ELECTRICAL INTERCONNECTIONS

Вилки, розетки и клеммы для печатных плат

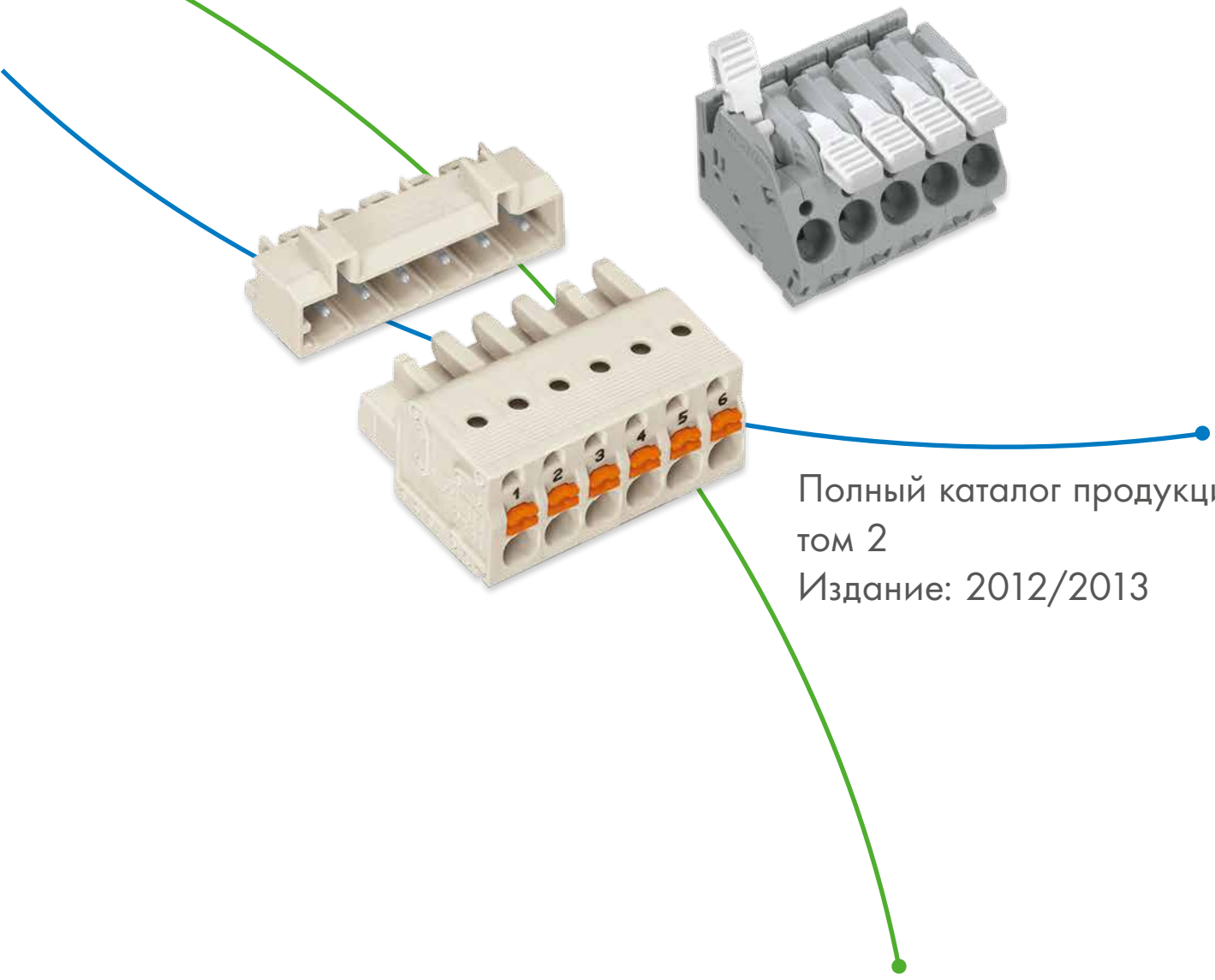

Полный каталог продукции, том 2
Издание: 2012/2013

2

WAGO®

Зарегистрированные товарные знаки компании WAGO

CAGE CLAMP®

CAGE CLAMP®S

POWER CAGE CLAMP

FIT CLAMP®

PUSH WIRE®

TOPJOB®

TOPJOB®S

WINSTA®

WAGO®

X-COM®

X-COM®S

JUMPFLEX®

TO-PASS®

ProServe®

EPSITRON®

picoMAX®

Товарные знаки WAGO являются фирменными названиями или территориально зарегистрированными марками продуктов WAGO Kontakttechnik GmbH & Co. KG

Полные каталоги продукции фирмы WAGO

Том 1, Клеммы, монтируемые на DIN-рейку



- Проходные клеммы для монтажа на DIN-рейку
- Модульные разъемы (X-COM®-SYSTEM и X-COM®S-SYSTEM)
- Коммутационные системы
- Клеммные колодки
- Соединительные клеммы PUSH WIRE® для распределительных коробок
- Клеммы для осветительного оборудования
- Система для подключения экрана

Том 2, Клеммы для печатных плат

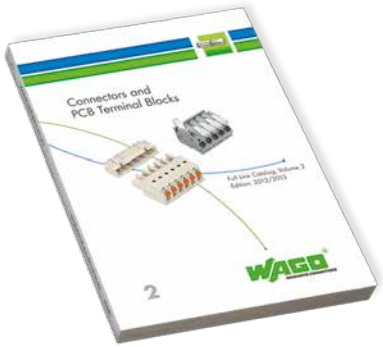

- Клеммы на печатную плату
- Проходные клеммы
- *Мультиштекерная система (MCS)*
- Съемные клеммы для печатных плат
- Специальные разъемы

Том 3, АВТОМАТИЗАЦИЯ



- IP20 Модульная система I/O-SYSTEM
- Беспроводные технологии, технология телеконтроля *TO-PASS®*
- Промышленные коммутаторы, *PERSPECTO®*
- IP67 Модульная система I/O-SYSTEM, IP67 блочная система I/O-SYSTEM
- Блоки датчиков и исполнительных устройств IP67, кабели и соединители IP67
- Источники питания

Том 4, Интерфейсные модули и электронные компоненты



- Реле – Оптопары – Специальные функции
- Интерфейсные модули
- Преобразователи
- Источники питания
- Защита от перенапряжения
- Беспроводная технология
- Пустые корпуса и держатели для монтажа на DIN-рейки

Том 5, Соединительная система *WINSTA®*



- *WINSTA®* MINI – вилки и розетки
- *WINSTA®* MINI special – вилки и розетки
- *WINSTA®* MIDI – вилки и розетки
- *WINSTA®* MIDI special – вилки и розетки
- *WINSTA®* MAXI – вилки и розетки
- *WINSTA®* RD – кабельные сборки
- *WINSTA®* KNX – вилки и розетки
- *WINSTA®* IDC – плоские кабели

Эксплуатация электрических соединителей фирмы WAGO*

CAGE CLAMP®S



Универсальное соединение с «SPECIAL»

Порядок работы:
- Откройте зажим с помощью инструмента
- Вставьте проводник
- Извлеките инструмент – готово!
- Зажмите одножильный проводник или проводник с наконечником, просто вставив их - никакой рабочий инструмент не потребуется.

CAGE CLAMP®

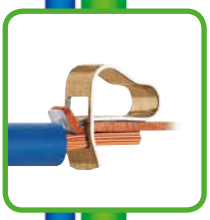

Универсальное соединение для одножильных, многожильных и тонкопроволочных проводников

Порядок работы:
- Откройте зажим с помощью инструмента
- Вставьте проводник
- Извлеките инструмент – готово!

POWER CAGE CLAMP®



Универсальное соединение для проводников размером более 6 AWG (16 мм²)

Порядок работы:
- Откройте зажим, повернув шестигранный ключ или рабочий инструмент против часовой стрелки.
- Нажмите на встроенную защелку, чтобы зафиксировать зажим в открытом положении.
- Вставьте проводник до упора.
- Небольшой поворот против часовой стрелки разблокирует фиксатор, и проводник зажимается

FIT CLAMP®



Прорезной клеммный зажим (IDC)

Порядок работы:
Вставьте незачищенный проводник. Нажмите на прорезной клеммный зажим до упора, используя отвертку.

PUSH WIRE®



Соединение PUSH WIRE®для одножильных и многожильных проводников (в зависимости от используемой модели)

Порядок работы:
Монтаж без применения инструментов и скручиваний для одножильных и жестких многожильных проводников – просто вставьте проводник в зажим.

* Следуйте соответствующим указаниям для продукта при его эксплуатации.

СОДЕРЖАНИЕ ТОМ 2

Вилки, розетки и клеммы для печатных плат

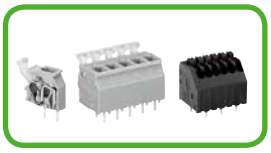

Клеммы на печатную плату 14 – 199

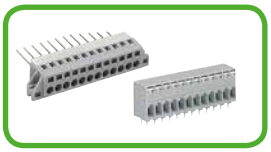

Проходные клеммы 200 – 221

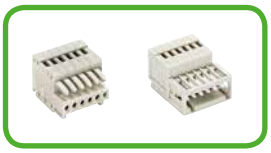

Мультиштекерная система (MCS) **MICRO** 222 – 239
Шаг контактов 2,5 мм (0,098 дюйма) / 0,08 – 0,5 мм² (AWG 28 – 25)



Мультиштекерная система (MCS) **MINI / MINI HD** 240 – 299
Шаг контактов 3,5 мм (0,138 дюйма), 3,81 мм (0,15 дюйма) /
0,08 – 1,5 мм² (AWG 28 – 14)



Мультиштекерная система (MCS) **MIDI** 300 – 361
100 %-ая защита от неправильного соединения
Шаг контактов 5 мм (0,197 дюйма), 7,5 мм (0,295 дюйма) / 0,08 – 2,5 мм²
(AWG 28 – 12)

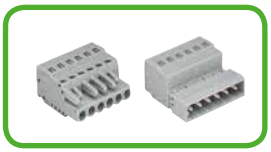

Мультиштекерная система (MCS) **MIDI Classic** 362 – 484
Шаг контактов 5 мм (0,197 дюйма), 5,08 мм (0,2 дюйма),
7,5 мм (0.295 дюйма), 7,62 мм (0,3 дюйма) / 0,08 – 2,5 мм² (AWG 28 – 12)



Мультиштекерная система (MCS) **MAXI** 488 – 497
Шаг контактов 7,62 мм (0,3 дюйма) / 0,5 – 10 мм² (AWG 20 – 8)

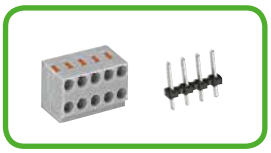

Съемные клеммы для печатных плат 498 – 507
Шаг контактов 3,5 мм (0,138 дюйма), 5 мм (0,197 дюйма), 5,75 мм
(0,226 дюйма)



Специальные разъемы 508 – 523
Клеммы с отводами, 10- и 20-полюсные соединители
Компактные соединители для применения KNX/EIB

Принадлежности:
Инструменты, наконечники 524 – 535
Устройства для тестирования, контактная паста Alu-Plus 536 – 539
Маркировка 540 – 543
Монтажные принадлежности 544 – 546

ТЕХНИЧЕСКИЙ РАЗДЕЛ
Технические данные 549 – 591
Разрешения – Руководство пользователя 592 – 595
Учебные курсы; лаборатория E-Technik 596 – 599

ПОИСКОВАЯ ЧАСТЬ
Артикулы 602 – 608
Предметный указатель 609 – 621
Адрес компании WAGO 622 – 623

Клеммы на печатную плату
– Обзор продукции по шагу контактов –

2,5 мм, 2,54 мм 0,098 дюйма, 1,0 дюйма	3,5 мм, 3,81 мм / 0,138 дюйма, 0,15 дюйма		3,96 мм, 4 мм 0,156 дюйма
Серия 233  CAGE CLAMP® 0,08 – **0,5 мм²** / AWG 28 – **20** **Стр. 19**	Серия 739  CAGE CLAMP® 0,08 – **1,5 мм²** / AWG 28 – **14** **Page 75, 76, 77**	Серия 739 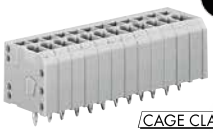 CAGE CLAMP® 0,08 – **1,5 мм²** / AWG 28 – **14** **Стр. 71-72**	
Серия 218  CAGE CLAMP® 0,08 – **0,5 мм²** / AWG 28 – **20** **Стр. 83**			
Серия 218 THR  CAGE CLAMP® 0,08 – **0,5 мм²** / AWG 28 – **20** **Стр. 85**			Серия 2060 4 SMT  CAGE CLAMP® 0,34 – **0,75 мм²** / AWG 24 – **18** **Стр. 119**
Серия 233  CAGE CLAMP® 0,08 – **0,5 мм²** / AWG 28 – **20** **Стр. 89**	Серия 235 3.81  CAGE CLAMP® 0,5 – **1,5 мм²** / AWG 20 – **16** **Стр. 133**	Серия 805 3.5  CAGE CLAMP® 0,2 – **1,5 мм²** / AWG 24 – **16** **Стр. 147**	Серия 235  CAGE CLAMP® 0,5 – **1,5 мм²** / AWG 20 – **16** **Стр. 135**
Серия 234  CAGE CLAMP® 0,08 – **0,5 мм²** / AWG 28 – **20** **Стр. 91**	Серия 250 3.5  CAGE CLAMP® 0,2 – **1,5 мм²** / AWG 24 – **16** **Стр. 125**	Серия 250 THR 3.5  CAGE CLAMP® 0,2 – **1,5 мм²** / AWG 24 – **16** **Стр. 127**	
Серия 250  CAGE CLAMP® 0,08 – **0,5 мм²** / AWG 24 – **20** **Стр. 123**	Серия 2081 3.5  CAGE CLAMP® 0,2 – **1,5 мм²** / AWG 24 – **16** **Стр. 141**	Серия 2081 THR 3.5  CAGE CLAMP® 0,2 – **1,5 мм²** / AWG 24 – **16** **Стр. 143**	
Серия 250 THR 2.5  CAGE CLAMP® 0,08 – **0,5 мм²** / AWG 24 – **20** **Стр. 127**	Серия 251 3.5  FIT CLAMP® PUSH WIRE® 0,5 – **1,0/1,5 мм²** / AWG 20 – **18/16** **Стр. 171** «sol.»	Серия 235 3.81 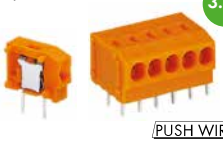 PUSH WIRE® 0,5 – **1,5 мм²** / AWG 20 – **16** **Стр. 151** «sol.»	
 PUSH WIRE® 0,2 – **0,5 мм²** / AWG 24 – **20** **Стр. 173**	Серия 744 3.5  PUSH WIRE® 0,5 – **1,5 мм²** / AWG 20 – **16** **Стр. 169** «sol.»	Серия 735 3.81  PUSH WIRE® 0,5 – **1,5 мм²** / AWG 20 – **16** **Стр. 175** «sol.»	

Ex Аттестация Ex e II

Вставная технология

THR Пайка оплавлением припоя

SMT Технология поверхностного монтажа

5 мм, 5,08 мм / 0,197 дюйма, 0,2 дюйма

Серия 236 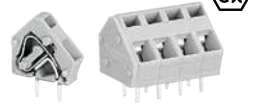 CAGE CLAMP® 0,08 – **2,5 мм²** / AWG 28 – **12*** **Стр. 21-23**	Серия 236  CAGE CLAMP® 0,08 – **2,5 мм²** / AWG 28 – **12*** **Стр. 25**	Серия 745 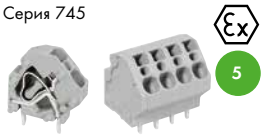 CAGE CLAMP® 0,08 – **4 мм²** / AWG 28 – **12** **Стр. 27, 29, 33, 35**	
Серия 739  CAGE CLAMP® 0,08 – **2,5 мм²** / AWG 28 – **12*** **Стр. 75-77**	Серия 739  CAGE CLAMP® 0,08 – **2,5 мм²** / AWG 28 – **12*** **Стр. 71-73**	Серия 740  CAGE CLAMP® 0,08 – **2,5 мм²** / AWG 28 – **12*** **Стр. 79**	Серия 816  CAGE CLAMP®S 2 x 0,2 – **1,5 мм²** / 2 x AWG 24 – **16** **Стр. 115**
Клеммы с размыкателем и тестовые клеммы, Серия 742  CAGE CLAMP® 0,08 – **2,5 мм²** / AWG 28 – **12*** **Стр. 185-187**	Клеммы с объединением потенциалов, серия 742  CAGE CLAMP® 0,08 – **2,5 мм²** / AWG 28 – **12*** **Стр. 189-191**	Клеммы с предохранителем, Серия 742  CAGE CLAMP® 0,08 – **2,5 мм²** / AWG 28 – **12*** **Стр. 193-195**	
Серия 736  CAGE CLAMP® 0,08 – **2,5 мм²** / AWG 28 – **12*** **Стр. 47-51**	Серия 737  CAGE CLAMP® 0,08 – **2,5 мм²** / AWG 28 – **12*** **Стр. 55-59**	Серия 738  CAGE CLAMP® 0,08 – **2,5 мм²** / AWG 28 – **12*** **Стр. 63-65**	
Серия 255  CAGE CLAMP® 0,08 – **2,5 мм²** / AWG 28 – **12*** **Стр. 95-97**	Серия 256 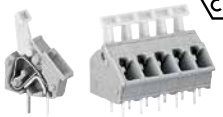 CAGE CLAMP® 0,08 – **2,5 мм²** / AWG 28 – **12*** **Стр. 99-101**	Серия 257  CAGE CLAMP® 0,08 – **2,5 мм²** / AWG 28 – **12*** **Стр. 103-105**	
Серия 235 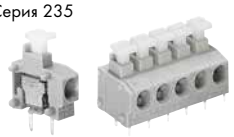 CAGE CLAMP®S 0,5 – **1,5 мм²** / AWG 20 – **14** **Страница 137, 139** (2-проводные 179, 181)	Серия 250  CAGE CLAMP®S 0,5 – **1,5 мм²** / AWG 20 – **16** **Стр. 129**	Серия 250  CAGE CLAMP®S 2 x 0,5 – **1,5 мм²** / AWG 20 – **16** **Стр. 131**	Серия 804  CAGE CLAMP®S 0,2 – **2,5 мм²** / AWG 28 – **12** **Стр. 149**
Серия 235  PUSH WIRE® 0,5 – **2,5 мм²** / AWG 20 – **14** **Страница 153, 155** (2-проводные 157, 159)	Серия 254  PUSH WIRE® 0,5 – **2,5 мм²** / AWG 20 – **14** **Стр. 163-165**	Серия 253  PUSH WIRE® 2 x 0,5 – **1,5 мм²** / 2 x AWG 20 – **16** **Стр. 167**	Серия 735  PUSH WIRE® 0,5 – **1,5 мм²** / AWG 20 – **16** **Стр. 177**
Проходные клеммные колодки, серия 741  CAGE CLAMP® 0,08 – **2,5 мм²** / AWG 28 – **12*** **Стр. 211, 213, 215, 217**	Проходные клеммные колодки, серии 231, 731  CAGE CLAMP® 0,08 – **2,5 мм²** / AWG 28 – **12*** **Стр. 219-221**		

доступны только с таким шагом контактов

* AWG 12: THHN, THWN

Клеммы на печатную плату
– Обзор продукции по шагу контактов –

7,5 мм, 7,62 мм / 0,295 дюйма, 0,3 дюйма

Серия 236 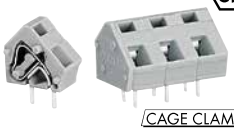 CAGE CLAMP®	Серия 745  CAGE CLAMP®	Серия 745 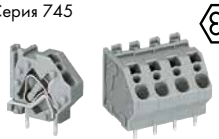 CAGE CLAMP®
0,08 – **2,5 мм²** / AWG 28 – **12*** **Стр. 21-23**	0,08 – **4 мм²** / AWG 28 – **12** **Стр. 29**	0,2 – **4 мм²** / AWG 28 – **12** **Стр. 33-35**
Серия 745  CAGE CLAMP®		Серия 746  CAGE CLAMP®S
0,2 – **6 мм²** / AWG 24 – **10** **Стр. 37, 39, 41**		2 x 0,5–**10 мм²** / 2 x AWG 20 – **8** **Стр. 117**
Серия 739  CAGE CLAMP®	Серия 739  CAGE CLAMP®	Серия 2706 7,5  CAGE CLAMP®
0,08 – **2,5 мм²** / AWG 28 – **12*** **Стр. 76-77**	0,08 – **2,5 мм²** / AWG 28 – **12*** **Стр. 72-73**	0,5 – **6 мм²** / AWG 20 – **10** **Стр. 107-109**
Серия 736  CAGE CLAMP®	Серия 737  CAGE CLAMP®	
0,08 – **2,5 мм²** / AWG 28 – **12*** **Стр. 48-52**	0,08 – **2,5 мм²** / AWG 28 – **12*** **Стр. 56-60**	
Серия 255  CAGE CLAMP®	Серия 256  CAGE CLAMP®	Серия 257  CAGE CLAMP®
0,08 – **2,5 мм²** / AWG 28 – **12*** **Стр. 95-97**	0,08 – **2,5 мм²** / AWG 28 – **12*** **Стр. 99-101**	0,08 – **2,5 мм²** / AWG 28 – **12*** **Стр. 103-105**
Серия 235  CAGE CLAMP®S	Серия 250 7,5  CAGE CLAMP®S	Серия 804 7,5  CAGE CLAMP®S
0,5 – **1,5 мм²** / AWG 20 – **14** **Стр. 137, 139,** (2-проводные **179, 181**)	0,5 – **1,5 мм²** / AWG 20 – **16** **Стр. 129**	0,2 – **2,5 мм²** / AWG 28 – **12** **Стр. 149**
Серия 235  PUSH WIRE®	Серия 254 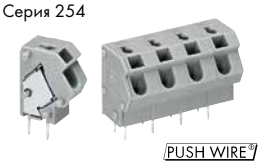 PUSH WIRE®	
0,5 – **2,5 мм²** / AWG 20 – **14** **Стр. 153, 155,** (2-проводные **157, 159**)	0,5 – **2,5 мм²** / AWG 20 – **12*** **Стр. 163-165**	
Проходные клеммные колодки, серия 741  CAGE CLAMP®		
0,08 – **2,5 мм²** / AWG 28 – **12*** **Стр. 211, 213, 215, 217**		

10 мм, 10,16 мм / 0,394 дюйма, 0,4 дюйма

Серия 236 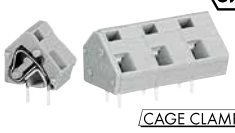 CAGE CLAMP®	Серия 745 10  CAGE CLAMP®
0,08 – **2,5 мм²** / AWG 28 – **12*** **Стр. 21-23**	0,08 – **4 мм²** / AWG 28 – **12** **Стр. 31**
Серия 745  10 CAGE CLAMP®	Серия 745  10 CAGE CLAMP®
0,2 – **6 мм²** / AWG 24 – **10** **Стр. 37, 39, 41**	0,2 – **16 мм²** / AWG 24 – **6** **Стр. 43-45**
Серия 2706 10  CAGE CLAMP®	Серия 2716 10  CAGE CLAMP®
0,5 – **6 мм²** / AWG 20 – **10** **Стр. 107-109**	0,2 – **16 мм²** / AWG 24 – **6** **Стр. 111-113**
Серия 736  CAGE CLAMP®	Серия 737  CAGE CLAMP®
0,08 – **2,5 мм²** / AWG 28 – **12*** **Стр. 49-53**	0,08 – **2,5 мм²** / AWG 28 – **12*** **Стр. 57-61**
Серия 255  CAGE CLAMP®	Серия 256 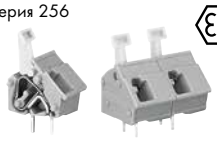 CAGE CLAMP®
0,08 – **2,5 мм²** / AWG 28 – **12*** **Стр. 95-97**	0,08 – **2,5 мм²** / AWG 28 – **12*** **Стр. 99-101**
Серия 235  CAGE CLAMP®S	
0,5 – **1,5 мм²** / AWG 20 – **14** **Стр. 137, 139,** (2-проводные **179, 181**)	
Серия 235  PUSH WIRE®	Серия 254 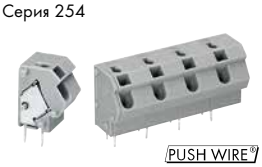 PUSH WIRE®
0,5 – **2,5 мм²** / AWG 20 – **14** «sol.» **Стр. 153, 155,** (2-проводные **157, 159**)	0,5 – **2,5 мм²** / AWG 20 – **12** «sol.» **Стр. 163-165**
Проходные клеммные колодки, серия 741  CAGE CLAMP®	
0,08 – **2,5 мм²** / AWG 28 – **12*** **Стр. 211, 213, 215, 217**	

Аттестация Ex e II — Вставная технология — доступны только с таким шагом контактов — * AWG 12: THHN, THWN

10 мм, 10,16 мм

Серия 745

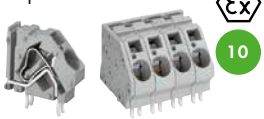

CAGE CLAMP®

0,08 – **4 мм²** / AWG 28 – **12**
Стр. 33-35

Серия 739

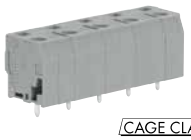

CAGE CLAMP®

0,08 – **2,5 мм²** / AWG 28 – **12***
Стр. 76

Серия 257



CAGE CLAMP®

0,08 – **2,5 мм²** / AWG 28 – **12***
Стр. 103-105

12,5 мм / 0,492 дюйма

Серия 745



CAGE CLAMP®

0,08 – **4 мм²** / AWG 28 – **12**
Стр. 31

Серия 745



CAGE CLAMP®

0,2 – **6 мм²** / AWG 24 – **10**
Стр. 39

Серия 2706



CAGE CLAMP®

0,5 – **6 мм²** / AWG 20 – **10**
Стр. 107-109

15 мм / 0,591 дюйма

Серия 745



CAGE CLAMP®

0,2 – **6 мм²** / AWG 24 – **10**
Стр. 39

Серия 745

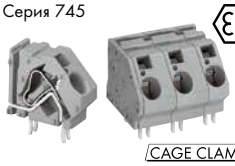

CAGE CLAMP®

0,2 – **16 мм²** / AWG 24 – **6**
Стр. 43-45

Серия 2716



CAGE CLAMP®

1,5 – **16 мм²** / AWG 16 – **6**
Стр. 111-113

20 мм / 0,787 дюйма

Серия 745

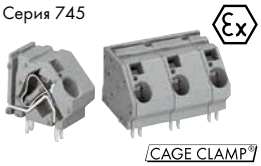

CAGE CLAMP®

0,2 – **16 мм²** / AWG 24 – **6**
Стр. 43-45

Мультиштекерная система (MCS)
– Обзор продукции по шагу контактов –

MICRO 2,5 мм / 0,098 дюйма	MINI 3,5 мм, 3,81 мм / 0,138 дюйма, 0.15 дюйма		MINI HD 3,5 мм / 0,138 дюйма
Розетки, Серия 733  CAGE CLAMP®	Розетки, Серия 734  CAGE CLAMP®	Розетки с фиксирующими защелками, Серия 734  CAGE CLAMP®	Розетки с винтовыми фланцами, Серия 734  CAGE CLAMP®	Розетки, Серия 713  CAGE CLAMP®
0,08 – **0,5 мм²** / AWG 28 – **20** **Стр. 227**	0,08 – **1,5 мм²** / AWG 28 – **14** **Стр. 245-246**	0,08 – **1,5 мм²** / AWG 28 – **14** **Стр. 245-246**	0,08 – **1,5 мм²** / AWG 28 – **14** **Стр. 245**	0,08 – **1,5 мм²** / AWG 28 – **16** **Стр. 285**
Розетки с фиксирующими защелками, Серия 733  CAGE CLAMP®	Розетки с монтажными ножками, Серия 721  CAGE CLAMP®	Розетки с нажимными кнопками, Серия 2734  CAGE CLAMP®S	Розетки с нажимными кнопками и фиксирующими защелками, Серия 2734  CAGE CLAMP®S	Розетки с разделителями, Серия 713  CAGE CLAMP®
0,08 – **0,5 мм²** / AWG 28 – **20** **Стр. 227**	0,08 – **1,5 мм²** / AWG 28 – **14** **Стр. 246-247**	0,2 – **1,5 мм²** / AWG 24 – **14** **Стр. 249-250**	0,2 – **1,5 мм²** / AWG 24 – **14** **Стр. 249-250**	0,08 – **1,5 мм²** / AWG 28 – **16** **Стр. 285**
Вилки с выводами под пайку, Серия 733 	Розетки с нажимными кнопками и фиксирующими фланцами, Серия 2734  CAGE CLAMP®S	Розетки с нажимными кнопками и фиксирующими фланцами, Серия 2734 3,5  CAGE CLAMP®S		Розетки с винтовыми фланцами, Серия 713  CAGE CLAMP®
Стр. 229	0,2 – **1,5 мм²** / AWG 24 – **14** **Стр. 249-251**	0,2 – **1,5 мм²** / AWG 24 – **14** **Стр. 250**		0,08 – **1,5 мм²** / AWG 28 – **16** **Стр. 285**
Вилки, Серия 733 	Вилки с выводами под пайку, Серия 734 	Вилки с выводами под пайку и резьбовыми фланцами, Серия 734 3,5 	Вилки, Серия 734 	Вилки с выводами под пайку, Серия 713 
Стр. 229	**Стр. 253-257**	**Стр. 254**	**Стр. 255-258**	**Стр. 287, (THR: стр. 291, 292)**
Вилки с выводами под пайку, Серия 733 	Двухуровневые вилки с выводами под пайку, Серия 734 	Вилки с выводами под пайку, Серия 734 		Вилки с выводами под пайку и разделителями, Серия 713 
Стр. 231-232	**Стр. 256-259**	**Стр. 261-263**		**Стр. 288, (THR: Стр. 293, 294)**
Вилки, Серия 733  CAGE CLAMP®	Вилки, Серия 734  CAGE CLAMP®	Вилки с монтажными ножками, Серия 734  CAGE CLAMP®	Вилки с фиксирующими фланцами, Серия 734  CAGE CLAMP®	Вилки с выводами под пайку и резьбовыми фланцами, Серия 713 
0,08 – **0,5 мм²** / AWG 28 – **20** **Стр. 235**	0,08 – **1,5 мм²** / AWG 28 – **14** **Стр. 265-267**	0,08 – **1,5 мм²** / AWG 28 – **14** **Стр. 266-267**	0,08 – **1,5 мм²** / AWG 28 – **14** **Стр. 265-266**	**Стр. 289, (THR: Стр. 295, 296)**
	Вилки с резьбовыми фланца Серия 734 3.5  CAGE CLAMP®	Клеммные колодки Combi, С 734 3.5  CAGE CLAMP®		
	0,08 – **1,5 мм²** / AWG 28 – **14** **Стр. 265**	3,5 мм² / 0,08 – **1,5 мм²** **Стр. 269**		
	Розетки с выводами под пайку, Серия 734 	Розетки с выводами под пайку и фиксирующими защелками, Серия 734 		
	Стр. 271-272	**Стр. 271-273**		

Вставная технология THR Пайка оплавлением припоя доступны только с таким шагом контактов

MIDI 100%-ая защита против неправильного подключения
5 мм / 0,197 дюйма

Розетки, Серия 721  CAGE CLAMP® 0,08 – **2,5 мм²** / AWG 28 – **12** **Стр. 305**	Розетки с фиксирующими защелками, Серия 721  CAGE CLAMP® 0,08 – **2,5 мм²** / AWG 28 – **12** **Стр. 305**	Розетки с фиксирующими фланцами, Серия 721  CAGE CLAMP® 0,08 – **2,5 мм²** / AWG 28 – **12** **Стр. 305-306**	Розетки с монтажными ножками, Серия 721  CAGE CLAMP® 0,08 – **2,5 мм²** / AWG 28 – **12** **Стр. 306**
Угловые розетки, Серия 722  CAGE CLAMP® 0,08 – **2,5 мм²** / AWG 28 – **12** **Стр. 307**	Розетки с фиксирующими фланцами для панельного монтажа, Серия 721  CAGE CLAMP® 0,08 – **2,5 мм²** / AWG 28 – **12** **Стр. 309**	Розетки с монтажными ножками для панельного монтажа, Серия 721  CAGE CLAMP® 0,08 – **2,5 мм²** / AWG 28 – **12** **Стр. 309**	
Розетки с нажимными кнопками, Серия 2721  CAGE CLAMP®S 0,2 – **2,5 мм²** / AWG 24 – **12** **Стр. 311**	Розетки с нажимными кнопками и монтажными ножками, Серия 2721  CAGE CLAMP®S 0,2 – **2,5 мм²** / AWG 24 – **12** **Стр. 311**	Розетки с нажимными кнопками и фиксирующими защелками, Серия 2721  CAGE CLAMP®S 0,2 – **2,5 мм²** / AWG 24 – **12** **Стр. 311**	Розетки с нажимными кнопками и фиксирующими фланцами, Серия 2721  CAGE CLAMP®S 0,2 – **2,5 мм²** / AWG 24 – **12** **Стр. 312**
2-проводные розетки, Серия 721  CAGE CLAMP®S 0,2 – **2,5 мм²** / AWG 24 – **12** **Стр. 315**	2-проводные розетки с фиксирующими защелками, Серия 721  CAGE CLAMP®S 0,2 – **2,5 мм²** / AWG 24 – **12** **Стр. 315**		
Вилки с выводами под пайку, Серия 721  **Стр. 317-318**	Вилки, Серия 721  **Стр. 317**		
Вилки, Серия 721  CAGE CLAMP® 0,08 – **2,5 мм²** / AWG 28 – **12** **Стр. 321**	Вилки с монтажными ножками, Серия 721  CAGE CLAMP® 0,08 – **2,5 мм²** / AWG 28 – **12** **Стр. 321**	Вилки с фиксирующими фланцами, Серия 721  CAGE CLAMP® 0,08 – **2,5 мм²** / AWG 28 – **12** **Стр. 321**	Вилки с распорными фланцами, Серия 721 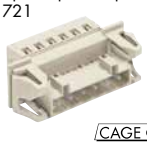 CAGE CLAMP® 0,08 – **2,5 мм²** / AWG 28 – **12** **Стр. 323**
Розетки с выводами под пайку, Серия 722  **Стр. 325**	Розетки с выводами под пайку и фиксирующими защелками, Серия 722  **Стр. 325-326**	Розетки с выводами под пайку и фиксирующими фланцами, Серия 722  **Стр. 326**	Розетки с выводами под пайку и разделителями, Серия 722  **Стр. 327**
Вилки для клемм, монтируемых на рейку, Серия 721  **Стр. 329**	Розетки для клемм, монтируемых на рейку, Серия 722  **Стр. 331**	Розетки для клемм, монтируемых на рейку, с фиксирующими защелками, Серия 722 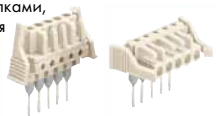 **Стр. 332**	

Мультиштекерная система (MCS)
– Обзор продукции по шагу контактов –

MIDI Classic
5 мм, 5,08 мм / 0,197 дюйма, 0,2 дюйма

Розетки, Серия 231  CAGE CLAMP®	Розетки со встроенной торцевой пластиной, Серия 231  CAGE CLAMP®	Розетки с монтажными ножками, Серия 231  CAGE CLAMP®	Розетки с фиксирующими защелками, Серия 231  CAGE CLAMP®	Розетки с фиксирующими фланцами, Серия 231  CAGE CLAMP®
0,08 – **2,5 мм²** / AWG 28 – **12** **Стр. 367-370**	0,08 – **2,5 мм²** / AWG 28 – **12** **Стр. 367-370**	0,08 – **2,5 мм²** / AWG 28 – **12** **Стр. 369-371**	0,08 – **2,5 мм²** / AWG 28 – **12** **Стр. 368-371**	0,08 – **2,5 мм²** / AWG 28 – **12** **Стр. 368-372**
Угловые розетки, Серия 232  CAGE CLAMP®	Розетки с винтовыми фланцами, Серия 231  5.08 CAGE CLAMP®	Розетки с фиксирующими фланцами, для панельного монтажа, Серия 731  5 CAGE CLAMP®	Розетки с монтажными ножками для панельного монтажа, Серия 731  5 CAGE CLAMP®	
0,08 – **2,5 мм²** / AWG 28 – **12** **Стр. 369-373**	0,08 – **2,5 мм²** / AWG 28 – **12** **Стр. 371**	0,08 – **2,5 мм²** / AWG 28 – **12** **Стр. 375**	0,08 – **2,5 мм²** / AWG 28 – **12** **Стр. 375**	
Розетки с нажимными кнопками, Серия 2231  CAGE CLAMP® S	Розетки с нажимными кнопкам и встроенной торцевой пластиной, Серия 2231  CAGE CLAMP® S	Розетки с нажимными кнопками и монтажными ножками, Серия 2231  CAGE CLAMP® S	Розетки с нажимными кнопками и фиксирующими защелками, Серия 2231  CAGE CLAMP® S	Розетки с нажимными кнопками и фиксирующими фланцами, Серия 2231  CAGE CLAMP® S
0,2 – **2,5 мм²** / AWG 24 – **12** **Стр. 377-379**	0,2 – **2,5 мм²** / AWG 24 – **12** **Стр. 377-379**	0,2 – **2,5 мм²** / AWG 24 – **12** **Стр. 378-380**	0,2 – **2,5 мм²** / AWG 24 – **12** **Стр. 377-379**	0,2 – **2,5 мм²** / AWG 24 – **12** **Стр. 378-380**
Розетки с нажимными кнопками и винтовыми фланцами, Серия 2231  5.08 CAGE CLAMP® S	2-проводные розетки, Серия 231  CAGE CLAMP® S	2-проводные розетки с фиксирующими защелками, Серия 231  CAGE CLAMP® S	2-проводные розетки с винтовыми фланцами, Серия 231  5.08 CAGE CLAMP® S	
0,2 – **2,5 мм²** / AWG 24 – **12** **Стр. 380**	0,2 – **2,5 мм²** / AWG 24 – **12** **Стр. 383-384**	0,2 – **2,5 мм²** / AWG 24 – **12** **Стр. 383-384**	0,2 – **2,5 мм²** / AWG 24 – **12** **Стр. 384**	
Вилки с выводами под пайку, Серия 231 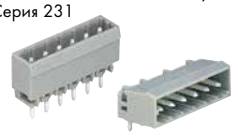	Вилки с выводами под пайку, фиксирующими фланцами, Серия 231  5	Вилки с выводами под пайку и резьбовыми фланцами, Серия 231  5.08	Вилки для двухуровневой сборки, Серия 232 	Вилки с выводами под пайку, Серия 231  THR 5
Стр. 387, 388, 390, 391	**Стр. 388-389**	**Стр. 391-392**	**Стр. 395**	**Стр. 397-400**
Вилки, Серия 231  CAGE CLAMP®	Вилки с монтажными ножками, Серия 231  CAGE CLAMP®	Вилки с фиксирующими фланцами, Серия 231  CAGE CLAMP®	Вилки с распорными фланцами, Серия 231  CAGE CLAMP®	Вилки с резьбовыми фланцами, Серия 231  5.08 CAGE CLAMP®
0,08 – **2,5 мм²** / AWG 28 – **12** **Стр. 403-405**	0,08 – **2,5 мм²** / AWG 28 – **12** **Стр. 403-405**	0,08 – **2,5 мм²** / AWG 28 – **12** **Стр. 403-405**	0,08 – **2,5 мм²** / AWG 28 – **12** **Стр. 404-406**	0,08 – **2,5 мм²** / AWG 28 – **12** **Стр. 406**
Вилки с распорными фланцами и резьбовыми фланцами, Серия 231  5.08 CAGE CLAMP®	Двухконтактные вилки для монтажа на DIN-рейку 35 мм, Серия 232 		Розетки с выводами под пайку, Серия 232 	Розетки с выводами под пайку и фиксирующими защелками, Серия 232 
0,08 – **2,5 мм²** / AWG 28 – **12** **Стр. 406**	**Стр. 409**		**Стр. 411-414**	**Стр. 411, 412, 414, 415**
Розетки с выводами под пайку и фиксирующими фланцами, Серия 232 	Розетки с выводами под пайку и разделителями, Серия 232 	Вилки с клеммами, монтируемыми на рейку, Серия 231  5	Розетки для клемм, монтируемых на рейку, Серия 232 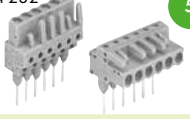 5	Розетки для клемм, монтируемых на рейку, с фиксирующими защелками, Серия 232  5
Стр. 412-415	**Стр. 412-416**	**Стр. 419**	**Стр. 421**	**Стр. 422**

THR Пайка оплавлением припоя

5 доступны только с таким шагом контактов

MIDI 100%-ая защита против неправильного подключения
7,5 мм / 0,295 дюйма

Розетки, Серия 721  CAGE CLAMP® 0,08 – **2,5 мм²** / AWG 28 – **12** **Стр. 335**	Розетки с монтажными ножками, Серия 721  CAGE CLAMP® 0,08 – **2,5 мм²** / AWG 28 – **12** **Стр. 336**	Розетки с фиксирующими защелками, Серия 721  CAGE CLAMP® 0,08 – **2,5 мм²** / AWG 28 – **12** **Стр. 335**	Розетки с фиксирующими защелками, Серия 721  CAGE CLAMP® 0,08 – **2,5 мм²** / AWG 28 – **12** **Стр. 335-336**
Розетки с фиксирующими фланцами для панельного монтажа, Серия 721  CAGE CLAMP® 0,08 – **2,5 мм²** / AWG 28 – **12** **Стр. 339**	Розетки с монтажными ножками для панельного монтажа, Серия 721  CAGE CLAMP® 0,08 – **2,5 мм²** / AWG 28 – **12** **Стр. 339**		
Розетки с нажимными кнопками, Серия 2721  CAGE CLAMP®S 0,2 – **2,5 мм²** / AWG 24 – **12** **Стр. 341**	Розетки с нажимными кнопками и монтажными ножками, Серия 2721  CAGE CLAMP®S 0,2 – **2,5 мм²** / AWG 24 – **12** **Стр. 341**	Розетки с нажимными кнопками и фиксирующими защелками, Серия 2721  CAGE CLAMP®S 0,2 – **2,5 мм²** / AWG 24 – **12** **Стр. 341**	Розетки с нажимными кнопками и фиксирующими фланцами, Серия 2721  CAGE CLAMP®S 0,2 – **2,5 мм²** / AWG 24 – **12** **Стр. 342**
2-проводные розетки, Серия 721  CAGE CLAMP®S 0,2 – **2,5 мм²** / AWG 24 – **12** **Стр. 345**	2-проводные розетки с фиксирующими защелками, Серия 721  CAGE CLAMP®S 0,2 – **2,5 мм²** / AWG 24 – **12** **Стр. 345**		
Вилки с выводами под пайку, Серия 721 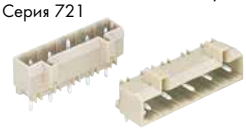 **Стр. 347-348**			
Вилки, Серия 723  CAGE CLAMP® 0,08 – **2,5 мм²** / AWG 28 – **12** **Стр. 351**	Вилки с монтажными ножками, Серия 723  CAGE CLAMP® 0,08 – **2,5 мм²** / AWG 28 – **12** **Стр. 351**	Вилки с фиксирующими фланцами, Серия 723  CAGE CLAMP® 0,08 – **2,5 мм²** / AWG 28 – **12** **Стр. 351**	Вилки с распорными фланцами, Серия 721  CAGE CLAMP® 0,08 – **2,5 мм²** / AWG 28 – **12** **Стр. 353**
Розетки с выводами под пайку, Серия 722  **Стр. 355**	Розетки с выводами под пайку и фиксирующими защелками, Серия 722  **Стр. 355-356**	Розетки с выводами под пайку и фиксирующими фланцами, Серия 722  **Стр. 356**	Розетки с выводами под пайку и разделителями, Серия 722  **Стр. 357**

Мультиштекерная система (MCS)
– Обзор продукции по шагу контактов –

MIDI Classic 7,5 мм, 7,62 мм / 0,295 дюйма, 0,3 дюйма				MAXI 7,62 мм / 0,3 дюйма
Розетки, Серия 231  CAGE CLAMP®	Розетки с монтажными ножками, Серия 231  CAGE CLAMP®	Розетки с фиксирующими защелками, Серия 231  CAGE CLAMP®	Розетки с фиксирующими фланцами, Серия 231  CAGE CLAMP®	Розетки, Серия 831  CAGE CLAMP®S
0,08 – **2,5 мм²** / AWG 28 – **12** **Стр. 425-427**	0,08 – **2,5 мм²** / AWG 28 – **12** **Стр. 426-428**	0,08 – **2,5 мм²** / AWG 28 – **12** **Стр. 425-427**	0,08 – **2,5 мм²** / AWG 28 – **12** **Стр. 425, 426, 427, 428**	0,5 – **10 мм²** / AWG 20 – **8** **Стр. 493**
Угловые розетки, Серия 732  CAGE CLAMP®	Розетки с фиксирующими фланцами для панельного монтажа, Серия 731  CAGE CLAMP®	Розетки с монтажными ножками для панельного монтажа, Серия 731 7,5  CAGE CLAMP®		Розетки с фиксирующими защелками, Серия 831  CAGE CLAMP®S
0,08 – **2,5 мм²** / AWG 28 – **12** **Стр. 426-428**	0,08 – **2,5 мм²** / AWG 28 – **12** **Стр. 431**	0,08 – **2,5 мм²** / AWG 28 – **12** **Стр. 431**		0,5 – **10 мм²** / AWG 20 – **8** **Стр. 493**
Розетки с нажимными кнопками, Серия 2231  CAGE CLAMP®S	Розетки с нажимными кнопками и монтажными ножками, Серия 2231  CAGE CLAMP®S	Розетки с нажимными кнопками и фиксирующими защелками, Серия 2231  CAGE CLAMP®S	Розетки с нажимными кнопками и фиксирующими защелками, Серия 2231  CAGE CLAMP®S	Вилки с выводами под пайку, Серия 831 
0,2 – **2,5 мм²** / AWG 24 – **12** **Стр. 433-434**	0,2 – **2,5 мм²** / AWG 24 – **12** **Стр. 433-434**	0,2 – **2,5 мм²** / AWG 24 – **12** **Стр. 433-435**	0,2 – **2,5 мм²** / AWG 24 – **12** **Стр. 434-435**	**Стр. 495**
2-проводные розетки, Серия 231  CAGE CLAMP®S	2-проводные розетки с фиксирующими защелками, Серия 231  CAGE CLAMP®S			Вилки, Серия 831  CAGE CLAMP®S
0,2 – **2,5 мм²** / AWG 24 – **12** **Стр. 437-438**	0,2 – **2,5 мм²** / AWG 24 – **12** **Стр. 437-438**			0,5 – **10 мм²** / AWG 20 – **8** **Стр. 497**
Вилки с выводами под пайку, Серия 231 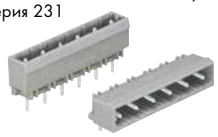	Вилки с выводами под пайку и фиксирующими фланцами, Серия 231 7,5 	Вилки с выводами под пайку, Серия 231 THR 7,5 		Вилки для монтажа на DIN-рейку 35 мм, Серия 831  CAGE CLAMP®S
Стр. 441, 442, 444, 445	**Стр. 442-443**	**Стр. 447-450**		0,5 – **10 мм²** / AWG 20 – **8** **Стр. 497**
Вилки, Серия 731  CAGE CLAMP®	Вилки с монтажными ножками, Серия 731  CAGE CLAMP®	Вилки с фиксирующими фланцами, Серия 731  CAGE CLAMP®	Вилки с распорными фланцами, Серия 231  CAGE CLAMP®	
0,08 – **2,5 мм²** / AWG 28 – **12** **Стр. 453-454**	0,08 – **2,5 мм²** / AWG 28 – **12** **Стр. 453-455**	0,08 – **2,5 мм²** / AWG 28 – **12** **Стр. 453-454**	0,08 – **2,5 мм²** / AWG 28 – **12** **Стр. 453-455**	
Двухконтактные вилки для монтажа на DIN-рейку 35 мм, Серия 232 				
Стр. 457				
Розетки с выводами под пайку, Серия 232 	Розетки с выводами под пайку и фиксирующими защелками, Серия 232 	Розетки с выводами под пайку и фиксирующими фланцами, Серия 232 	Розетки с выводами под пайку и разделителями, Серия 232 	
Стр. 459-462	**Стр. 459, 460, 462, 463**	**Стр. 460-463**	**Стр. 461-464**	

THR Пайка оплавлением припоя

доступны только с таким шагом контактов

Соединители для особых применений

Шаг контактов 3,5 мм / 0,138 дюйма

2-проводные компактные клеммы для печатных плат, Серия 252



2 x 0,4 – **0,8 мм** ⌀ / 2 x AWG 26 – **20**

Стр. 503 «sol.»

2-проводные компактные клеммы на печатную плату, Серия 252



2 x 0,4 – **0,8 мм** ⌀ / 2 x AWG 26 – **20**

Стр. 503 «sol.»

Шаг контактов 5 мм, 5,75 мм / 0,197 дюйма, 0,23 дюйма

2-проводные клеммные колодки для печатных плат (съемные), Серия 806



2 x 0,2–**1,5 мм²** / 2 x AWG 24–**16**

Стр. 505

2-проводные модульные клеммы на печатную плату, Серия 243



4 x 0,4–**0,8 мм** ⌀ / 4 x AWG 24 – **18**

Стр. 507 «sol.»

Особое применение

Клеммы с отводами, Серия 730



0,75 – **1,5 мм²** / AWG 18 – **16**

Стр. 513-514

10- и 20-полюсные соединители, Серия 246

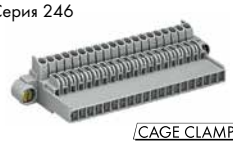

0,08 – **2,5 мм²** / AWG 28 – **14**

Стр. 519-520

Применение KNX/EIB

Соединители для шинных датчиков, Серия 243

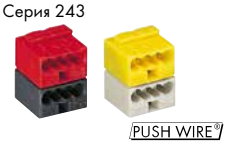

4 x 0,6 – **0,8 мм** ⌀ / AWG 22 – **20**

Стр. 522 «sol.»

Технологии соединения для клемм на печатную плату

CAGE CLAMP®

Универсальное соединение для одножильных, многожильных и тонкожильных проводников
Откройте зажим, вставьте проводник, отпустите зажим – готово!

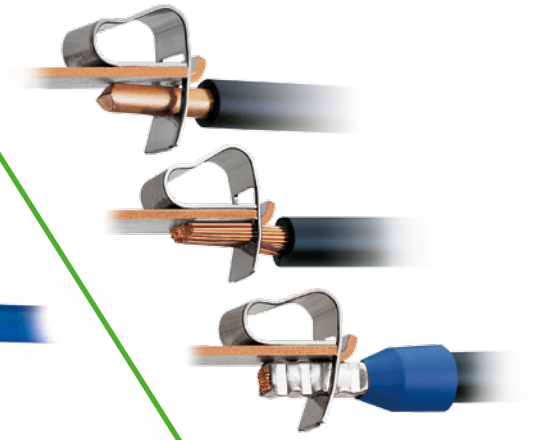

CAGE CLAMP® S

Универсальное соединение с «SPECIAL»
Откройте зажим, вставьте проводник, отпустите зажим – готово!
Зажмите одножильный проводник или проводник с наконечником просто вставив их - никакой рабочий инструмент не потребуется.

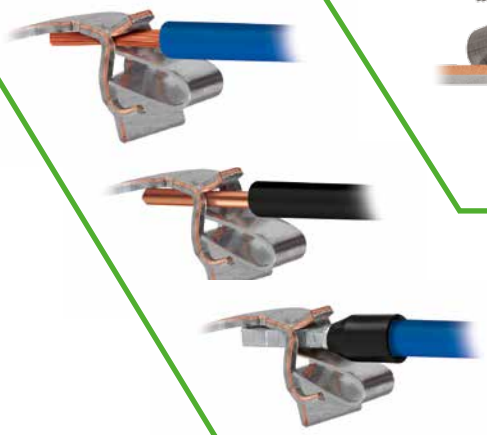

PUSH WIRE®

Соединение PUSH WIRE® для одножильных и многожильных проводников (в зависимости от используемой модели)
Монтаж без скручивания и без применения дополнительных инструментов для одножильных и жестких многожильных проводников – просто вставьте в зажим.

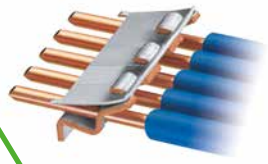

FIT CLAMP®

Метод врезного контакта (IDC)
Вставьте незачищенный проводник в зажим. Надавите на контакт IDC при помощи специального инструмента до упора.

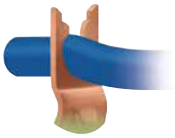

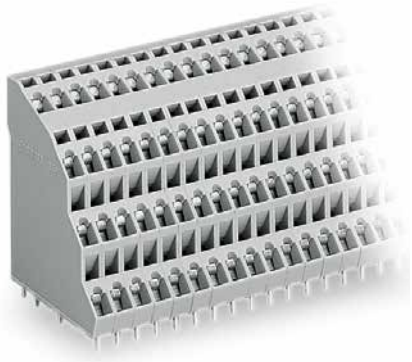







Модульные клеммы и клеммные колодки для печатных плат

Обзор продуктов по шагу контактов, см. стр. 4 – 7

	Номинальное сечение	Серии	Страницы
 **Модульные клеммы и клеммные колодки для печатных плат для которых необходимо использование отвертки, CAGE CLAMP®**	0,5 мм²/AWG 20	**233**	18 – 19
	2,5 мм²/AWG 12	**236**	20 – 25
	4; 6; 16 мм²/AWG 12, 10, 6	**745**	26 – 45
	2,5 мм²/AWG 12	**736**	46 – 53
	2,5 мм²/AWG 12	**737**	47 – 61
	2,5 мм²/AWG 12	**738**	62 – 65
	1,5; 2,5 мм²/AWG 14, 12	**739**	70 – 77
	2,5 мм²/AWG 12	**740**	78 – 79
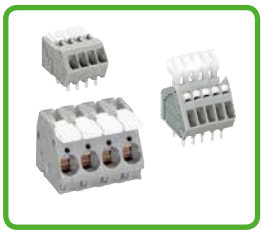 **Модульные клеммы и клеммные колодки для печатных плат с нажимными кнопками, блокирующими ползунками и защелками CAGE CLAMP®**	0,5 мм²/AWG 20	**218**	82 – 85
	0,5 мм²/AWG 20	**233**	88 – 89
	0,5 мм²/AWG 20	**234**	90 – 91
	2,5 мм²/AWG 12	**255**	94 – 97
	2,5 мм²/AWG 12	**256**	98 – 101
	2,5 мм²/AWG 12	**257**	102 – 105
	6 мм²/AWG 10	**2706**	106 – 109
	16 мм²/AWG 6	**2716**	110 – 113
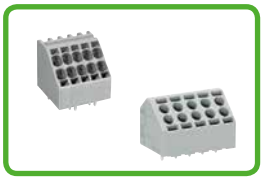 **Клеммные колодки для печатных плат, для которых необходимо использование отвертки CAGE CLAMP®S**	1,5 мм²/AWG 16	**816**	114 – 115
	10 мм²/AWG 8	**746**	116 – 117
 **Клеммные колодки для печатных плат с нажимными кнопками, CAGE CLAMP®S**	0,75 мм²/AWG 18	**2060**	118 – 119
	0,5; 1,5; 2,5 мм²/AWG 20, 16, 14	**250**	122 – 131
	0,75; 1,5 мм²/AWG 18, 16	**235**	132 – 139
	1,5 мм²/AWG 16	**2081**	140 – 143
	1,5 мм²/AWG 16	**805**	146 – 147
	2,5 мм²/AWG 12	**804**	148 – 149
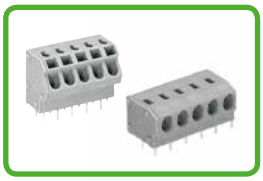 **Модульные клеммы и клеммные колодки для печатных плат для которых необходимо использование отвертки, PUSH WIRE®**	0,75; 1,5; 2,5 мм²/AWG 18, 16, 14	**235**	150 – 159
	2,5 мм²/AWG 12	**254**	162 – 165
	1,5 мм²/AWG 16	**253**	166 – 167
	1,5 мм²/AWG 16	**744**	168 – 169
	1,5 мм²/AWG 16	**251**	170 – 171
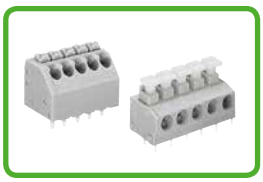 **Модульные клеммы и клеммные колодки для печатных плат с нажимными кнопками PUSH WIRE®**	0,5 мм²/AWG 20	**2080**	172 – 173
	1,5 мм²/AWG 16	**735**	174 – 177
	0,75; 1,5 мм²/AWG 18, 16	**235**	178 – 181
 **Клеммы с размыкателем, тестовые и измерительные клеммы для которых необходимо использование отвертки, CAGE CLAMP®**	2,5 мм²/AWG 12	**742**	184 – 195
 **Принадлежности для клемм на печатную плату**			196 – 199
Принадлежности, общие - раздел 10			524 – 546

Описание и порядок работы
Серии 233, 236, 736, 737, 738, 739, 740 и 745



Вставка проводника при помощи 3,5 мм отвертки. Поместить отвертку параллельно входу проводника.

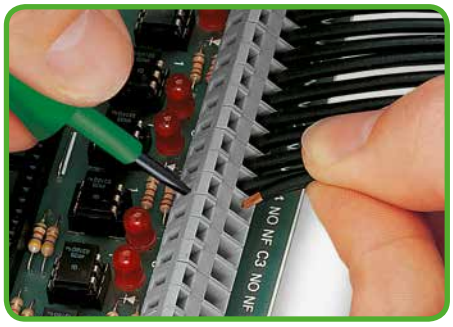

Вставка проводника при помощи 3,5 мм отвертки. Поместить отвертку перпендикулярно входу проводника.

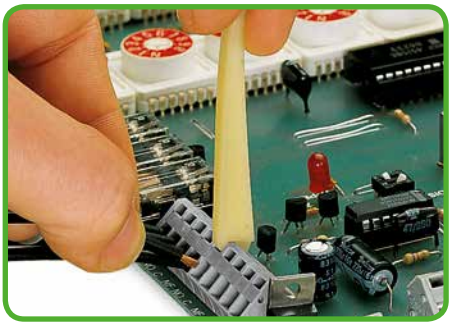

Вставка проводника при помощи специального инструмента.

Сочетание шагов контактов

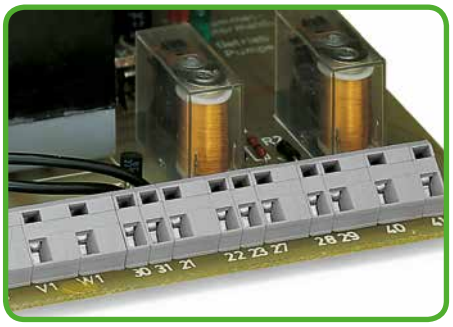

Сочетание клемм с различными шагами контактов.

Серия 736

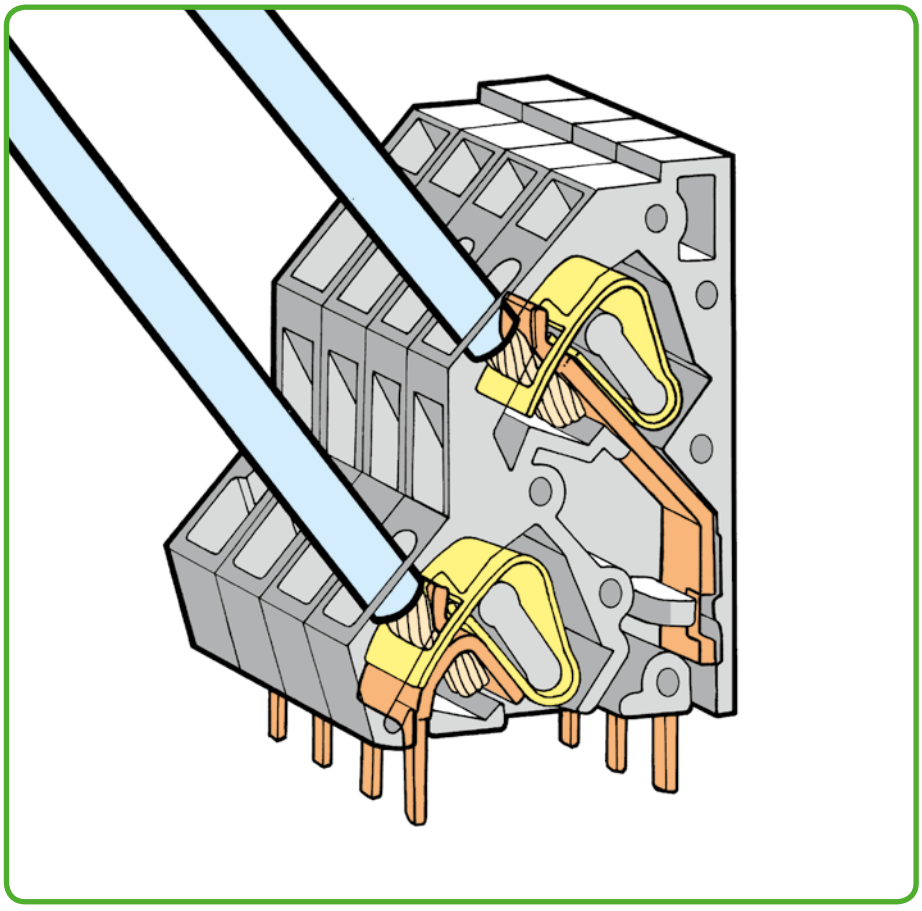

Компактная конфигурация



Клеммные колодки, размещенные друг за другом, экономят пространство – смещение их на половину шага контактов упрощает последовательное подключение на первом ряду.

Маркировка



Маркировка при помощи самоклеящихся полосок ...



... или непосредственная заводская печать.

Тестирование

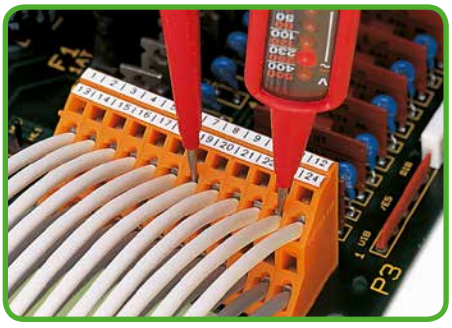

Тестирование при помощи зоны контактов над проводниками.



Зажим CAGE CLAMP® предназначен для следующих типов медных проводников:

одножильные



многожильные



тонкие многожильные

* Для алюминиевых проводников см. примечания в разделе 11.



Вставка проводника перпендикулярно движению отвертки – Серия 740.



Вставка проводника параллельно отвертке – Серия 739.

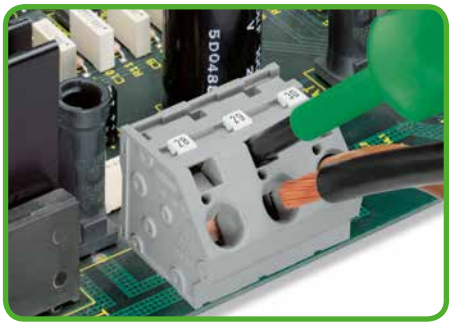

Вставка / извлечение проводника при помощи отвертки размером 5,5 мм – Серия 745, 16 мм².

Серия 745

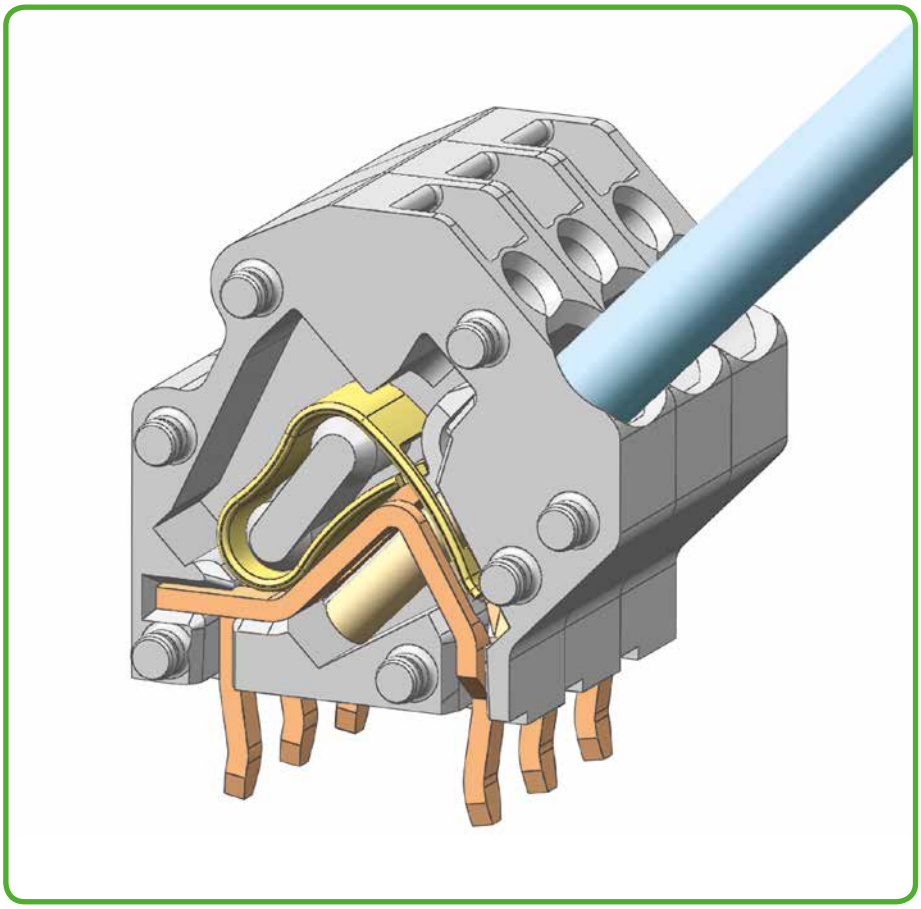



Чтобы вставить гребешковую перемычку, надавите на неё до упора при помощи отвертки – Серия 745.

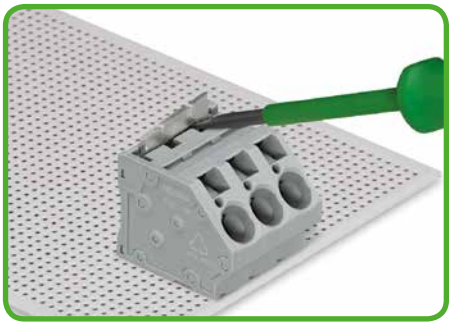

Чтобы удалить гребешковую перемычку, поднимите её при помощи отвертки – Серия 745.

Требования к пространству

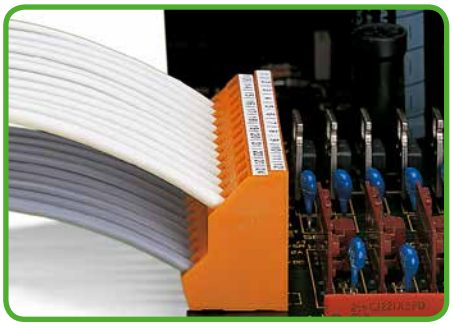

Не требуют много места благодаря конструкции с высокой плотностью
– двухуровневая клеммная колодка – Серия 736



с опрессованными жилами

Маркировка

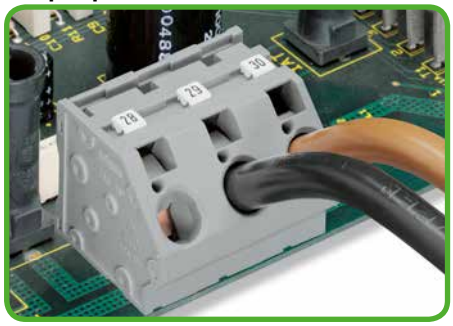

Маркировка при помощи миниатюрных маркеров WSB и WMB или
непосредственной заводской печати – Серия 745.



с наконечником

Тестирование

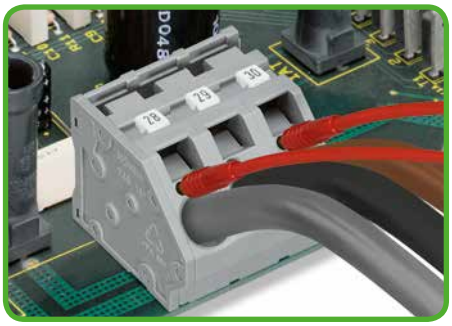

Тестирование при помощи тестового штекера – Серия 745.



со штифтовым наконечником

Клеммные колодки для печатных плат 0,5 мм²
Шаг контактов 2,5 мм, 2,54 мм
Серия 233

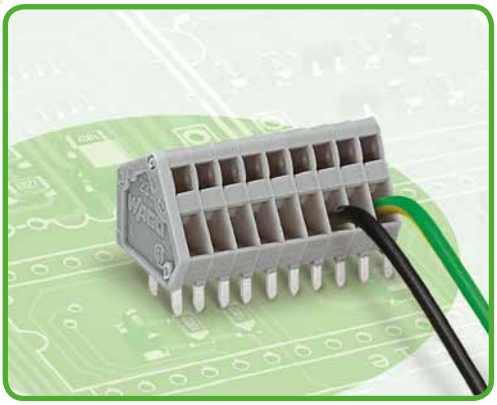

- Компактные клеммные колодки с соединением CAGE CLAMP®, применение отвертки параллельно или перпендикулярно вводу проводника
- Двойные выводы под пайку для обеспечения высокой механической стабильности
- Индивидуальные сочетания цветов
- Подробнее о Серии 233 с нажимными кнопками, см. стр. 89

Техническая информация::

Шаг контактов	2,5 мм / 0,098 дюйма			2,54 мм / 0,1 дюйма		
В соответствии с	МЭК/EN 60664-1			МЭК/EN 60664-1		
Категория перенапряжения	III	III	II	III	III	II
Степень загрязнения	3	2	2	3	2	2
Номинальное напряжение	63 В	160 В	320 В	63 В	160 В	320 В
Номинальное импульсное напряжение	2,5 кВ	2,5 кВ	2,5 кВ	2,5 кВ	2,5 кВ	2,5 кВ
Номинальный ток	6 А	6 А	6 А	6 А	6 А	6 А
Одобрения в соответствии с	UL/CSA			UL/CSA		
Группа UL 1059	B	C	D	B	C	D
Номинальное напряжение	150 В	–	–	150 В	–	–
Номинальный ток UL	4 А	–	–	4 А	–	–
Номинальный ток CSA	4 А	–	–	4 А	–	–

Кривая допустимых токов

Шаг контактов: 2,5 мм / Размер проводника: 0,5 мм² «f-st»
На основании: EN 60512-5-2 / Коэффициент преобразователя: 1

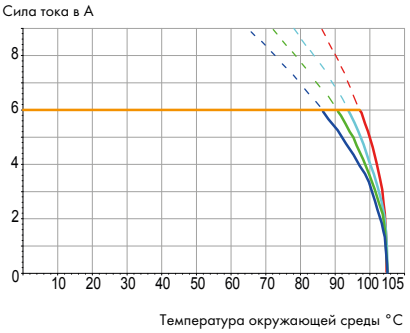

Информация о проводнике и выводах под пайку:

Технология соединения	CAGE CLAMP®
Размер проводника: одножил.	0,08 – 0,5 мм² *
Размер проводника: тонкопров.	0,08 – 0,5 мм² *
Размер проводника: тонкопров.	0,25 мм² (с изолированным наконечником)
Размер проводника: тонкопров.	0,25 мм² (с неизолированным наконечником)
AWG	28 – 20
Длина снятия изоляции	5 – 6 мм / 0,20 – 0,24 дюйма
Угол ввода проводника	30° к печатной плате
Вывод под пайку: длина/ширина	4 мм / 0,5 x 0,75 мм
Вывод под пайку: диаметр сверления	$1{,}1^{+0{,}1}$ мм

Данные о материалах::

Группа материалов:	I
Изоляционный материал	Полиамид 6.6 (PA 6.6)
Класс воспламеняемости по UL 94	V0
Нижняя/верхняя границы температуры	-60°C / +105°C
Материал зажимной пружины	Хромникелиевая пружинная сталь (CrNi)
Материал контактов	Электролитическая медь (E_{Cu})
Контактное покрытие	с лужением

Принадлежности, серия 233 **Стр.:**

Маркировочные принадлежности	540 – 543
Рабочие инструменты	526 – 528

* Возможен монтаж проводников 0,75 мм² / AWG 18; однако диаметр изоляции не позволяет монтировать зажимы в один ряд.

Клеммные колодки для печатных плат 0,5 мм²

Шаг контактов 2,5 мм / 0,098 дюйма		Шаг контактов 2,54 мм / 0,1 дюйма		
0,08 – 0,5 мм²	AWG 28 – 20	0,08 – 0,5 мм²	AWG 28 – 20	
160 В / 2,5 кВ / 2, 6 А	150 В / 4 А	160 В / 2,5 кВ / 2, 6 А	150 В / 4 А	





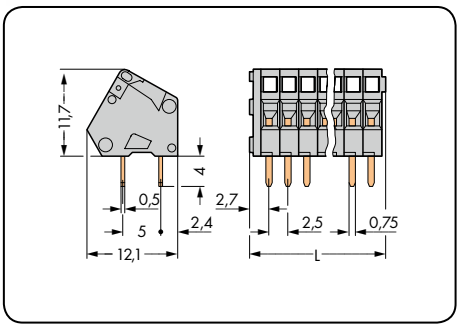

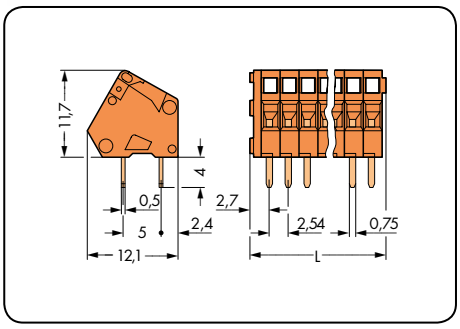

L = (кол-во полюсов x шаг контактов) + 2,3 мм

Кол-во пол.	Артикул	Упак. единица
Клеммная колодка, 2 вывода под пайку/полюс под пайку, серая		
2	**233-102**	600 (6 x 100)
3	**233-103**	500 (4 x 125)
4	**233-104**	400 (4 x 100)
5	**233-105**	340 (4 x 85)
6	**233-106**	280 (4 x 70)
7	**233-107**	240 (4 x 60)
8	**233-108**	220 (4 x 55)
9	**233-109**	200 (4 x 50)
10	**233-110**	180 (4 x 45)
12	**233-112**	140 (4 x 35)
16	**233-116**	100 (4 x 25)
24	**233-124**	80 (4 x 20)
Артикул Суффикс: Цветные клеммные колодки (объем выпуска и цены зависят от количества)		
светло-зеленые	...-.../000-017	
красные	...-.../000-005	
зеленые	...-.../000-023	
Пример заказа:		
Клеммная колодка, шаг контактов 2,5 мм		
8-полюсная, зеленая: **233-108/000-023**		

Кол-во пол.	Артикул	Упак. единица
Клеммная колодка, 2 вывода под пайку/полюс, оранжевая		
2	**233-402**	600 (6 x 100)
3	**233-403**	500 (4 x 125)
4	**233-404**	400 (4 x 100)
5	**233-405**	340 (4 x 85)
6	**233-406**	280 (4 x 70)
7	**233-407**	240 (4 x 60)
8	**233-408**	220 (4 x 55)
9	**233-409**	200 (4 x 50)
10	**233-410**	180 (4 x 45)
12	**233-412**	140 (4 x 35)
16	**233-416**	100 (4 x 25)
24	**233-424**	80 (4 x 20)
Артикул Суффикс: Цветные клеммные колодки (объем выпуска и цены зависят от количества)		
желтые	...-.../000-002	
черные	...-.../000-004	
синие	...-.../000-006	
коричневые	...-.../000-014	
Пример заказа:		
Клеммная колодка, шаг контактов 2,54 мм		
8-полюсная, зеленая: **233-408/000-014**		

По вопросам другой длины, цветов, цветных клеммных колодок или непосредственной маркировки обращайтесь к производителю.

Модульные клеммы для печатных плат 2,5 мм²
Шаг контактов 5/5,08 мм, 7,5/7,62 мм, 10/10,16 мм
Серия 236



- Модульные клеммы с соединением CAGE CLAMP®, применение отвертки пареллельно или перпендикулярно вводу проводника
- Ⓔx аттестация исполнения Ex e (повышенная безопасность)
- Для сборки индивидуальной клеммной колодки
- Специальные инструменты для заводского монтажа
- Угол ввода проводника 45° обеспечивает широкий спектр применений и вариантов монтажа
- Установите шаг контактов в мм или дюймах либо сжав клеммные колодки плотнее, либо разделяя их

Техническая информация::

Шаг контактов	5 - 5,08 мм / 0,2 дюйма			7,5 / 7,62 мм 0,3 дюйма			10 - 10,16 мм / 0,4 дюйма		
В соответствии с	МЭК/EN 60664-1			МЭК/EN 60664-1			МЭК/EN 60664-1		
Категория перенапряжения	III	III	II	III	III	II	III	III	II
Степень загрязнения	3	2	2	3	2	2	3	2	2
Номинальное напряжение	250 В	320 В	630 В	400 В	630 В	1000 В	630 В	1000 В	1000 В
Номинальное импульсное напряжение	4 кВ	4 кВ	4 кВ	6 кВ	6 кВ	6 кВ	8 кВ	8 кВ	8 кВ
Номинальный ток	24 А	24 А	24 А	24 А	24 А	24 А	24 А	24 А	24 А
Одобрения в соответствии с	UL/CSA			UL/CSA			UL/CSA		
Группа UL 1059	B	C	D	B	C	D	B	C	D
Номинальное напряжение	300 В	–	300 В	300 В	–	300 В	300 В	–	300 В
Номинальный ток UL	15 А	–	10 А	15 А	–	10 А	15 А	–	10 А
Номинальный ток CSA	15 А	–	10 А	15 А	–	10 А	15 А	–	10 А

Кривая допустимых токов

Шаг контактов: 5 мм / Размер проводника: 2,5 мм² «f-st»
На основании: EN 60512-5-2 / Коэффициент преобразователя: 1

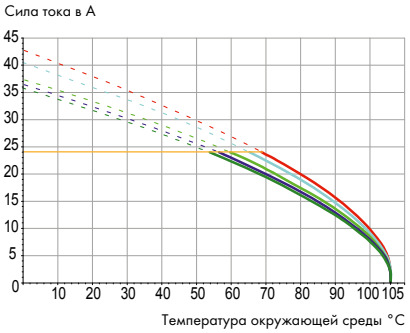

Информация о проводнике и выводах под пайку:

Технология соединения	CAGE CLAMP®	
Размер проводника: одножил.	0,08 – 2,5 мм²	
Размер проводника: тонкопров.	0,08 – 2,5 мм²	
Размер проводника: тонкопров.	0,25 – 1,5 мм²	(с изолированным наконечником)
Размер проводника: тонкопров.	0,25 – 1,5 мм²	(с неизолированным наконечником)
AWG	28 – 12	(12: THHN, THWN)
Длина снятия изоляции	5 – 6 мм / 0,20 – 0,24 дюйма	
Угол ввода проводника	45° к печатной плате	
Вывод под пайку: длина/ширина	4 (3,6; 5,5) мм / 0,7 x 0,7 мм	
Вывод под пайку: диаметр сверления	$1,1^{+0,1}$ мм	

Данные о материалах::

Группа материалов:	I
Изоляционный материал	Полиамид 6.6 (PA 6.6)
Класс воспламеняемости по UL 94	V0
Нижняя/верхняя границы температуры	-60°C / +105°C
Материал зажимной пружины	Хромникелиевая пружинная сталь (CrNi)
Материал контактов	Электролитическая медь (E_{Cu})
Контактное покрытие	с лужением

Принадлежности для серии 236: **Стр.:**

Маркировочные принадлежности	540 – 543
Рабочие инструменты	526 – 528
Объединяющие колодки	67 – 69
Модули тестовых штекеров	198

Техническая информация об исполнении Ex e II (4)

Шаг контактов	5 - 5,08 мм / 0,2 дюйма	7,5/7,62 мм 0,3 дюйма	10 - 10,16 мм / 0,4 дюйма
В соответствии с	**ATEX:** PTB 06 ATEX 1061 U **IECEx:** PTB 06.0042 U		
Номинальное напряжение	176 В	275 В	440 В
Номинальный ток	16 А	16 А	16 А

Модульные клеммы для печатных плат 2,5 мм²

Шаг контактов 5/5,08 мм / 0,2 дюйма		Шаг контактов 7,5/7,62 мм / 0,3 дюйма		Шаг контактов 10/10,16 мм / 0,4 дюйма	
0,08 – 2,5 мм²	AWG 28 – 12	0,08 – 2,5 мм²	AWG 28 – 12	0,08 – 2,5 мм²	AWG 28 – 12
320 В / 4 кВ / 2, 24 А	300 В / 10 А	630 В / 6 кВ / 2, 24 А	300 В / 10 А	1000 В / 8 кВ / 2, 24 А	300 В / 10 А







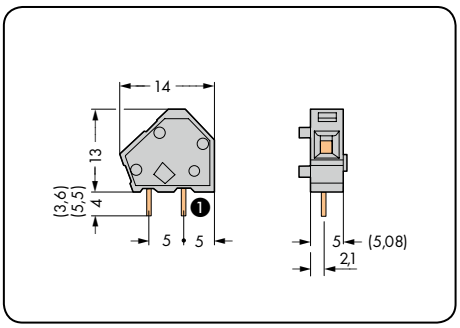

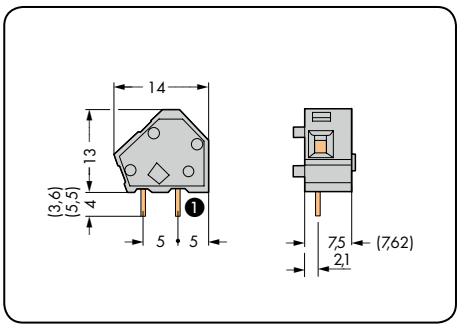

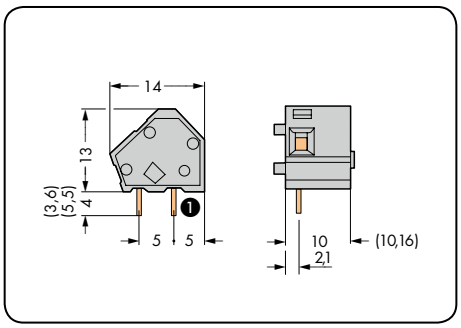

❶ Расположение выводов под пайку для модульной клеммы

Цвет	Артикул	Артикул	Упак. единица
Модульные клеммы			
1 вывод под пайку/полюс		**2 вывода под пайку/полюс**	
серые	**236-101**	**236-401**	600 (6 x 100)
красные	**236-710**	**236-740**	600 (6 x 100)
желтые	**236-711**	**236-741**	600 (6 x 100)
темно-серые	**236-712**	**236-742**	600 (6 x 100)
светло-серые	**236-713**	**236-743**	600 (6 x 100)
синие	**236-714**	**236-744**	600 (6 x 100)
зеленые	**236-715**	**236-745**	600 (6 x 100)
оранжевые	**236-716**	**236-746**	600 (6 x 100)
светло-зеленые	**236-717**	**236-747**	600 (6 x 100)
фиолетовые	**236-894**	**236-891**	600 (6 x 100)
черные	**236-854**	**236-851**	600 (6 x 100)
коричневые	**236-884**	**236-881**	600 (6 x 100)
Ex e II	**236-743/999-950**		

Цвет	Артикул	Артикул	Упак. единица
Модульные клеммы			
1 вывод под пайку/полюс		**2 вывода под пайку/полюс**	
серые	**236-201**	**236-501**	400 (4 x 100)
темно-серые	**236-722**	**236-752**	400 (4 x 100)
светло-серые	**236-723**	**236-753**	400 (4 x 100)
❶ синие	**236-724**	**236-754**	400 (4 x 100)
зеленые	**236-725**	**236-755**	400 (4 x 100)
оранжевые	**236-726**	**236-756**	400 (4 x 100)
светло-зеленые	**236-727**	**236-757**	400 (4 x 100)
черные	**236-855**	**236-852**	400 (4 x 100)
коричневые	**236-885**	**236-882**	400 (4 x 100)
Ex e II	**236-753/999-950**		
❶ Подходит для применений Ex i			

Цвет	Артикул	Артикул	Упак. единица
Модульные клеммы			
1 вывод под пайку/полюс		**2 вывода под пайку/полюс**	
серые	**236-301**	**236-601**	300 (3 x 100)
темно-серые	**236-732**	**236-762**	300 (3 x 100)
светло-серые	**236-733**	**236-763**	300 (3 x 100)
❶ синие	**236-734**	**236-764**	300 (3 x 100)
зеленые	**236-735**	**236-765**	300 (3 x 100)
оранжевые	**236-736**	**236-766**	300 (3 x 100)
светло-зеленые	**236-737**	**236-767**	300 (3 x 100)
черные	**236-856**	**236-853**	300 (3 x 100)
Ex e II	**236-763/999-950**		
❶ Подходит для применений Ex i			

Суффикс артикула для 2 выводов под пайку/полюс, выводы под пайку длиной 3,6 мм: ...-.../334-000

Суффикс артикула для 2 выводов под пайку/полюс, выводы под пайку длиной 5,5 мм: ...-.../332-000

Торцевые пластины для Серии 236,

защелкивающиеся,
толщина 1 мм /
0,039 дюймов



Цвет	Артикул	Упак. единица
серые	**236-100**	100
темно-серые	**236-200**	100
светло-серые	**236-300**	100
синие	**236-400**	100
зеленые	**236-500**	100
оранжевые	**236-600**	100
светло-зеленые	**236-700**	100
красные	**236-800**	100
черные	**236-850**	100

Другие цвета — по запросу

Клеммные колодки для печатных плат 2,5 мм²
Шаг контактов 5/5,08 мм, 7,5/7,62 мм, 10/10,16 мм
Серия 236

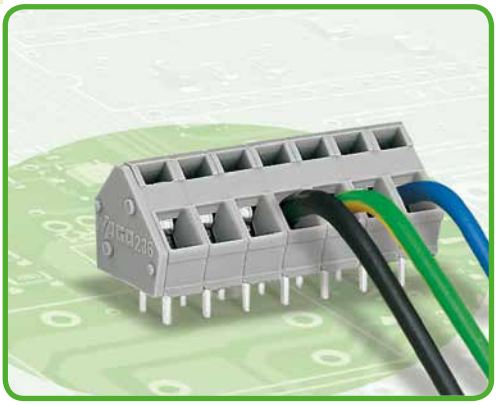

- Клеммные колодки с соединением CAGE CLAMP®, применение отвертки параллельно или перпендикулярно вводу проводника
- Ex исполнения с аттестацией Ex e (повышенная безопасность)
- Разноцветные клеммные колодки заводской сборки
- Рабочие инструменты для заводского монтажа
- Угол ввода проводника 45° обеспечивает широкий спектр применений и вариантов монтажа
- Установите шаг контактов в мм или дюймах, либо сжав клеммные колодки вместе, либо их разделением

Техническая информация:

Шаг контактов	5 - 5,08 мм / 0,2 дюйма			7,5/7,62 мм 0,3 дюйма			10 - 10,16 мм / 0,4 дюйма		
В соответствии с	МЭК/EN 60664-1			МЭК/EN 60664-1			МЭК/EN 60664-1		
Категория перенапряжения	III	III	II	III	III	II	III	III	II
Степень загрязнения	3	2	2	3	2	2	3	2	2
Номинальное напряжение	250 В	320 В	630 В	400 В	630 В	1000 В	630 В	1000 В	1000 В
Номинальное импульсное напряжение	4 кВ	4 кВ	4 кВ	6 кВ	6 кВ	6 кВ	8 кВ	8 кВ	8 кВ
Номинальный ток	24 А	24 А	24 А	24 А	24 А	24 А	24 А	24 А	24 А
Одобрения в соответствии с	UL/CSA			UL/CSA			UL/CSA		
Группа UL 1059	B	C	D	B	C	D	B	C	D
Номинальное напряжение	300 В	–	300 В	300 В	–	300 В	300 В	–	300 В
Номинальный ток UL	15 А	–	10 А	15 А	–	10 А	15 А	–	10 А
Номинальный ток CSA	15 А	–	10 А	15 А	–	10 А	15 А	–	10 А

Кривая допустимой токовой нагрузки

Шаг контактов: 5 мм / Размер проводника: 2,5 мм² «f-st»
На основании: EN 60512-5-2 / Коэффициент преобразователя: 1

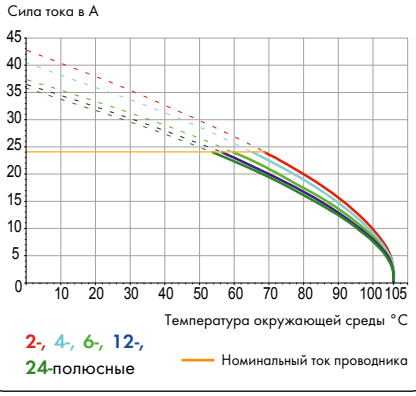

Информация о проводнике и выводах под пайку

Технология соединения	CAGE CLAMP®	
Размер проводника: одножил.	0,08 – 2,5 мм²	
Размер проводника: тонкопров.	0,08 – 2,5 мм²	
Размер проводника: тонкопров.	0,25 – 1,5 мм²	(с изолированным наконечником)
Размер проводника: тонкопров.	0,25 – 1,5 мм²	(с неизолированным наконечником)
AWG	28 – 12	(12: THHN, THWN)
Длина снятия изоляции	5 – 6 мм / 0,20 – 0,24 дюйма	
Угол ввода проводника	45° к печатной плате	
Вывод под пайку: длина/ширина	4 (3,6; 5,5) мм / 0,7 x 0,7 мм	
Вывод под пайку: диаметр сверления	$1,1^{+0,1}$ мм	

Данные о материалах:

Группа материалов:	I
Изоляционный материал	Полиамид 6.6 (PA 6.6)
Класс воспламеняемости по UL 94	V0
Нижняя/верхняя границы температуры	-60°C / +105°C
Материал зажимной пружины	Хромникелиевая пружинная сталь (CrNi)
Материал контактов	Электролитическая медь (E_{Cu})
Контактное покрытие	с лужением

Принадлежности, серия 236 **Стр.**

Маркировочные принадлежности	540 – 543
Рабочие инструменты	526 – 528
Объединяющие колодки	67 – 69
Модули тестовых штекеров	198

Техническая информация об исполнениях Ex e II (4):

Шаг контактов	5 - 5,08 мм / 0,2 дюйма	7,5/7,62 мм 0,3 дюйма	10 - 10,16 мм / 0,4 дюйма
В соответствии с	**ATEX:** PTB 06 ATEX 1061 U **IECEx:** PTB 06.0042 U		
Номинальное напряжение	176 В	275 В	440 В
Номинальный ток	16 А	16 А	16 А

Клеммные колодки для печатных плат 2,5 мм²

Шаг контактов 5/5,08 мм / 0,2 дюйма		Шаг контактов 7,5/7,62 мм / 0,3 дюйма		Шаг контактов 10/10,16 мм / 0,4 дюйма	
0,08 – 2,5 мм²	AWG 28 – 12	0,08 – 2,5 мм²	AWG 28 – 12	0,08 – 2,5 мм²	AWG 28 – 12
320 В / 4 кВ / 2, 24 А	300 В / 10 А	630 В / 6 кВ / 2, 24 А	300 В / 10 А	1000 В / 8 кВ / 2, 24 А	300 В / 10 А



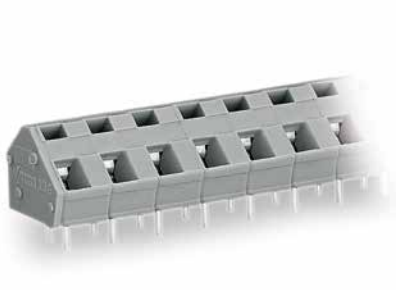



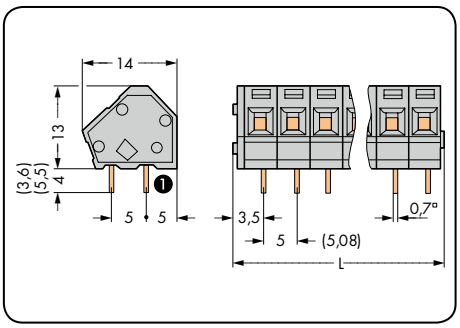

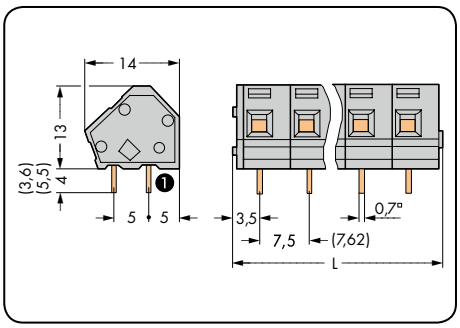

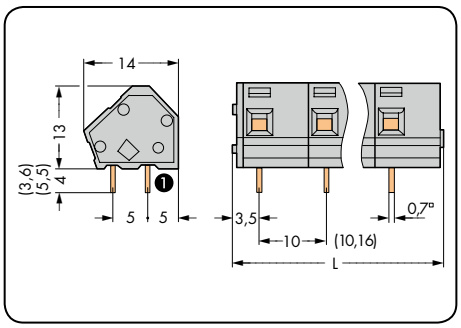

L = (кол-во полюсов x шаг контактов) + 2,3 мм
❶ Расположение вывода под пайку для модульной клеммы с 1 выводом под пайку (задняя сторона)

Кол-во пол.	Артикул	Артикул	Упак. единица
Клеммная колодка, 2 вывода под пайку/полюс, серая			
1 вывод под пайку/полюс		2 вывода под пайку/полюс	
2	**236-102**	**236-402**	420 (4 x 105)
3	**236-103**	**236-403**	280 (4 x 70)
4	**236-104**	**236-404**	220 (4 x 55)
6	**236-106**	**236-406**	140 (4 x 35)
8	**236-108**	**236-408**	100 (4 x 25)
12	**236-112**	**236-412**	80 (4 x 20)
16	**236-116**	**236-416**	60 (4 x 15)
24	**236-124**	**236-424**	40 (4 x 10)
36	**236-136**	**236-436**	20 (4 x 5)
48	**236-148**	**236-448**	20 (4 x 5)

Кол-во пол.	Артикул	Артикул	Упак. единица
Клеммная колодка, 2 вывода под пайку/полюс, серая			
1 вывод под пайку/полюс		2 вывода под пайку/полюс	
2	**236-202**	**236-502**	280 (4 x 70)
3	**236-203**	**236-503**	200 (4 x 50)
4	**236-204**	**236-504**	140 (4 x 35)
6	**236-206**	**236-506**	100 (4 x 25)
8	**236-208**	**236-508**	80 (4 x 20)
12	**236-212**	**236-512**	40 (4 x 10)
16	**236-216**	**236-516**	40 (4 x 10)
24	**236-224**	**236-524**	20 (4 x 5)

Кол-во пол.	Артикул	Артикул	Упак. единица
Клеммная колодка, 2 вывода под пайку/полюс, серая			
1 вывод под пайку/полюс		2 вывода под пайку/полюс	
2	**236-302**	**236-602**	200 (4 x 50)
3	**236-303**	**236-603**	140 (4 x 35)
4	**236-304**	**236-604**	100 (4 x 25)
6	**236-306**	**236-606**	80 (4 x 20)
8	**236-308**	**236-608**	60 (4 x 15)
12	**236-312**	**236-612**	40 (4 x 10)
16	**236-316**	**236-616**	20 (4 x 5)
24	**236-324**	**236-624**	20 (4 x 5)

Суффикс артикула для 2 выводов под пайку/полюс, выводы под пайку 3,6 мм: ...-.../334-000
Суффикс артикула для 2 выводов под пайку/полюс, выводы под пайку 5,5 мм: ...-.../332-000

Суффиксы артикулов для исполнений Ex e II и Ex i:

		Пример заказа:
○ Ex e II	.../000-009/999-950 (исполнение Ex e II только для клеммных колодок для печатных плат с 2 выводами под пайку/полюс)	Клеммная колодка, шаг контактов 10/10,16 мм,
❶ Ex i	.../000-006 (только для шагов контактов 7,5/7,62 мм и 10/10,16 мм)	8-полюсная, Ex e II: **236-608/000-009/999-950**

Суффиксы артикулов для цветных клеммных колодок:
(Объем выпуска и цены зависят от количества заказа)

● черные	.../000-004	**Пример заказа:**
❶ синие	.../000-006	Клеммная колодка, шаг контактов 5/5,08 мм
● темно-серые	.../000-008	2 вывода под пайку/полюс
○ светло-серые	.../000-009	8-полюсная, оранжевая: **236-408/000-012**
● оранжевые	.../000-012	
● светло-зеленые	.../000-017	
● зеленые	.../000-023	



По вопросам другой длины, цветов, цветных клеммных колодок или непосредственной маркировки обращайтесь к производителю.

WAGO®

Клеммные колодки для печатных плат 2,5 мм², THR (пайка оплавлением припоя*)
Шаг контактов 5 мм
Серия 236

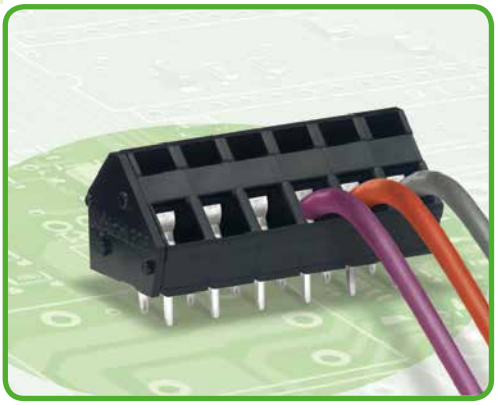

- Клеммные колодки из жароустойчивого пластика подходят для пайки оплавлением припоя
- Упаковка в ленте на бобине
- Двойные выводы под пайку для высокого уровня механической стабильности

Техническая информация:

Шаг контактов	**5 мм / 0,197 дюйма**		
В соответствии с	**МЭК/EN 60664-1**		
Категория перенапряжения	III	III	II
Степень загрязнения	3	2	2
Номинальное напряжение	200 В	320 В	320 В
Номинальное импульсное напряжение	4 кВ	4 кВ	4 кВ
Номинальный ток	24 А	24 А	24 А
Одобрения в соответствии с	**UL/CSA**		
Группа UL 1059	B	C	D
Номинальное напряжение	300 В	–	300 В
Номинальный ток UL	15 А	–	10 А
Номинальный ток CSA	15 А	–	10 А

Кривая допустимой токовой нагрузки

Шаг контактов: 5 мм / Размер проводника: 2,5 мм² «f-st»
На основании: EN 60512-5-2 / Коэффициент преобразователя: 1

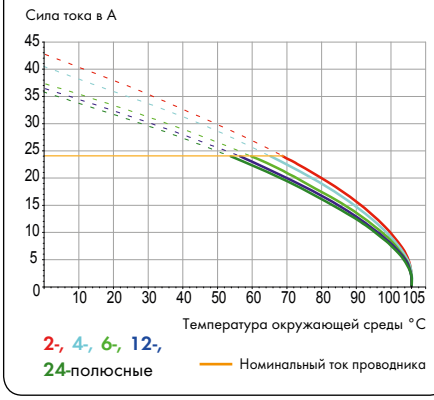

Информация о проводнике и выводах под пайку

Технология соединения	CAGE CLAMP®	
Размер проводника: одножил.	0,08 – 2,5 мм²	
Размер проводника: тонкопров.	0,08 – 2,5 мм²	
Размер проводника: тонкопров.	0,25 – 1,5 мм²	(с изолированным наконечником)
Размер проводника: тонкопров.	0,25 – 1,5 мм²	(с неизолированным наконечником)
AWG	28 – 12	(12: THHN, THWN)
Длина снятия изоляции	5 – 6 мм / 0,20 – 0,24 дюйма	
Угол ввода проводника	45° к печатной плате	
Вывод под пайку: длина/ширина	3,6 мм / 0,7 x 0,7 мм	
Вывод под пайку: металлизированное отверстие	Ø $1{,}1^{+0{,}1}$ мм	

Данные о материалах:

Группа материалов:	III a
Изоляционный материал	Полиамид 4.6 (PA 4.6)
Класс воспламеняемости по UL 94	V2
Нижняя/верхняя границы температуры	-60°C / +115°C
Материал зажимной пружины	Хромникелиевая пружинная сталь (CrNi)
Материал контактов	Электролитическая медь (E_{Cu})
Контактное покрытие	с лужением

Принадлежности, серия 236 **Стр.**

Маркировочные принадлежности	540 – 543
Рабочие инструменты	526 – 528
Модули тестовых штекеров	198

Клеммные колодки для печатных плат 2,5 мм², THR

Шаг контактов 5 мм / 0,197 дюйма		Клеммные колодки в ленте на бобине Шаг контактов 5 мм / 0,197 дюйма		
0,08 – 2,5 мм²	AWG 28 – 12	0,08 – 2,5 мм²	AWG 28 – 12	
320 В / 4 кВ / 2, 24 А	300 В / 10 А	320 В / 4 кВ / 2, 24 А	300 В / 10 А	

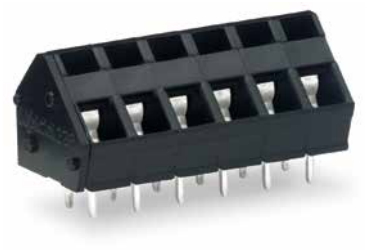



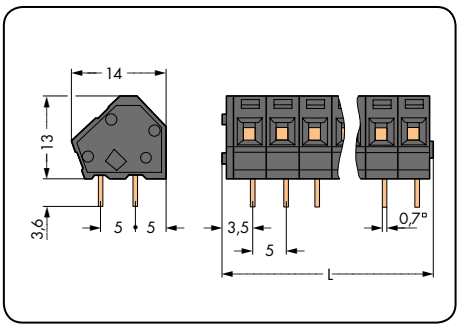

L = (кол-во полюсов x шаг контактов) + 2,3 мм

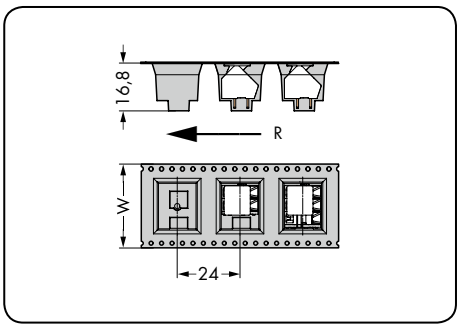

W= Ширина ленты
R = Направление подачи

Кол-во пол.	Артикул	Упак. единица
Клеммная колодка, THR, **2 вывода под пайку/полюс,** черная		
2	**236-402/334-604**	420 (4 x 105)
3	**236-403/334-604**	280 (4 x 70)
4	**236-404/334-604**	220 (4 x 55)
5	**236-405/334-604**	180 (4 x 45)
6	**236-406/334-604**	140 (4 x 35)

Кол-во пол.	Артикул	W
Клеммные колодки с дополнительной вакуумной присоской в ленте на бобине по МЭК 60286-3, черные		
		мм
2	**236-402/334-604/997-405**	32
3	**236-403/334-604/997-405**	32
4	**236-404/334-604/997-406**	44
5	**236-405/334-604/997-406**	44
6	**236-406/334-604/997-406**	44
Диаметр бобины: 330 мм, 120 деталей на бобину		

По вопросам другой длины или прямой маркировки обращайтесь к производителю.

Модульные клеммы для печатных плат 4 мм²
Шаг контактов 5 мм
Серия 745



- Модульные клеммы для печатных плат с соединением CAGE CLAMP®, монтаж проводников при помощи отвертки, для индивидуальной сборки клеммных колодок
- Ex исполнения с аттестацией Ex e (повышенная безопасность)
- Разделители для применений с высоким напряжением
- Двойные выводы под пайку для высокого уровня механической стабильности
- Компактное расположение клеммных колодок друг за другом
- Встроенные тестовые порты

Техническая информация:

Шаг контактов	**5 мм / 0,197 дюйма**			
В соответствии с	**МЭК/EN 60664-1**			
Категория перенапряжения	III	III	II	
Степень загрязнения	3	2	2	
Номинальное напряжение	320 В	320 В	630 В	
Номинальное импульсное напряжение	4 кВ	4 кВ	4 кВ	
Номинальный ток	32 А	32 А	32 А	
Одобрения в соответствии с	**UL/CSA**			
Группа UL 1059	B	C	D	
Номинальное напряжение	300 В	–	300 В	
Номинальный ток UL	20 А	–	10 А	
Номинальный ток CSA	20 А	–	10 А	

Кривая допустимой токовой нагрузки

Шаг контактов: 5 мм / Размер проводника: 4 мм² «f-st»
На основании: EN 60512-5-2 / Коэффициент преобразователя: 1

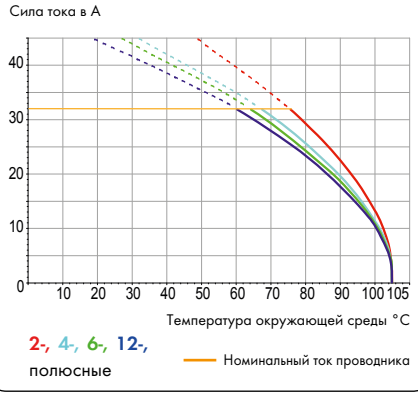

Информация о проводнике и выводах под пайку

Технология соединения	CAGE CLAMP®	
Размер проводника: одножил.	0,08 – 4 мм²	
Размер проводника: тонкопров.	0,08 – 4 мм²	
Размер проводника: тонкопров.	0,25 – 2,5 мм²	(с изолированным наконечником)
Размер проводника: тонкопров.	0,25 – 2,5 мм²	(с неизолированным наконечником)
AWG	28 – 12	
Длина снятия изоляции	8 – 9 мм / 0,31 – 0,35 дюйма	
Угол ввода проводника	45° к печатной плате	
Вывод под пайку: длина/ширина	4 мм / 0,8 x 1,2 мм	
Вывод под пайку: диаметр сверления	$1,5^{+0,1}$ мм	

Данные о материалах:

Группа материалов:	I
Изоляционный материал	Полиамид 6.6 (PA 6.6)
Класс воспламеняемости по UL 94	V0
Нижняя/верхняя границы температуры	-60°C / +105°C
Материал зажимной пружины	Хромникелиевая пружинная сталь (CrNi)
Материал контактов	Электролитическая медь (E_{Cu})
Контактное покрытие	с лужением

Принадлежности, серия 745

	Стр.
Маркировочные принадлежности	540 – 543
Рабочие инструменты	526 – 528
Тестовые штекеры	538

Техническая информация об исполнениях Ex e II (4):

Шаг контактов	**5 мм / 0,197 дюйма**		
В соответствии с **ATEX:** PTB 06 ATEX 1014 U **IECEx:** IECEx PTB 06.0039 U			
Номинальное напряжение	176 В		
Номинальный ток	27 А		

Примечание по аттестации UL для 600 В:
Вход проводника подходит для полевого и заводского монтажа и отвечает требованиям по размещению для 600 В стандарта UL (Группа C).
Выводы под пайку подходят только для заводского монтажа. Пригодность и расположение должны оцениваться на устройствах конечного пользования на основании соответствующего стандарта для конечного продукта.

Модульные клеммы для печатных плат 4 мм²

Шаг контактов 5 мм / 0,197 дюйма			
0,08 – 4 мм² 320 В / 4 кВ / 2, 32 А	AWG 28 – 12 300 В / 10 А		



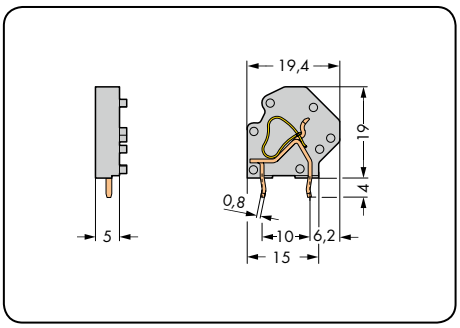

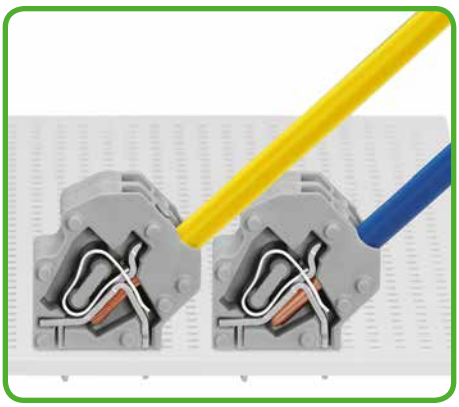

Экономия пространства: 2 клеммные колодки, расположенные друг за другом.

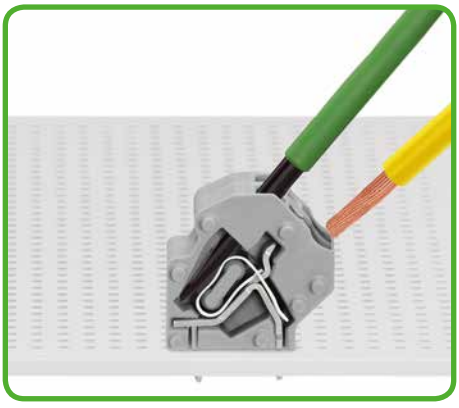

Вставка проводника при помощи отвертки 3,5 мм.



Измерение при помощи тестового штекера Ø 2 мм.

Цвет	Артикул	Упак. единица
Модульная клемма, 2 вывода под пайку/полюс		
серые	**745-3801**	200
светло-серые	**745-3803**	200
синие	**745-3804**	200
желто-зеленые	**745-3807**	200
светло-зеленые	**745-3808**	200
Ex e II	**745-3803/999-950**	200

Принадлежности	Артикул	Упак. единица
Разделитель для увеличения шага контактов, толщина 2,5 мм, серый		
	**745-3138**	200 (4 x 50)

Торцевые пластины, серия 745		Артикул	Упак. единица
	серые	**745-3100**	1000 (10 x 100)
	синие	**745-3100/000-006**	1000 (10 x 100)
	светло-серые	**745-3100/000-009**	1000 (10 x 100)
	желто-зеленые	**745-3100/000-016**	1000 (10 x 100)
	светло-зеленые	**745-3100/000-017**	1000 (10 x 100)

Другие цвета — по запросу

Клеммные колодки для печатных плат 4 мм²
Шаг контактов 5 мм, 7,5 мм
Серия 745

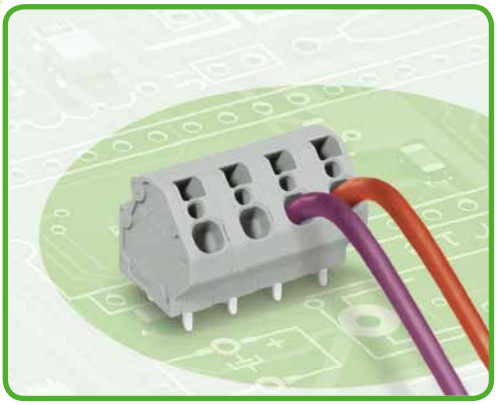

- Клеммные колодки с соединением CAGE CLAMP®, монтаж проводников при помощи отвертки
- Ⓔx исполнения с аттестацией Ex e (повышенная безопасность)
- Компактное расположение клеммных колодок друг за другом
- Индивидуальные комбинации цветов
- Двойные выводы под пайку для высокого уровня механической стабильности
- Встроенные тестовые порты

Техническая информация:

Шаг контактов	5 мм / 0,197 дюйма			7,5 мм / 0,295 дюйма			
В соответствии с	МЭК/EN 60664-1			МЭК/EN 60664-1			
Категория перенапряжения	III	III	II	III	III	II	
Степень загрязнения	3	2	2	3	2	2	
Номинальное напряжение	320 В	320 В	630 В	500 В	630 В	1000 В	
Номинальное импульсное напряжение	4 кВ	4 кВ	4 кВ	6 кВ	6 кВ	6 кВ	
Номинальный ток	32 А	32 А	32 А	32 А	32 А	32 А	
Одобрения в соответствии с	UL/CSA			UL/CSA			
Группа UL 1059	B	C	D	B	C	D	
Номинальное напряжение	300 В	–	300 В	300 В	150 В	300 В	
Номинальный ток UL	20 А	–	10 А	20 А	20 А	10 А	
Номинальный ток CSA	20 А	–	10 А	20 А	20 А	10 А	

Кривая допустимой токовой нагрузки

Шаг контактов: 5 мм / Размер проводника: 4 мм² «f-st»
На основании: EN 60512-5-2 / Коэффициент преобразователя: 1

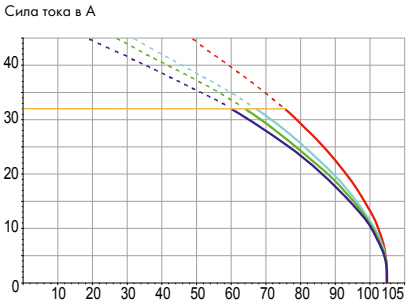

Информация о проводнике и выводах под пайку

Технология соединения	CAGE CLAMP®	
Размер проводника: одножил.	0,08 – 4 мм²	
Размер проводника: тонкопров.	0,08 – 4 мм²	
Размер проводника: тонкопров.	0,25 – 2,5 мм²	(с изолированным наконечником)
Размер проводника: тонкопров.	0,25 – 2,5 мм²	(с неизолированным наконечником)
AWG	28 – 12	
Длина снятия изоляции	8 – 9 мм / 0,31 – 0,35 дюйма	
Угол ввода проводника	45° к печатной плате	
Вывод под пайку: длина/ширина	4 мм / 0,8 x 1,2 мм	
Вывод под пайку: диаметр сверления	$1,5^{+0,1}$ мм	

Данные о материалах:

Группа материалов:	I
Изоляционный материал	Полиамид 6.6 (PA 6.6)
Класс воспламеняемости по UL 94	V0
Нижняя/верхняя границы температуры	-60°C / +105°C
Материал зажимной пружины	Хромникелиевая пружинная сталь (CrNi)
Материал контактов	Электролитическая медь (E_{Cu})
Контактное покрытие	с лужением

Принадлежности, серия 745 **Стр.**

Маркировочные принадлежности	540 – 543
Рабочие инструменты	526 – 528
Тестовые штекеры	538

Техническая информация об исполнениях Ex e II (4):

Шаг контактов	5 мм / 0,197 дюйма	7,5 мм / 0,295 дюйма	
В соответствии с			
ATEX: PTB 06 ATEX 1014 U **IECEx:** IECEx PTB 06.0039 U			
Номинальное напряжение	176 В	352 В	
Номинальный ток	27 А	27 А	

Примечание по аттестации UL для 600 В:
Вход проводника подходит для полевого и заводского монтажа и отвечает требованиям по размещению для 600 В стандарта UL (Группа C).
Выводы под пайку подходят только для заводского монтажа. Пригодность и расположение должны оцениваться на устройствах конечного пользования на основании соответствующего стандарта для конечного продукта.

Шаг контактов 5 мм / 0,197 дюйма		Шаг контактов 7,5 / 0,295 дюйма		
0,08 – 4 мм²	AWG 28 – 12	0,08 – 4 мм²	AWG 28 – 12	
320 В / 4 кВ / 2, 32 А	300 В / 10 А	630 В / 6 кВ / 2, 32 А	300 В / 10 А	





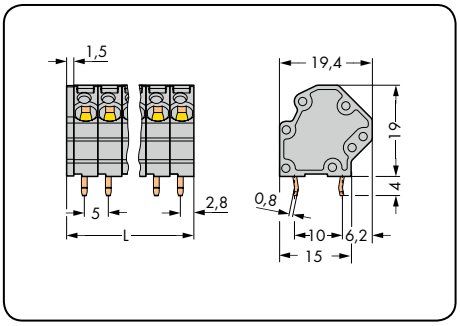

L = (кол-во полюсов x шаг контактов) + 1,5 мм

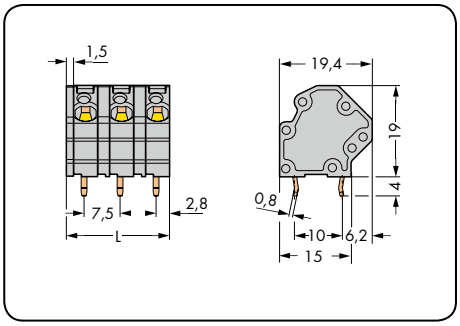

L = (кол-во полюсов – 1) x шаг контактов + 5 мм + 1,5 мм

Кол-во пол.	Артикул	Упак. единица	Кол-во пол.	Артикул	Упак. единица
Клеммная колодка, 2 вывода под пайку/полюс, серая			**Клеммная колодка, 2 вывода под пайку/полюс, серая**		
2	**745-3102**	276	2	**745-3152**	228
3	**745-3103**	192	3	**745-3153**	144
4	**745-3104**	144	4	**745-3154**	108
5	**745-3105**	120	5	**745-3155**	84
6	**745-3106**	96	6	**745-3156**	72
7	**745-3107**	84	7	**745-3157**	60
8	**745-3108**	72	8	**745-3158**	48
9	**745-3109**	60	9	**745-3159**	48
10	**745-3110**	60	10	**745-3160**	36
11	**745-3111**	48	11	**745-3161**	36
12	**745-3112**	48	12	**745-3162**	36

Суффиксы артикулов для исполнений Ex e II и Ex i:

○ Ex e II	.../**000-009/999-950**	**Пример заказа:**
● Ex i	.../**000-006** (только для шага контактов 7,5 мм)	Клеммная колодка, шаг контактов 7,5 мм, 8-полюсная, исполнение Ex e II: **745-3158/000-009/999-950**

Суффиксы артикулов для цветных клеммных колодок:
(Объем выпуска и цены зависят от количества заказа)

● синие	.../**000-006**	**Пример заказа:**
○ светло-серые	.../**000-009**	Клеммная колодка, шаг контактов 5 мм
◐ желто-зеленые	.../**000-016**	8-полюсная, светло-серая: **745-3108/000-009**
◐ светло-зеленые	.../**000-017**	

По вопросам другой длины, цветов, цветных клеммных колодок или непосредственной маркировки обращайтесь к производителю.

WAGO®

Клеммные колодки для печатных плат 4 мм²
Шаг контактов 10 мм, 12,5 мм
Серия 745

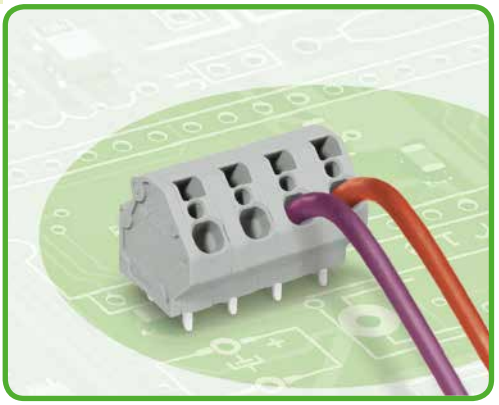

- Клеммные колодки с соединением CAGE CLAMP®, монтаж проводников при помощи отвертки
- Ex исполнения с аттестацией Ex e (повышенная безопасность)
- Аттестация UL до 600 В для шага контактов 12,5 мм
- Индивидуальные комбинации цветов
- Двойные выводы под пайку для высокого уровня механической стабильности
- Встроенные тестовые порты

Техническая информация:

Шаг контактов	10 мм / 0,394 дюйма			12,5 мм / 0,492 дюйма			
В соответствии с	МЭК/EN 60664-1			МЭК/EN 60664-1			
Категория перенапряжения	III	III	II	III	III	II	
Степень загрязнения	3	2	2	3	2	2	
Номинальное напряжение	800 В	1000 В	1000 В	1000 В	1000 В	1000 В	
Номинальное импульсное напряжение	8 кВ	8 кВ	8 кВ	8 кВ	8 кВ	8 кВ	
Номинальный ток	32 A	32 A	32 A	32 A	32 A	32 A	
Одобрения в соответствии с	UL/CSA			UL/CSA			
Группа UL 1059	B	C	D	B	C	D	
Номинальное напряжение	300 В	300 В	600 В	600 В	600 В	–	
Номинальный ток UL	20 A	20 A	5 A	20 A	20 A	–	
Номинальный ток CSA	20 A	20 A	5 A	20 A	20 A	–	

Кривая допустимой токовой нагрузки

Шаг контактов: 5 мм / Размер проводника: 4 мм² «f-st»
На основании: EN 60512-5-2 / Коэффициент преобразователя: 1

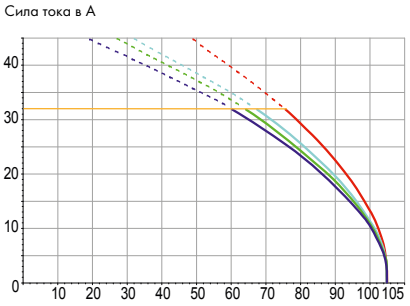

Информация о проводнике и выводах под пайку

Технология соединения	CAGE CLAMP®	
Размер проводника: одножил.	0,08 – 4 мм²	
Размер проводника: тонкопров.	0,08 – 4 мм²	
Размер проводника: тонкопров.	0,25 – 2,5 мм²	(с изолированным наконечником)
Размер проводника: тонкопров.	0,25 – 2,5 мм²	(с неизолированным наконечником)
AWG	28 – 12	
Длина снятия изоляции	8 – 9 мм / 0,31 – 0,35 дюйма	
Угол ввода проводника	45° к печатной плате	
Вывод под пайку: длина/ширина	4 мм / 0,8 x 1,2 мм	
Вывод под пайку: диаметр сверления	$1,5^{+0,1}$ мм	

Данные о материалах:

Группа материалов:	I
Изоляционный материал	Полиамид 6.6 (PA 6.6)
Класс воспламеняемости по UL 94	V0
Нижняя/верхняя границы температуры	-60°C / +105°C
Материал зажимной пружины	Хромникелиевая пружинная сталь (CrNi)
Материал контактов	Электролитическая медь (E_{Cu})
Контактное покрытие	с лужением

Принадлежности, серия 745

	Стр.
Маркировочные принадлежности	540 – 543
Рабочие инструменты	526 – 528
Тестовые штекеры	538

Техническая информация об исполнениях Ex e II (4):

Шаг контактов	10 мм / 0,394 дюйма	12,5 мм / 0,492 дюйма	
В соответствии с			
ATEX: PTB 06 ATEX 1014 U **IECEx:** IECEx PTB 06.0039 U			
Номинальное напряжение	440 В	550 В	
Номинальный ток	27 A	27 A	

Примечание по аттестации UL для 600 В:
Вход проводника подходит для полевого и заводского монтажа и отвечает требованиям по размещению для 600 В стандарта UL (Группа C).
Выводы под пайку подходят только для заводского монтажа. Пригодность и расположение должны оцениваться на устройствах конечного пользования на основании соответствующего стандарта для конечного продукта.

Клеммные колодки для печатных плат 4 мм²

Шаг контактов 10 мм / 0,394 дюйма		Шаг контактов 12,5 мм / 0,492 дюйма		
0,08 – 4 мм²	AWG 28 – 12	0,08 – 4 мм²	AWG 28 – 12	
1000 В / 8 кВ / 2, 32 А	300 В / 20 А	1000 В / 8 кВ / 2, 32 А	600 В / 20 А	





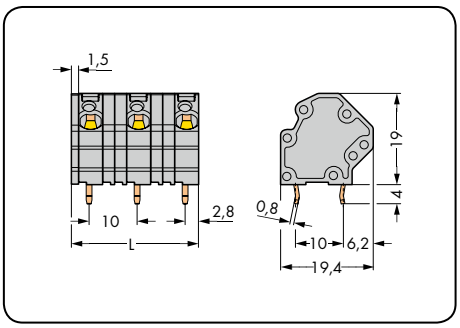

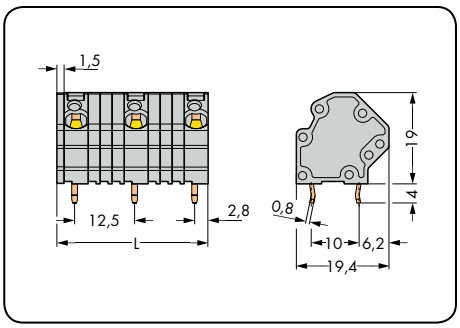

L = (кол-во полюсов – 1) x шаг контактов + 5 мм + 1,5 мм

Кол-во пол.	Артикул	Упак. единица	Кол-во пол.	Артикул	Упак. единица
Клеммная колодка, 2 вывода под пайку/полюс, серая			**Клеммная колодка, 2 вывода под пайку/полюс, серая**		
2	**745-3202**	192	2	**745-3252**	168
3	**745-3203**	120	3	**745-3253**	96
4	**745-3204**	84	4	**745-3254**	72
5	**745-3205**	60	5	**745-3255**	48
6	**745-3206**	48	6	**745-3256**	36
7	**745-3207**	48	7	**745-3257**	36
8	**745-3208**	36	8	**745-3258**	24
9	**745-3209**	36	9	**745-3259**	24
10	**745-3210**	24	10	**745-3260**	24
11	**745-3211**	24	11	**745-3261**	24
12	**745-3212**	24	12	**745-3262**	12

Суффиксы артикулов для исполнений Ex e II и Ex i:

○ Ex e II	...-.../000-009/999-950	**Пример заказа:**
● Ex i	...-.../000-006	Клеммная колодка, шаг контактов 12,5 мм
		8-полюсная, исполнение Ex e II: **745-3258/000-009/999-950**

Суффиксы артикулов для цветных клеммных колодок:
(объем выпуска и цены зависят от количества заказа)

● синие	...-.../000-006	**Пример заказа:**
○ светло-серые	...-.../000-009	Клеммная колодка, шаг контактов 10 мм
◐ желто-зеленые	...-.../000-016	8-полюсная, светло-серая: **745-3208/000-009**
● светло-зеленые	...-.../000-017	

По вопросам другой длины, цветов, цветных клеммных колодок или непосредственной маркировки обращайтесь к производителю.

Модульные клеммы для печатных плат с гнездами под перемычку 4 мм²
Шаг контактов 5 мм, 7,5 мм, 10 мм
Серия 745



- Модульные клеммы для печатных плат с соединением CAGE CLAMP®, монтаж проводников при помощи отвертки, для индивидуальной сборки клеммных колодок
- Ex исполнения с аттестацией Ex e (повышенная безопасность)
- Гребешковые перемычки для объединения и распределения потенциалов
- Двойные выводы под пайку для высокого уровня механической стабильности
- Встроенные тестовые порты
- Маркировочные пазы для миниатюрных маркеров WSB

Техническая информация:

Шаг контактов	5 мм / 0,197 дюйма			7,5 мм / 0,295 дюйма			10 мм / 0,394 дюйма		
В соответствии с	МЭК/EN 60664-1			МЭК/EN 60664-1			МЭК/EN 60664-1		
Категория перенапряжения	III	III	II	III	III	II	III	III	II
Степень загрязнения	3	2	2	3	2	2	3	2	2
Номинальное напряжение	320 В	320 В	630 В	500 В	630 В	1000 В	630 В	1000 В	1000 В
Номинальное импульсное напряжение	4 кВ	4 кВ	4 кВ	6 кВ	6 кВ	6 кВ	8 кВ	8 кВ	8 кВ
Номинальный ток	32 А	32 А	32 А	32 А	32 А	32 А	32 А	32 А	32 А
Одобрения в соответствии с	UL/CSA			UL/CSA			UL/CSA		
Группа UL 1059	B	C	D	B	C	D	B	C	D
Номинальное напряжение	300 В	–	300 В	300 В	150 В	300 В	300 В	150 В	300 В
Номинальный ток UL	20 А	–	10 А	20 А	20 А	10 А	20 А	20 А	10 А
Номинальный ток CSA	20 А	–	10 А	20 А	20 А	10 А	20 А	20 А	10 А

Кривая допустимой токовой нагрузки

Шаг контактов: 5 мм / Размер проводника: 4 мм² «f-st»
На основании: EN 60512-5-2 / Коэффициент преобразователя: 1

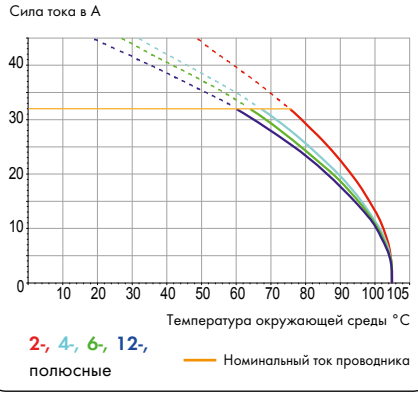

Информация о проводнике и выводах под пайку

Технология соединения	CAGE CLAMP®	
Размер проводника: одножил.	0,08 – 4 мм²	
Размер проводника: тонкопров.	0,08 – 4 мм²	
Размер проводника: тонкопров.	0,25 – 2,5 мм²	(с изолированным наконечником)
Размер проводника: тонкопров.	0,25 – 2,5 мм²	(с неизолированным наконечником)
AWG	28 – 12	
Длина снятия изоляции	8 – 9 мм / 0,31 – 0,35 дюйма	
Угол ввода проводника	45° к печатной плате	
Вывод под пайку: длина/ширина	4 мм / 0,8 x 1,2 мм	
Вывод под пайку: диаметр сверления	$1,5^{+0,1}$ мм	

Данные о материалах:

Группа материалов:	I
Изоляционный материал	Полиамид 6.6 (PA 6.6)
Класс воспламеняемости по UL 94	V0
Нижняя/верхняя границы температуры	-60°C / +105°C
Материал зажимной пружины	Хромникелиевая пружинная сталь (CrNi)
Материал контактов	Электролитическая медь (E_{Cu})
Контактное покрытие	с лужением

Принадлежности, серия 745

	Стр.
Маркировочные принадлежности	540 – 543
Рабочие инструменты	526 – 528
Гребешковые перемычки	197
Тестовые штекеры	538

Техническая информация об исполнениях Ex e II (4):

Шаг контактов	5 мм / 0,197 дюйма	7,5 мм / 0,295 дюйма	10 мм / 0,394 дюйма
В соответствии с	**ATEX:** PTB 06 ATEX 1014 U **IECEx:** IECEx PTB 06.0039 U		
Номинальное напряжение	176 В	352 В	440 В
Номинальный ток без перемычек	27 А	27 А	27 А
Номинальный ток с перемычками	21 А	21 А	21 А

Примечание по аттестации UL для 600 В:
Вход проводника подходит для полевого и заводского монтажа и отвечает требованиям по размещению для 600 В стандарта UL (Группа C).
Выводы под пайку подходят только для заводского монтажа. Пригодность и расположение должны оцениваться на устройствах конечного пользования на основании соответствующего стандарта для конечного продукта.

Модульные клеммы для печатных плат с гнездами под перемычку 4 мм²

Шаг контактов 5 мм / 0,197 дюйма		Шаг контактов 7,5 мм / 0,295 дюйма		Шаг контактов 10 мм / 0,394 дюйма	
0,08 – 4 мм²	AWG 28 – 12	0,08 – 4 мм²	AWG 28 – 12	0,08 – 4 мм²	AWG 28 – 12
320 В / 4 кВ / 2, 32 А	300 В / 10 А	630 В / 6 кВ / 2, 32 А	300 В / 10 А	1000 В / 8 кВ / 2, 32 А	300 В / 10 А



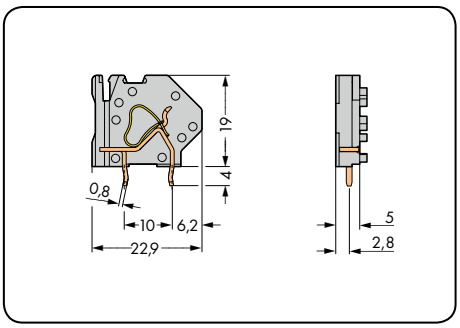



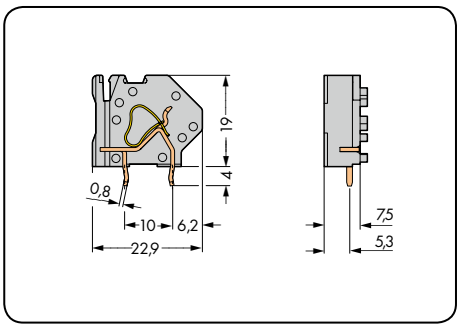



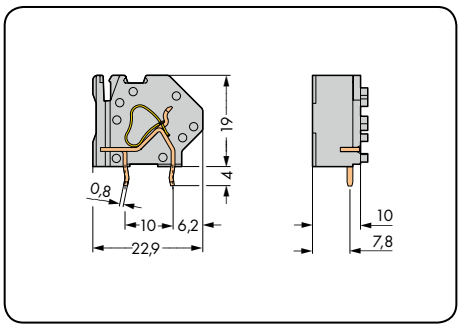

Цвет	Артикул	Упак. единица
Модульные клеммы с гнездами под перемычку 2 вывода под пайку/полюс		
серые	**745-801**	200 (4 x 50)
светло-серые	**745-803**	200 (4 x 50)
синие	**745-804**	200 (4 x 50)
желто-зеленые	**745-807**	200 (4 x 50)
светло-зеленые	**745-808**	200 (4 x 50)
Ex e II	**745-803/999-950**	200 (4 x 50)

Цвет	Артикул	Упак. единица
Модульные клеммы с гнездами под перемычку 2 вывода под пайку/полюс		
серые	**745-811**	200 (4 x 50)
светло-серые	**745-813**	200 (4 x 50)
синие	**745-814**	200 (4 x 50)
желто-зеленые	**745-817**	200 (4 x 50)
светло-зеленые	**745-818**	200 (4 x 50)
Ex e II	**745-813/999-950**	200 (4 x 50)
Подходят для применений Ex i		

Цвет	Артикул	Упак. единица
Модульные клеммы с гнездами под перемычку 2 вывода под пайку/полюс		
серые	**745-821**	200 (4 x 50)
светло-серые	**745-823**	200 (4 x 50)
синие	**745-824**	200 (4 x 50)
желто-зеленые	**745-827**	200 (4 x 50)
светло-зеленые	**745-828**	200 (4 x 50)
Ex e II	**745-823/999-950**	200 (4 x 50)
Подходят для применений Ex i		

Торцевые пластины, серия 745 – 4 мм²

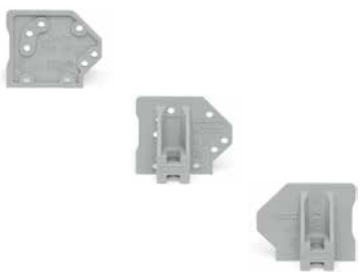

	Артикул	Упак. единица
Торцевая пластина, защелкивающаяся, толщина 1,5 мм, серая	**745-100**	1000 (10 x 100)
Торцевая пластина с крепежными фланцами, серая	**745-140**	500 (5 x 100)
Торцевая пластина с крепежными фланцами, серая	**745-145**	500 (5 x 100)

Суффиксы артикулов для торцевых пластин других цветов:

синие	**. . . - . . . /000-006**
светло-серые	**. . . - . . . /000-009**
желто-зеленые	**. . . - . . . /000-016**
светло-зеленые	**. . . - . . . /000-017**

Пример заказа:
Торцевая пластина с фиксирующими фланцами, светло-серая: **745-140/000-009**

Другие цвета — по запросу

Клеммные колодки для печатных плат с гнездами для перемычек 4 мм²
Шаг контактов 5 мм, 7,5 мм, 10 мм
Серия 745

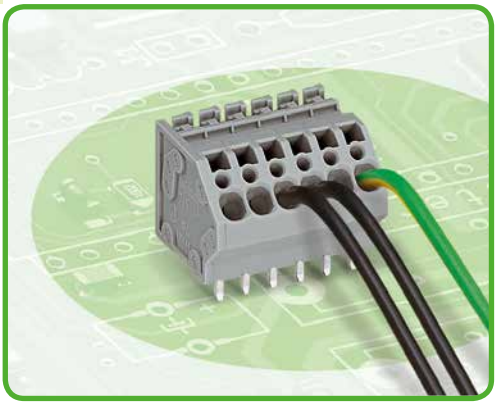

- Клеммные колодки с соединением CAGE CLAMP®, монтаж проводников при помощи отвертки
- Ⓔx исполнения с аттестацией Ex e (повышенная безопасность)
- Гребешковые перемычки для объединения и распределения потенциалов
- Индивидуальные комбинации цветов
- Двойные выводы под пайку для высокого уровня механической стабильности
- Встроенные тестовые порты
- Маркировочные пазы для миниатюрных маркеров WSB

Техническая информация:

Шаг контактов	5 мм / 0,197 дюйма			7,5 мм / 0,295 дюйма			10 мм / 0,394 дюйма		
В соответствии с	МЭК/EN 60664-1			МЭК/EN 60664-1			МЭК/EN 60664-1		
Категория перенапряжения	III	III	II	III	III	II	III	III	II
Степень загрязнения	3	2	2	3	2	2	3	2	2
Номинальное напряжение*	320 В	320 В	630 В	500 В	630 В	1000 В	630 В	1000 В	1000 В
Номинальное импульсное напряжение	4 кВ	4 кВ	4 кВ	6 кВ	6 кВ	6 кВ	8 кВ	8 кВ	8 кВ
Номинальный ток	32 А	32 А	32 А	32 А	32 А	32 А	32 А	32 А	32 А
Одобрения в соответствии с	UL/CSA			UL/CSA			UL/CSA		
Группа UL 1059	B	C	D	B	C	D	B	C	D
Номинальное напряжение	300 В	–	300 В	300 В	150 В	300 В	300 В	150 В	300 В
Номинальный ток UL	20 А	–	10 А	20 А	20 А	10 А	20 А	20 А	10 А
Номинальный ток CSA	20 А	–	10 А	20 А	20 А	10 А	20 А	20 А	10 А

Кривая допустимой токовой нагрузки

Шаг контактов: 5 мм / Размер проводника: 4 мм² «f-st»
На основании: EN 60512-5-2 / Коэффициент преобразователя: 1

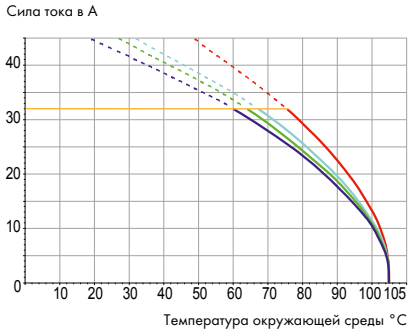

Информация о проводнике и выводах под пайку

Технология соединения	CAGE CLAMP®
Размер проводника: одножил.	0,08 – 4 мм²
Размер проводника: тонкопров.	0,08 – 4 мм²
Размер проводника: тонкопров.	0,25 – 2,5 мм² (с изолированным наконечником)
Размер проводника: тонкопров.	0,25 – 2,5 мм² (с неизолированным наконечником)
AWG	28 – 12
Длина снятия изоляции	8 – 9 мм / 0,31 – 0,35 дюйма
Угол ввода проводника	45° к печатной плате
Вывод под пайку: длина/ширина	4 мм / 0,8 x 1,2 мм
Вывод под пайку: диаметр сверления	$1,5^{+0,1}$ мм

Данные о материалах:

Группа материалов:	I
Изоляционный материал	Полиамид 6.6 (PA 6.6)
Класс воспламеняемости по UL 94	V0
Нижняя/верхняя границы температуры	-60°C / +105°C
Материал зажимной пружины	Хромникелиевая пружинная сталь (CrNi)
Материал контактов	Электролитическая медь (E_{Cu})
Контактное покрытие	с лужением

Принадлежности, серия 745

	Стр.
Маркировочные принадлежности	540 – 543
Рабочие инструменты	526 – 528
Гребешковые перемычки	197
Тестовые штекеры	538

Техническая информация об исполнениях Ex e II (4):

Шаг контактов	5 мм / 0,197 дюйма	7,5 мм / 0,295 дюйма	10 мм / 0,394 дюйма
В соответствии с	**ATEX:** PTB 06 ATEX 1014 U **IECEx:** IECEx PTB 06.0039 U		
Номинальное напряжение	176 В	352 В	440 В
Номинальный ток без перемычек	27 А	27 А	27 А
Номинальный ток с перемычками	21 А	21 А	21 А

* При использовании смежных перемычек номинальное напряжение уменьшается до 250 В с шагом контактов 5 мм в категории III/3 и до 400 В с шагом контактов 7,5 мм в категории III/3.

Примечание по аттестации UL для 600 В:
Вход проводника подходит для полевого и заводского монтажа и отвечает требованиям по размещению для 600 В стандарта UL (Группа C).
Выводы под пайку подходят только для заводского монтажа. Пригодность и расположение должны оцениваться на устройствах конечного пользования на основании соответствующего стандарта для конечного продукта.

Клеммные колодки для печатных плат с гнездами для перемычек 4 мм²

CAGE CLAMP®

Шаг контактов 5 мм / 0,197 дюйма		Шаг контактов 7,5 мм / 0,295 дюйма		Шаг контактов 10 мм / 0,394 дюйма	
0,08 – 4 мм²	AWG 28 – 12	0,08 – 4 мм²	AWG 28 – 12	0,08 – 4 мм²	AWG 28 – 12
320 В / 4 кВ / 2, 32 А	300 В / 10 А	630 В / 6 кВ / 2, 32 А	300 В / 10 А	1000 В / 8 кВ / 2, 32 А	300 В / 10 А

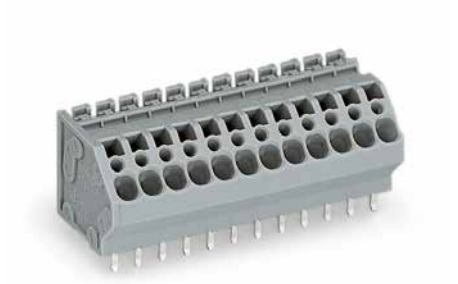

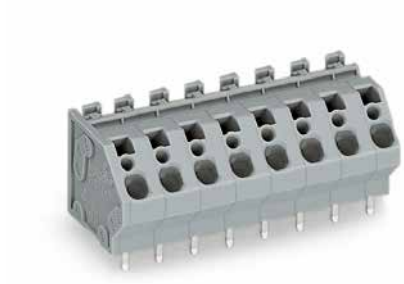

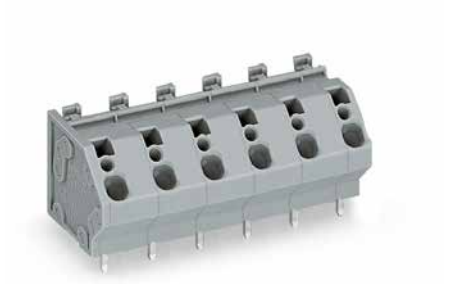

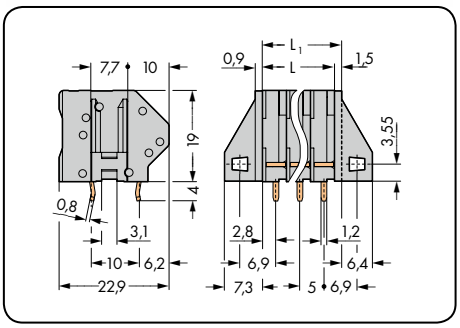

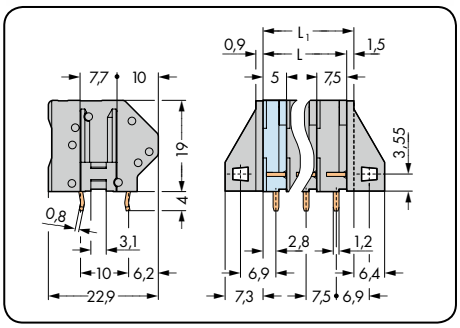

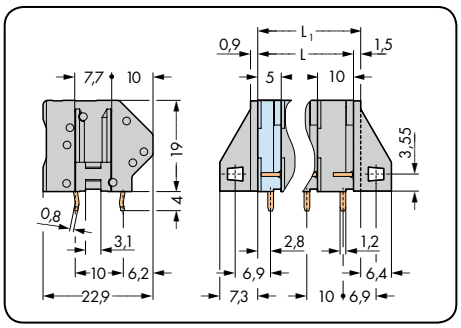

L = (кол-во полюсов – 1) x шаг контактов + 5 мм
L_1 = L +1,5 мм ≙ **без** фиксирующих фланцев

Кол-во пол.	Артикул	Упак. единица	Кол-во пол.	Артикул	Упак. единица	Кол-во пол.	Артикул	Упак. единица
Клеммная колодка с гнездом для перемычки, 2 вывода под пайку/полюс, серая			**Клеммная колодка с гнездом для перемычки, 2 вывода под пайку/полюс,** серая			**Клеммная колодка с гнездом для перемычки, 2 вывода под пайку/полюс,** серая		
2	**745-102**	230	2	**745-152**	180	2	**745-202**	160
3	**745-103**	160	3	**745-153**	120	3	**745-203**	100
4	**745-104**	120	4	**745-154**	90	4	**745-204**	70
5	**745-105**	100	5	**745-155**	70	5	**745-205**	50
6	**745-106**	80	6	**745-156**	60	6	**745-206**	40
7	**745-107**	70	7	**745-157**	50	7	**745-207**	40
8	**745-108**	60	8	**745-158**	40	8	**745-208**	30
9	**745-109**	50	9	**745-159**	40	9	**745-209**	30
10	**745-110**	50	10	**745-160**	30	10	**745-210**	20
12	**745-112**	40	12	**745-162**	30	12	**745-212**	20

Суффикс артикула для клеммных колодок с фиксирующими фланцами: . . . - . . . /005-000

Суффиксы артикулов для исполнений Ex e II и Ex i:

○ Ex e II	**. . . - . . . /000-009/999-950**	**Пример заказа:**
● Ex i	**. . . - . . . /000-006** (только для шага контактов 7,5 мм и 10 мм)	Клеммная колодка с фиксирующими фланцами, шаг контактов 10 мм, 8-полюсная, исполнение Ex e II: **745-208/005-009/999-950**

Суффиксы артикулов для цветных клеммных колодок:
(Объем выпуска и цены зависят от количества заказа)

● черные	**. . . - . . . /000-004**	**Пример заказа:**
● синие	**. . . - . . . /000-006**	Клеммная колодка без фиксирующих фланцев, шаг контактов 5 мм, 8-полюсная, светло-серая:
○ светло-серые	**. . . - . . . /000-009**	**745-108/000-009 (. . . - . . . /000- . . .** без фиксирующих фланцев)
◐ желто-зеленые	**. . . - . . . /000-016**	
● светло-зеленые	**. . . - . . . /000-017**	Клеммная колодка с фиксирующими фланцами, шаг контактов 5 мм, 8-полюсная, светло-серая
● зеленые	**. . . - . . . /000-023**	**745-108/005-009 (. . . - . . . /005- . . .** с фиксирующими фланцами)

По вопросам другой длины, цветов, цветных клеммных колодок или непосредственной маркировки обращайтесь к производителю.

WAGO®

Модульные клеммы для печатных плат с гнездами для перемычек 6 мм²
Шаг контактов 7,5 мм, 10 мм
Серия 745



- Модульные клеммы для печатных плат с соединением CAGE CLAMP®, монтаж проводников при помощи отвертки, для индивидуальной сборки клеммных колодок
- Ⓔx исполнения с аттестацией Ex e (повышенная безопасность)
- Гребешковые перемычки для объединения и распределения потенциалов
- Разделители для применений с высоким напряжением
- Двойные выводы под пайку для высокого уровня механической стабильности
- Встроенные тестовые порты
- Маркировочные пазы для миниатюрных маркеров WSB и WMB

Техническая информация:

Шаг контактов	7,5 мм / 0,295 дюйма			10 мм / 0,394 дюйма			
В соответствии с	МЭК/EN 60664-1			МЭК/EN 60664-1			
Категория перенапряжения	III	III	II	III	III	II	
Степень загрязнения	3	2	2	3	2	2	
Номинальное напряжение	500 В	630 В	1000 В	630 В	1000 В	1000 В	
Номинальное импульсное напряжение	6 кВ	6 кВ	6 кВ	8 кВ	8 кВ	8 кВ	
Номинальный ток	41 А	41 А	41 А	41 А	41 А	41 А	
Одобрения в соответствии с	UL/CSA			UL/CSA			
Группа UL 1059	B	C	D	B	C	D	
Номинальное напряжение	300 В	150 В	300 В	300 В	150 В	300 В	
Номинальный ток UL	30 А	30 А	10 А	30 А	30 А	10 А	
Номинальный ток CSA	30 А	30 А	10 А	30 А	30 А	10 А	

Кривая допустимой токовой нагрузки

Шаг контактов: 7,5 м / Размер проводника: 6 мм² «f-st»
На основании: EN 60512-5-2 / Коэффициент преобразователя 1

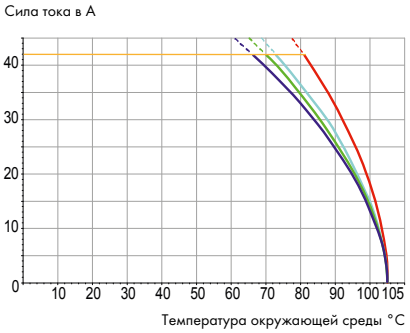

Информация о проводнике и выводах под пайку

Технология соединения	CAGE CLAMP®	
Размер проводника: одножил.	0,2 – 6 мм²	
Размер проводника: тонкопров.	0,2 – 6 мм²	
Размер проводника: тонкопров.	0,25 – 4 мм²	(с изолированным наконечником)
Размер проводника: тонкопров.	0,25 – 4 мм²	(с неизолированным наконечником)
AWG	24 – 10	
Длина снятия изоляции	11 – 12 мм / 0,39 – 0,43 дюйма	
Угол ввода проводника	45° к печатной плате	
Вывод под пайку: длина/ширина	4,5 мм / 1 x 1,4 мм	
Вывод под пайку: диаметр сверления	$1{,}8^{+0{,}1}$ мм	

Данные о материалах:

Группа материалов:	I
Изоляционный материал	Полиамид 6.6 (PA 6.6)
Класс воспламеняемости по UL 94	V0
Нижняя/верхняя границы температуры	-60°C / +105°C
Материал зажимной пружины	Хромникелиевая пружинная сталь (CrNi)
Материал контактов	Электролитическая медь (E_{Cu})
Контактное покрытие	с лужением

Принадлежности, серия 745

	Стр.
Маркировочные принадлежности	540 – 543
Рабочие инструменты	526 – 528
Гребешковые перемычки	197
Тестовые штекеры	538

Техническая информация об исполнениях Ex e II (4):

Шаг контактов	7,5 мм / 0,295 дюйма	10 мм / 0,394 дюйма	
В соответствии с **ATEX:** PTB 06 ATEX 1014 U **IECEx:** IECEx PTB 06.0039 U			
Номинальное напряжение	275 В	440 В	
Номинальный ток без перемычек	37 А	37 А	
Номинальный ток с перемычками	31 А	31 А	

Примечание по аттестации UL для 600 В:
Вход проводника подходит для полевого и заводского монтажа и отвечает требованиям по размещению для 600 В стандарта UL (Группа C).
Выводы под пайку подходят только для заводского монтажа. Пригодность и расположение должны оцениваться на устройствах конечного пользования на основании соответствующего стандарта для конечного продукта.

Модульные клеммы для печатных плат с гнездами для перемычек 6 мм²

Шаг контактов 7,5 мм / 0,295 дюйма		Шаг контактов 10 мм / 0,394 дюйма		
0,2 – 6 мм² 630 В / 6 кВ / 2, 41 А	AWG 24 – 10 300 В / 10 А	0,2 – 6 мм² 1000 В / 8 кВ / 2, 41 А	AWG 24 – 10 300 В / 10 А	





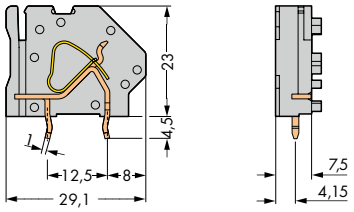

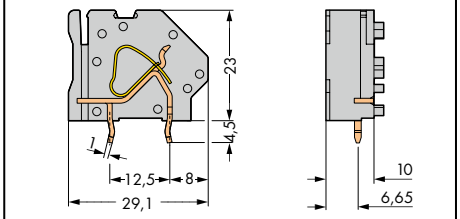

Цвет	Артикул	Упак. единица	Цвет	Артикул	Упак. единица
Модульная клемма с гнездами для перемычек, 2 вывода под пайку/полюс			**Модульная клемма с гнездами для перемычек, 2 вывода под пайку/полюс**		
серые	**745-831**	100 (2 x 50)	серые	**745-841**	100 (2 x 50)
светло-серые	**745-833**	100 (2 x 50)	светло-серые	**745-843**	100 (2 x 50)
синие	**745-834**	100 (2 x 50)	синие	**745-844**	100 (2 x 50)
желто-зеленые	**745-837**	100 (2 x 50)	желто-зеленые	**745-847**	100 (2 x 50)
светло-зеленые	**745-838**	100 (2 x 50)	светло-зеленые	**745-848**	100 (2 x 50)
Ex e II	**745-833/999-950**	100 (2 x 50)	Ex e II	**745-843/999-950**	100 (2 x 50)
Подходят для применений Ex i			Подходят для применений Ex i		

Принадлежности	Артикул	Упак. единица
Разделитель (объединение через разделитель невозможно) толщина 2,5 мм, серый		
	**745-338**	500 (10 x 50)

Торцевая пластина, серия 745 – 6 мм²



	Артикул	Упак. единица
Торцевая пластина, защелкивающаяся, толщина 1,6 мм, серая	**745-300**	100
Торцевая пластина с крепежными фланцами, серая	**745-340**	50
Торцевая пластина с крепежными фланцами, серая	**745-345**	50

Суффиксы артикулов для торцевых пластин других цветов:

синие	...-.../000-006	**Пример заказа:**
светло-серые	...-.../000-009	Торцевая пластина с фиксирующими фланцами,
желто-зеленые	...-.../000-016	светло-серая: **745-340/000-009**
светло-зеленые	...-.../000-017	

Другие цвета — по запросу

Клеммные колодки для печатных плат 6 мм²
Шаг контактов 10 мм, 12,5 мм, 15 мм
Серия 745

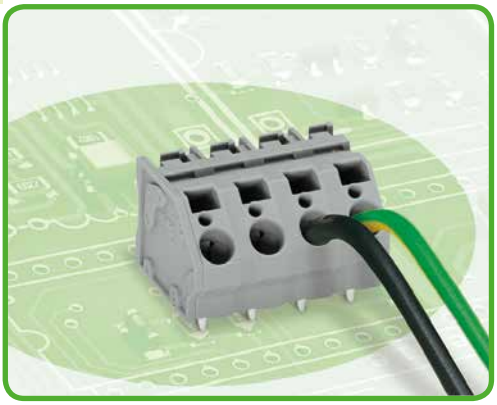

- Клеммные колодки с соединением CAGE CLAMP®, монтаж проводников при помощи отвертки (объединение невозможно!)
- Ⓔx исполнения с аттестацией Ex e (повышенная безопасность)
- Аттестация UL до 600 В для шага контактов 12,5 мм
- Индивидуальные комбинации цветов
- Двойные выводы под пайку для высокого уровня механической стабильности
- Встроенные тестовые порты
- Маркировочные пазы для миниатюрных маркеров WSB и WMB

Техническая информация:

Шаг контактов	10 мм / 0,394 дюйма			12,5 мм / 0,492 дюйма			15 мм / 0,591 дюйма		
В соответствии с	МЭК/EN 60664-1			МЭК/EN 60664-1			МЭК/EN 60664-1		
Категория перенапряжения	III	III	II	III	III	II	III	III	II
Степень загрязнения	3	2	2	3	2	2	3	2	2
Номинальное напряжение	800 В	1000 В	1000 В	1000 В	1000 В	1000 В	1000 В	1000 В	1000 В
Номинальное импульсное напряжение	8 кВ	8 кВ	8 кВ	8 кВ	8 кВ	8 кВ	8 кВ	8 кВ	8 кВ
Номинальный ток	41 A	41 A	41 A	41 A	41 A	41 A	41 A	41 A	41 A
Одобрения в соответствии с	UL/CSA			UL/CSA			UL/CSA		
Группа UL 1059	B	C	D	B	C	D	B	C	D
Номинальное напряжение	300 В	300 В	600 В	600 В	600 В	–	600 В	600 В	–
Номинальный ток UL	10 A	10 A	5 A	30 A	30 A	–	30 A	30 A	–
Номинальный ток CSA	10 A	10 A	5 A	30 A	30 A	–	30 A	30 A	–

Кривая допустимой токовой нагрузки

Шаг контактов: 7,5 м / Размер проводника: 6 мм² «f-st»
На основании: EN 60512-5-2 / Коэффициент преобразователя 1

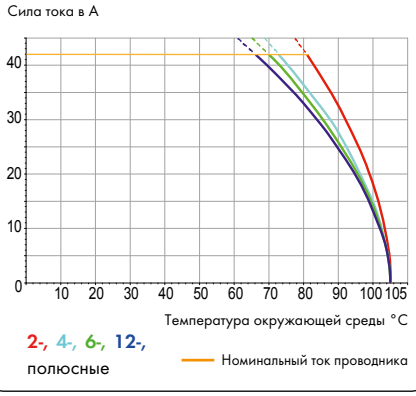

Информация о проводнике и выводах под пайку

Технология соединения	CAGE CLAMP®	
Размер проводника: одножил.	0,2 – 6 мм²	
Размер проводника: тонкопров.	0,2 – 6 мм²	
Размер проводника: тонкопров.	0,25 – 4 мм²	(с изолированным наконечником)
Размер проводника: тонкопров.	0,25 – 4 мм²	(с неизолированным наконечником)
AWG	24 – 10	
Длина снятия изоляции	11 – 12 мм / 0,43 – 0,47 дюйма	
Угол ввода проводника	45° к печатной плате	
Вывод под пайку: длина/ширина	4,5 мм / 1 x 1,4 мм	
Вывод под пайку: диаметр сверления	$1{,}8^{+0{,}1}$ мм	

Данные о материалах:

Группа материалов:	I
Изоляционный материал	Полиамид 6.6 (PA 6.6)
Класс воспламеняемости по UL 94	V0
Нижняя/верхняя границы температуры	-60°C / +105°C
Материал зажимной пружины	Хромникелиевая пружинная сталь (CrNi)
Материал контактов	Электролитическая медь (E_{Cu})
Контактное покрытие	с лужением

Принадлежности, серия 745

	Стр.
Маркировочные принадлежности	540 – 543
Рабочие инструменты	526 – 528
Тестовые штекеры	538

Техническая информация об исполнениях Ex e II (4):

Шаг контактов	10 мм / 0,394 дюйма		
В соответствии с	**ATEX:** PTB 06 ATEX 1014 U	**IECEx:** IECEx PTB 06.0039 U	
Номинальное напряжение	440 В		
Номинальный ток	37 A		

Примечание по аттестации UL для 600 В:
Вход проводника подходит для полевого и заводского монтажа и отвечает требованиям по размещению для 600 В стандарта UL (Группа C).
Выводы под пайку подходят только для заводского монтажа. Пригодность и расположение должны оцениваться на устройствах конечного пользования на основании соответствующего стандарта для конечного продукта.

Клеммные колодки для печатных плат 6 мм²

Шаг контактов 10 мм / 0,394 дюйма		Шаг контактов 12,5 мм / 0,492 дюйма		Шаг контактов 15 мм / 0,591 дюйма	
0,2 – 6 мм²	AWG 24 – 10	0,2 – 6 мм²	AWG 24 – 10	0,2 – 6 мм²	AWG 24 – 10
1000 В / 8 кВ / 2, 41 А	300 В / 10 А	1000 В / 8 кВ / 2, 41 А	600 В / 30 А	1000 В / 8 кВ / 2, 41 А	600 В / 30 А





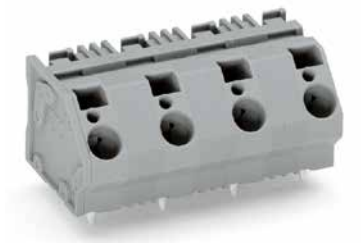

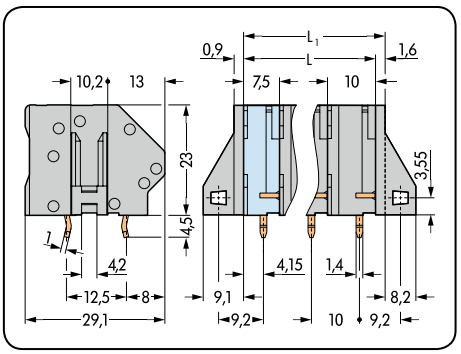

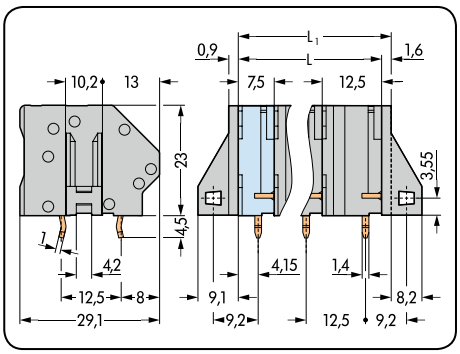

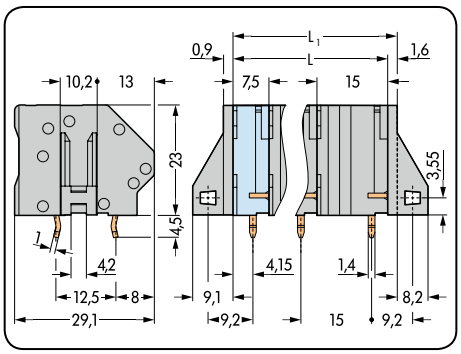

L = (кол-во полюсов – 1) x шаг контактов + 7,5 мм
L_1 = L +1,6 мм ≙ **без** фиксирующих фланцев

Кол-во пол.	Артикул	Упак. единица
Клеммная колодка, 2 вывода под пайку/полюс, серая		
2	**745-1352**	104
3	**745-1353**	72
4	**745-1354**	48
5	**745-1355**	40
6	**745-1356**	32
7	**745-1357**	24
8	**745-1358**	24
9	**745-1359**	24
10	**745-1360**	16
12	**745-1362**	16

Кол-во пол.	Артикул	Упак. единица
Клеммная колодка, 2 вывода под пайку/полюс, серая		
2	**745-1402**	80
3	**745-1403**	48
4	**745-1404**	40
5	**745-1405**	32
6	**745-1406**	24
7	**745-1407**	24
8	**745-1408**	16
9	**745-1409**	16
10	**745-1410**	16
12	**745-1412**	8

Кол-во пол.	Артикул	Упак. единица
Клеммная колодка, 2 вывода под пайку/полюс, серая		
2	**745-1452**	64
3	**745-1453**	40
4	**745-1454**	32
5	**745-1455**	24
6	**745-1456**	16
7	**745-1457**	16
8	**745-1458**	16
9	**745-1459**	8
10	**745-1460**	8
12	**745-1462**	8

Суффикс артикула для клеммных колодок с фиксирующими фланцами: . . . - . . . /005-000

Суффиксы артикулов для исполнений Ex e II и Ex i:

Ex e II	**. . . - . . . /000-009/999-950**	**Пример заказа:**
Ex i	**. . . - . . . /000-006**	Клеммная колодка без фиксирующих фланцев, шаг контактов 10 мм, 8-полюсная, исполнение Ex e II: **745-1358/000-009/999-950**
		Клеммная колодка с фиксирующими фланцами, шаг контактов 10 мм, 8-полюсная, исполнение Ex e II: **745-1358/005-009/999-950**

Суффиксы артикулов для цветных клеммных колодок:
(Объем выпуска и цены зависят от количества заказа)

черные	**. . . - . . . /000-004**	**Пример заказа:**
синие	**. . . - . . . /000-006**	Клеммные колодки без фиксирующих фланцев, шаг контактов 10 мм, 8-полюсные, светло-серые:
светло-серые	**. . . - . . . /000-009**	**745-1358/000-009 (. . . - . . . /000- . . .** без фиксирующих фланцев)
желто-зеленые	**. . . - . . . /000-016**	
светло-зеленые	**. . . - . . . /000-017**	с фиксирующими фланцами, шаг контактов 10 мм, 8-полюсные, светло-серые:
зеленые	**. . . - . . . /000-023**	**745-1358/005-009 (. . . - . . . /005- . . .** с фиксирующими фланцами)

По вопросам другой длины, цветов, цветных клеммных колодок или непосредственной маркировки обращайтесь к производителю.

Клеммные колодки для печатных плат с гнездами для перемычек 6 мм²
Шаг контактов 7,5 мм, 10 мм
Серия 745

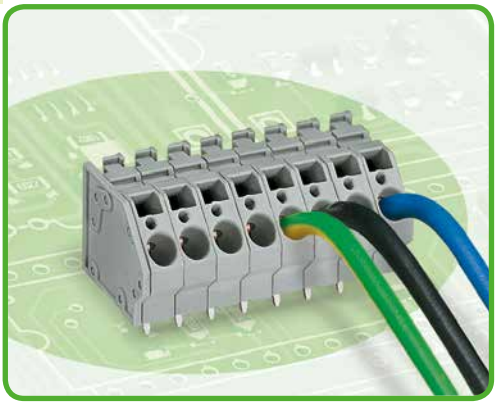

- Клеммные колодки с соединением CAGE CLAMP®, монтаж проводников при помощи отвертки
- Ⓔx исполнения с аттестацией Ex e (повышенная безопасность)
- Гребешковые перемычки для последовательного соединения и распределения потенциалов
- Индивидуальные комбинации цветов
- Двойные выводы под пайку для высокого уровня механической стабильности
- Встроенные тестовые порты
- Маркировочные пазы для миниатюрных маркеров WSB и WMB

Техническая информация:

Шаг контактов	7,5 мм / 0,295 дюйма			10 мм / 0,394 дюйма		
В соответствии с	МЭК/EN 60664-1			МЭК/EN 60664-1		
Категория перенапряжения	III	III	II	III	III	II
Степень загрязнения	3	2	2	3	2	2
Номинальное напряжение*	500 В	630 В	1000 В	630 В	1000 В	1000 В
Номинальное импульсное напряжение	6 кВ	6 кВ	6 кВ	8 кВ	8 кВ	8 кВ
Номинальный ток	41 A	41 A	41 A	41 A	41 A	41 A
Одобрения в соответствии с	UL/CSA			UL/CSA		
Группа UL 1059	B	C	D	B	C	D
Номинальное напряжение	300 В	150 В	300 В	300 В	150 В	300 В
Номинальный ток UL	30 A	30 A	10 A	30 A	30 A	10 A
Номинальный ток CSA	30 A	30 A	10 A	30 A	30 A	10 A

Кривая допустимой токовой нагрузки

Шаг контактов: 7,5 м / Размер проводника: 6 мм² «f-st»
На основании: EN 60512-5-2 / Коэффициент преобразователя 1

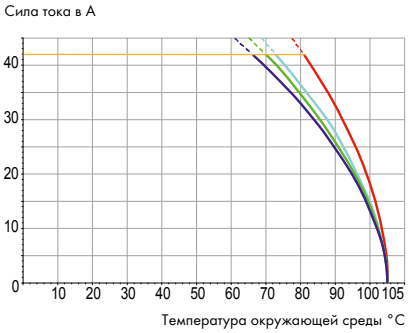

Информация о проводнике и выводах под пайку

Технология соединения	CAGE CLAMP®	
Размер проводника: одножил.	0,2 – 6 мм²	
Размер проводника: тонкопров.	0,2 – 6 мм²	
Размер проводника: тонкопров.	0,25 – 4 мм²	(с изолированным наконечником)
Размер проводника: тонкопров.	0,25 – 4 мм²	(с неизолированным наконечником)
AWG	24 – 10	
Длина снятия изоляции	11 – 12 мм / 0,43 – 0,47 дюйма	
Угол ввода проводника	45° к печатной плате	
Вывод под пайку: длина/ширина	4,5 мм / 1 x 1,4 мм	
Вывод под пайку: диаметр сверления	$1{,}8^{+0{,}1}$ мм	

Данные о материалах:

Группа материалов:	I
Изоляционный материал	Полиамид 6.6 (PA 6.6)
Класс воспламеняемости по UL 94	V0
Нижняя/верхняя границы температуры	-60°C / +105°C
Материал зажимной пружины	Хромникелиевая пружинная сталь (CrNi)
Материал контактов	Электролитическая медь (E_{Cu})
Контактное покрытие	с лужением

Принадлежности, серия 745

	Стр.
Маркировочные принадлежности	540 – 543
Рабочие инструменты	526 – 528
Гребешковые перемычки	197
Тестовые штекеры	538

Техническая информация об исполнениях Ex e II (4):

Шаг контактов	7,5 мм / 0,295 дюйма	10 мм / 0,394 дюйма
В соответствии с		
ATEX: PTB 06 ATEX 1014 U **IECEx:** IECEx PTB 06.0039 U		
Номинальное напряжение	275 В	440 В
Номинальный ток без перемычек	37 A	37 A
Номинальный ток с перемычками	31 A	31 A

* При использовании смежных перемычек номинальное напряжение уменьшается до 400 В с шагом контактов 7,5 мм в категории III/3.

Примечание по аттестации UL для 600 В:
Вход проводника подходит для полевого и заводского монтажа и отвечает требованиям по размещению для 600 В стандарта UL (Группа C).
Выводы под пайку подходят только для заводского монтажа. Пригодность и расположение должны оцениваться на устройствах конечного пользования на основании соответствующего стандарта для конечного продукта.

Клеммные колодки для печатных плат с гнездами для перемычек 6 мм²

Шаг контактов 7,5 мм / 0,295 дюйма		Шаг контактов 10 мм / 0,394 дюйма		
0,2 – 6 мм²	AWG 24 – 10	0,2 – 6 мм²	AWG 24 – 10	
630 В / 6 кВ / 2, 41 А	300 В / 10 А	1000 В / 8 кВ / 2, 41 А	300 В / 10 А	

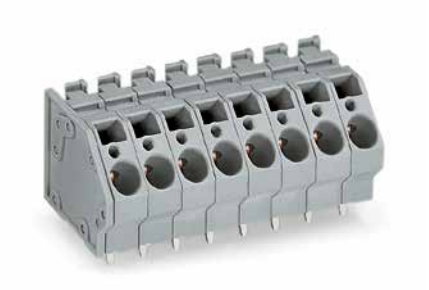



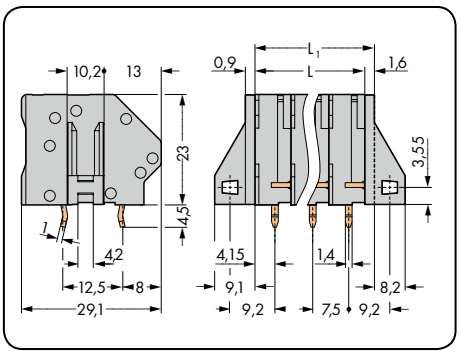

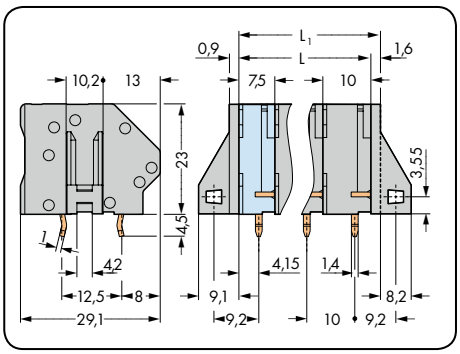

L = (кол-во полюсов – 1) x шаг контактов + 7,5 мм
L_1 = L + 1,6 мм ≙ **без** фиксирующих фланцев

Кол-во пол.	Артикул	Упак. единица	Кол-во пол.	Артикул	Упак. единица
Клеммная колодка с гнездом для перемычки, 2 вывода под пайку/полюс, серая			**Клеммная колодка с гнездом для перемычки, 2 вывода под пайку/полюс,** серая		
2	**745-302**	128	2	**745-352**	104
3	**745-303**	88	3	**745-353**	72
4	**745-304**	64	4	**745-354**	48
5	**745-305**	48	5	**745-355**	40
6	**745-306**	40	6	**745-356**	32
7	**745-307**	40	7	**745-357**	24
8	**745-308**	32	8	**745-358**	24
9	**745-309**	24	9	**745-359**	24
10	**745-310**	24	10	**745-360**	16
12	**745-312**	16	12	**745-362**	16

Суффикс артикула для клеммных колодок с фиксирующими фланцами: . . . - . . . /005-000

Суффиксы артикулов для исполнений Ex e II и Ex i:

Ex e II	**. . . - . . . /000-009/999-950**	**Пример заказа:**
Ex i	**. . . - . . . /000-006**	Клеммная колодка без фиксирующих фланцев, шаг контактов 10 мм, 8-полюсная, исполнение Ex e II: **745-358/000-009/999-950**
		Клеммная колодка с фиксирующими фланцами, шаг контактов 10 мм, 8-полюсная, исполнение Ex e II: **745-358/005-009/999-950**

Суффиксы артикулов для цветных клеммных колодок:
(Объем выпуска и цены зависят от количества заказа)

черные	**. . . - . . . /000-004**	**Пример заказа:**
синие	**. . . - . . . /000-006**	Клеммные колодки без фиксирующих фланцев, шаг контактов 10 мм, 8-полюсные, светло-серые:
светло-серые	**. . . - . . . /000-009**	**745-308/000-009** (. . . - . . . /000- . . . без фиксирующих фланцев)
желто-зеленые	**. . . - . . . /000-016**	
светло-зеленые	**. . . - . . . /000-017**	с фиксирующими фланцами, шаг контактов 10 мм, 8-полюсные, светло-серые:
зеленые	**. . . - . . . /000-023**	**745-308/005-009** (. . . - . . . /005- . . . с фиксирующими фланцами)

По вопросам другой длины, цветов, цветных клеммных колодок или непосредственной маркировки обращайтесь к производителю.

Модульные клеммы для печатных плат с разъемами для перемычек 16 мм²
Шаг контактов 10 мм, 15 мм, 20 мм
Серия 745



- Модульные клеммы с зажимами CAGE CLAMP®, монтаж проводников при помощи отвертки, для индивидуальной сборки клеммных колодок
- Ⓔx исполнения с одобрением Ex e (повышенная безопасность)
- Аттестация UL для 600 В для шага контактов 20 мм
- Гребешковые перемычки для объединения и распределения потенциалов
- Четыре вывода под пайку для высокого уровня механической стабильности
- Встроенный тестовый порт
- Разъем для маркировки для миниатюрных маркеров WSB и WMB

Техническая информация:

Шаг контактов	10 мм / 0,394 дюйма			15 мм / 0,591 дюйма			20 мм / 0,787 дюйма		
В соответствии с	МЭК/EN 60664-1			МЭК/EN 60664-1			МЭК/EN 60664-1		
Категория перенапряжения	III	III	II	III	III	II	III	III	II
Степень загрязнения	3	2	2	3	2	2	3	2	2
Номинальное напряжение	320 В	320 В	630 В	630 В	1000 В	1000 В	1000 В	1000 В	1000 В
Номинальное импульсное напряжение	4 кВ	4 кВ	4 кВ	8 кВ	8 кВ	8 кВ	12 кВ	12 кВ	12 кВ
Номинальный ток	76 А	76 А	76 А	76 А	76 А	76 А	76 А	76 А	76 А
Одобрения в соответствии с	UL/CSA			UL/CSA			UL/CSA		
Группа UL 1059	B	C	D	B	C	D	B	C	D
Номинальное напряжение	300 В	–	300 В	300 В	300 В	600 В	600 В	600 В	–
Номинальный ток UL	10 А	–	10 А	65 А	65 А	5 А	65 А	65 А	–
Номинальный ток CSA	10 А	–	10 А	65 А	65 А	5 А	65 А	65 А	–

Кривая допустимой токовой нагрузки

Шаг контактов: 10 мм / Размер проводника: 16 мм² «f-st»
На основании: EN 60512-5-2 / Коэффициент проводника: 1

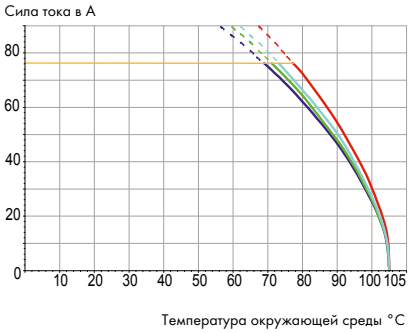

Информация о проводнике и выводах под пайку:

Технология соединения	CAGE CLAMP®	
Размер проводника: одножил.	0,2 – 16 мм²	
Размер проводника: тонкопров.	0,2 – 16 мм²	
Размер проводника: тонкопров.	0,25 – 10 мм²	(с изолированным наконечником)
Размер проводника: тонкопров.	0,25 – 10 мм²	(с неизолированным наконечником)
AWG	24 – 6	
Длина снятия изоляции	12 – 13 мм / 0,47 – 0,51 дюйма	
Угол ввода проводника	45° к печатной плате	
Вывод под пайку: длина/ширина	6,5 (5) мм / 1,2 x 1,6 мм	
Вывод под пайку: диаметр сверления	$2{,}2^{+0{,}1}$ мм	

Данные о материалах:

Группа материалов:	I
Изоляционный материал	Полиамид 6.6 (PA 6.6)
Класс воспламеняемости по UL 94	V0
Нижняя/верхняя границы температуры	-60 °C / +105 °C
Материал зажимной пружины	Хромникелиевая пружинная сталь (CrNi)
Материал контактов	Электролитическая медь (E_{Cu})
Контактное покрытие	с лужением

Принадлежности, серия 745

	Стр.
Маркировочные принадлежности	540 – 543
Рабочие инструменты	526 – 528
Гребешковые перемычки	197
Тестовые штекеры	538

Техническая информация для исполнений Ex e II (4)

Шаг контактов	10 мм / 0,394 дюйма	15 мм / 0,591 дюйма	20 мм / 0,787 дюйма
В соответствии с	**ATEX:** PTB 06 ATEX 1014 U **IECEx:** IECEx PTB 06.0039 U		
Номинальное напряжение	220 В	440 В	690 В
Номинальный ток без перемычек	71 А	71 А	71 А
Номинальный ток с перемычками	53 А	53 А	53 А

Примечание по поводу аттестации 600 В:
Ввод проводника предназначен для монтажа в полевых и заводских условиях и отвечает требованиям UL для 600 В (группа: C).
Выводы под пайку предназначаются только для заводской сборки. Соответствие и шаг контактов должны оцениваться в устройствах для конечных пользователей на основании соответствующих стандартов для конечных продуктов.

Модульные клеммы для печатных плат с разъемами для перемычек 16 мм²

Шаг контактов 10 мм / 0,394 дюйма		Шаг контактов 15 мм / 0,591 дюйма		Шаг контактов 20 мм / 0,787 дюйма	
0,2 – 16 мм²	AWG 24 – 6	0,2 – 16 мм²	AWG 24 – 6	0,2 – 16 мм²	AWG 24 – 6
320 В / 4 кВ / 2, 76 А	300 В / 10 А	1000 В / 8 кВ / 2, 76 А	300 В / 65 А	1000 В / 12 кВ / 2, 76 А	600 В / 65 А







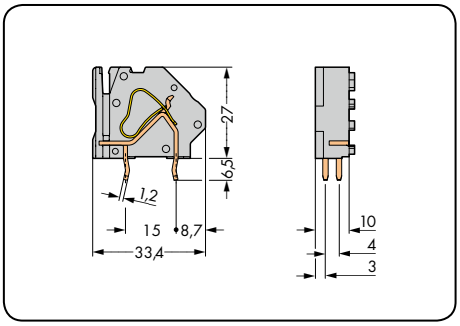

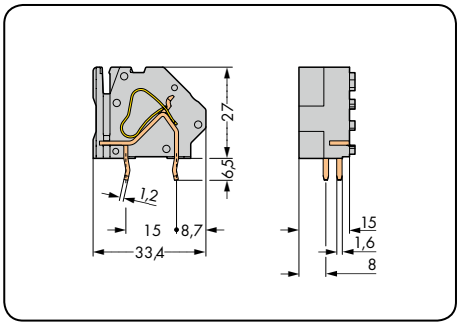

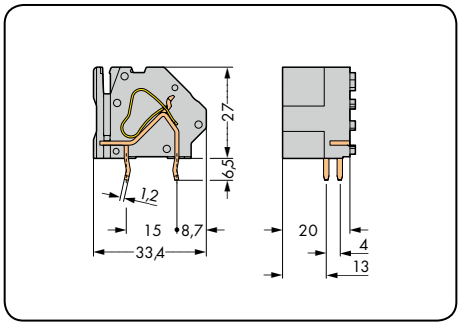

Цвет	Номер заказа	Упак. единица
Модульная клемма с разъемами для перемычек, 4 вывода под пайку/полюс		
серые	**745-851/006-000**	100
светло-серые	**745-853/006-000**	100
синие	**745-854/006-000**	100
желто-зеленые	**745-857/006-000**	100
светло-зеленые	**745-858/006-000**	100
Ex e II	**745-853/006-000/999-950**	
Подходит для исполнений Ex i		

Цвет	Артикул	Упак. единица
Модульная клемма с разъемами для перемычек, 4 вывода под пайку/полюс		
серые	**745-871/006-000**	100
светло-серые	**745-873/006-000**	100
синие	**745-874/006-000**	100
желто-зеленые	**745-877/006-000**	100
светло-зеленые	**745-878/006-000**	100
Ex e II	**745-873/006-000/999-950**	
Подходит для исполнений Ex i		

Цвет	Артикул	Упак. единица
Модульная клемма с разъемами для перемычек, 4 вывода под пайку/полюс		
серые	**745-881/006-000**	50
светло-серые	**745-883/006-000**	50
синие	**745-884/006-000**	50
желто-зеленые	**745-887/006-000**	50
светло-зеленые	**745-888/006-000**	50
Ex e II	**745-883/006-000/999-950**	
Подходит для исполнений Ex i		

Суффикс артикула для модульных клемм с выводами под пайку 5 мм: . . . - . . . /007-000

Торцевые пластины, серия 745 – 16 мм²



	Артикул	Упак. единица
Торцевая пластина, защелкивающийся тип, толщина 1,7 мм, серая	**745-500**	500 (10 x 50)
Торцевая пластина с крепежными фланцами, серая	**745-540**	200 (4 x 50)
Торцевая пластина с крепежными фланцами, серая	**745-545**	200 (4 x 50)

Суффиксы артикулов для торцевых пластин разных цветов:

синие	. . . - . . . /000-006
светло-серые	. . . - . . . /000-009
желто-зеленые	. . . - . . . /000-016
светло-зеленые	. . . - . . . /000-017

Пример заказа:
Торцевая пластина с крепежными фланцами светло-серая: **745-540/000-009**

Другие цвета — по запросу

Клеммные колодки для печатных плат с разъемами для перемычек 16 мм² Шаг контактов 10 мм, 15 мм, 20 мм Серия 745

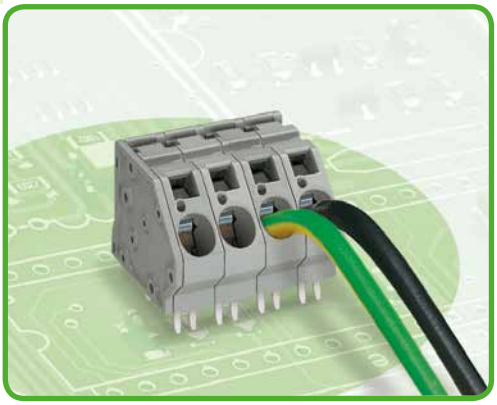

- Клеммные колодки с зажимами CAGE CLAMP®, монтаж проводников при помощи отвертки
- Ⓔx исполнения с одобрением Ex e (повышенная безопасность)
- Аттестация UL для 600 В для шага контактов 20 мм
- Гребешковые перемычки для объединения и распределения потенциалов
- Четыре вывода под пайку для высокого уровня механической стабильности
- Встроенные тестовые порты
- Разъем для маркировки для миниатюрных маркеров WSB и WMB

Техническая информация:

Шаг контактов	10 мм / 0,394 дюйма			15 мм / 0,591 дюйма			20 мм / 0,787 дюйма		
В соответствии с	МЭК/EN 60664-1			МЭК/EN 60664-1			МЭК/EN 60664-1		
Категория перенапряжения	III	III	II	III	III	II	III	III	II
Степень загрязнения	3	2	2	3	2	2	3	2	2
Номинальное напряжение	320 В	320 В	630 В	630 В	1000 В	1000 В	1000 В	1000 В	1000 В
Номинальное импульсное напряжение	4 кВ	4 кВ	4 кВ	8 кВ	8 кВ	8 кВ	12 кВ	12 кВ	12 кВ
Номинальный ток	76 А	76 А	76 А	76 А	76 А	76 А	76 А	76 А	76 А
Одобрения в соответствии с	UL/CSA			UL/CSA			UL/CSA		
Группа UL 1059	B	C	D	B	C	D	B	C	D
Номинальное напряжение	300 В	–	300 В	300 В	300 В	600 В	600 В	600 В	–
Номинальный ток UL	10 А	–	10 А	65 А	65 А	5 А	65 А	65 А	–
Номинальный ток CSA	10 А	–	10 А	65 А	65 А	5 А	65 А	65 А	–

Кривая допустимой токовой нагрузки

Шаг контактов: 10 мм / Размер проводника: 16 мм² «f-st»
На основании: EN 60512-5-2 / Коэффициент проводника: 1

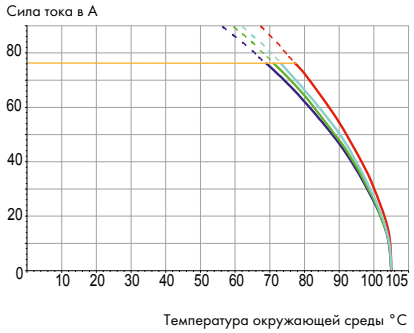

Информация о проводнике и выводах под пайку:

Технология соединения	CAGE CLAMP®	
Размер проводника: одножил.	0,2 – 16 мм²	
Размер проводника: тонкопров.	0,2 – 16 мм²	
Размер проводника: тонкопров.	0,25 – 10 мм²	(с изолированным наконечником)
Размер проводника: тонкопров.	0,25 – 10 мм²	(с неизолированным наконечником)
AWG	24 – 6	
Длина снятия изоляции	12 – 13 мм / 0,47 – 0,51 дюйма	
Угол ввода проводника	45° к печатной плате	
Вывод под пайку: длина/ширина	6,5 (5) мм / 1,2 x 1,6 мм	
Вывод под пайку: диаметр сверления	$2{,}2^{+0{,}1}$ мм	

Данные о материалах:

Группа материалов:	I
Изоляционный материал	Полиамид 6.6 (PA 6.6)
Класс воспламеняемости по UL 94	V0
Нижняя/верхняя границы температуры	-60°C / +105°C
Материал зажимной пружины	Хромникелиевая пружинная сталь (CrNi)
Материал контактов	Электролитическая медь (E_{Cu})
Контактное покрытие	с лужением

Принадлежности, серия 745

	Стр.
Маркировочные принадлежности	540 – 543
Рабочие инструменты	526 – 528
Гребешковые перемычки	197
Тестовые штекеры	538

Техническая информация для исполнений Ex e II (4)

Шаг контактов	10 мм / 0,394 дюйма	15 мм / 0,591 дюйма	20 мм / 0,787 дюйма
В соответствии с	**ATEX:** PTB 06 ATEX 1014 U **IECEx:** IECEx PTB 06.0039 U		
Номинальное напряжение	220 В	440 В	690 В
Номинальный ток без перемычек	71 А	71 А	71 А
Номинальный ток с перемычками	53 А	53 А	53 А

Примечание по поводу аттестации 600 В:
Ввод проводника предназначен для монтажа в полевых и заводских условиях и отвечает требованиям UL для 600 В (группа: C).
Выводы под пайку предназначаются только для заводской сборки. Соответствие и шаг контактов должны оцениваться в устройствах для конечных пользователей на основании соответствующих стандартов для конечных продуктов.

Клеммные колодки для печатных плат с разъемами для перемычек 16 мм²

CAGE CLAMP®

Шаг контактов 10 мм / 0,394 дюйма		Шаг контактов 15 мм / 0,591 дюйма		Шаг контактов 20 мм / 0,787 дюйма	
0,2 – 16 мм²	AWG 24 – 6	0,2 – 16 мм²	AWG 24 – 6	0,2 – 16 мм²	AWG 24 – 6
320 В / 4 кВ / 2, 76 А	300 В / 10 А	1000 В / 8 кВ / 2, 76 А	300 В / 65 А	1000 В / 12 кВ / 2, 76 А	600 В / 65 А







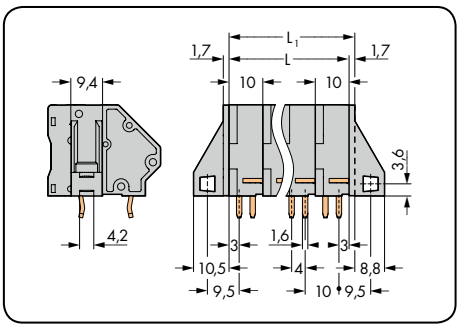

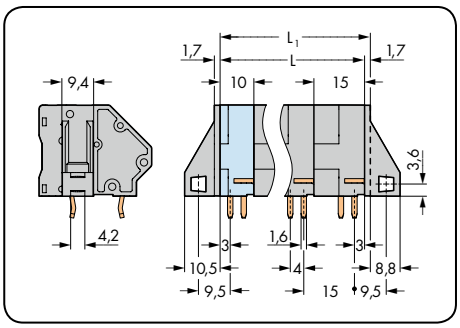

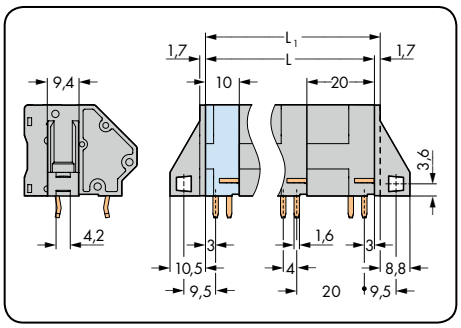

L = (кол-во полюсов – 1) x шаг контактов + 10 мм
L_1 = L + 1,7 мм ≙ **без** фиксирующих фланцев

Кол-во пол.	Артикул	Упак. единица
Клеммная колодка с разъемами для перемычек, 4 вывода под пайку/полюс, серая		
2	**745-502/006-000**	48
3	**745-503/006-000**	32
4	**745-504/006-000**	24
5	**745-505/006-000**	20

Кол-во пол.	Артикул	Упак. единица
Клеммная колодка с разъемами для перемычек, 4 вывода под пайку/полюс, серая		
2	**745-602/006-000**	36
3	**745-603/006-000**	24
4	**745-604/006-000**	16
5	**745-605/006-000**	12

Кол-во пол.	Артикул	Упак. единица
Клеммная колодка с разъемами для перемычек, 4 вывода под пайку/полюс, серая		
2	**745-652/006-000**	32
3	**745-653/006-000**	20
4	**745-654/006-000**	12
5	**745-655/006-000**	8

Суффикс артикула для клеммных колодок с фиксирующими фланцами: **. . . - . . . /011-000**

Суффикс артикула для клеммных колодок с выводами под пайку 5 мм: **. . . - . . . /007-000**

Суффиксы артикулов для исполнений Ex e II and Ex i:

○ Ex e II	**. . . - . . . /000-009/999-950**	**Пример заказа:**
● Ex i	**. . . - . . . /000-006**	Клеммная колодка без фиксирующих фланцев,
		шаг контактов 10 мм, 5-полюсная, Ex e II: **745-505/006-009/999-950**
		Клеммная колодка с фиксирующими фланцами,
		шаг контактов 10 мм, 5-полюсная, Ex e II: **745-505/011-009/999-950**

Суффиксы артикулов для цветных клеммных колодок:
(Объем выпуска и цены зависят от количества заказа)

● черные	**. . . - . . . /000-004**	**Пример заказа:**
● синие	**. . . - . . . /000-006**	Клеммная колодка без фиксирующих фланцев, шаг контактов 20 мм, 5-полюсная, светло-серая
○ светло-серые	**. . . - . . . /000-009**	**745-655/006-009** (**. . . - . . . /006- . . .** без фиксирующих фланцев)
◐ желто-зеленые	**. . . - . . . /000-016**	
● светло-зеленые	**. . . - . . . /000-017**	Клеммная колодка с фиксирующими фланцами, шаг контактов 20 мм, 5-полюсная, светло-серая:
● зеленые	**. . . - . . . /000-023**	**745-655/011-009** (**. . . - . . . /011- . . .** с фиксирующими фланцами)

По вопросам другой длины, цветов, цветных клеммных колодок или прямой маркировки обращайтесь к производителю.

WAGO®

Двухуровневые клеммные колодки для печатных плат 2,5 мм²
Шаг контактов 5 мм, 7,5 мм, 10 мм
Серия 736

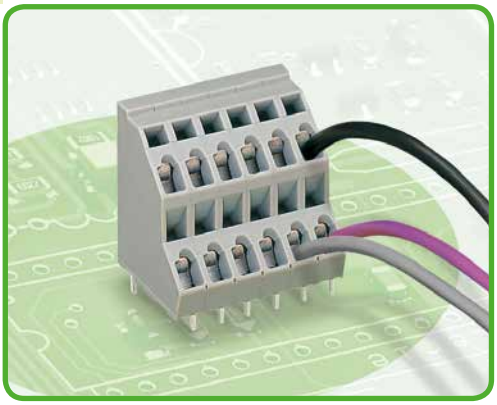

- Клеммные колодки с зажимами CAGE CLAMP®, монтаж проводников при помощи отвертки
- Высокоплотная двухуровневая конструкция для компактного монтажа нескольких проводников в ограниченном пространстве
- Индивидуальная прямая маркировка для всех уровней монтажа
- Клеммные колодки с объединяющими перемычками для распределения потенциалов, см. страницы 67 – 69

Техническая информация:

Шаг контактов	5 мм / 0,179 дюйма			7,5 мм / 0,295 дюйма			10 мм / 0,394 дюйма		
В соответствии с	МЭК/EN 60664-1			МЭК/EN 60664-1			МЭК/EN 60664-1		
Категория перенапряжения	III	III	II	III	III	II	III	III	II
Степень загрязнения	3	2	2	3	2	2	3	2	2
Номинальное напряжение	250 В	320 В	630 В	400 В	630 В	1000 В	630 В	1000 В	1000 В
Номинальное импульсное напряжение	4 кВ	4 кВ	4 кВ	6 кВ	6 кВ	6 кВ	8 кВ	8 кВ	8 кВ
Номинальный ток	21 А	21 А	21 А	21 А	21 А	21 А	21 А	21 А	21 А
Одобрения в соответствии с	UL/CSA			UL/CSA			UL/CSA		
Группа UL 1059	B	C	D	B	C	D	B	C	D
Номинальное напряжение	300 В	–	300 В	300 В	–	300 В	300 В	–	300 В
Номинальный ток UL	10 А	–	10 А	10 А	–	10 А	10 А	–	10 А
Номинальный ток CSA	10 А	–	10 А	10 А	–	10 А	10 А	–	10 А

Кривая допустимой токовой нагрузки

Шаг контактов: 5 мм / Размер проводника: 2,5 мм² «f-st»
На основании: EN 60512-5-2 / Коэффициент преобразователя: 1

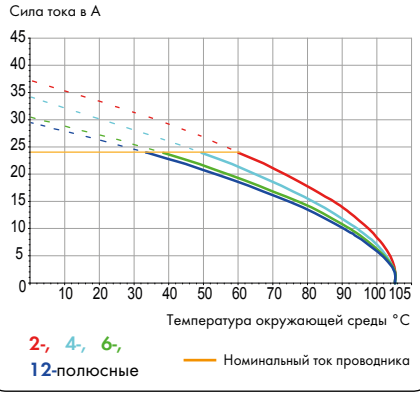

Информация о проводнике и выводах под пайку:

Технология соединения	CAGE CLAMP®	
Размер проводника: одножил.	0,08 – 2,5 мм²	
Размер проводника: тонкопров.	0,08 – 2,5 мм²	
Размер проводника: тонкопров.	0,25 – 1,5 мм²	(с изолированным наконечником)
Размер проводника: тонкопров.	0,25 – 2,5 мм²	(с неизолированным наконечником)
AWG	28 – 12	(12: THHN, THWN)
Длина снятия изоляции	5 – 6 мм / 0,20 – 0,24 дюйма	
Угол ввода проводника	45° к печатной плате	
Вывод под пайку: длина/ширина	4 мм / 0,7 x 0,7 мм	
Вывод под пайку: диаметр сверления	$1,3^{+0,1}$ мм	

Данные о материалах:

Группа материалов:	I
Изоляционный материал	Полиамид 6.6 (PA 6.6)
Класс воспламеняемости по UL 94	V0
Нижняя/верхняя границы температуры	-60°C / +105°C
Материал зажимной пружины	Хромникелиевая пружинная сталь (CrNi)
Материал контактов	Электролитическая медь (E_{Cu})
Контактное покрытие	с лужением

Принадлежности, серия 736

	Стр.
Маркировочные принадлежности	540 – 543
Рабочие инструменты	526 – 528
Объединяющие перемычки	67 – 69
Модули тестовых штекеров	198 – 199

Двухуровневые клеммные колодки для печатных плат 2,5 мм²

Выводы под пайку в одном ряду Шаг контактов 5 мм / 0,197 дюйма		Выводы под пайку смещенные Шаг контактов 5 мм / 0,197 дюйма		
0,08 – 2,5 мм² 320 В / 4 кВ / 2, 21 А	AWG 28 – 12 300 В / 10 А	0,08 – 2,5 мм² 320 В / 4 кВ / 2, 21 А	AWG 28 – 12 300 В / 10 А	





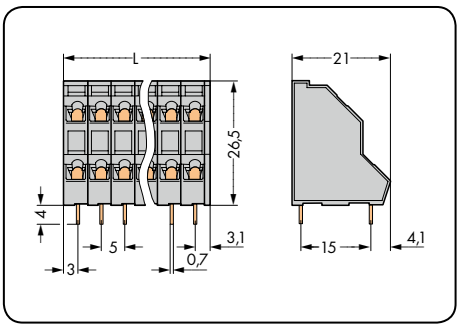

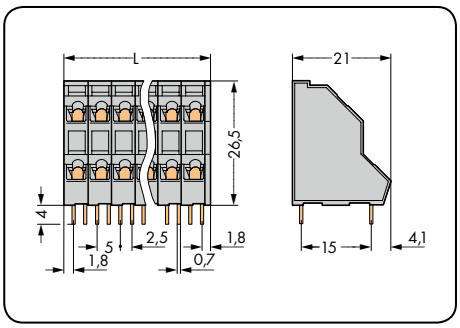

L = (кол-во полюсов x шаг контактов) + 1 мм

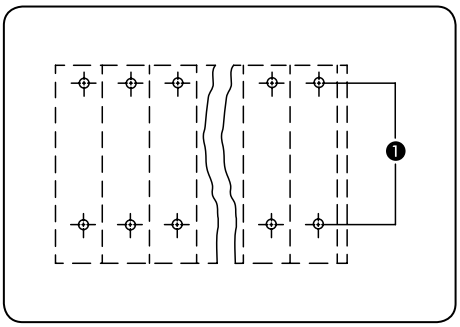

Выводы под пайку в линию

❶ Значения напряжения для смежных полюсов:
320 В / 4 кВ / 3 (III)
320 В / 4 кВ / 2 (III)
630 В / 4 кВ / 2 (II)

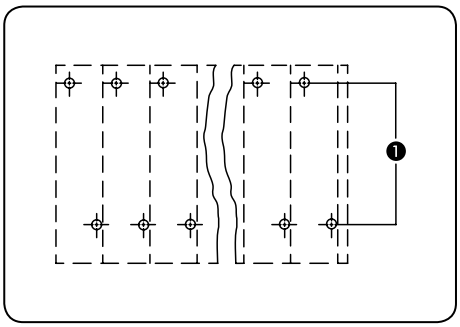

Выводы под пайку смещены на половину шага контактов

Кол-во пол.	Артикул	Упак. единица	Кол-во пол.	Артикул	Упак. единица
Двухуровневая клеммная колодка, 2 вывода под пайку в одном ряду, серая			**Двухуровневая клеммная колодка, 2 вывода под пайку, смещенных на половину шага контактов,** серая		
2 x 2	**736-102**	161	2 x 2	**736-202**	161
3 x 2	**736-103**	112	3 x 2	**736-203**	112
4 x 2	**736-104**	84	4 x 2	**736-204**	84
6 x 2	**736-106**	56	6 x 2	**736-206**	56
8 x 2	**736-108**	42	8 x 2	**736-208**	42
12 x 2	**736-112**	28	12 x 2	**736-212**	28
16 x 2	**736-116**	21	16 x 2	**736-216**	21
24 x 2	**736-124**	14	24 x 2	**736-224**	14

По вопросам другой длины, цветов, цветных клеммных колодок или прямой маркировки обращайтесь к производителю.

Двухуровневые клеммные колодки для печатных плат 2,5 мм²
Серия 736

Выводы под пайку в одном ряду Шаг контактов 7,5 мм / 0,295 дюйма		Выводы под пайку смещенные Шаг контактов 7,5 мм / 0,295 дюйма		
0,08 – 2,5 мм² 630 В / 6 кВ / 2, 21 А	AWG 28 – 12 300 В / 10 А	0,08 – 2,5 мм² 630 В / 6 кВ / 2, 21 А	AWG 28 – 12 300 В / 10 А	

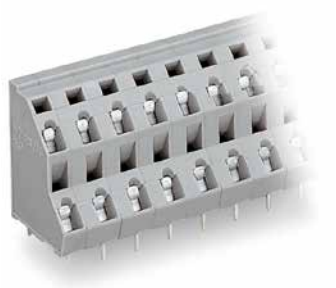

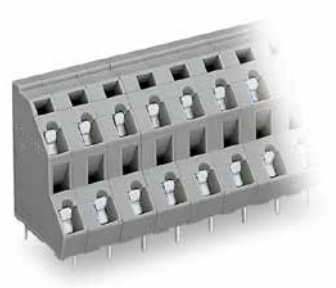

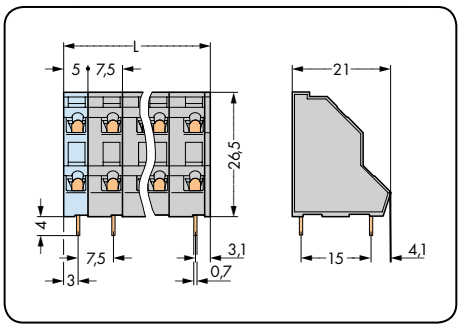

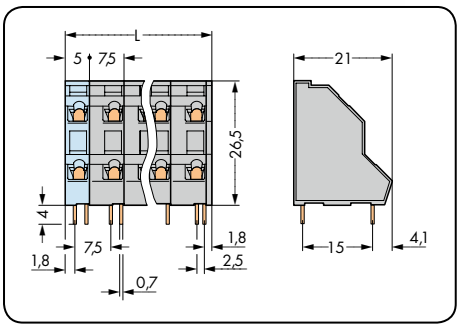

L = (кол-во полюсов – 1) x шаг контактов + 5 мм + 1 мм

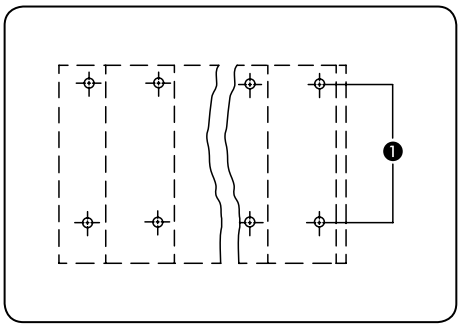

Выводы под пайку в линию

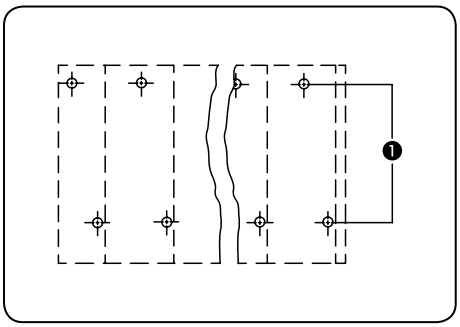

Выводы под пайку смещены на половину шага контактов

❶ Значения напряжения для смежных полюсов:
320 В / 4 кВ / 3 (III)
320 В / 4 кВ / 2 (III)
630 В / 4 кВ / 2 (II)

Кол-во пол.	Артикул	Упак. единица	Кол-во пол.	Артикул	Упак. единица
Двухуровневая клеммная колодка, 2 вывода под пайку в одном ряду, серая			**Двухуровневая клеммная колодка, 2 вывода под пайку, смещенных на половину шага контактов,** серая		
2 x 2	**736-502**	133	2 x 2	**736-552**	133
3 x 2	**736-503**	84	3 x 2	**736-553**	84
4 x 2	**736-504**	63	4 x 2	**736-554**	63
6 x 2	**736-506**	42	6 x 2	**736-556**	42
8 x 2	**736-508**	28	8 x 2	**736-558**	28
12 x 2	**736-512**	21	12 x 2	**736-562**	21
16 x 2	**736-516**	14	16 x 2	**736-566**	14

По вопросам другой длины, цветов, цветных клеммных колодок или прямой маркировки обращайтесь к производителю.

Двухуровневые клеммные колодки для печатных плат 2,5 мм²

Выводы под пайку в одном ряду Шаг контактов 10 мм / 0,394 дюйма		Выводы под пайку смещенные Шаг контактов 10 мм / 0,394 дюйма		
0,08 – 2,5 мм² 1000 В / 8 кВ / 2, 21 А	AWG 28 – 12 300 В / 10 А	0,08 – 2,5 мм² 1000 В / 8 кВ / 2, 21 А	AWG 28 – 12 300 В / 10 А	

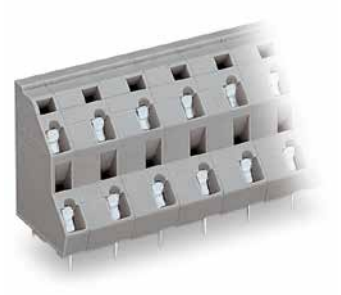

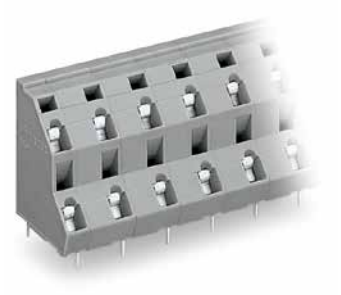

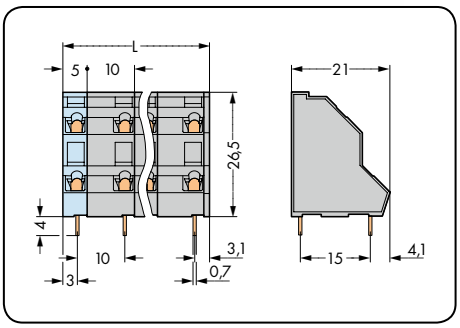

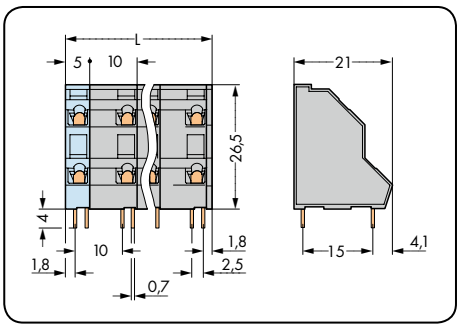

L = (кол-во полюсов – 1) x шаг контактов + 5 мм + 1 мм

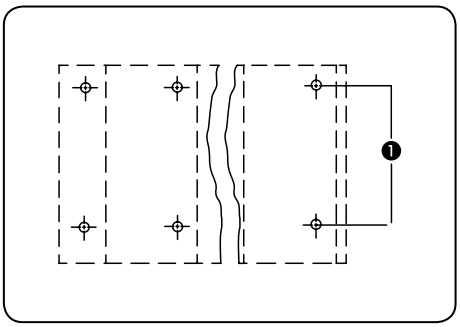

Выводы под пайку в линию

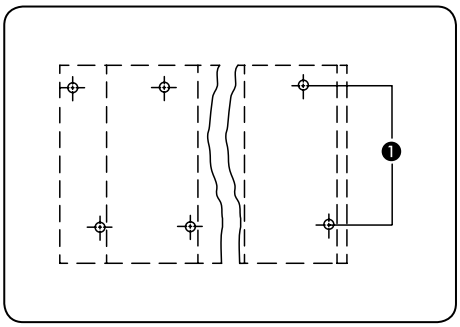

Выводы под пайку смещены на половину шага контактов

❶ Значения напряжения для смежных полюсов:
320 В / 4 кВ / 3 (III)
320 В / 4 кВ / 2 (III)
630 В / 4 кВ / 2 (II)

Кол-во пол.	Артикул	Упак. единица	Кол-во пол.	Артикул	Упак. единица
Двухуровневая клеммная колодка, 2 вывода под пайку в одном ряду, серая			**Двухуровневая клеммная колодка, 2 вывода под пайку, смещенных на половину шага контактов,** серая		
2 x 2	**736-702**	112	2 x 2	**736-752**	112
3 x 2	**736-703**	70	3 x 2	**736-753**	70
4 x 2	**736-704**	49	4 x 2	**736-754**	49
6 x 2	**736-706**	28	6 x 2	**736-756**	28
8 x 2	**736-708**	21	8 x 2	**736-758**	21
12 x 2	**736-712**	14	12 x 2	**736-762**	14

По вопросам другой длины, цветов, цветных клеммных колодок или прямой маркировки обращайтесь к производителю.

Двухуровневые клеммные колодки для печатных плат 2,5 мм²
Шаг контактов 5,08 мм, 7,62 мм, 10,16 мм
Серия 736

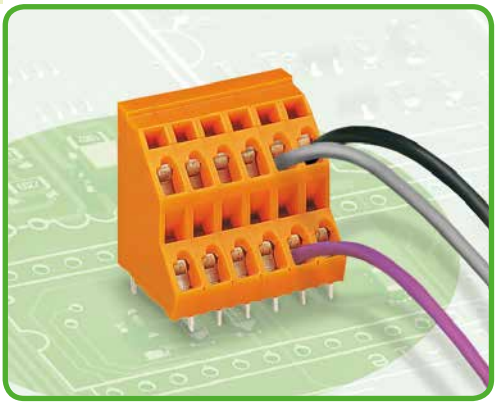

- Клеммные колодки с зажимами CAGE CLAMP®, монтаж проводников при помощи отвертки
- Высокоплотная двухуровневая конструкция для компактного монтажа нескольких проводников в ограниченном пространстве
- Индивидуальная прямая маркировка для всех уровней монтажа
- Клеммные колодки с объединяющими перемычками для распределения потенциалов, см. страницы 67 – 69

Техническая информация:

Шаг контактов	5,08 мм / 0,2 дюйма			7,62 мм / 0,3 дюйма			10,16 мм / 0,4 дюйма		
В соответствии с	МЭК/EN 60664-1			МЭК/EN 60664-1			МЭК/EN 60664-1		
Категория перенапряжения	III	III	II	III	III	II	III	III	II
Степень загрязнения	3	2	2	3	2	2	3	2	2
Номинальное напряжение	250 В	320 В	630 В	400 В	630 В	1000 В	630 В	1000 В	1000 В
Номинальное импульсное напряжение	4 кВ	4 кВ	4 кВ	6 кВ	6 кВ	6 кВ	8 кВ	8 кВ	8 кВ
Номинальный ток	21 А	21 А	21 А	21 А	21 А	21 А	21 А	21 А	21 А
Одобрения в соответствии с	UL/CSA			UL/CSA			UL/CSA		
Группа UL 1059	B	C	D	B	C	D	B	C	D
Номинальное напряжение	300 В	–	300 В	300 В	–	300 В	300 В	–	300 В
Номинальный ток UL	10 А	–	10 А	10 А	–	10 А	10 А	–	10 А
Номинальный ток CSA	10 А	–	10 А	10 А	–	10 А	10 А	–	10 А

Кривая допустимой токовой нагрузки

Шаг контактов: 5,08 мм / Размер проводника: 2,5 мм² «f-st»
На основании: EN 60512-5-2 / Коэффициент преобразователя: 1

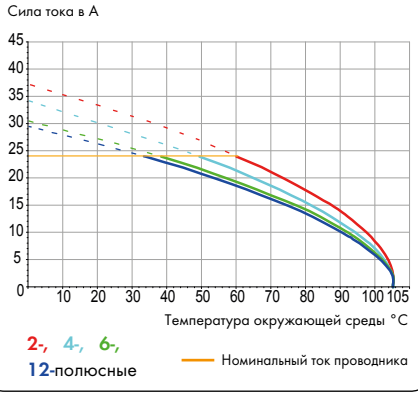

Информация о проводнике и выводах под пайку:

Технология соединения	CAGE CLAMP®	
Размер проводника: одножил.	0,08 – 2,5 мм²	
Размер проводника: тонкопров.	0,08 – 2,5 мм²	
Размер проводника: тонкопров.	0,25 – 1,5 мм²	(с изолированным наконечником)
Размер проводника: тонкопров.	0,25 – 2,5 мм²	(с неизолированным наконечником)
AWG	28 – 12	(12: THHN, THWN)
Длина снятия изоляции	5 – 6 мм / 0,20 – 0,24 дюйма	
Угол ввода проводника	45° к печатной плате	
Вывод под пайку: длина/ширина	4 мм / 0,7 x 0,7 мм	
Вывод под пайку: диаметр сверления	$1,3^{+0,1}$ мм	

Данные о материалах:

Группа материалов:	I
Изоляционный материал	Полиамид 6.6 (PA 6.6)
Класс воспламеняемости по UL 94	V0
Нижняя/верхняя границы температуры	-60°C / +105°C
Материал зажимной пружины	Хромникелиевая пружинная сталь (CrNi)
Материал контактов	Электролитическая медь (E_{Cu})
Контактное покрытие	с лужением

Принадлежности, серия 736

	Стр.
Маркировочные принадлежности	540 – 543
Рабочие инструменты	526 – 528
Объединяющие перемычки	67 – 69
Модули тестовых штекеров	198 – 199

Двухуровневые клеммные колодки для печатных плат 2,5 мм²

Выводы под пайку в одном ряду Шаг контактов 5,08 мм / 0,2 дюйма		2 вывода под пайку смещенные Шаг контактов 5,08 мм / 0,2 дюйма		
0,08 – 2,5 мм² 320 В / 4 кВ / 2, 21 А	AWG 28 – 12 300 В / 10 А	0,08 – 2,5 мм² 320 В / 4 кВ / 2, 21 А	AWG 28 – 12 300 В / 10 А	





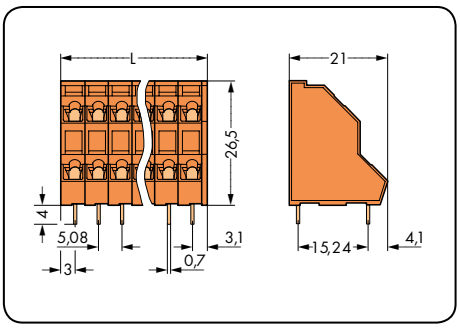

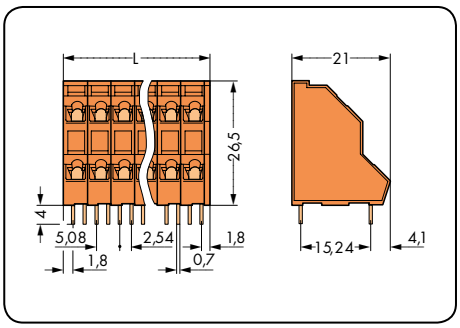

L = (кол-во полюсов x шаг контактов) + 1 мм

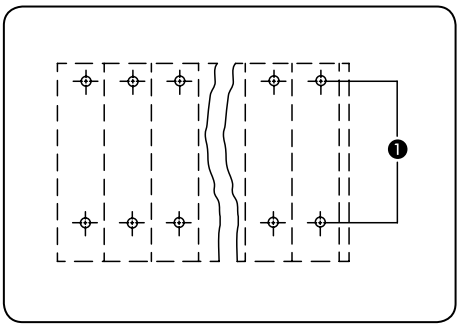

Выводы под пайку в линию

❶ Значения напряжения для смежных полюсов:
320 В / 4 кВ / 3 (III)
320 В / 4 кВ / 2 (III)
630 В / 4 кВ / 2 (II)

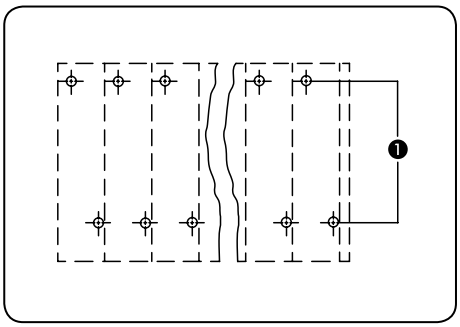

Выводы под пайку смещены на половину шага контактов

Кол-во пол.	Артикул	Упак. единица	Кол-во пол.	Артикул	Упак. единица
Двухуровневая клеммная колодка, 2 вывода под пайку в одном ряду, оранжевая			**Двухуровневая клеммная колодка, 2 вывода под пайку, смещенных на половину шага контактов,** оранжевая		
2 x 2	**736-302**	161	2 x 2	**736-402**	161
3 x 2	**736-303**	112	3 x 2	**736-403**	112
4 x 2	**736-304**	84	4 x 2	**736-404**	84
6 x 2	**736-306**	56	6 x 2	**736-406**	56
8 x 2	**736-308**	42	8 x 2	**736-408**	42
12 x 2	**736-312**	28	12 x 2	**736-412**	28
16 x 2	**736-316**	21	16 x 2	**736-416**	21
24 x 2	**736-324**	14	24 x 2	**736-424**	14

По вопросам другой длины, цветов, цветных клеммных колодок или прямой маркировки обращайтесь к производителю.

Двухуровневые клеммные колодки для печатных плат 2,5 мм²
Серия 736

Выводы под пайку в одном ряду Шаг контактов 7,62 мм / 0,3 дюйма		Выводы под пайку смещенные Шаг контактов 7,62 мм / 0,3 дюйма		
0,08 – 2,5 мм² 630 В / 6 кВ / 2, 21 А	AWG 28 – 12 300 В / 10 А	0,08 – 2,5 мм² 630 В / 6 кВ / 2, 21 А	AWG 28 – 12 300 В / 10 А	

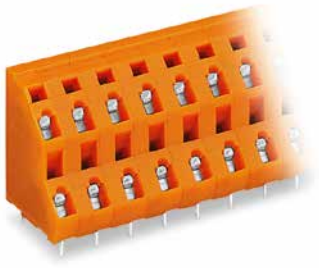

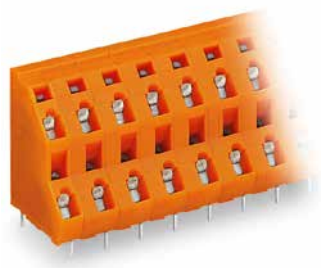

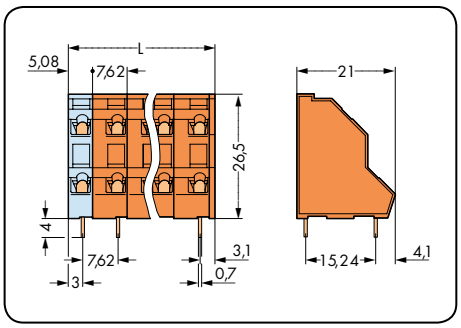

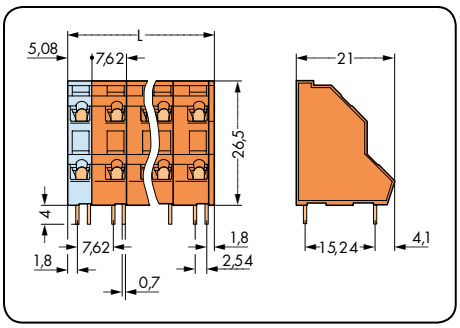

L = (кол-во полюсов – 1) x шаг контактов + 5,08 мм + 1 мм

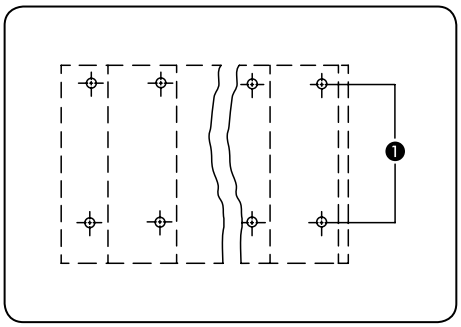

Выводы под пайку в линию

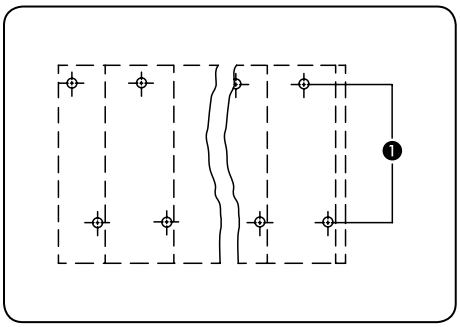

Выводы под пайку смещены на половину шага контактов

❶ Значения напряжения для смежных полюсов:
320 В / 4 кВ / 3 (III)
320 В / 4 кВ / 2 (III)
630 В / 4 кВ / 2 (II)

Кол-во пол.	Артикул	Упак. единица
Двухуровневая клеммная колодка, 2 вывода под пайку в одном ряду, оранжевая		
2 x 2	**736-602**	133
3 x 2	**736-603**	84
4 x 2	**736-604**	63
6 x 2	**736-606**	35
8 x 2	**736-608**	28
12 x 2	**736-612**	14
16 x 2	**736-616**	14

Кол-во пол.	Артикул	Упак. единица
Двухуровневая клеммная колодка, 2 вывода под пайку, смещенных на половину шага контактов, оранжевая		
2 x 2	**736-652**	133
3 x 2	**736-653**	84
4 x 2	**736-654**	63
6 x 2	**736-656**	35
8 x 2	**736-658**	28
12 x 2	**736-662**	14
16 x 2	**736-666**	14

По вопросам другой длины, цветов, цветных клеммных колодок или прямой маркировки обращайтесь к производителю.

Двухуровневые клеммные колодки для печатных плат 2,5 мм²

2 вывода под пайку в одном ряду Шаг контактов 5,08 мм / 0,2 дюйма		Выводы под пайку смещенные Шаг контактов 10,16 мм / 0,4 дюйма		
0,08 – 2,5 мм² 1000 В / 8 кВ / 2, 21 А	AWG 28 – 12 300 В / 10 А	0,08 – 2,5 мм² 1000 В / 8 кВ / 2, 21 А	AWG 28 – 12 300 В / 10 А	

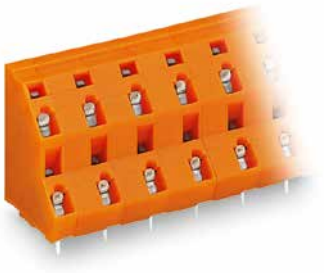

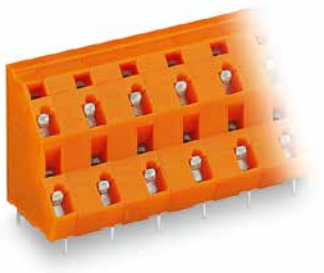

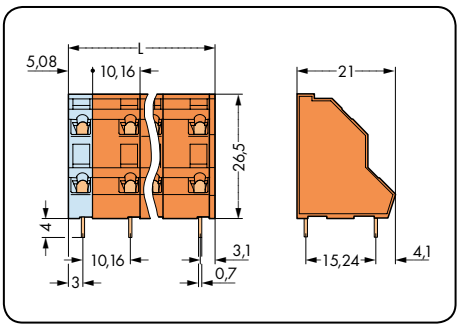

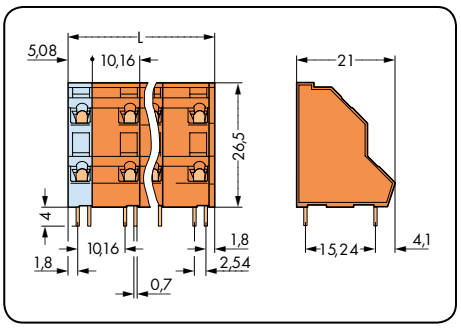

L = (кол-во полюсов – 1) x шаг контактов + 5,08 мм + 1 мм

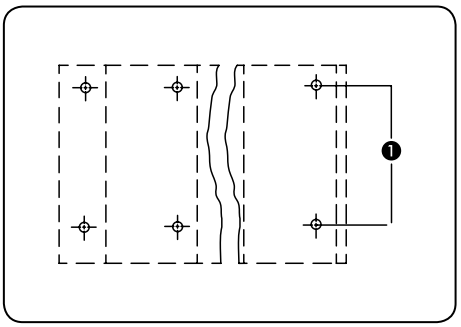

Выводы под пайку в линию

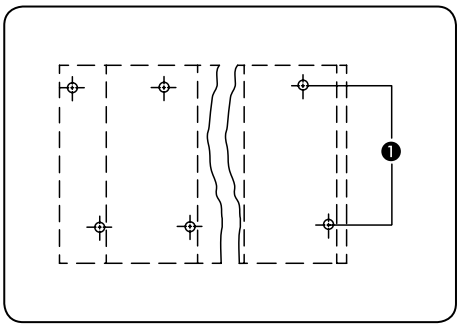

Выводы под пайку смещены на половину шага контактов

❶ Значения напряжения для смежных полюсов:
320 В / 4 кВ / 3 (III)
320 В / 4 кВ / 2 (III)
630 В / 4 кВ / 2 (II)

Кол-во пол.	Артикул	Упак. единица	Кол-во пол.	Артикул	Упак. единица
Двухуровневая клеммная колодка, 2 вывода под пайку в одном ряду, оранжевая			**Двухуровневая клеммная колодка, 2 вывода под пайку, смещенных на половину шага контактов,** оранжевая		
2 x 2	**736-802**	112	2 x 2	**736-852**	112
3 x 2	**736-803**	70	3 x 2	**736-853**	70
4 x 2	**736-804**	49	4 x 2	**736-854**	49
6 x 2	**736-806**	28	6 x 2	**736-856**	28
8 x 2	**736-808**	21	8 x 2	**736-858**	21
12 x 2	**736-812**	14	12 x 2	**736-862**	14

По вопросам другой длины, цветов, цветных клеммных колодок или прямой маркировки обращайтесь к производителю.

Трехуровневые клеммные колодки для печатных плат 2,5 мм²
Шаг контактов 5 мм, 7,5 мм, 10 мм
Серия 737

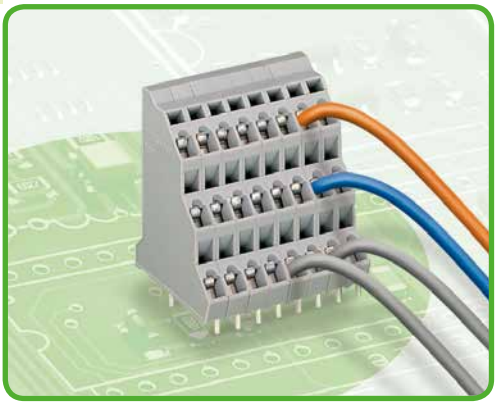

- Клеммные колодки с зажимами CAGE CLAMP®, монтаж проводников при помощи отвертки
- Высокоплотная трехуровневая конструкция для компактного монтажа нескольких проводников в ограниченном пространстве
- Индивидуальная прямая маркировка для всех уровней монтажа
- Клеммные колодки с объединяющими перемычками для распределения потенциалов, см. страницы 67 – 69

Техническая информация:

Шаг контактов	5 мм / 0,179 дюйма			7,5 мм / 0,295 дюйма			10 мм / 0,394 дюйма		
В соответствии с	МЭК/EN 60664-1			МЭК/EN 60664-1			МЭК/EN 60664-1		
Категория перенапряжения	III	III	II	III	III	II	III	III	II
Степень загрязнения	3	2	2	3	2	2	3	2	2
Номинальное напряжение	250 В	320 В	630 В	400 В	630 В	1000 В	630 В	1000 В	1000 В
Номинальное импульсное напряжение	4 кВ	4 кВ	4 кВ	6 кВ	6 кВ	6 кВ	8 кВ	8 кВ	8 кВ
Номинальный ток	21 А	21 А	21 А	21 А	21 А	21 А	21 А	21 А	21 А
Одобрения в соответствии с	UL/CSA			UL/CSA			UL/CSA		
Группа UL 1059	B	C	D	B	C	D	B	C	D
Номинальное напряжение	300 В	–	300 В	300 В	–	300 В	300 В	–	300 В
Номинальный ток UL	10 А	–	10 А	10 А	–	10 А	10 А	–	10 А
Номинальный ток CSA	10 А	–	10 А	10 А	–	10 А	10 А	–	10 А

Кривая допустимой токовой нагрузки

Шаг контактов: 5 мм / Размер проводника: 2,5 мм² «f-st»
На основании: EN 60512-5-2 / Коэффициент преобразователя: 1

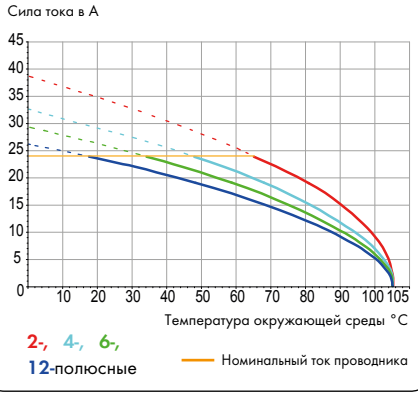

Информация о проводнике и выводах под пайку:

Технология соединения	CAGE CLAMP®	
Размер проводника: одножил.	0,08 – 2,5 мм²	
Размер проводника: тонкопров.	0,08 – 2,5 мм²	
Размер проводника: тонкопров.	0,25 – 1,5 мм²	(с изолированным наконечником)
Размер проводника: тонкопров.	0,25 – 2,5 мм²	(с неизолированным наконечником)
AWG	28 – 12	(12: THHN, THWN)
Длина снятия изоляции	5 – 6 мм / 0,20 – 0,24 дюйма	
Угол ввода проводника	45° к печатной плате	
Вывод под пайку: длина/ширина	4 мм / 0,7 x 0,7 мм	
Вывод под пайку: диаметр сверления	$1,3^{+0,1}$ мм	

Данные о материалах:

Группа материалов:	I
Изоляционный материал	Полиамид 6.6 (PA 6.6)
Класс воспламеняемости по UL 94	V0
Нижняя/верхняя границы температуры	-60°C / +105°C
Материал зажимной пружины	Хромникелиевая пружинная сталь (CrNi)
Материал контактов	Электролитическая медь (E_{Cu})
Контактное покрытие	с лужением

Принадлежности, серия 737

	Стр.
Маркировочные принадлежности	540 – 543
Рабочие инструменты	526 – 528
Объединяющие перемычки	67 – 69
Модули тестовых штекеров	198 – 199

Трехуровневые клеммные колодки для печатных плат 2,5 мм² CAGE CLAMP®

Выводы под пайку в одном ряду Шаг контактов 5 мм / 0,197 дюйма		Выводы под пайку смещенные Шаг контактов 5 мм / 0,197 дюйма		
0,08 – 2,5 мм² 320 В / 4 кВ / 2, 21 А	AWG 28 – 12 300 В / 10 А	0,08 – 2,5 мм² 320 В / 4 кВ / 2, 21 А	AWG 28 – 12 300 В / 10 А	



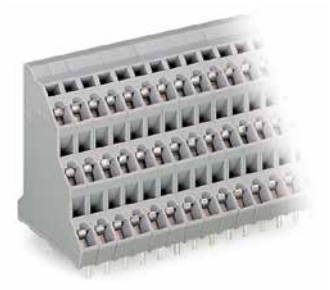

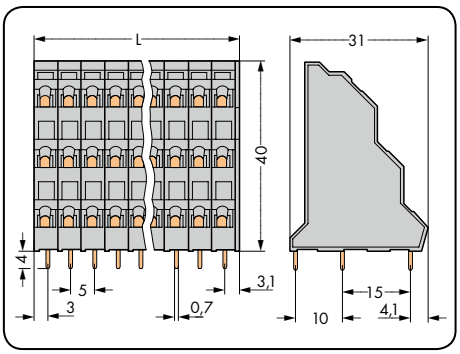

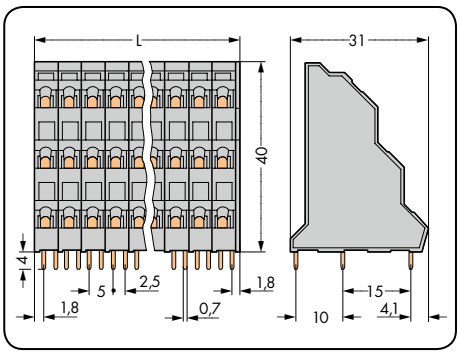

L = (кол-во полюсов x шаг контактов) + 1 мм

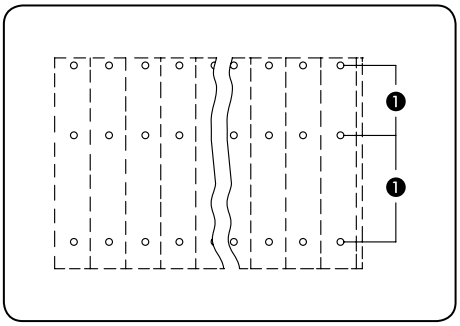

Выводы под пайку в линию

❶ Значения напряжения для смежных полюсов:
320 В / 4 кВ / 3 (III)
320 В / 4 кВ / 2 (III)
630 В / 4 кВ / 2 (II)

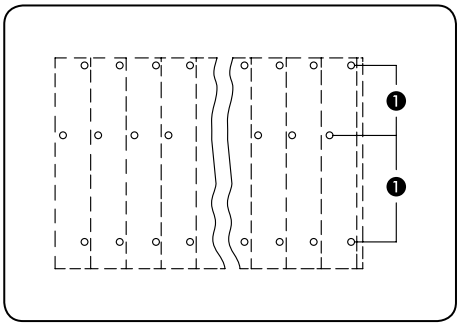

Выводы под пайку для уровня 2 смещены на половину шага контактов

Кол-во пол.	Артикул	Упак. единица	Кол-во пол.	Артикул	Упак. единица
Трехуровневые клеммные колодки, 3 вывода под пайку в одном ряду, серые			**Трехуровневые клеммные колодки, выводы под пайку для второго уровня смещенные,** серые		
2 x 3	**737-102**	92	2 x 3	**737-202**	92
3 x 3	**737-103**	64	3 x 3	**737-203**	64
4 x 3	**737-104**	48	4 x 3	**737-204**	48
6 x 3	**737-106**	32	6 x 3	**737-206**	32
8 x 3	**737-108**	24	8 x 3	**737-208**	24
12 x 3	**737-112**	16	12 x 3	**737-212**	16
16 x 3	**737-116**	12	16 x 3	**737-216**	12
24 x 3	**737-124**	8	24 x 3	**737-224**	8

По вопросам другой длины, цветов, цветных клеммных колодок или прямой маркировки обращайтесь к производителю.

Трехуровневые клеммные колодки для печатных плат 2,5 мм²
Серия 737

Выводы под пайку в одном ряду Шаг контактов 7,5 мм / 0,295 дюйма		Выводы под пайку смещенные Шаг контактов 7,5 мм / 0,295 дюйма		
0,08 – 2,5 мм² 630 В / 6 кВ / 2, 21 А	AWG 28 – 12 300 В / 10 А	0,08 – 2,5 мм² 630 В / 6 кВ / 2, 21 А	AWG 28 – 12 300 В / 10 А	

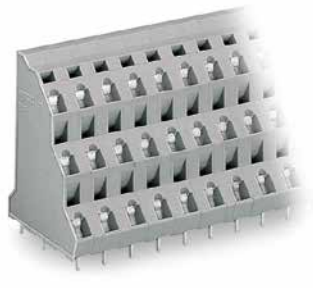

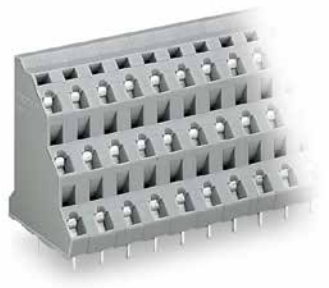

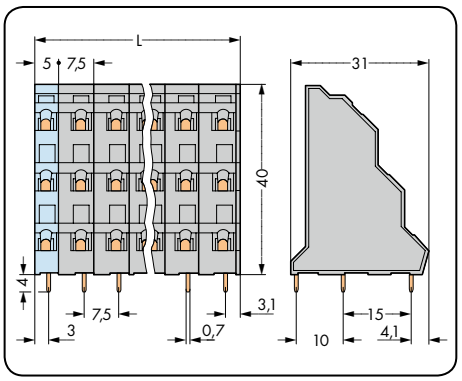

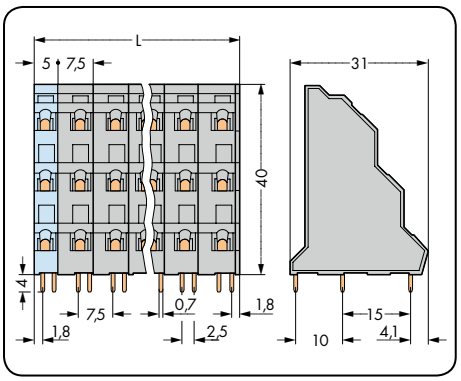

L = (кол-во полюсов – 1) x шаг контактов + 5 мм + 1 мм

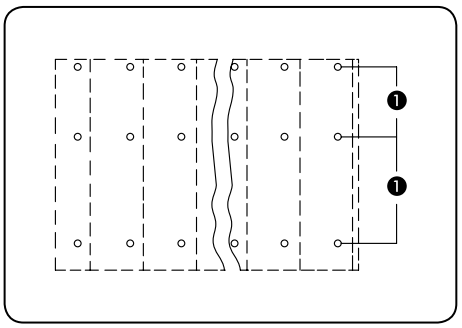

Выводы под пайку в линию

❶ Значения напряжения для смежных полюсов:
320 В / 4 кВ / 3 (III)
320 В / 4 кВ / 2 (III)
630 В / 4 кВ / 2 (II)

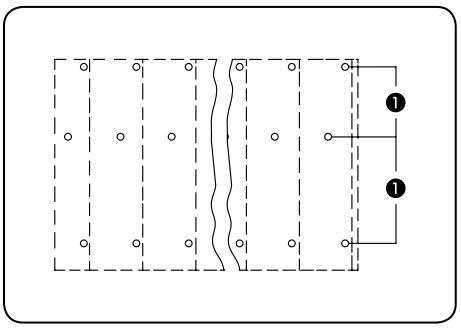

Выводы под пайку для уровня 2 смещены на половину шага контактов

Кол-во пол.	Артикул	Упак. единица	Кол-во пол.	Артикул	Упак. единица
Трехуровневые клеммные колодки, 3 вывода под пайку в одном ряду, серые			**Трехуровневые клеммные колодки, выводы под пайку для второго уровня смещенные,** серые		
2 x 3	**737-502**	76	2 x 3	**737-552**	76
3 x 3	**737-503**	48	3 x 3	**737-553**	48
4 x 3	**737-504**	36	4 x 3	**737-554**	36
6 x 3	**737-506**	24	6 x 3	**737-556**	24
8 x 3	**737-508**	16	8 x 3	**737-558**	16
12 x 3	**737-512**	8	12 x 3	**737-562**	8
16 x 3	**737-516**	8	16 x 3	**737-566**	8

По вопросам другой длины, цветов, цветных клеммных колодок или прямой маркировки обращайтесь к производителю.

Выводы под пайку в одном ряду Шаг контактов 10 мм / 0,394 дюйма		Выводы под пайку смещенные Шаг контактов 10 мм / 0,394 дюйма		
0,08 – 2,5 мм² 1000 В / 8 кВ / 2, 21 А	AWG 28 – 12 300 В / 10 А	0,08 – 2,5 мм² 1000 В / 8 кВ / 2, 21 А	AWG 28 – 12 300 В / 10 А	





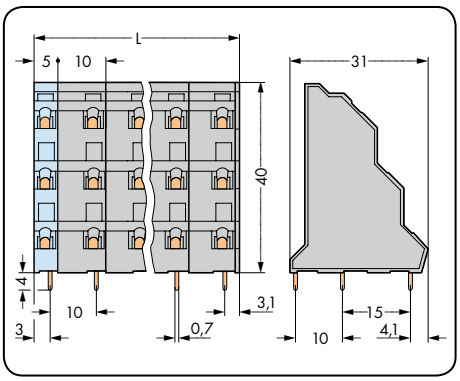

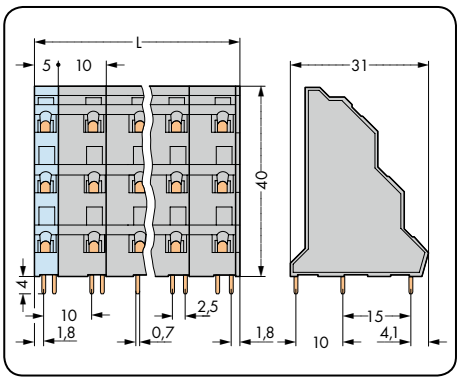

L = (кол-во полюсов – 1) x шаг контактов + 5 мм + 1 мм

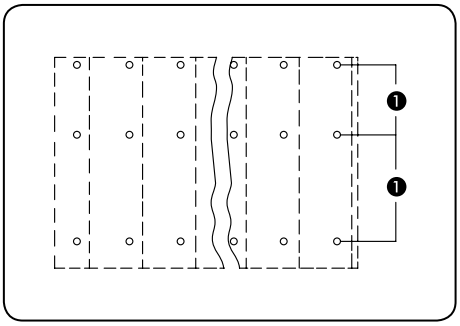

Выводы под пайку в линию

❶ Значения напряжения для смежных полюсов:
320 В / 4 кВ / 3 (III)
320 В / 4 кВ / 2 (III)
630 В / 4 кВ / 2 (II)

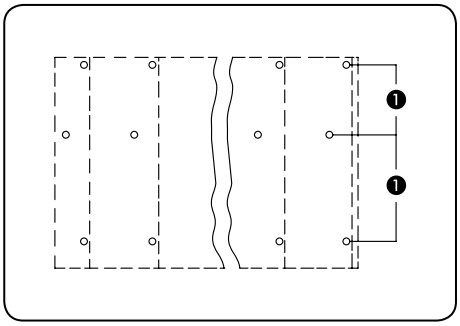

Выводы под пайку для уровня 2 смещены на половину шага контактов

Кол-во пол.	Артикул	Упак. единица	Кол-во пол.	Артикул	Упак. единица
Трехуровневые клеммные колодки, 3 вывода под пайку в одном ряду, серые			**Трехуровневые клеммные колодки, выводы под пайку для второго уровня смещенные,** серые		
2 x 3	**737-702**	64	2 x 3	**737-752**	64
3 x 3	**737-703**	40	3 x 3	**737-753**	40
4 x 3	**737-704**	28	4 x 3	**737-754**	28
6 x 3	**737-706**	16	6 x 3	**737-756**	16
8 x 3	**737-708**	12	8 x 3	**737-758**	12
12 x 3	**737-712**	8	12 x 3	**737-762**	8

По вопросам другой длины, цветов, прямой маркировки обращайтесь к производителю.

Трехуровневые клеммные колодки для печатных плат 2,5 мм²
Шаг контактов 5,08 мм, 7,62 мм, 10,16 мм
Серия 737

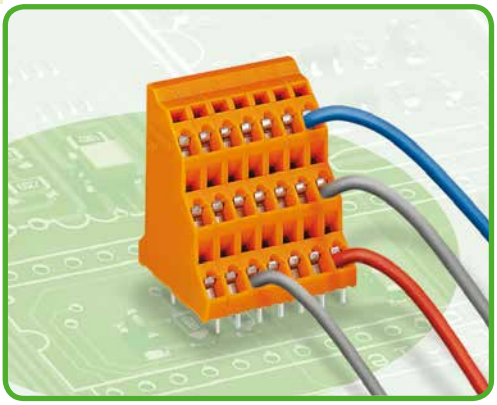

- Клеммные колодки с зажимами CAGE CLAMP®, монтаж проводников при помощи отвертки
- Высокоплотная трехуровневая конструкция для компактного монтажа нескольких проводников в ограниченном пространстве
- Индивидуальная прямая маркировка для всех уровней монтажа
- Клеммные колодки с объединяющими перемычками для распределения потенциалов, см. страницы 67 – 69

Техническая информация:

Шаг контактов	5,08 мм / 0,2 дюйма			7,62 мм / 0,3 дюйма			10,16 мм / 0,4 дюйма		
В соответствии с	МЭК/EN 60664-1			МЭК/EN 60664-1			МЭК/EN 60664-1		
Категория перенапряжения	III	III	II	III	III	II	III	III	II
Степень загрязнения	3	2	2	3	2	2	3	2	2
Номинальное напряжение	250 В	320 В	630 В	400 В	630 В	1000 В	630 В	1000 В	1000 В
Номинальное импульсное напряжение	4 кВ	4 кВ	4 кВ	6 кВ	6 кВ	6 кВ	8 кВ	8 кВ	8 кВ
Номинальный ток	21 А	21 А	21 А	21 А	21 А	21 А	21 А	21 А	21 А
Одобрения в соответствии с	UL/CSA			UL/CSA			UL/CSA		
Группа UL 1059	B	C	D	B	C	D	B	C	D
Номинальное напряжение	300 В	–	300 В	300 В	–	300 В	300 В	–	300 В
Номинальный ток UL	10 А	–	10 А	10 А	–	10 А	10 А	–	10 А
Номинальный ток CSA	10 А	–	10 А	10 А	–	10 А	10 А	–	10 А

Кривая допустимой токовой нагрузки

Шаг контактов: 5,08 мм / Размер проводника: 2,5 мм² «f-st»
На основании: EN 60512-5-2 / Коэффициент преобразователя: 1

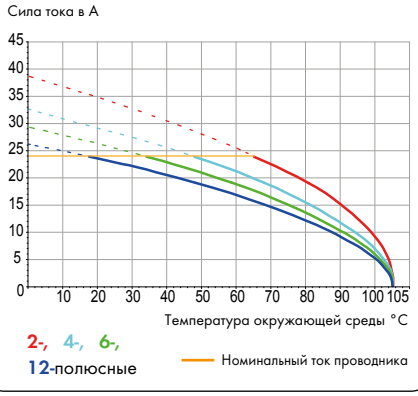

Информация о проводнике и выводах под пайку:

Технология соединения	CAGE CLAMP®	
Размер проводника: одножил.	0,08 – 2,5 мм²	
Размер проводника: тонкопров.	0,08 – 2,5 мм²	
Размер проводника: тонкопров.	0,25 – 1,5 мм²	(с изолированным наконечником)
Размер проводника: тонкопров.	0,25 – 2,5 мм²	(с неизолированным наконечником)
AWG	28 – 12	(12: THHN, THWN)
Длина снятия изоляции	5 – 6 мм / 0,20 – 0,24 дюйма	
Угол ввода проводника	45° к печатной плате	
Вывод под пайку: длина/ширина	4 мм / 0,7 x 0,7 мм	
Вывод под пайку: диаметр сверления	$1,3^{+0,1}$ мм	

Данные о материалах:

Группа материалов:	I
Изоляционный материал	Полиамид 6.6 (PA 6.6)
Класс воспламеняемости по UL 94	V0
Нижняя/верхняя границы температуры	-60°C / +105°C
Материал зажимной пружины	Хромникелиевая пружинная сталь (CrNi)
Материал контактов	Электролитическая медь (E_{Cu})
Контактное покрытие	с лужением

Принадлежности, серия 737

	Стр.
Маркировочные принадлежности	540 – 543
Рабочие инструменты	526 – 528
Объединяющие перемычки	67 – 69
Модули тестовых штекеров	198 – 199

Выводы под пайку в одном ряду Шаг контактов 5,08 мм / 0,2 дюйма		2 вывода под пайку смещенные Шаг контактов 5,08 мм / 0,2 дюйма		
0,08 – 2,5 мм² 320 В / 4 кВ / 2, 21 А	AWG 28 – 12 300 В / 10 А	0,08 – 2,5 мм² 320 В / 4 кВ / 2, 21 А	AWG 28 – 12 300 В / 10 А	





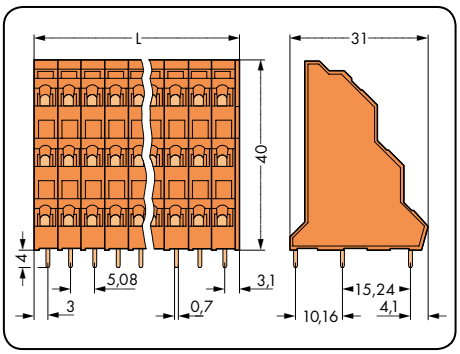

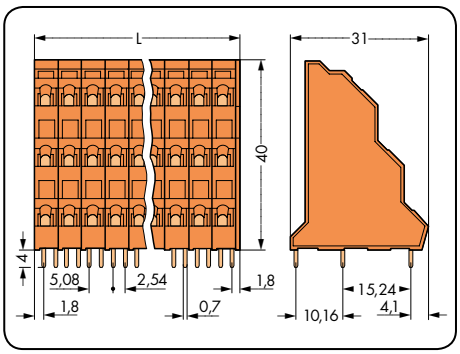

L = (кол-во полюсов x шаг контактов) + 1 мм

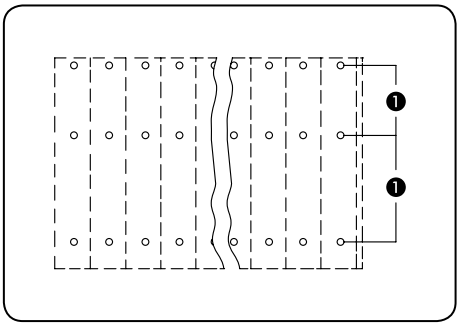

Выводы под пайку в линию

❶ Значения напряжения для смежных полюсов:
320 В / 4 кВ / 3 (III)
320 В / 4 кВ / 2 (III)
630 В / 4 кВ / 2 (II)

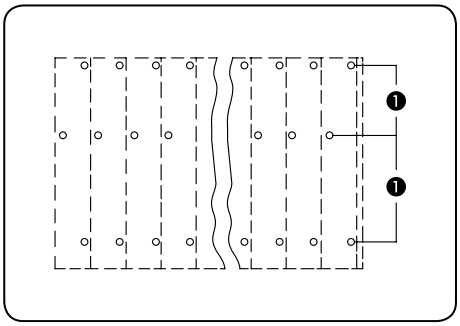

Выводы под пайку для уровня 2 смещены на половину шага контактов

Кол-во пол.	Артикул	Упак. единица	Кол-во пол.	Артикул	Упак. единица
Трехуровневая клеммная колодка, 3 вывода под пайку в одном ряду, оранжевая			**Трехуровневая клеммная колодка, выводы под пайку на уровне 2 смещены на половину шага контактов,** оранжевая		
2 x 3	**737-302**	92	2 x 3	**737-402**	92
3 x 3	**737-303**	64	3 x 3	**737-403**	64
4 x 3	**737-304**	48	4 x 3	**737-404**	48
6 x 3	**737-306**	32	6 x 3	**737-406**	32
8 x 3	**737-308**	24	8 x 3	**737-408**	24
12 x 3	**737-312**	16	12 x 3	**737-412**	16
16 x 3	**737-316**	12	16 x 3	**737-416**	12
24 x 3	**737-324**	8	24 x 3	**737-424**	8

По вопросам другой длины, цветов, цветных клеммных колодок или прямой маркировки обращайтесь к производителю.

Трехуровневые клеммные колодки для печатных плат 2,5 мм²
Серия 737

Выводы под пайку в одном ряду Шаг контактов 7,62 мм / 0,3 дюйма		Выводы под пайку смещенные Шаг контактов 7,62 мм / 0,3 дюйма		
0,08 – 2,5 мм² 630 В / 6 кВ / 2, 21 А	AWG 28 – 12 300 В / 10 А	0,08 – 2,5 мм² 630 В / 6 кВ / 2, 21 А	AWG 28 – 12 300 В / 10 А	

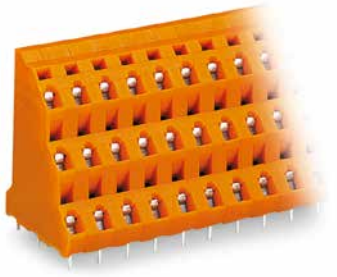



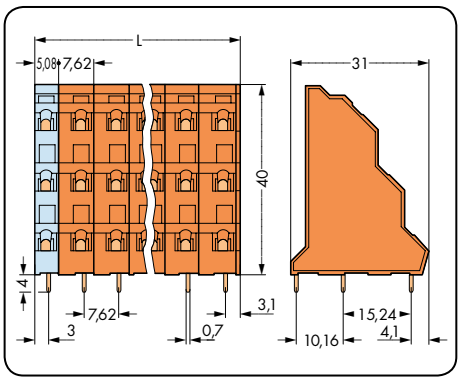

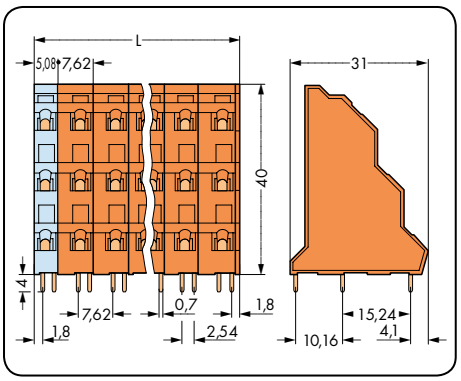

L = (кол-во полюсов – 1) x шаг контактов + 5,08 мм + 1 мм

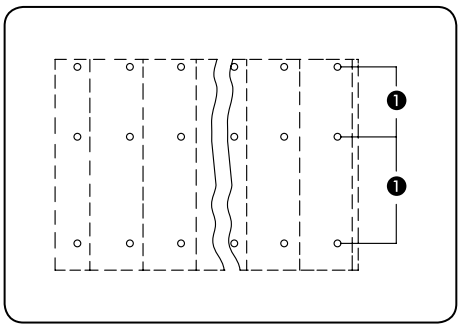

Выводы под пайку в линию

❶ Значения напряжения для смежных полюсов:
320 В / 4 кВ / 3 (III)
320 В / 4 кВ / 2 (III)
630 В / 4 кВ / 2 (II)

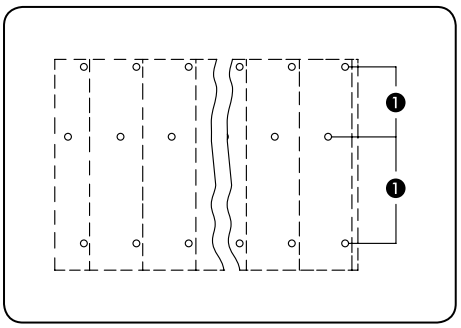

Выводы под пайку для уровня 2 смещены на половину шага контактов

Кол-во пол.	Артикул	Упак. единица	Кол-во пол.	Артикул	Упак. единица
Трехуровневая клеммная колодка, 3 вывода под пайку в одном ряду, оранжевая			**Трехуровневая клеммная колодка, выводы под пайку на уровне 2 смещены на половину шага контактов,** оранжевая		
2 x 3	**737-602**	76	2 x 3	**737-652**	76
3 x 3	**737-603**	48	3 x 3	**737-653**	48
4 x 3	**737-604**	36	4 x 3	**737-654**	36
6 x 3	**737-606**	20	6 x 3	**737-656**	20
8 x 3	**737-608**	16	8 x 3	**737-658**	16
12 x 3	**737-612**	8	12 x 3	**737-662**	8
16 x 3	**737-616**	8	16 x 3	**737-666**	8

По вопросам другой длины, цветов, цветных клеммных колодок или прямой маркировки обращайтесь к производителю.

Трехуровневые клеммные колодки для печатных плат 2,5 мм²

CAGE CLAMP®

2 вывода под пайку в одном ряду Шаг контактов 5,08 мм / 0,2 дюйма		Выводы под пайку смещенные Шаг контактов 10,16 мм / 0,4 дюйма		
0,08 – 2,5 мм² 1000 В / 8 кВ / 2, 21 А	AWG 28 – 12 300 В / 10 А	0,08 – 2,5 мм² 1000 В / 8 кВ / 2, 21 А	AWG 28 – 12 300 В / 10 А	

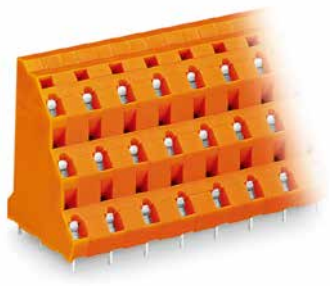



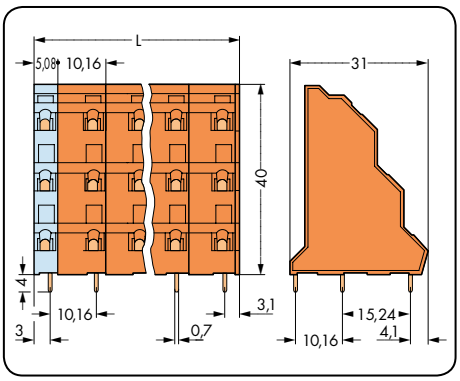

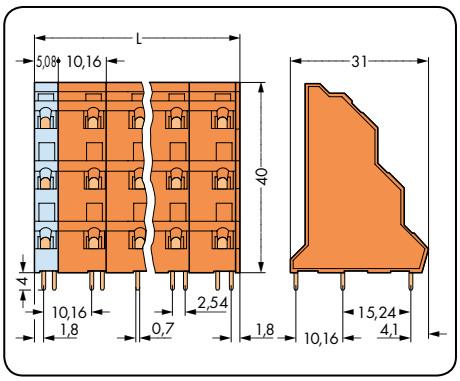

L = (кол-во полюсов – 1) x шаг контактов + 5,08 мм + 1 мм

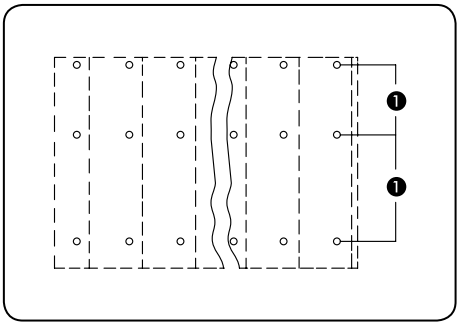

Выводы под пайку в линию

❶ Значения напряжения для смежных полюсов:
320 В / 4 кВ / 3 (III)
320 В / 4 кВ / 2 (III)
630 В / 4 кВ / 2 (II)

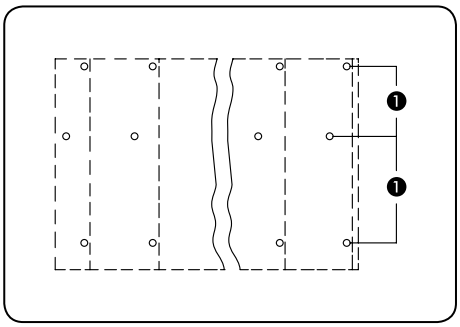

Выводы под пайку для уровня 2 смещены на половину шага контактов

Кол-во пол.	Артикул	Упак. единица	Кол-во пол.	Артикул	Упак. единица
Трехуровневая клеммная колодка, 3 вывода под пайку в одном ряду, оранжевая			**Трехуровневая клеммная колодка, выводы под пайку на уровне 2 смещены на половину шага контактов,** оранжевая		
2 x 3	**737-802**	64	2 x 3	**737-852**	64
3 x 3	**737-803**	40	3 x 3	**737-853**	40
4 x 3	**737-804**	28	4 x 3	**737-854**	28
6 x 3	**737-806**	16	6 x 3	**737-856**	16
8 x 3	**737-808**	12	8 x 3	**737-858**	12
12 x 3	**737-812**	8	12 x 3	**737-862**	8

По вопросам другой длины, цветов, цветных клеммных колодок или прямой маркировки обращайтесь к производителю.

Четырехуровневые клеммные колодки для печатных плат 2,5 мм²
Шаг контактов 5 мм
Серия 738



- Клеммные колодки с зажимом CAGE CLAMP®, монтаж проводников при помощи отвертки
- Высокоплотная четырехуровневая конструкция для компактного монтажа нескольких проводников на ограниченном пространстве
- Угловой ввод проводника и открытие зажима CAGE CLAMP® проходят гладко
- Индивидуальная прямая маркировка для всех уровней монтажа
- Клеммные колодки с объединяющими перемычками для распределения потенциала, см. страницы 67 – 69

Техническая информация:

Шаг контактов	**5 мм / 0,179 дюйма**		
В соответствии с	**МЭК/EN 60664-1**		
Категория перенапряжения	III	III	II
Степень загрязнения	3	2	2
Номинальное напряжение	250 В	320 В	630 В
Номинальное импульсное напряжение	4 кВ	4 кВ	4 кВ
Номинальный ток	18 A	18 A	18 A
Одобрения в соответствии с	**UL/CSA**		
Группа UL 1059	B	C	D
Номинальное напряжение	300 В	–	300
Номинальный ток UL	10 A	–	10 A
Номинальный ток CSA	10 A	–	10 A

Кривая допустимой токовой нагрузки

Шаг контактов: 5 мм / Размер проводника: 2,5 мм² «f-st»
На основании: EN 60512-5-2 / Коэффициент преобразователя: 1

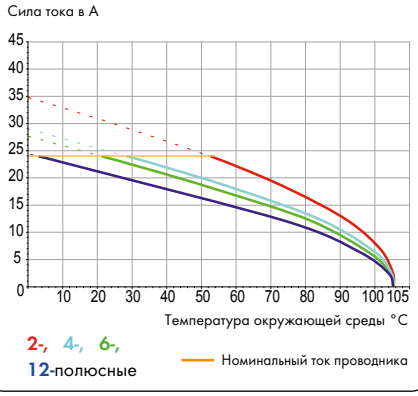

Информация о проводниках и выводах под пайку:

Технология соединения	CAGE CLAMP®	
Размер проводника: одножил.	0,08 – 2,5 мм²	
Размер проводника: тонкопров.	0,08 – 2,5 мм²	
Размер проводника: тонкопров.	0,25 – 1,5 мм²	(с изолированным наконечником)
Размер проводника: тонкопров.	0,25 – 2,5 мм²	(с неизолированным наконечником)
AWG	28 – 12	(12: THHN, THWN)
Длина снятия изоляции	5 – 6 мм / 0,20 – 0,24 дюйма	
Угол ввода проводника	45° к печатной плате	
Вывод под пайку: длина/ширина	4 мм / 0,7 x 0,7 мм	
Вывод под пайку: диаметр сверления	$1,3^{+0,1}$ мм	

Данные о материалах:

Группа материалов:	I
Изоляционный материал	Полиамид 6.6 (PA 6.6)
Класс воспламеняемости по UL 94	V0
Нижняя/верхняя границы температуры	-60°C / +105°C
Материал зажимной пружины	Хромникелиевая пружинная сталь (CrNi)
Материал контактов	Электролитическая медь (E_{Cu})
Контактное покрытие	с лужением

Принадлежности, серия 738 **Стр.**

Маркировочные принадлежности	540 – 543
Рабочие инструменты	526 – 528
Объединяющие перемычки	67 – 69
Модули тестовых штекеров	198 – 199

Четырехуровневые клеммные колодки для печатных плат 2,5 мм²

Шаг контактов 5 мм / 0,197 дюйма		Шаг контактов 5 мм / 0,197 дюйма		
0,08 – 2,5 мм² 320 В / 4 кВ / 2, 18 А	AWG 28 – 12 300 В / 10 А	0,08 – 2,5 мм² 320 В / 4 кВ / 2, 18 А	AWG 28 – 12 300 В / 10 А	

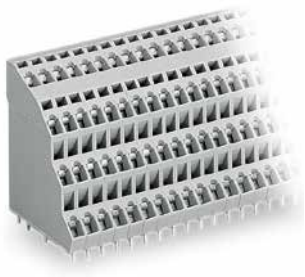

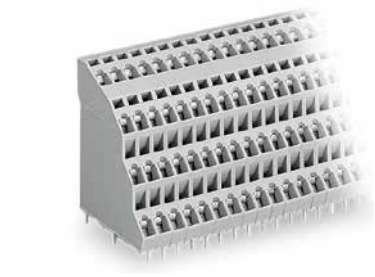

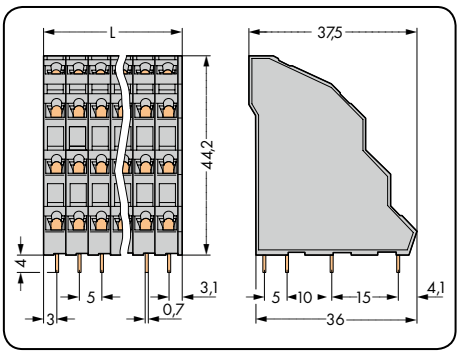

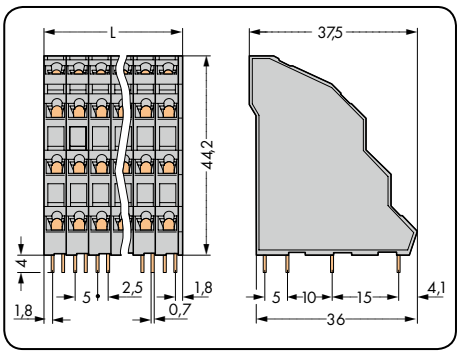

L = (кол-во полюсов x шаг контактов) + 1 мм

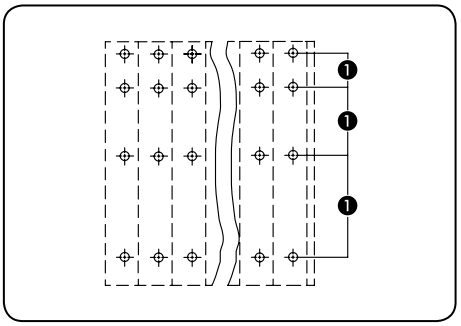

Выводы под пайку в одном ряду

❶ Класс напряжения между смежными полюсами:
320 В / 4 кВ / 3 (III)
320 В / 4 кВ / 2 (III)
630 В / 4 кВ / 2 (II)

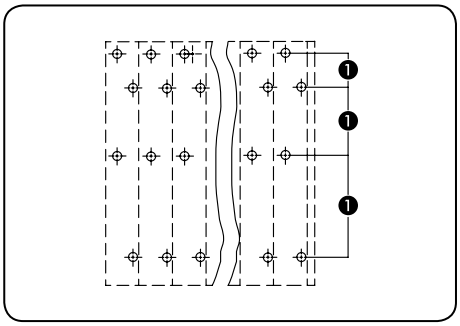

Выводы под пайку для уровней 2 и 4 смещены на половину шага контактов

Кол-во пол.	Артикул	Упак. единица	Кол-во пол.	Артикул	Упак. единица
Четырехуровневая клеммная колодка, 4 вывода под пайку в одном ряду, серая			**Четырехуровневая клеммная колодка, выводы под пайку на уровнях 2 и 4 смещены на половину шага контактов,** серая		
2 x 4	**738-102**	72	2 x 4	**738-202**	72
3 x 4	**738-103**	48	3 x 4	**738-203**	48
4 x 4	**738-104**	36	4 x 4	**738-204**	36
6 x 4	**738-106**	24	6 x 4	**738-206**	24
8 x 4	**738-108**	18	8 x 4	**738-208**	18
12 x 4	**738-112**	12	12 x 4	**738-212**	12
16 x 4	**738-116**	9	16 x 4	**738-216**	9
24 x 4	**738-124**	6	24 x 4	**738-224**	6

По вопросам другой длины, цвета, цветных клеммных колодок или прямой маркировки обращайтесь к производителю.

Четырехуровневые клеммные колодки для печатных плат 2,5 мм²
Шаг контактов 5,08 мм
Серия 738

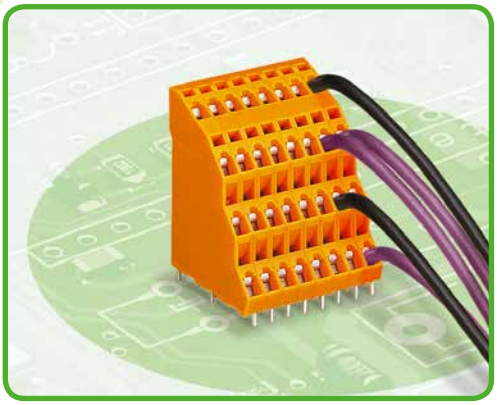

- Клеммные колодки с зажимом CAGE CLAMP®, монтаж проводников при помощи отвертки
- Высокоплотная четырехуровневая конструкция для компактного монтажа нескольких проводников на ограниченном пространстве
- Угловой ввод проводника и открытие зажима CAGE CLAMP® проходят гладко
- Индивидуальная прямая маркировка для всех уровней монтажа
- Клеммные колодки с объединяющими перемычками для распределения потенциала, см. страницы 67 – 69

Техническая информация:

Шаг контактов	**5,08 мм / 0,2 дюйма**		
В соответствии с	**МЭК/EN 60664-1**		
Категория перенапряжения	III	III	II
Степень загрязнения	3	2	2
Номинальное напряжение	250 В	320 В	630 В
Номинальное импульсное напряжение	4 кВ	4 кВ	4 кВ
Номинальный ток	18 А	18 А	18 А
Одобрения в соответствии с	**UL/CSA**		
Группа UL 1059	B	C	D
Номинальное напряжение	300 В	–	300
Номинальный ток UL	10 А	–	10 А
Номинальный ток CSA	10 А	–	10 А

Кривая допустимой токовой нагрузки

Шаг контактов: 5,08 мм / Размер проводника: 2,5 мм² «f-st»
На основании: EN 60512-5-2 / Коэффициент преобразователя: 1

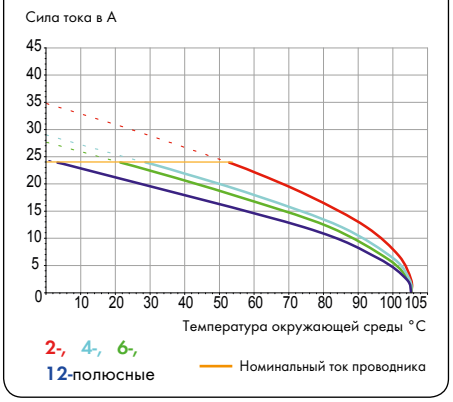

Информация о проводниках и выводах под пайку:

Технология соединения	CAGE CLAMP®	
Размер проводника: одножил.	0,08 – 2,5 мм²	
Размер проводника: тонкопров.	0,08 – 2,5 мм²	
Размер проводника: тонкопров.	0,25 – 1,5 мм²	(с изолированным наконечником)
Размер проводника: тонкопров.	0,25 – 2,5 мм²	(с неизолированным наконечником)
AWG	28 – 12	(12: THHN, THWN)
Длина снятия изоляции	5 – 6 мм / 0,20 – 0,24 дюйма	
Угол ввода проводника	45° к печатной плате	
Вывод под пайку: длина/ширина	4 мм / 0,7 x 0,7 мм	
Вывод под пайку: диаметр сверления	$1,3^{+0,1}$ мм	

Данные о материалах:

Группа материалов:	I
Изоляционный материал	Полиамид 6.6 (PA 6.6)
Класс воспламеняемости по UL 94	V0
Нижняя/верхняя границы температуры	-60°C / +105°C
Материал зажимной пружины	Хромникелиевая пружинная сталь (CrNi)
Материал контактов	Электролитическая медь (E_{Cu})
Контактное покрытие	с лужением

Принадлежности, серия 738 **Стр.**

Маркировочные принадлежности	540 – 543
Рабочие инструменты	526 – 528
Объединяющие перемычки	67 – 69
Модули тестовых штекеров	198 – 199

Четырехуровневые клеммные колодки для печатных плат 2,5 мм²

Шаг контактов 5,08 мм / 0,2 дюйма		Шаг контактов 5,08 мм / 0,2 дюйма		
0,08 – 2,5 мм² 320 В / 4 кВ / 2, 18 А	AWG 28 – 12 300 В / 10 А	0,08 – 2,5 мм² 320 В / 4 кВ / 2, 18 А	AWG 28 – 12 300 В / 10 А	

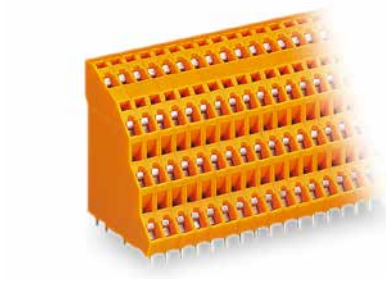

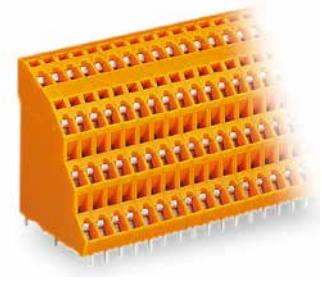

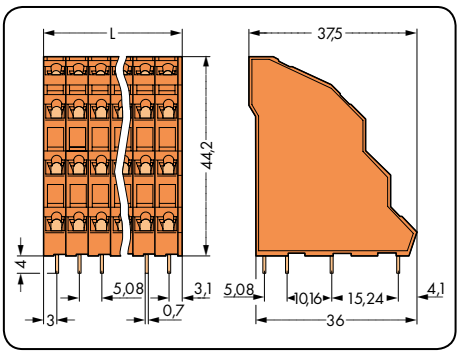

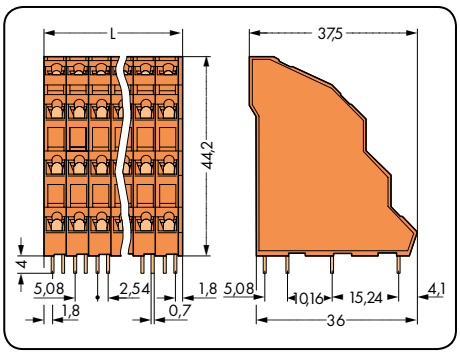

L = (кол-во полюсов x шаг контактов) + 1 мм

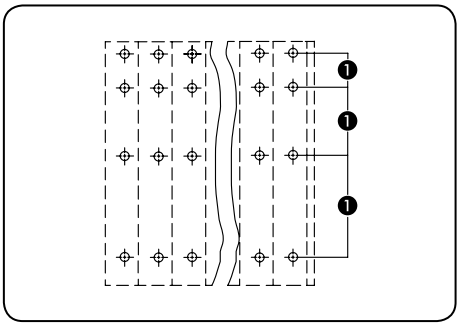

Выводы под пайку в одном ряду

❶ Класс напряжения между смежными полюсами:
320 В / 4 кВ / 3 (III)
320 В / 4 кВ / 2 (III)
630 В / 4 кВ / 2 (II)

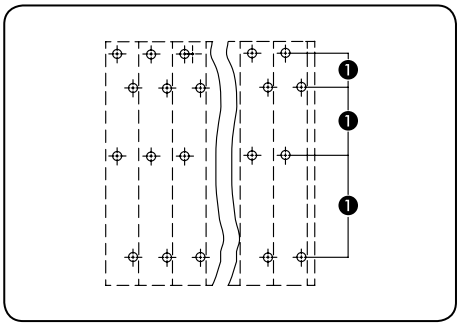

Выводы под пайку для уровней 2 и 4 смещены на половину шага контактов

Кол-во пол.	Артикул	Упак. единица	Кол-во пол.	Артикул	Упак. единица
Четырехуровневая клеммная колодка, 4 вывода под пайку в одном ряду, оранжевая			**Четырехуровневая клеммная колодка, выводы под пайку для уровней 2 и 4 смещены на половину шага контактов,** оранжевая		
2 x 4	**738-302**	69	2 x 4	**738-402**	72
3 x 4	**738-303**	48	3 x 4	**738-403**	48
4 x 4	**738-304**	36	4 x 4	**738-404**	36
6 x 4	**738-306**	24	6 x 4	**738-406**	24
8 x 4	**738-308**	18	8 x 4	**738-408**	18
12 x 4	**738-312**	12	12 x 4	**738-412**	12
16 x 4	**738-316**	9	16 x 4	**738-416**	9
24 x 4	**738-324**	6	24 x 4	**738-424**	6

По вопросам другой длины, цвета, цветных клеммных колодок или прямой маркировки обращайтесь к производителю.

Объединение в модули многоуровневых клеммных колодок для печатных плат Серии 736, 737 и 738

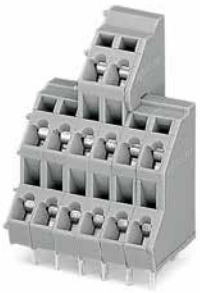



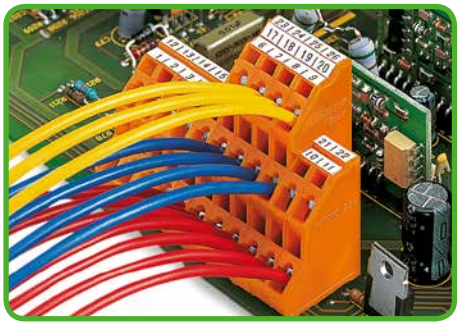

Пример объединения: Двухуровневые (серия 736) и трехуровневые клеммные колодки (серия 737), обращайтесь к производителю	Пример объединения: Двухуровневые (серия 736) и трехуровневые клеммные колодки (серия 737), обращайтесь к производителю	





Пример объединения: Трехуровневые (серия 737) и четырехуровневые клеммные колодки (серия 738) обращайтесь к производителю	Пример объединения: Трехуровневые (серия 737) и четырехуровневые клеммные колодки (серия 738) обращайтесь к производителю	

Объединяющие перемычки для клеммных колодок для печатных плат Серии 236, 255, 256, 257, 736, 737 и 738

Горизонтальное объединение	Вертикальное объединение только для серий 736 и 737 начиная с шага контактов 7,5 мм / 0,295 дюйма	

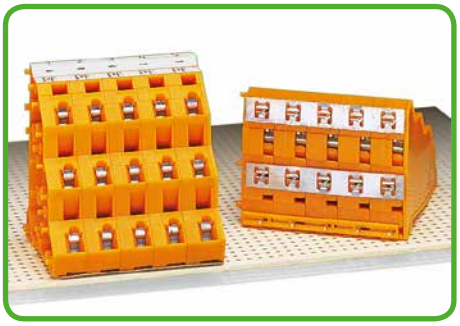

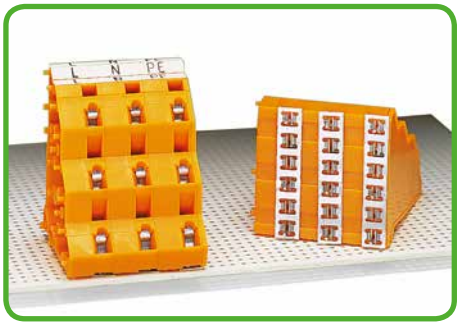

Горизонтальное объединение	**Вертикальное объединение**	
Означает соединение смежных потенциалов	Выводы под пайку клеммы (в ряду) объединяются до	
• например, для объединения линий подачи “+” и “-”	одного потенциала	
при использовании клемм для датчиков и исполни-	• например, в вертикальном направлении, чтобы	
тельных устройств	обеспечить разводку 3-проводной клеммы питания	
• например, в качестве заземляющей клеммы, при-	и распределения до 10 А.	
чем использование проводников печатной платы не	Также, в некоторых случаях изменения в проводке	
разрешается для последовательного подключения	могут осуществляться без применения новых схем и	
заземляющих цепей	маркировки печатных плат.	

Горизонтальное объединение

Соединение смежных клемм

- например, как «–» линия подачи питания в клеммах для приводов (макс. суммарный ток 10 А)
- например, как заземляющая объединяющая перемычка, причем использование проводников печатной платы не разрешается для последовательного подключения заземляющих цепей (макс. краткосрочный выдерживаемый ток 70 А/мм² за 1 сек. Должно быть обеспечено соблюдение стандартов для конечного использования!)

Примечание: прерывание горизонтального объединения уменьшает расстояние до смежных выводов под пайку.

Вертикальное объединение

Соединение клемм одна за одной

- например, как 3-проводниковой клеммы питания и распределения (до 10 А)

Новые объединяющие перемычки теперь доступны для объединения клеммных колодок для печатных плат с индивидуальным дизайном. Они делают возможным объединение выводов либо в направлении вдоль сборки, либо всех уровней в многоуровневую клеммную колодку для каждого полюса.
Объединяющие перемычки устанавливаются в заводских условиях, поэтому обращайтесь к форме заказа на страницах 1.68 и 1.69.

Объединение позволяет создавать клеммные колодки общего потенциала.

Данные объединяющие перемычки
доступны для следующих шагов контактов:
- 5 мм, 5,08 мм (до 20 полюсов)
- 7,5 мм, 7,62 мм (до 16 полюсов)
- 10 мм, 10,16 мм (до 12 полюсов).

В случаях, когда не все выводы входят в объединяющую перемычку, неравная высота компенсируется за счет разделителя.

Order Form "Commoned PCB Terminal Strips"

236, 255, 256, 257
736, 737, 738 Series

Customer's name:

Drawing no.:

WAGO item no.:

Change note number				
	5			
	4			
	3			
	2			
	1			
Original		Change note	Date	Name

Page of

Checked by:

Ordering example:
Horizontal commoning

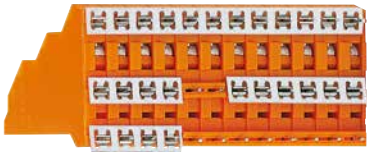

n the case of terminal strips with different pin spacings please state the size of the pin

Item changed	Item position	Item no.	Pin spacing	Commoning scheme B = jumper level 4	3	2	1	Marking 4	3	2	1
End plate: for 736, 737, 738 Series				Vertical ☐ Horizontal ☒				Terminal block marking in sense of reading			
	1							34	35	36	
	2							31	32	33	
	3					B		28	29	30	
	4							25	26	27	
	5							22	23	24	
	6	737-312	5			B		19	20	21	
	7							16	17	18	
	8							13	14	15	
	9				T	T		10	11	12	
	10				B	B		7	8	9	
	11							4	5	6	
	12							1	2	3	
	13										
	14										
	15										
	16										
	17										
	18										
	19										

Ordering example:
Vertical commoning



n the case of terminal strips with different pin spacings please state the size of the pin

Item changed	Item position	Item no.	Pin spacing	Commoning scheme B = jumper level 4	3	2	1	Marking 4	3	2	1
End plate: for 736, 737, 738 Series				Vertical ☒ Horizontal ☐				Terminal block marking in sense of reading			
	1					B		5	10	15	
	2					B		4	9	14	
	3	737-505	7.5			B		3	8	13	
	4					B		2	7	12	
	5					B		1	6	11	
	6										
	7										
	8										
	9										
	10										
	11										
	12										
	13										
	14										
	15										
	16										
	17										
	18										
	19										

Spacers are automatically factory assembled. For terminal strips with different pin spacings, please state the size of the pin spacing instead of the item no.

Design of terminal strip

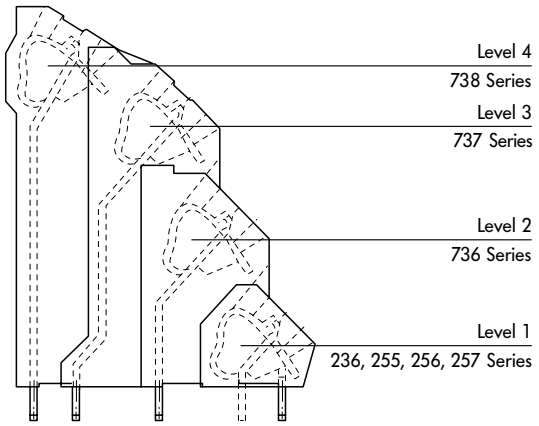

Item changed	Item position	Item no.	Pin spacing	Commoning scheme B = jumper level 4	3	2	1	Marking 4	3	2	1
End plate: for 736, 737, 738 Series				Vertical ☐ Horizontal ☐				Terminal block marking in sense of reading			
	1										
	2										
	3										
	4										
	5										
	6										
	7										
	8										
	9										
	10										
	11										
	12										
	13										
	14										
	15										
	16										
	17										
	18										
	19										
	20										
	21										
	22										
	23										
	24										
	25										
	26										
	27										
	28										
	29										
	30										
	31										
	32										
	33										

End plate for: 236, 255, 256, 257 Series

Техническая информация об «Объединяющих перемычках для печатных плат»

При использовании объединяющих перемычек должны учитываться как специфические условия планируемого применения, так и соответсвующие стандарты для нормальных рабочих условий и возможность возникновения перебоев в работе устройства.

Горизонтальное объединение

(серии 236, 255, 256, 257, 736, 737, 738)

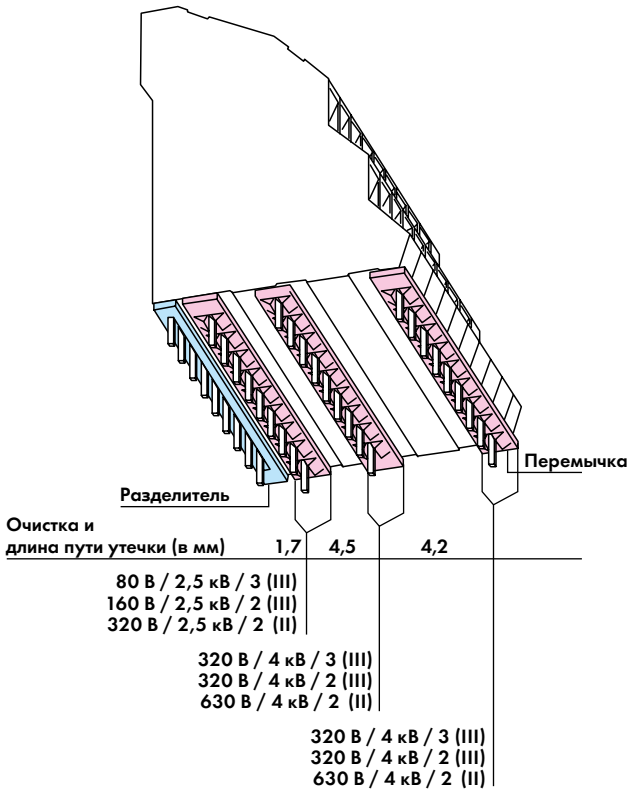

- **Комбинация шагов контактов возможна только в случаях 5 мм, 5,08 мм, 10 мм и 10,16 мм**
- **Схема выводов под пайку (серии 736, 737, 738) в ряд или со смещением**
- **Серия 236: исполнения только с одним выводом под пайку не могут быть объединены!**
- **В случае различных потенциалов на одном уровне убедитесь, что по крайней мере одна промежуточная клемма должна оставаться необъединенной, чтобы обеспечить необходимые расстояния очистки и длины пути утечки (см. пример заказа).**

Расстояния до смежных потенциалов

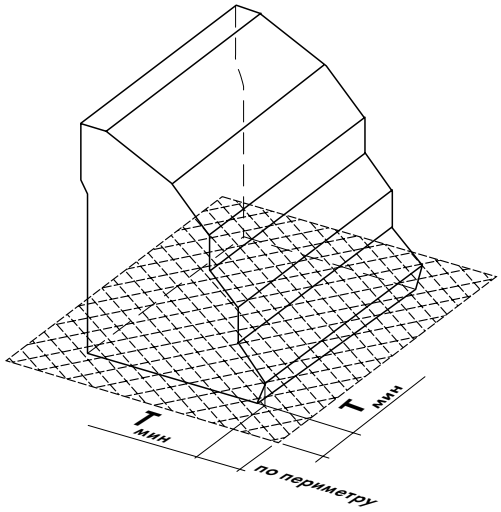

Рекомендация: $T_{мин}$ = 5 мм

Пожалуйста, обратите внимание, что расстояние между объединяющими перемычками и смежными потенциалами должно отвечать требованиям для конечного применения, как указано в соответствующих стандартах.

Вертикальное объединение (возможно только с многоуровневыми клеммами для печатных плат серий 736, 737)

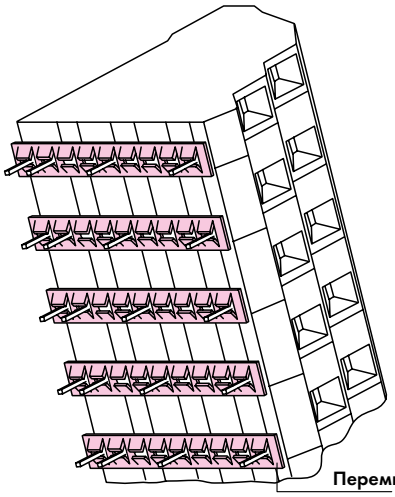

Шаг контактов 7,5 мм, 7,62 мм	Длина пути утечки в мм	Очистка в мм	Напряжение
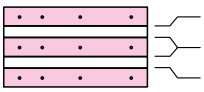	1,7 1,7	1,7 1,7	80 В / 2,5 кВ / 3 (III) 160 В / 2,5 кВ / 2 (III) 320 В / 2,5 кВ / 2 (II)

Шаг контактов 10 мм, 10,16 мм	Длина пути утечки в мм	Очистка в мм	Напряжение
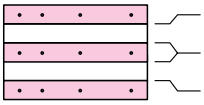	4,2 4,2	4,2 4,2	320 В / 4 кВ / 3 (III) 320 В / 4 кВ / 2 (III) 630 В / 4 кВ / 2 (II)

- **Не подходит для шагов контактов 5 мм и 5,08 мм!**
- **Сборка выводов под пайку всегда в ряд**

Клеммные колодки для печатных плат 1,5 мм² и 2,5 мм², Технология запрессовки
Шаг контактов 3,5 мм, 3,81 мм, 5 мм, 5,08 мм, 7,5 мм, 7,62 мм
Серия 739

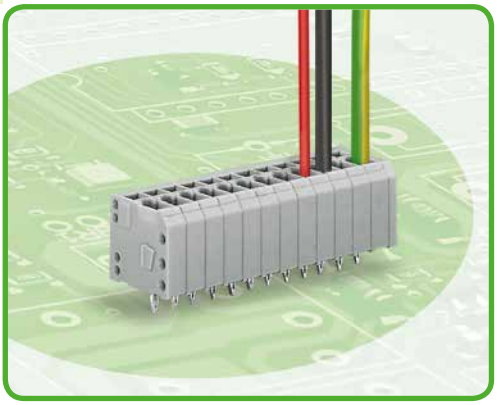

- Клеммные колодки с зажимом CAGE CLAMP®, монтаж проводников при помощи отвертки
- Ввод и работа проводника в вертикальном положении помогают экономить место
- Технология запрессовки снижает затраты, дополнительный процесс пайки не требуется
- По вопросам дизайна инструмента запрессовки обращайтесь к производителю

Техническая информация:

Шаг контактов	3,5 мм, 3,81 мм 0,138 дюйма, 0,15 дюйма			5 мм, 5,08 мм 0,197 дюйма, 0,2 дюйма			7,5 мм, 7,62 мм 0,295 дюйма, 0,3 дюйма		
В соответствии с	МЭК/EN 60664-1			МЭК/EN 60664-1			МЭК/EN 60664-1		
Категория перенапряжения	III	III	II	III	III	II	III	III	II
Степень загрязнения	3	2	2	3	2	2	3	2	2
Номинальное напряжение	160 В	160 В	320 В	250 В	320 В	630 В	500 В	630 В	1000 В
Номинальное импульсное напряжение	2,5 кВ	2,5 кВ	2,5 кВ	4 кВ	4 кВ	4 кВ	6 кВ	6 кВ	6 кВ
Номинальный ток	4 А	4 А	4 А	8 А	8 А	8 А	8 А	8 А	8 А
Одобрения в соответствии с	UL/CSA			UL/CSA			UL/CSA		
Группа UL 1059	B	C	D	B	C	D	B	C	D
Номинальное напряжение	300 В	–	300 В	300 В	–	300 В	300 В	–	300 В
Номинальный ток UL	4 А	–	4 А	8 А	–	8 А	8 А	–	8 А
Номинальный ток CSA	–	–	–	–	–	–	–	–	–

Кривая допустимой токовой нагрузки

Шаг контактов: 5,08 мм / Размер проводника: 2,5 мм² «f-st»
На основании: EN 60512-5-2 / Коэффициент преобразователя: 1

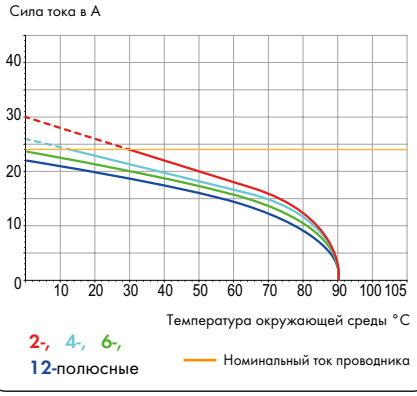

Информация о проводнике и контакте запрессовки для шага контактов 3,5/3,81 мм:

Технология соединения	CAGE CLAMP®	
Размер проводника: одножил.	0,08 – 1,5 мм²	
Размер проводника: тонкопров.	0,08 – 1,5 мм²	
Размер проводника: тонкопров.	0,25 – 1,0 мм²	(с изолированным наконечником)
Размер проводника: тонкопров.	0,25 – 1,5 мм²	(с неизолированным наконечником)
AWG	28 – 14	(14: THHN, THWN)
Длина снятия изоляции	5 – 6 мм / 0,20 – 0,24 дюйма	
Угол ввода проводника	90° к печатной плате	
Вывод под запрессовку: длина/ширина	3,4 мм, 0,6 мм	
Вывод под запрессовку: реком. диаметр сверления	$1{,}15^{\pm 0{,}025}$ мм	
Вывод под запрессовку: диаметр металлизированного отверстия	1,0 мм (HAL Sn)	
Вывод под запрессовку: диаметр металлизированного отверстия	1,0 мм (Chem. Sn)	

Информация о проводнике и выводе под запрессовку для шага контактов 5/5,08 мм и 7,5/7,62 мм

Технология соединения	CAGE CLAMP®	
Размер проводника: одножил.	0,08 – 2,5 мм²	
Размер проводника: тонкопров.	0,08 – 2,5 мм²	
Размер проводника: тонкопров.	0,25 – 1,5 мм²	(с изолированным наконечником)
Размер проводника: тонкопров.	0,25 – 2,5 мм²	(с неизолированным наконечником)
AWG	28 – 12	(12: THHN, THWN)
Длина снятия изоляции	8 – 9 мм / 0,31 – 0,35 дюйма	
Угол ввода проводника	90° к печатной плате	
Вывод под запрессовку: длина/ширина	3,6 мм, 0,8 мм	
Вывод под запрессовку: реком. диаметр сверления	$1{,}6^{\pm 0{,}025}$ мм	
Вывод под запрессовку: диаметр металлизированного отверстия	1,45 мм (HAL Sn)	
Вывод под запрессовку: диаметр металлизированного отверстия	1,45 мм (Chem. Sn)	

Данные о материалах:

Группа материалов:	I
Изоляционный материал	Полиамид 6.6 (PA 6.6)
Класс воспламеняемости по UL 94	V0
Нижняя/верхняя границы температуры	-40°C / +85°C
Материал зажимной пружины	Хромникелиевая пружинная сталь (CrNi)
Материал контактов	Электролитическая медь (E_{Cu}) / Медный сплав для технологии запрессовки
Контактное покрытие	с лужением

Принадлежности, серия 739

	Стр.
Маркировочные принадлежности	540 – 543
Рабочие инструменты	526 – 528
Винты	546

Клеммные колодки для печатных плат 1,5 мм² и 2,5 мм², технология запрессовки

CAGE CLAMP®

Шаг контактов 3,5 мм / 0,138 дюйма		С фиксирующими фланцами Шаг контактов 3,5 мм / 0,138 дюйма		Шаг контактов 5 мм / 0,197 дюйма	
0,08 – 1,5 мм² 160 В / 2,5 кВ / 2, 4 А	AWG 28 – 14 300 В / 4 А	0,08 – 1,5 мм² 160 В / 2,5 кВ / 2, 4 А	AWG 28 – 14 300 В / 4 А	0,08 – 2,5 мм² 320 В / 4 кВ / 2, 8 А	AWG 28 – 12 300 В / 8 А

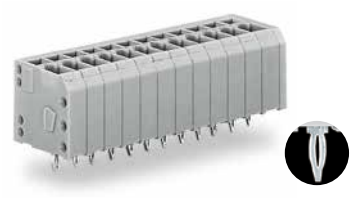



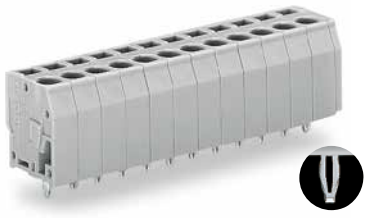

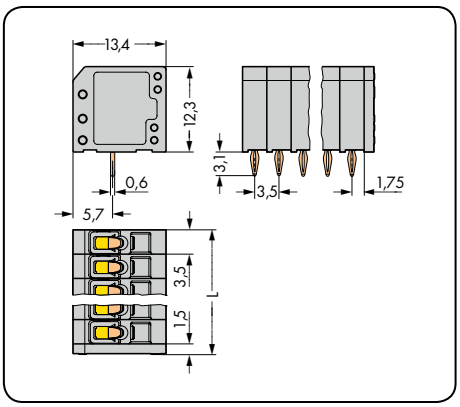

L = (кол-во полюсов x шаг контактов) + 1,5 мм

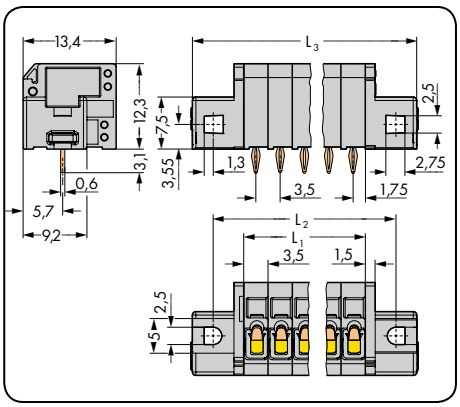

L_1 = кол-во полюсов x шаг контактов
$L_2 = L_1 + 8{,}8$ мм
$L_3 = L_1 + 14{,}8$ мм

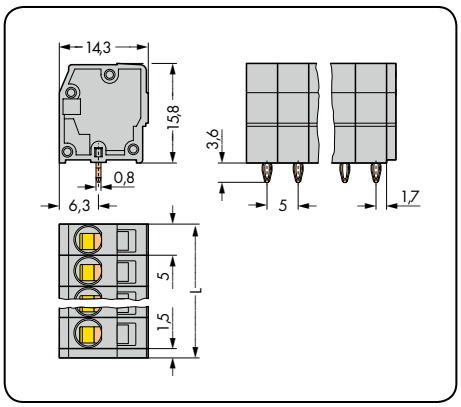

L = (кол-во полюсов x шаг контактов) + 1,5 мм

Кол-во пол.	Артикул	Упак. единица
Клеммная колодка, 1 вывод под запрессовку / полюс, серая		
3	**739-303/100-000**	400 (4 x 100)
4	**739-304/100-000**	300 (4 x 75)
5	**739-305/100-000**	240 (4 x 60)
6	**739-306/100-000**	200 (4 x 50)
7	**739-307/100-000**	180 (4 x 45)
8	**739-308/100-000**	160 (4 x 40)
9	**739-309/100-000**	140 (4 x 35)
10	**739-310/100-000**	120 (4 x 30)
12	**739-312/100-000**	100 (4 x 25)

Кол-во пол.	Артикул	Упак. единица
Клеммная колодка с фиксирующими фланцами, 1 вывод под запрессовку / полюс, серая		
2	**739-302/100-000/001-000**	220 (4 x 55)
3	**739-303/100-000/001-000**	180 (4 x 45)
4	**739-304/100-000/001-000**	160 (4 x 40)
5	**739-305/100-000/001-000**	140 (4 x 35)
6	**739-306/100-000/001-000**	120 (4 x 30)
7	**739-307/100-000/001-000**	120 (4 x 30)
8	**739-308/100-000/001-000**	100 (4 x 25)
9	**739-309/100-000/001-000**	100 (4 x 25)
10	**739-310/100-000/001-000**	80 (4 x 20)
12	**739-312/100-000/001-000**	80 (4 x 20)

Кол-во пол.	Артикул	Упак. единица
Клеммная колодка, 1 вывод под запрессовку / полюс, серая		
3	**739-103/100-000**	280 (4 x 70)
4	**739-104/100-000**	220 (4 x 55)
5	**739-105/100-000**	180 (4 x 45)
6	**739-106/100-000**	140 (4 x 35)
7	**739-107/100-000**	120 (4 x 30)
8	**739-108/100-000**	100 (4 x 25)
9	**739-109/100-000**	100 (4 x 25)
10	**739-110/100-000**	80 (4 x 20)
12	**739-112/100-000**	60 (4 x 15)

Артикул Суффикс:
Цветные клеммные колодки, шаг контактов 5 мм

черные	...-.../100-004
красные	...-.../100-005
синие	...-.../100-006
коричневые	...-.../100-014
светло-зеленые	...-.../100-017
зеленые	...-.../100-023

Пример заказа:
Клеммная колодка, шаг контактов 5 мм
8-полюсная, коричневая: **739-108/100-014**

(Объем выпуска и цены зависят от требуемого количества)

По вопросам другой длины, цвета, цветных клеммных колодок или прямой маркировки обращайтесь к производителю.

Клеммные колодки для печатных плат 1,5 мм² и 2,5 мм², технология запрессовки

Шаг контактов 7,5 мм / 0,295 дюйма		Шаг контактов 3,81 мм / 0,15 дюйма		С фиксирующими фланцами Шаг контактов 3,81 мм / 0,15 дюйма	
0,08 – 2,5 мм²	AWG 28 – 12	0,08 – 1,5 мм²	AWG 28 – 14	0,08 – 1,5 мм²	AWG 28 – 14
630 В / 6 кВ / 2, 8 А	300 В / 8 А	160 В / 2,5 кВ / 2, 4 А	300 В / 4 А	160 В / 2,5 кВ / 2, 4 А	300 В / 4 А







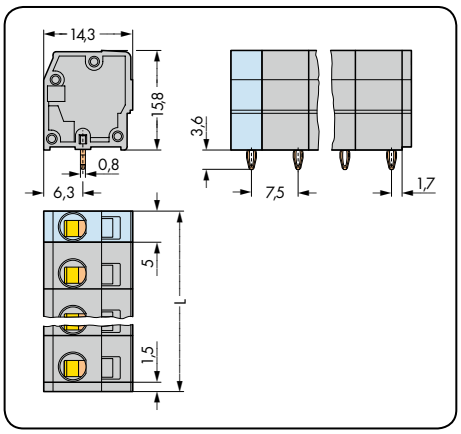

L = (кол-во полюсов – 1) x шаг контактов + 5 мм +1,5 мм

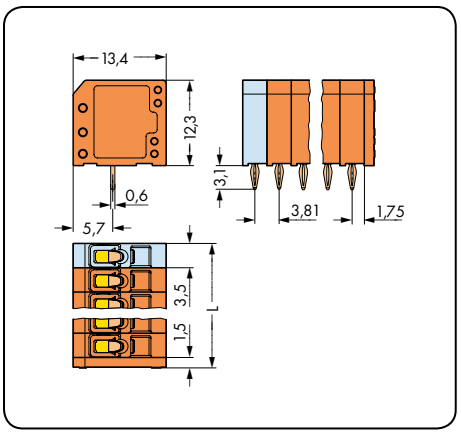

L = кол-во полюсов x шаг контактов + 3,5 мм +1,5 мм

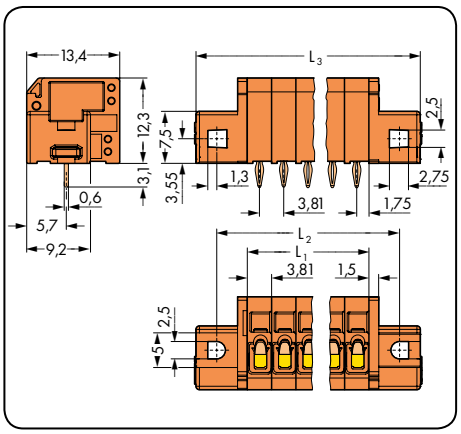

L_1 = кол-во полюсов x шаг контактов
$L_2 = L_1 + 8{,}8$ мм
$L_3 = L_1 + 14{,}8$ мм

Кол-во пол.	Артикул	Упак. единица
Клеммная колодка, 1 вывод под запрессовку / полюс, серая		
3	**739-203/100-000**	220 (4 x 55)
4	**739-204/100-000**	160 (4 x 40)
5	**739-205/100-000**	120 (4 x 30)
6	**739-206/100-000**	100 (4 x 25)
7	**739-207/100-000**	80 (4 x 20)
8	**739-208/100-000**	80 (4 x 20)
9	**739-209/100-000**	60 (4 x 15)
10	**739-210/100-000**	60 (4 x 15)
12	**739-212/100-000**	40 (4 x 10)

Кол-во пол.	Артикул	Упак. единица
Клеммная колодка, 1 вывод под запрессовку/полюс, оранжевая		
3	**739-333/100-000**	360 (4 x 90)
4	**739-334/100-000**	280 (4 x 70)
5	**739-335/100-000**	220 (4 x 55)
6	**739-336/100-000**	180 (4 x 45)
7	**739-337/100-000**	160 (4 x 40)
8	**739-338/100-000**	140 (4 x 35)
9	**739-339/100-000**	120 (4 x 30)
10	**739-340/100-000**	120 (4 x 30)
12	**739-342/100-000**	100 (4 x 25)

Кол-во пол.	Артикул	Упак. единица
Клеммная колодка с фиксирующими фланцами, 1 вывод под запрессовку/полюс, оранжевая		
2	**739-332/100-000/001-000**	200 (4 x 50)
3	**739-333/100-000/001-000**	180 (4 x 45)
4	**739-334/100-000/001-000**	160 (4 x 40)
5	**739-335/100-000/001-000**	140 (4 x 35)
6	**739-336/100-000/001-000**	120 (4 x 30)
7	**739-337/100-000/001-000**	100 (4 x 25)
8	**739-338/100-000/001-000**	100 (4 x 25)
9	**739-339/100-000/001-000**	80 (4 x 20)
10	**739-340/100-000/001-000**	80 (4 x 20)
12	**739-342/100-000/001-000**	60 (4 x 15)

По вопросам другой длины, цвета, цветных клеммных колодок или прямой маркировки обращайтесь к производителю.

Клеммные колодки для печатных плат 2,5 мм², технология запрессовки

CAGE CLAMP®

Шаг контактов 5,08 мм / 0,2 дюйма		Шаг контактов 7,62 мм / 0,3 дюйма	
0,08 – 2,5 мм²	AWG 28 – 12	0,08 – 2,5 мм²	AWG 28 – 12
320 В / 4 кВ / 2, 8 А	300 В / 8 А	630 В / 6 кВ / 2, 8 А	300 В / 8 А

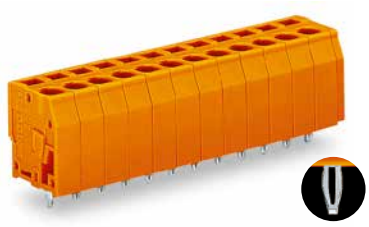

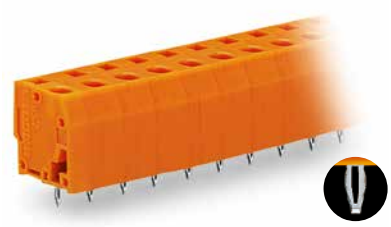



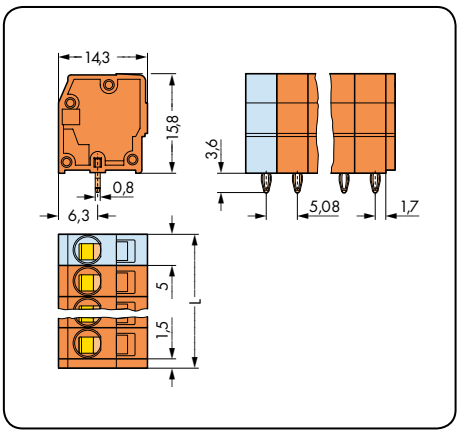

L = (кол-во полюсов – 1) x шаг контактов + 5 мм +1,5 мм

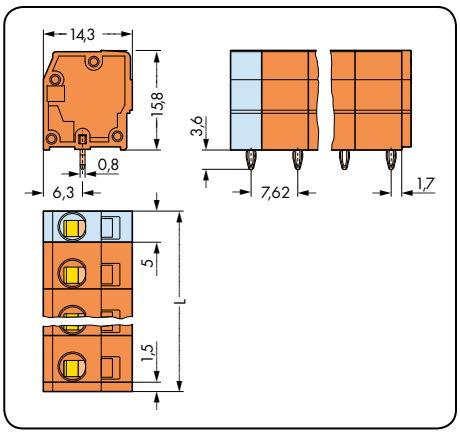

L = (кол-во полюсов – 1) x шаг контактов + 5 мм +1,5 мм

Кол-во пол.	Артикул	Упак. единица
Клеммная колодка, 1 вывод под запрессовку/полюс, оранжевая		
3	**739-153/100-000**	280 (4 x 70)
4	**739-154/100-000**	220 (4 x 55)
5	**739-155/100-000**	160 (4 x 40)
6	**739-156/100-000**	140 (4 x 35)
7	**739-157/100-000**	120 (4 x 30)
8	**739-158/100-000**	100 (4 x 25)
9	**739-159/100-000**	100 (4 x 25)
10	**739-160/100-000**	80 (4 x 20)
12	**739-162/100-000**	60 (4 x 15)

Кол-во пол.	Артикул	Упак. единица
Клеммная колодка, 1 вывод под запрессовку/полюс, оранжевая		
3	**739-233/100-000**	220 (4 x 55)
4	**739-234/100-000**	160 (4 x 40)
5	**739-235/100-000**	120 (4 x 30)
6	**739-236/100-000**	100 (4 x 25)
7	**739-237/100-000**	80 (4 x 20)
8	**739-238/100-000**	80 (4 x 20)
9	**739-239/100-000**	60 (4 x 15)
10	**739-240/100-000**	60 (4 x 15)
12	**739-242/100-000**	40 (4 x 10)

Уникальные функции технологии запрессовки WAGO:

- Вывод под запрессовку имеет специальный упругий элемент, напоминающий игольное ушко, что расширяет зону контакта для обеспечения лучшей надежности и прочности
- Подходит для всех пригодных для монтажа запрессовкой печатных плат и всех используемых при этом свинцово-оловянных покрытий поверхности
- Металлизированное отверстие с оптимальным диаметром
  – 1,0 или $1{,}45^{+0{,}09}_{-0{,}06}$ мм (HAL Sn)
  – 1,0 или $1{,}45^{+0{,}09}_{-0{,}00}$ мм (Chem. Sn)
- Вставной штифт для печатной платы толщ. от 1,4 до 3 мм
- Длина запрессовки приблизительно 3,2 мм – никаких нежелательных выступов за нижнюю часть печатной платы
- Малое усилие запрессовки - не повреждается ни печатная плата, ни элементы монтажа
- Высокая сила зажима в печатной плате увеличивает вдвое значения, отвечающие требованиям DIN EN 60352-5
- Хорошее соединение методом холодной сварки
- Отличная упругость между контактными соединениями
- Отсутствуют деформации металлизированного отверстия
- Длина контактной области ≥ 1,3 мм
- Отсутствует деформация подложки в многослойных печатных платах
- Меньше припоя вытесняется из контактного отверстия - меньше повреждается печатная плата и место контакта

По вопросам другой длины, цвета, цветных клеммных колодок или прямой маркировки обращайтесь к производителю.

Клеммные колодки 1,5 мм² и 2,5 мм²
Шаг контактов 3,5 мм, 3,81 мм, 5 мм, 5,08 мм, 7,5 мм, 7,62 мм
Серия 739

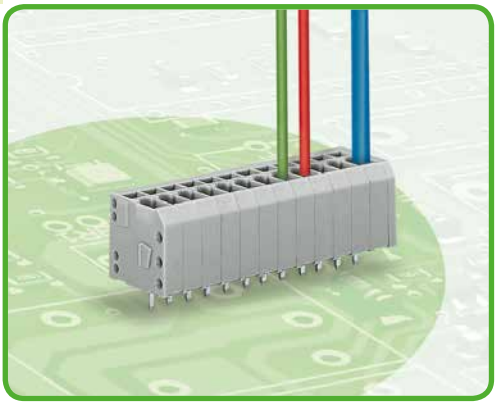

- Клеммные колодки с зажимом CAGE CLAMP®, монтаж проводников при помощи отвертки
- Ввод и работа проводника в вертикальном положении помогают экономить место

Техническая информация:

Шаг контактов	3,5 мм, 3,81 мм 0,138 дюйма, 0,15 дюйма			5 мм, 5,08 мм 0,197 дюйма, 0,2 дюйма			7,5 мм, 7,62 мм 0,295 дюйма, 0,3 дюйма			10 мм / 0,394 дюйма		
В соответствии с	МЭК/EN 60664-1			МЭК/EN 60664-1			МЭК/EN 60664-1			МЭК/EN 60664-1		
Категория перенапряжения	III	III	II	III	III	II	III	III	II	III	III	II
Степень загрязнения	3	2	2	3	2	2	3	2	2	3	2	2
Номинальное напряжение				320 В	320 В	630 В	500 В	630 В	1000 В	500 В	630 В	1000 В
Номинальное импульсное напряжение				4 кВ	4 кВ	4 кВ	6 кВ	6 кВ	6 кВ	6 кВ	6 кВ	6 кВ
Номинальное напряжение 3,5 мм	160 В	160 В	320 В									
Номинальное импульсное напряжение 3,5 мм	2,5 кВ	2,5 кВ	2,5 кВ									
Номинальное напряжение 3,81 мм	200 В	320 В	500 В									
Номинальное импульсное напряжение 3,81 мм	4 кВ	4 кВ	4 кВ									
Номинальный ток	17,5 А	17,5 А	17,5 А	24 А	24 А	24 А	24 А	24 А	24 А	24 А	24 А	24 А
Одобрения в соответствии с	UL/CSA			UL/CSA			UL/CSA			UL/CSA		
Группа UL 1059	B	C	D	B	C	D	B	C	D	B	C	D
Номинальное напряжение	300 В	–	300 В	300 В	–	300 В	300 В	–	300 В	300 В	–	300 В
Номинальный ток UL	6 А	–	6 А	12 А	–	10 А	12 А	–	10 А	12 А	–	10 А
Номинальный ток CSA	–	–	–	12 А	–	10 А	8 А	–	8 А	8 А	–	8 А

Информация о проводнике и выводе под пайку для шага контактов 3,5/3,81 мм:

Технология соединения	CAGE CLAMP®	
Размер проводника: одножил.	0,08 – 1,5 мм²	
Размер проводника: тонкопров.	0,08 – 1,5 мм²	
Размер проводника: тонкопров.	0,25 – 1,0 мм²	(с изолированным наконечником)
Размер проводника: тонкопров.	0,25 – 1,5 мм²	(с неизолированным наконечником)
AWG	28 – 14	(14: THHN, THWN)
Длина снятия изоляции	5 – 6 мм / 0,20 – 0,24 дюйма	
Угол ввода проводника	90° к печатной плате	
Вывод под пайку: длина/ширина	3,4 мм / 0,6 x 0,8 мм	
Вывод под пайку: диаметр сверления	$1,1^{+0,1}$ мм	

Информация о проводнике и выводе под пайку для шага контактов 5/5,08 мм и 7,5/7,62 мм

Технология соединения	CAGE CLAMP®	
Размер проводника: одножил.	0,08 – 2,5 мм²	
Размер проводника: тонкопров.	0,08 – 2,5 мм²	
Размер проводника: тонкопров.	0,25 – 1,5 мм²	(с изолированным наконечником)
Размер проводника: тонкопров.	0,25 – 2,5 мм²	(с неизолированным наконечником)
AWG	28 – 12	(12: THHN, THWN)
Длина снятия изоляции	8 – 9 мм / 0,31 – 0,35 дюйма	
Угол ввода проводника	90° к печатной плате	
Вывод под пайку: длина/ширина	3,2 мм / 0,8 x 1,2 мм	
Вывод под пайку: диаметр сверления	$1,6^{+0,1}$ мм	

Кривая допустимой токовой нагрузки

Шаг контактов: 5 мм / Размер проводника: 2,5 мм² «f-st»
На основании: EN 60512-5-2 / Коэффициент преобразователя: 1

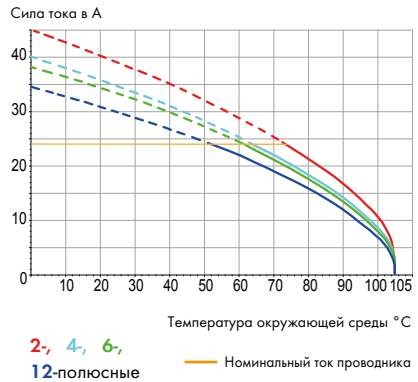

Кривая допустимой токовой нагрузки для 3,5 мм и 3,81 мм, см. www.wago.com

Данные о материалах:

Группа материалов:	I
Изоляционный материал	Полиамид 6.6 (PA 6.6)
Класс воспламеняемости по UL 94	V0
Нижняя/верхняя границы температуры	-60°C / +105°C
Материал зажимной пружины	Хромникелиевая пружинная сталь (CrNi)
Материал контактов	Электролитическая медь (E_{Cu})
Контактное покрытие	с лужением

Принадлежности, серия 739 **Стр.**

Маркировочные принадлежности	540 – 543
Рабочие инструменты	526 – 528
Винты	546

Клеммные колодки для печатных плат 1,5 мм² и 2,5 мм²

CAGE CLAMP®

Шаг контактов 3,5 мм / 0,138 дюйма		С фиксирующими фланцами Шаг контактов 3,5 мм / 0,138 дюйма		Шаг контактов 5 мм / 0,197 дюйма	
0,08 – 1,5 мм²	AWG 28 – 14	0,08 – 1,5 мм²	AWG 28 – 14	0,08 – 2,5 мм²	AWG 28 – 12
160 В / 2,5 кВ / 2, 17,5 А	300 В / 6 А	160 В / 2,5 кВ / 2, 17,5 А	300 В / 6 А	320 В / 4 кВ / 2, 24 А	300 В / 10 А

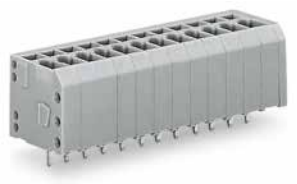





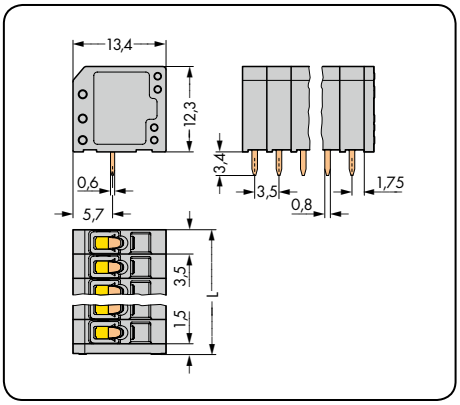

L = (кол-во полюсов x шаг контактов) + 1,5 мм

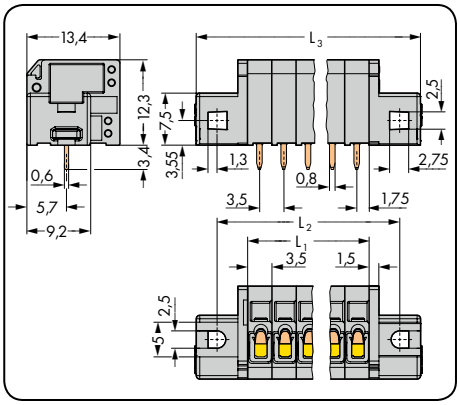

L_1 = кол-во полюсов x шаг контактов
$L_2 = L_1 + 8{,}8$ мм
$L_3 = L_1 + 14{,}8$ мм

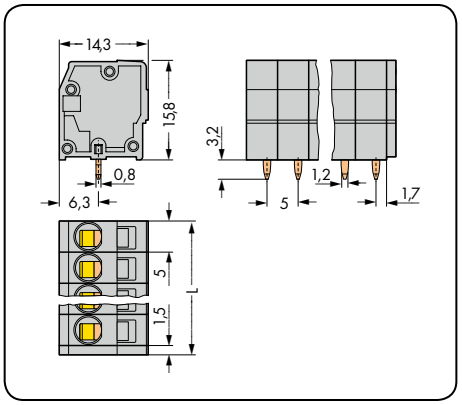

L = (кол-во полюсов – 1) x шаг контактов + 5 мм +1,5 мм

Кол-во пол.	Артикул	Упак. единица
Клеммная колодка. **1 вывод под пайку/полюс,** серая		
2	**739-302**	560 (4 x 140)
3	**739-303**	400 (4 x 100)
4	**739-304**	300 (4 x 75)
5	**739-305**	240 (4 x 60)
6	**739-306**	200 (4 x 50)
7	**739-307**	180 (4 x 45)
8	**739-308**	160 (4 x 40)
9	**739-309**	140 (4 x 35)
10	**739-310**	120 (4 x 30)
12	**739-312**	100 (4 x 25)

Кол-во пол.	Артикул	Упак. единица
Клеммная колодка с фиксирующими фланцами, **1 вывод под пайку/полюс,** серая		
2	**739-302/001-000**	220 (4 x 55)
3	**739-303/001-000**	180 (4 x 45)
4	**739-304/001-000**	160 (4 x 40)
5	**739-305/001-000**	140 (4 x 35)
6	**739-306/001-000**	120 (4 x 30)
7	**739-307/001-000**	120 (4 x 30)
8	**739-308/001-000**	100 (4 x 25)
9	**739-309/001-000**	100 (4 x 25)
10	**739-310/001-000**	80 (4 x 20)
12	**739-312/001-000**	80 (4 x 20)

Кол-во пол.	Артикул	Упак. единица
Клеммная колодка. **1 вывод под пайку/полюс,** серая		
2	**739-102**	400 (4 x 100)
3	**739-103**	280 (4 x 70)
4	**739-104**	220 (4 x 55)
5	**739-105**	180 (4 x 45)
6	**739-106**	140 (4 x 35)
7	**739-107**	120 (4 x 30)
8	**739-108**	100 (4 x 25)
9	**739-109**	100 (4 x 25)
10	**739-110**	80 (4 x 20)
12	**739-112**	60 (4 x 15)
16	**739-116**	40 (4 x 10)
24	**739-124**	20 (4 x 5)

Артикул Суффиксы:
Разноцветные клеммные колодки, шаг контактов 5 мм

черные	...-.../000-004
красные	...-.../000-005
синие	...-.../000-006
коричневые	...-.../000-014
светло-зеленые	...-.../000-017
зеленые	...-.../000-023

Пример заказа:
Клеммная колодка, шаг контактов 5 мм
8-полюсные, коричневые: **739-108/000-014**

(Объем выпуска и цены зависят от требуемого количества)

По вопросам другой длины, цвета, цветных клеммных колодок или прямой маркировки обращайтесь к производителю.

WAGO®

Клеммные колодки для печатных плат 1,5 мм² и 2,5 мм²

Шаг контактов 7,5 мм / 0,295 дюйма		Шаг контактов 10 мм / 0,394 дюйма		Шаг контактов 3,81 мм / 0,15 дюйма	
0,08 – 2,5 мм²	AWG 28 – 12	0,08 – 2,5 мм²	AWG 28 – 12	0,08 – 1,5 мм²	AWG 28 – 14
630 В / 6 кВ / 2, 24 А	300 В / 10 А	320 В / 4 кВ / 2, 24 А	300 В / 10 А	320 В / 4 кВ / 2, 17,5 А	300 В / 6 А

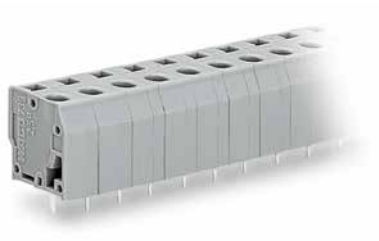





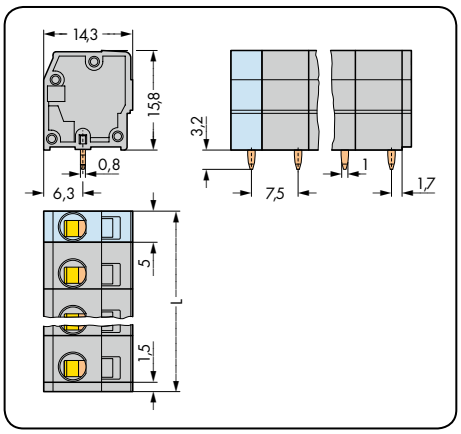

L = (кол-во полюсов – 1) x шаг контактов + 5 мм +1,5 мм

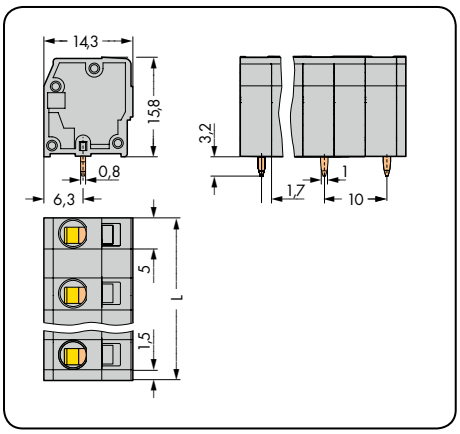

L = (кол-во полюсов – 1) x шаг контактов + 5 мм +1,5 мм

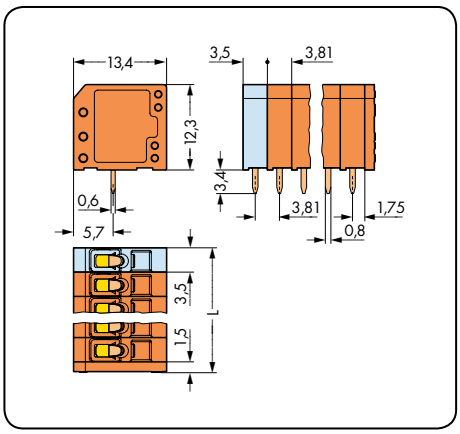

L = (кол-во полюсов – 1) x шаг контактов + 3,5 мм +1,5 мм

Кол-во пол.	Артикул	Упак. единица
Клеммная колодка. 1 вывод под пайку/полюс, серая		
2	**739-202**	340 (4 x 85)
3	**739-203**	220 (4 x 55)
4	**739-204**	160 (4 x 40)
5	**739-205**	120 (4 x 30)
6	**739-206**	100 (4 x 25)
7	**739-207**	80 (4 x 20)
8	**739-208**	80 (4 x 20)
9	**739-209**	60 (4 x 15)
10	**739-210**	60 (4 x 15)
12	**739-212**	40 (4 x 10)

Кол-во пол.	Артикул	Упак. единица
Клеммная колодка. 1 вывод под пайку/полюс, серая		
2	**739-3202**	280 (4 x 70)
3	**739-3203**	180 (4 x 45)
4	**739-3204**	120 (4 x 30)
5	**739-3205**	100 (4 x 25)
6	**739-3206**	80 (4 x 20)
7	**739-3207**	60 (4 x 15)
8	**739-3208**	60 (4 x 15)
9	**739-3209**	40 (4 x 10)
10	**739-3210**	40 (4 x 10)
11	**739-3211**	40 (4 x 10)
12	**739-3212**	40 (4 x 10)

Кол-во пол.	Артикул	Упак. единица
Клеммная колодка, 1 вывод под пайку/полюс, оранжевая		
2	**739-332**	520 (4 x 130)
3	**739-333**	360 (4 x 90)
4	**739-334**	280 (4 x 70)
5	**739-335**	220 (4 x 55)
6	**739-336**	180 (4 x 45)
7	**739-337**	160 (4 x 40)
8	**739-338**	140 (4 x 35)
9	**739-339**	120 (4 x 30)
10	**739-340**	120 (4 x 30)
12	**739-342**	100 (4 x 25)

По вопросам другой длины, цвета, цветных клеммных колодок или прямой маркировки обращайтесь к производителю.

Клеммные колодки для печатных плат 2,5 мм²

с фиксирующими фланцами Шаг контактов 3,81 мм / 0,15 дюйма		Шаг контактов 5,08 мм / 0,2 дюйма		Шаг контактов 7,62 мм / 0,3 дюйма	
0,08 – 1,5 мм² 320 В / 4 кВ / 2, 17,5 А	AWG 28 – 14 300 В / 6 А	0,08 – 2,5 мм² 320 В / 4 кВ / 2, 24 А	AWG 28 – 12 300 В / 10 А	0,08 – 2,5 мм² 630 В / 6 кВ / 2, 24 А	AWG 28 – 12 300 В / 10 А



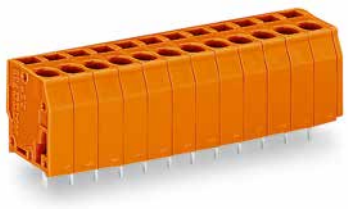

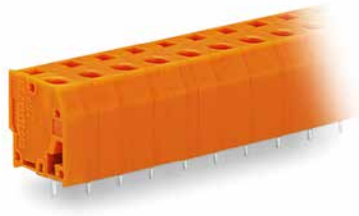

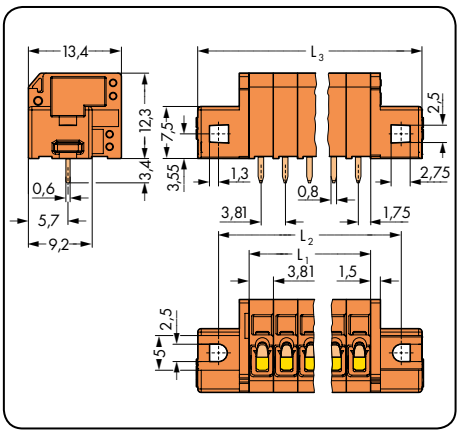

L_1 = кол-во полюсов x шаг контактов
$L_2 = L_1 + 8{,}8$ мм
$L_3 = L_1 + 14{,}8$ мм

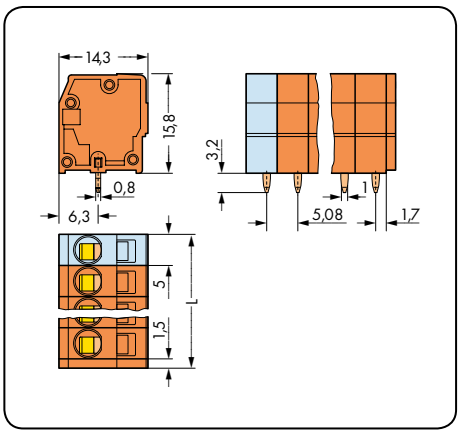

L = (кол-во полюсов – 1) x шаг контактов + 5 мм +1,5 мм

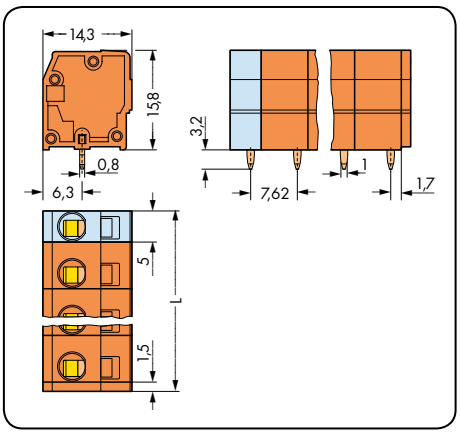

L = (кол-во полюсов – 1) x шаг контактов + 5 мм +1,5 мм

Кол-во пол.	Артикул	Упак. единица
Клеммная колодка с фиксирующими фланцами, 1 вывод под пайку/полюс, оранжевая		
2	**739-332/001-000**	200 (4 x 50)
3	**739-333/001-000**	180 (4 x 45)
4	**739-334/001-000**	160 (4 x 40)
5	**739-335/001-000**	140 (4 x 35)
6	**739-336/001-000**	120 (4 x 30)
7	**739-337/001-000**	100 (4 x 25)
8	**739-338/001-000**	100 (4 x 25)
9	**739-339/001-000**	80 (4 x 20)
10	**739-340/001-000**	80 (4 x 20)
12	**739-342/001-000**	60 (4 x 15)

Кол-во пол.	Артикул	Упак. единица
Клеммная колодка, 1 вывод под пайку/полюс, оранжевая		
2	**739-152**	400 (4 x 100)
3	**739-153**	280 (4 x 70)
4	**739-154**	220 (4 x 55)
5	**739-155**	160 (4 x 40)
6	**739-156**	140 (4 x 35)
7	**739-157**	120 (4 x 30)
8	**739-158**	100 (4 x 25)
9	**739-159**	100 (4 x 25)
10	**739-160**	80 (4 x 20)
12	**739-162**	60 (4 x 15)
16	**739-166**	40 (4 x 10)
24	**739-174**	20 (4 x 5)

Кол-во пол.	Артикул	Упак. единица
Клеммная колодка, 1 вывод под пайку/полюс, оранжевая		
2	**739-232**	340 (4 x 85)
3	**739-233**	220 (4 x 55)
4	**739-234**	160 (4 x 40)
5	**739-235**	120 (4 x 30)
6	**739-236**	100 (4 x 25)
7	**739-237**	80 (4 x 20)
8	**739-238**	80 (4 x 20)
9	**739-239**	60 (4 x 15)
10	**739-240**	60 (4 x 15)
12	**739-242**	40 (4 x 10)

По вопросам другой длины, цвета, цветных клеммных колодок или прямой маркировки обращайтесь к производителю.

Клеммные колодки для печатных плат 2,5 мм²
Шаг контактов 5 мм
Серия 740

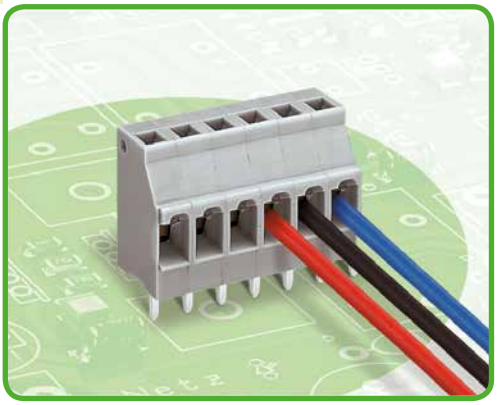

- Клеммные колодки с зажимом CAGE CLAMP®, монтаж с помощью отвертки
- Открытие зажима сверху, введение проводника сбоку
- Выводы и габариты совместимы с клеммами винтового типа сходного дизайна
- Клеммные колодки могут размещаться рядом без потери полюсов

Техническая информация:

Шаг контактов	**5 мм / 0,197 дюйма**		
В соответствии с	**МЭК/EN 60664-1**		
Категория перенапряжения	III	III	II
Степень загрязнения	3	2	2
Номинальное напряжение	300 В	320 В	630 В
Номинальное импульсное напряжение	4 кВ	4 кВ	4 кВ
Номинальный ток	16 A	16 A	16 A
Одобрения в соответствии с	**UL/CSA**		
Группа UL 1059	B	C	D
Номинальное напряжение	300 В	–	300 В
Номинальный ток UL	10 A	–	10 A
Номинальный ток CSA	16 A	–	10 A

Информация о проводниках и выводах под пайку:

Технология соединения	CAGE CLAMP®	
Размер проводника: одножил.	0,08 – 2,5 мм²	
Размер проводника: тонкопров.	0,08 – 2,5 мм²	
Размер проводника: тонкопров.	0,25 – 1,5 мм²	(с изолированным наконечником)
Размер проводника: тонкопров.	0,25 – 1,5 мм²	(с неизолированным наконечником)
AWG	28 – 12	(12: THHN, THWN)
Длина снятия изоляции	6 – 7 мм / 0,24 – 0,28 дюйма	
Угол ввода проводника	0° к печатной плате	
Вывод под пайку: длина/ширина	5,1 мм / 0,8 x 1 мм	
Вывод под пайку: диаметр сверления	$1,3^{+0,1}$ мм	

Данные о материалах:

Группа материалов:	I
Изоляционный материал	Полиамид 6.6 (PA 6.6)
Класс воспламеняемости по UL 94	V0
Нижняя/верхняя границы температуры	-60°C / +105°C
Материал зажимной пружины	Хромникелиевая пружинная сталь (CrNi)
Материал контактов	Электролитическая медь (E_{Cu})
Контактное покрытие	с лужением

Принадлежности, серия 740 **Стр.**

Маркировочные принадлежности	540 – 543
Рабочие инструменты	526 – 528

Клеммные колодки для печатных плат 2,5 мм²

Шаг контактов 5 мм / 0,197 дюйма			
0,08 – 2,5 мм² 320 В / 4 кВ / 2, 16 А	AWG 28 – 12 300 В / 10 А		

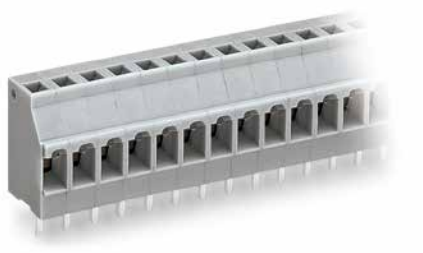

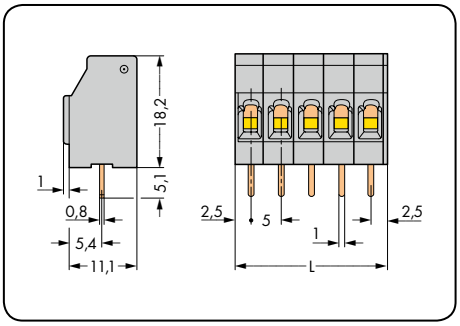

L = кол-во полюсов x шаг контакта

Кол-во пол.	Артикул	Упак. единица	Артикул Суффикс: Цветные клеммные колодки, шаг контактов 5 мм
Клеммная колодка. **1 вывод под пайку/полюс,** серая			
2	**740-102**	460 (4 x 115)	● черные ...-.../**000-004**
3	**740-103**	300 (4 x 75)	● синие ...-.../**000-006**
4	**740-104**	240 (4 x 60)	○ светло-серые Λ RAL 7035 ...-.../**000-021**
5	**740-105**	180 (4 x 45)	● зеленые ...-.../**000-023**
6	**740-106**	140 (4 x 35)	
7	**740-107**	120 (4 x 30)	**Пример заказа:**
8	**740-108**	100 (4 x 25)	Клеммная колодка, шаг контактов 5 мм,
9	**740-109**	100 (4 x 25)	12-полюсная, зеленая: **740-112/000-023**
10	**740-110**	80 (4 x 20)	
12	**740-112**	60 (4 x 15)	
16	**740-116**	60 (4 x 15)	**(Объем выпуска и цены зависят от требуемого количества)**
24	**740-124**	40 (4 x 10)	



По вопросам другой длины, цвета, цветных клеммных колодок или прямой маркировки обращайтесь к производителю.

Описание и применение
Серия 218

CAGE CLAMP®

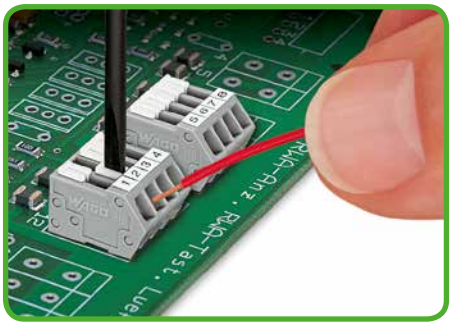

Монтаж многожильных проводников на ограниченном пространстве требует терпения, но только не в случае использования клеммных колодок серии 218. Зажимы этих клеммных колодок могут находиться в открытом состоянии во время процесса монтажа при помощи встроенного передвижного фиксатора

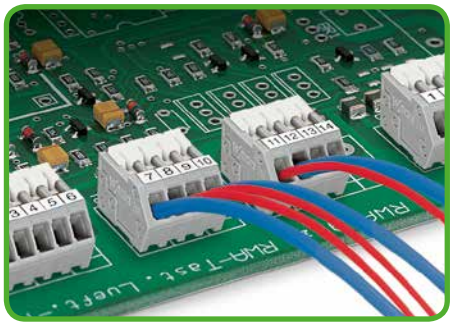

Возможен монтаж проводников 0,75 мм² / AWG 18, однако из-за диаметра изоляции невозможно монтировать в один ряд проводники этого размера.

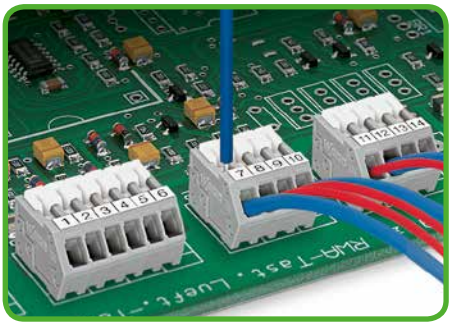

Испытание непосредственно на зажимной пружине.

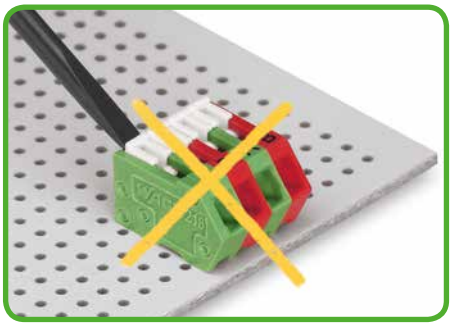

Внимание: не двигайте передвижные фиксаторы сзади.

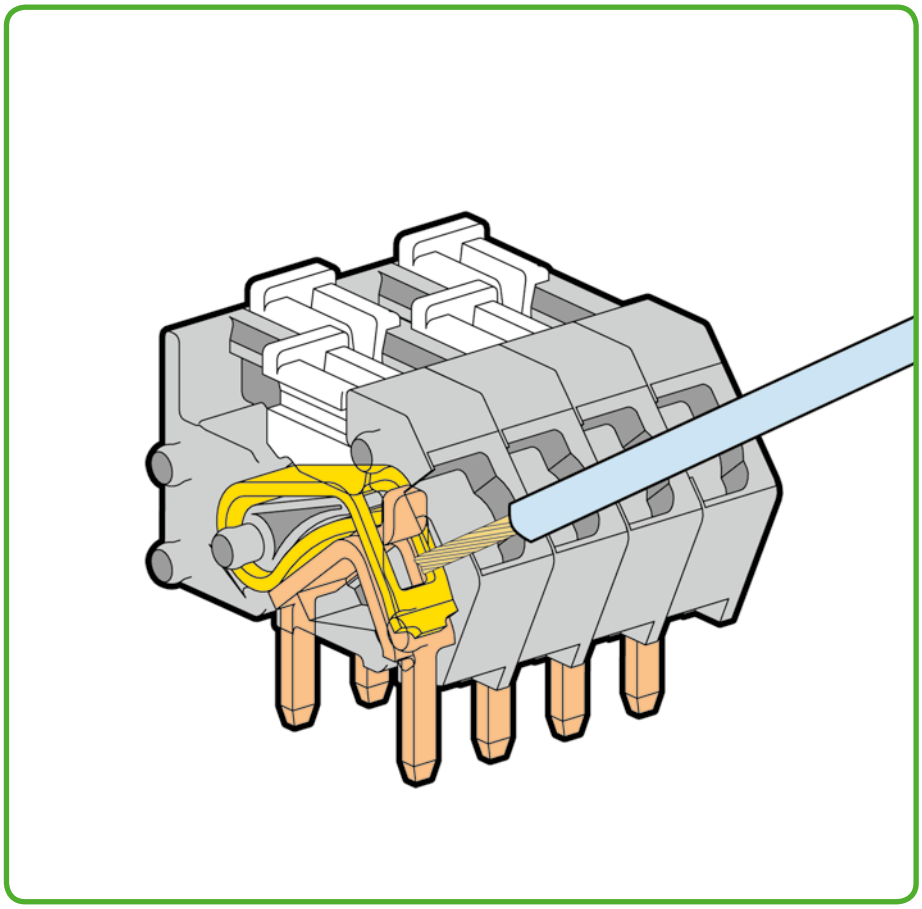

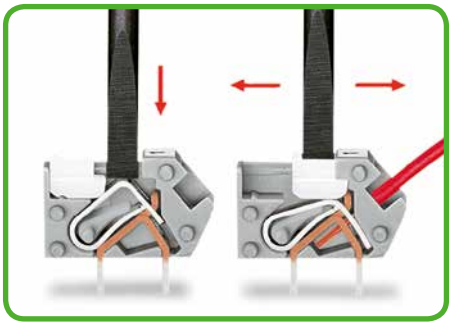

Подключение проводника: для мгновенного открытия отверстия зажимного устройства, используйте отвертку, а затем вставьте зачищенный проводник. Чтобы открыть зажимное устройство на длительный период, сдвиньте фиксатор в направлении входного отверстия проводника. Затем вставьте зачищенный проводник до упора и установите передвижной фиксатор в исходное положение (что можно сделать ногтем).



Изолированные корпуса доступны в различном цветовом исполнении.

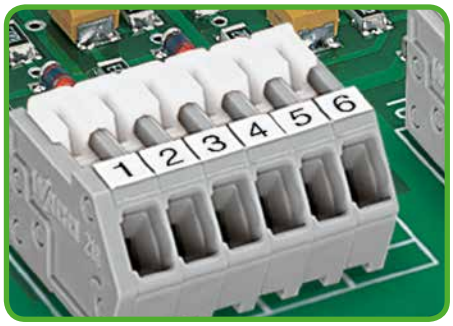

Маркировка при помощи самоклеющихся полосок или ...

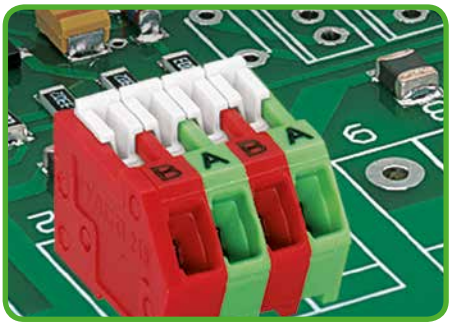

... заводской прямой печати.



Зажим CAGE CLAMP® предназначен для следующих типов медных проводников:

одножильные



многожильные



тонкие многожильные

* Для алюминиевых проводников см. примечания в разделе 11.

Процесс пайки THR (оплавлением припоя)



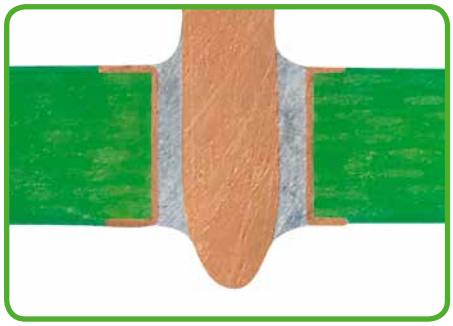



Благодаря использованию жароустойчивого пластика и обтекаемого дизайна контактов головки для пайки оплавлением припоя клеммные колодки для печатных плат WAGO отвечают всем требованиям к процессу поверхностного монтажа, сохраняя при этом стабильность.
Разъемы и клеммы THR для печатных плат просто вставляются в отверстия печатных плат, заполненные паяльной пастой, а затем припаиваются с компонентами поверхностного монтажа оплавлением припоя. Пайка волной уже в прошлом. В результате получаем идеальное соединение - надежное как механически, так и электрически.

Клеммные колодки с дополнительной вакуумной присоской в ленте на бобине по МЭК 60286-3.

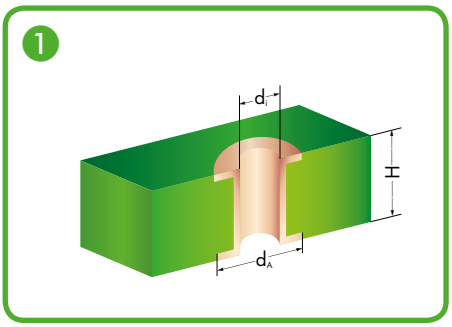

Металлизированные отверстия для печатных плат

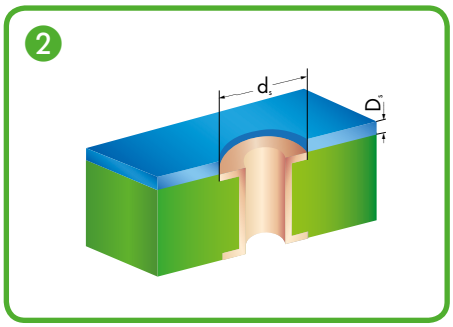

Шаблон расположения для поверхностного монтажа

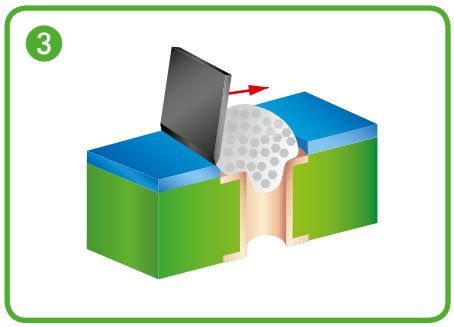

Применение паяльной пасты

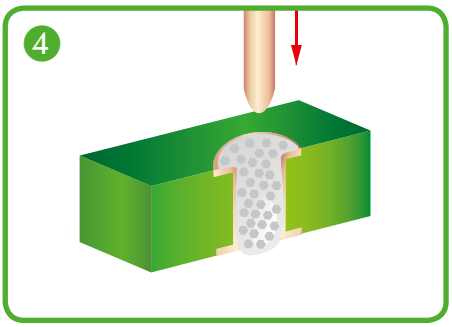

Автоматическая/ручная сборка компонентов

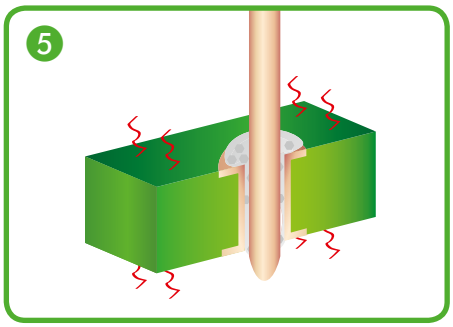

Процесс пайки оплавлением припоя

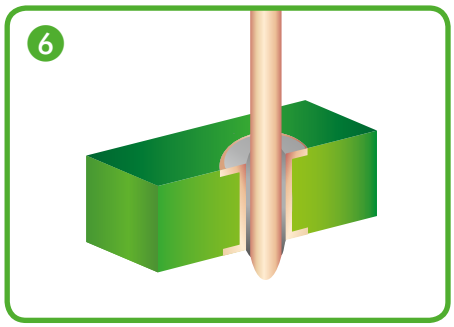

Паяльный шов THR

Серии	d_i(мм)	d_A(мм)	H(мм)	d_s(мм)	D_s(мкм)	d(мм)	L(мм)
218	$1,1^{+0,1}$	1,9	< 2	1,8	150	0,9	2,8
236	$1,1^{+0,1}$	2,2	< 2	2,1	150	0,9	3,6
250	$1,1^{+0,1}$	2,0	< 2	1,9	150	0,9	3,6
2081	$1,1^{+0,1}$	2,0	< 2	1,9	150	0,9	3,6

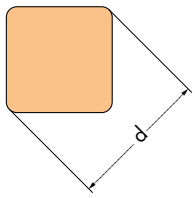

d_i: Внутренний диаметр металлизированного отверстия печатной платы
d_A: Внешний диаметр металлизированного высверленного отверстия печатной платы*
H: Толщина печатной платы
d_s: Диаметр отверстия образца
D_s: Толщина образца
d: Диагональ вывода
L: Длина вывода

* При проектировании схемы расположения металлизированных высверленных отверстий необходимо учитывать расстояния очистки и длины пути утечки, указанные в спецификации оборудования.

WAGO рекомендует температурный режим, соответствующий EN 61760-1, и использование камеры принудительного охлаждения для обработки компонентов THR.



с опрессованными жилами



к наконечником



со штифтовым наконечником

Клеммные колодки для печатных плат с передвижными фиксаторами 0,5 мм²
Шаг контактов 2,5 мм, 2,54 мм
Серия 218

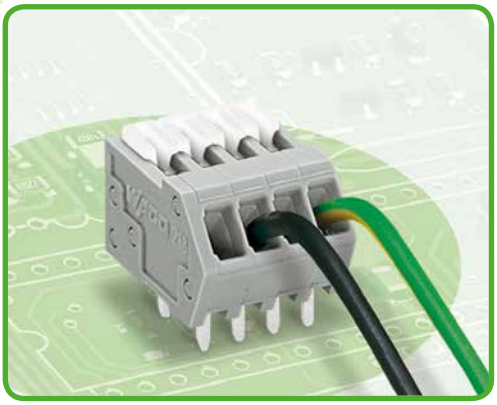

- Клеммные колодки имеют высоту всего 8,1 мм и оснащены инновационной технологией соединения CAGE CLAMP®
- Несколько зажимов могут быть окрыты одновременно
- Простой монтаж многожильных проводников в узком пространстве (например, в шинных соединителях)

Техническая информация:

Шаг контактов	2,5 мм / 0,098 дюйма			2,54 мм / 0,1 дюйма		
В соответствии с	МЭК/EN 60664-1			МЭК/EN 60664-1		
Категория перенапряжения	III	III	II	III	III	II
Степень загрязнения	3	2	2	3	2	2
Номинальное напряжение	80 В	160 В	320 В	80 В	160 В	320 В
Номинальное импульсное напряжение	2,5 кВ	2,5 кВ	2,5 кВ	2,5 кВ	2,5 кВ	2,5 кВ
Номинальный ток	6 А	6 А	6 А	6 А	6 А	6 А
Одобрения в соответствии с	UL/CSA			UL/CSA		
Группа UL 1059	B	C	D	B	C	D
Номинальное напряжение	150 В	–	–	150 В	–	–
Номинальный ток UL	4 А	–	–	4 А	–	–
Номинальный ток CSA	4 А	–	–	4 А	–	–

Кривая допустимой токовой нагрузки

Шаг контактов: 2,5 мм / Размер проводника: 0,5 мм² «f-st»
На основании: EN 60512-5-2 / Коэффициент преобразования: 0,8

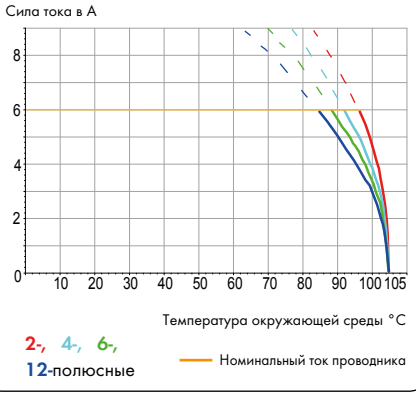

Информация о проводнике и выводах под пайку:

Технология соединения	CAGE CLAMP®
Размер проводника: одножил.	0,08 – 0,5 мм²*
Размер проводника: тонкопров.	0,08 – 0,5 мм²*
Размер проводника: тонкопров.	0,25 мм² (с изолированным наконечником)
Размер проводника: тонкопров.	0,25 мм² (с неизолированным наконечником)
AWG	28 – 20
Длина снятия изоляции	5 – 6 мм / 0,20 – 0,24 дюйма
Угол ввода проводника	40° к печатной плате
Вывод под пайку: длина/ширина	2,8 мм / 0,5 x 0,75 мм
Вывод под пайку: диаметр сверления	$1{,}1^{+0{,}1}$ мм

Данные о материалах:

Группа материалов:	I
Изоляционный материал	Полиамид 6.6 (PA 6.6)
Класс воспламеняемости по UL 94	V0
Нижняя/верхняя границы температуры	-60°C / +105°C
Материал зажимной пружины	Хромникелиевая пружинная сталь (CrNi)
Материал контактов	Электролитическая медь (E_{Cu})
Контактное покрытие	с лужением

Принадлежности, серия 218 **Стр.**

Маркировочные принадлежности	540 – 543
Рабочие инструменты	526 – 528
Тестовый штекер	538

* Монтаж проводников 0,75 мм² / AWG 18 возможен , однако диаметр изоляции не позволяет монтировать проводники такого размера в один ряд.

Клеммные колодки для печатных плат с передвижными фиксаторами 0,5 мм²

Шаг контактов 2,5 мм / 0,098 дюйма		Шаг контактов 2,54 мм / 0,1 дюйма		
0,08 – 0,5 мм²	AWG 28 – 20	0,08 – 0,5 мм²	AWG 28 – 20	
160 В / 2,5 кВ / 2, 6 А	150 В / 4 А	160 В / 2,5 кВ / 2, 6 А	150 В / 4 А	





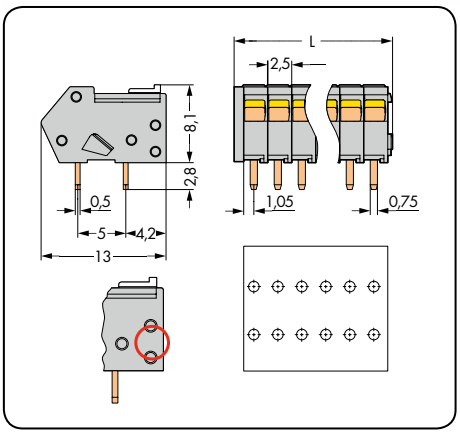

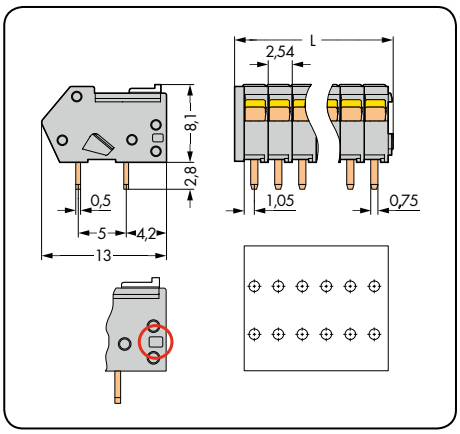

L = (кол-во полюсов x шаг контактов) + 1,5 мм

○ Паз на тыльной стороне клеммной колодки служит отличительным признаком между двумя шагами контактов.

Кол-во пол.	Артикул	Упак. единица	Кол-во пол.	Артикул	Упак. единица
Клеммная колодка с передвижными фиксаторами, 2 вывода под пайку/полюс в одном ряду, серые, передвижные фиксаторы, белые			**Клеммная колодка с передвижными фиксаторами, 2 вывода под пайку/полюс в одном ряду,** серые, передвижные фиксаторы, белые		
2	**218-102**	1000 (10 x 100)	2	**218-502**	1000 (10 x 100)
3	**218-103**	1000 (10 x 100)	3	**218-503**	1000 (10 x 100)
4	**218-104**	500 (5 x 100)	4	**218-504**	500 (5 x 100)
5	**218-105**	500 (5 x 100)	5	**218-505**	500 (5 x 100)
6	**218-106**	280 (4 x 70)	6	**218-506**	280 (4 x 70)
7	**218-107**	240 (4 x 60)	7	**218-507**	240 (4 x 60)
8	**218-108**	220 (4 x 55)	8	**218-508**	220 (4 x 55)
9	**218-109**	200 (4 x 50)	9	**218-509**	200 (4 x 50)
10	**218-110**	180 (4 x 45)	10	**218-510**	160 (4 x 40)
11	**218-111**	160 (4 x 40)	11	**218-511**	160 (4 x 40)
12	**218-112**	140 (4 x 35)	12	**218-512**	140 (4 x 35)
13	**218-113**	140 (4 x 35)	13	**218-513**	140 (4 x 35)
14	**218-114**	120 (4 x 30)	14	**218-514**	120 (4 x 30)
15	**218-115**	120 (4 x 30)	15	**218-515**	120 (4 x 30)
16	**218-116**	100 (4 x 25)	16	**218-516**	100 (4 x 25)
:	:		:	:	
21	**218-121**	80 (4 x 20)	21	**218-521**	80 (4 x 20)
22	**218-122**	80 (4 x 20)	22	**218-522**	80 (4 x 20)
23	**218-123**	80 (4 x 20)	23	**218-523**	80 (4 x 20)
24	**218-124**	60 (4 x 15)	24	**218-524**	60 (4 x 15)

Суффиксы артикулов для разноцветных клеммных колодок: (объем выпуска и цены зависят от количества заказа)

● черные	.../000-004	
● красные	.../000-005	**Пример заказа:**
● синие	.../000-006	Клеммная колодка, шаг контактов 2,5 мм, 8-полюсная, оранжевая
● оранжевые	.../000-012	2 вывода под пайку в одном ряду: **218-108/000-012**
● зеленые	.../000-023	
○ белые	.../000-050	

По вопросам другой длины, цветов, разноцветных клеммных колодок или прямой маркировки обращайтесь к производителю.

WAGO®

Клеммные колодки для печатных плат с передвижными фиксаторами 0,5 мм², THR (пайка оплавлением припоя*)
Шаг контактов 2,5 мм, 2,54 мм Серия 218

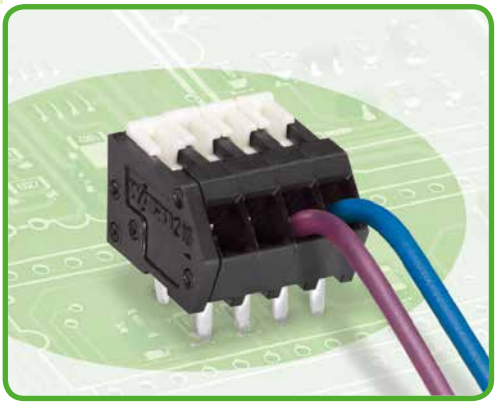

- Клеммные колодки имеют высоту всего 8,1 мм и оснащены инновационной технологией соединения CAGE CLAMP®
- Несколько зажимов могут быть окрыты одновременно
- Простой монтаж многожильных проводников в узком пространстве (например, в шинных соединителях)
- Пайка THR обеспечивает интеграцию в сборку при поверхностном монтаже и в процессе пайки

Техническая информация:

Шаг контактов	2,5 мм / 0,098 дюйма			2,54 мм / 0,1 дюйма		
В соответствии с	МЭК/EN 60664-1			МЭК/EN 60664-1		
Категория перенапряжения	III	III	II	III	III	II
Степень загрязнения	3	2	2	3	2	2
Номинальное напряжение	32 В	160 В	160 В	32 В	160 В	160 В
Номинальное импульсное напряжение	2,5 кВ	2,5 кВ	2,5 кВ	2,5 кВ	2,5 кВ	2,5 кВ
Номинальный ток	6 А	6 А	6 А	6 А	6 А	6 А
Одобрения в соответствии с	UL/CSA			UL/CSA		
Группа UL 1059	B	C	D	B	C	D
Номинальное напряжение	–	–	–	–	–	–
Номинальный ток UL	–	–	–	–	–	–
Номинальный ток CSA	–	–	–	–	–	–

Кривая допустимой токовой нагрузки

Шаг контактов: 2,5 мм / Размер проводника: 0,5 мм² «f-st»
На основании: EN 60512-5-2 / Коэффициент преобразования: 0,8

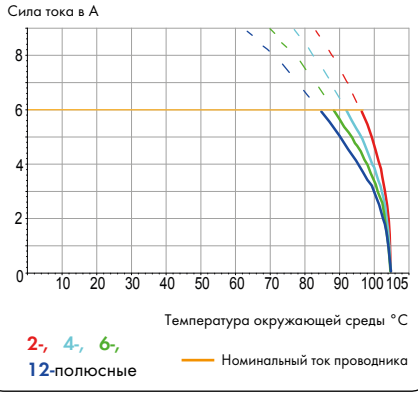

Информация о проводнике и выводах под пайку:

Технология соединения	CAGE CLAMP®	
Размер проводника: одножил.	0,08 – 0,5 мм²**	
Размер проводника: тонкопров.	0,08 – 0,5 мм²**	
Размер проводника: тонкопров.	0,25 мм²	(с изолированным наконечником)
Размер проводника: тонкопров.	0,25 мм²	(с неизолированным наконечником)
AWG	28 – 20	
Длина снятия изоляции	5 – 6 мм / 0,20 – 0,24 дюйма	
Угол ввода проводника	40° к печатной плате	
Вывод под пайку: длина/ширина	2,8 мм / 0,5 x 0,75 мм	
Вывод под пайку: диаметр металлизированного отверстия	$1,1^{+0,1}$ мм	

Данные о материалах:

Группа материалов:	III a
Изоляционный материал	Полиамид 4.6 (PA 4.6)
Класс воспламеняемости по UL 94	V2
Нижняя/верхняя границы температуры	-60°C / +115°C
Материал зажимной пружины	Хромникелиевая пружинная сталь (CrNi)
Материал контактов	Электролитическая медь (E_{Cu})
Контактное покрытие	с лужением

Принадлежности, серия 218 **Стр.**

Маркировочные принадлежности	540 – 543
Рабочие инструменты	526 – 528
Тестовый штекер	538

** Монтаж проводников 0,75 мм² / AWG 18 возможен , однако диаметр изоляции не позволяет монтировать проводники такого размера в один ряд.

Клеммные колодки для печатных плат с передвижными фиксаторами
0,5 мм², THR

Шаг контактов 2,5 мм / 0,098 дюйма		Шаг контактов 2,54 мм / 0,1 дюйма		Клеммные колодки в ленте на бобине
0,08 – 0,5 мм² 160 В / 2,5 кВ / 2, 6 А	AWG 28 – 20	0,08 – 0,5 мм² 160 В / 2,5 кВ / 2, 6 А	AWG 28 – 20	**Шаг контактов 2,5 мм** **Шаг контактов 2,54 мм**







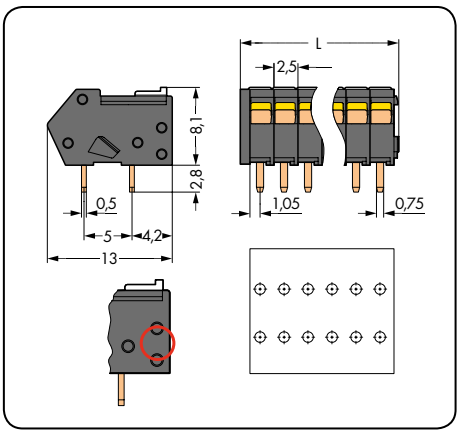

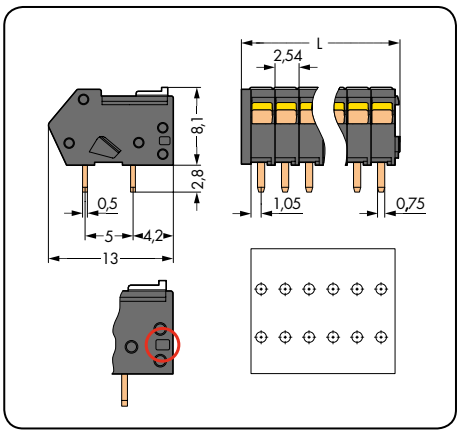

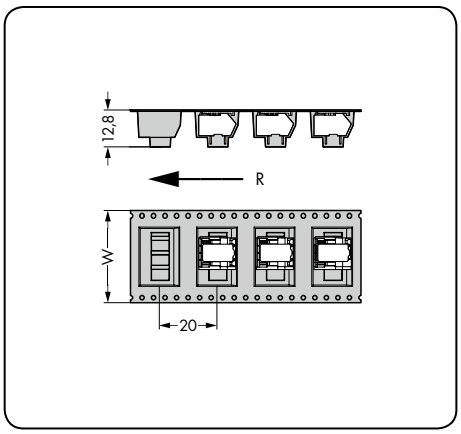

L = (кол-во полюсов x шаг контактов) + 1,5 мм
○ Паз на тыльной стороне клеммной колодки служит отличительным признаком между двумя шагами контактов.

W = Ширина ленты
R = Направление подачи

Кол-во пол.	Артикул	Упак. единица
Клеммные колодки с передвижными фиксаторами, 2 вывода под пайку/полюс в одном ряду, черные, передвижные фиксаторы, белые		
2	**218-102/000-604**	1000 (10 x 100)
3	**218-103/000-604**	1000 (10 x 100)
4	**218-104/000-604**	500 (5 x 100)
5	**218-105/000-604**	500 (5 x 100)
6	**218-106/000-604**	280 (4 x 70)
7	**218-107/000-604**	240 (4 x 60)

Кол-во пол.	Артикул	Упак. единица
Клеммные колодки с передвижными фиксаторами, 2 вывода под пайку/полюс в одном ряду, черные, передвижные фиксаторы, белые		
2	**218-502/000-604**	1000 (10 x 100)
3	**218-503/000-604**	1000 (10 x 100)
4	**218-504/000-604**	500 (5 x 100)
5	**218-505/000-604**	500 (5 x 100)
6	**218-506/000-604**	280 (4 x 70)
7	**218-507/000-604**	240 (4 x 60)

Кол-во пол.	Артикул	W
Клеммные колодки с дополнительной вакуумной присоской в ленте на бобине по МЭК 60286-3, шаг контактов 2,5 мм:		
		мм
2	**218-102/000-604/997-403**	16
3	**218-103/000-604/997-405**	32
4	**218-104/000-604/997-405**	32
5	**218-105/000-604/997-405**	32
6	**218-106/000-604/997-405**	32
7	**218-107/000-604/997-405**	32
Клеммные колодки с дополнительной вакуумной присоской в ленте на бобине по МЭК 60286-3, шаг контактов 2,54 мм:		
		мм
2	**218-502/000-604/997-403**	16
3	**218-503/000-604/997-405**	32
4	**218-504/000-604/997-405**	32
5	**218-505/000-604/997-405**	32
6	**218-506/000-604/997-405**	32
7	**218-507/000-604/997-405**	32
диаметр бобины 330 мм, 250 элементов на бобину		

По вопросам другой длины или прямой маркировки обращайтесь к производителю.

Описание и порядок работы
Серии 233 и 234 с нажимными кнопками

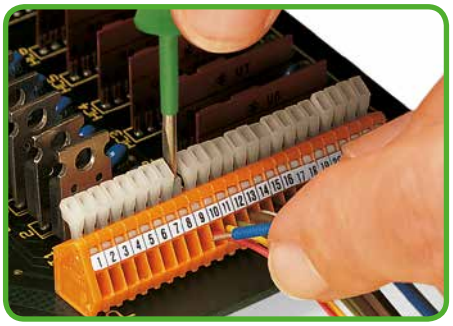

Вставка/извлечение проводника при помощи нажимной кнопки.

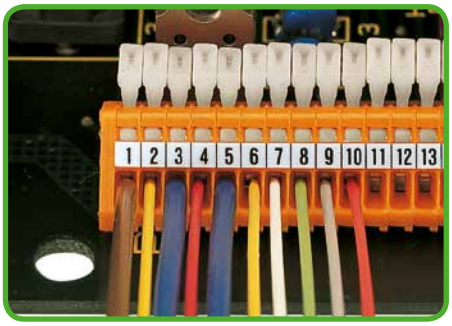

Сечение 0,5 мм²/AWG 20; 0,75 мм²/AWG 18 только для других положений.



Маркировка при помощи самоклеящихся полосок или заводской прямой печати.

Серия 233

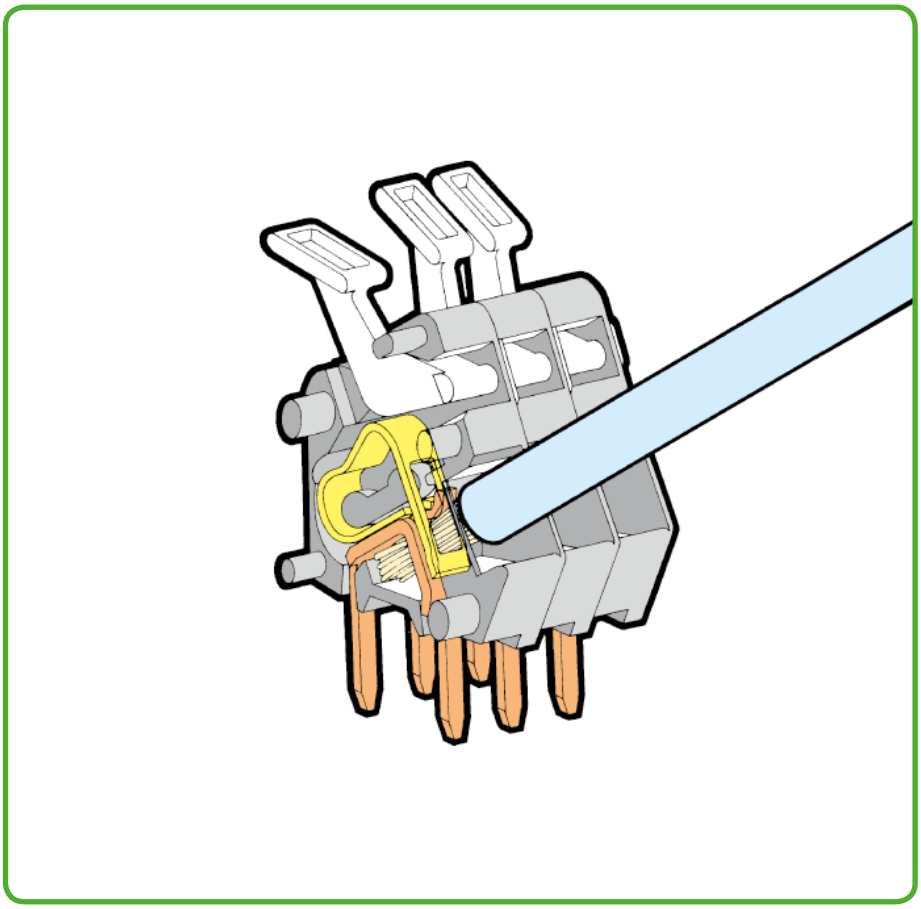

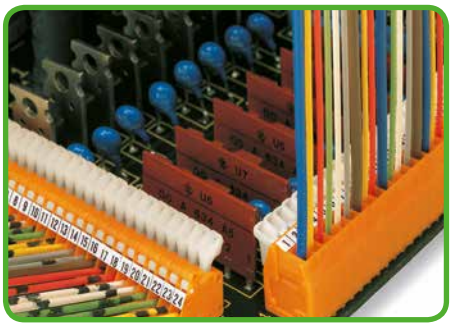



Зажим CAGE CLAMP® предназначен для следующих типов медных проводников:

одножильные



многожильные



тонкие многожильные

* Для алюминиевых проводников см. примечания в разделе 11.

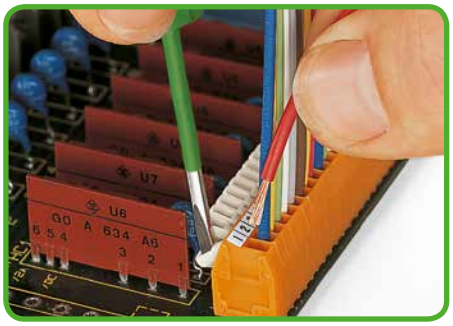

Вставка/извлечение проводника при помощи нажимной кнопки.



Сечение 0,5 мм²/AWG 20; 0,75 мм²/AWG 18 только для других положений.

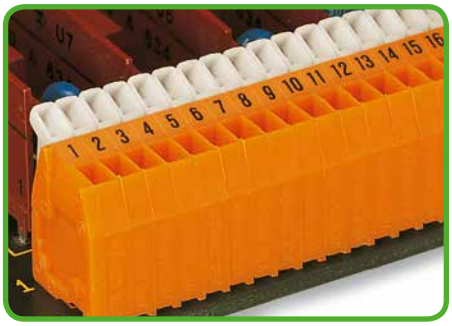

Маркировка при помощи самоклеящихся полосок или заводской прямой печати.

Серия 234

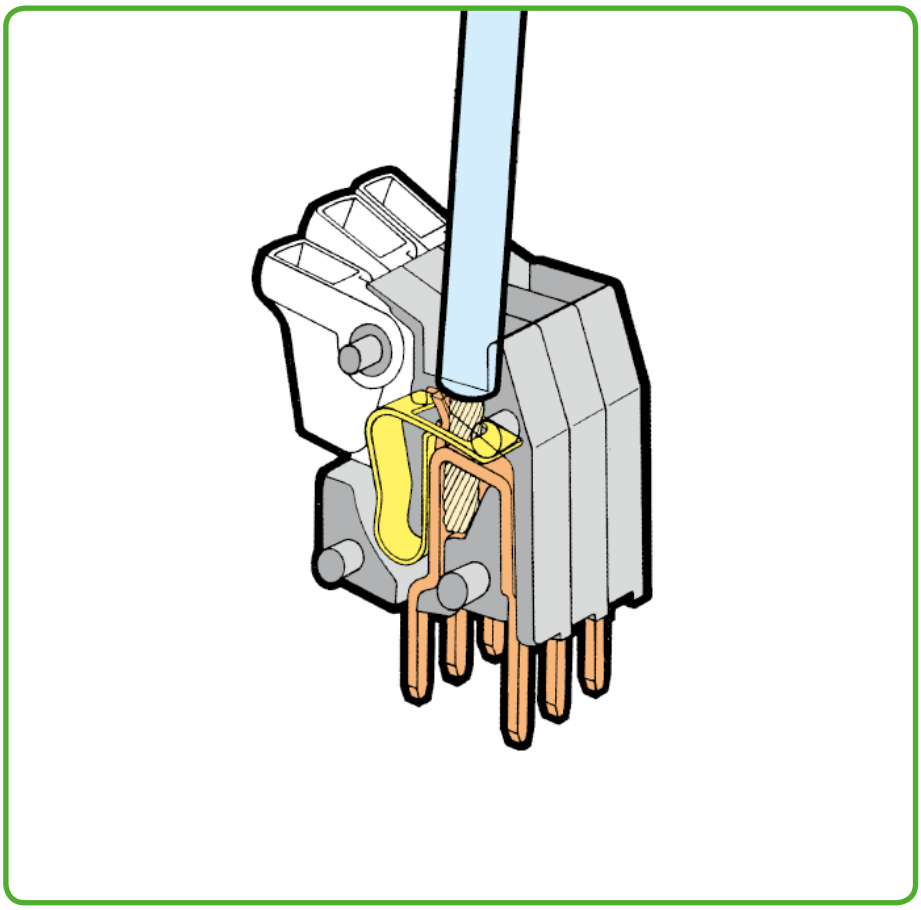





с опрессованными жилами



с наконечником



со штифтовым наконечником

Клеммные колодки для печатных плат с нажимными кнопками 0,5 мм²
Шаг контактов 2,5 мм, 2,54 мм
Серия 233



- Клеммные колодки с зажимами CAGE CLAMP®, монтаж с помощью нажимных кнопок
- Двойные выводы под пайку для высокой надежности монтажа на печатную плату
- Идеальны для монтажа в полевых условиях благодаря простоте использования при помощи нажимных кнопок
- Удобное использование без дополнительных инструментов
- Подробнее о серии 233 без нажимных кнопок на стр. 19

Техническая информация:

Шаг контактов	2,5 мм / 0,098 дюйма			2,54 мм / 0,1 дюйма		
В соответствии с	МЭК/EN 60664-1			МЭК/EN 60664-1		
Категория перенапряжения	III	III	II	III	III	II
Степень загрязнения	3	2	2	3	2	2
Номинальное напряжение	63 В	160 В	320 В	63 В	160 В	320 В
Номинальное импульсное напряжение	2,5 кВ	2,5 кВ	2,5 кВ	2,5 кВ	2,5 кВ	2,5 кВ
Номинальный ток	6 А	6 А	6 А	6 А	6 А	6 А
Одобрения в соответствии с	UL/CSA			UL/CSA		
Группа UL 1059	B	C	D	B	C	D
Номинальное напряжение	150 В	–	–	150 В	–	–
Номинальный ток UL	4 А	–	–	4 А	–	–
Номинальный ток CSA	4 А	–	–	4 А	–	–

Кривая допустимой токовой нагрузки

Шаг контактов: 2,5 мм / Размер проводника: 0,5 мм² «f-st»
На основании: EN 60512-5-2 / Коэффициент преобразования: 0,8

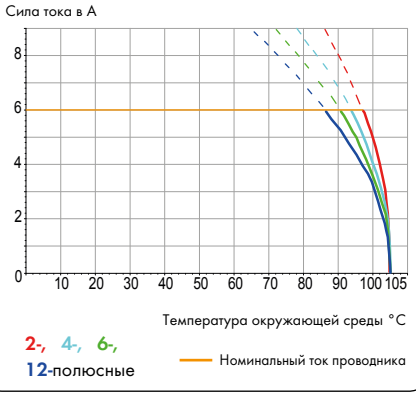

Информация о проводнике и выводах под пайку:

Технология соединения	CAGE CLAMP®
Размер проводника: одножил.	0,08 – 0,5 мм²*
Размер проводника: тонкопров.	0,08 – 0,5 мм²*
Размер проводника: тонкопров.	0,25 мм² (с изолированным наконечником)
Размер проводника: тонкопров.	0,25 мм² (с неизолированным наконечником)
AWG*	28 – 20
Длина снятия изоляции	5 – 6 мм / 0,20 – 0,24 дюйма
Угол ввода проводника	30° к печатной плате
Вывод под пайку: длина/ширина	4 мм / 0,5 x 0,75 мм
Вывод под пайку: диаметр сверления	$1,1^{+0,1}$ мм

Данные о материалах:

Группа материалов:	I
Изоляционный материал	Полиамид 6.6 (PA 6.6)
Класс воспламеняемости по UL 94	V0
Нижняя/верхняя границы температуры	-60°C / +105°C
Материал зажимной пружины	Хромникелиевая пружинная сталь (CrNi)
Материал контактов	Электролитическая медь (E_{Cu})
Контактное покрытие	с лужением

Принадлежности, серия 233

	Стр.
Маркировочные принадлежности	540 – 543
Рабочие инструменты	526 – 528

* Монтаж проводников 0,75 мм² / AWG 18 возможен , однако диаметр изоляции не позволяет монтировать проводники такого размера в один ряд.

Клеммные колодки для печатных плат с нажимными кнопками 0,5 мм²

Шаг контактов 2,5 мм / 0,098 дюйма		Шаг контактов 2,54 мм / 0,1 дюйма		
0,08 – 0,5 мм²	AWG 28 – 20	0,08 – 0,5 мм²	AWG 28 – 20	
160 В / 2,5 кВ / 2, 6 А	150 В / 4 А	160 В / 2,5 кВ / 2, 6 А	150 В / 4 А	





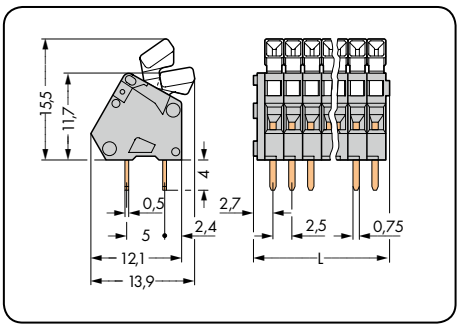

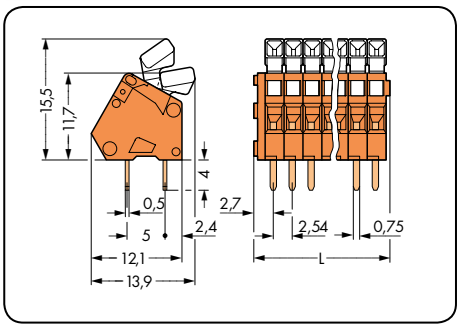

L = (кол-во полюсов x шаг контактов) + 2,3 мм

Кол-во пол.	Артикул	Упак. единица	Кол-во пол.	Артикул	Упак. единица
Клеммная колодка с нажимными кнопками, 2 вывода под пайку/полюс, серые			**Клеммная колодка с нажимными кнопками, 2 вывода под пайку/полюс,** оранжевые		
2	**233-202**	600 (6 x 100)	2	**233-502**	600 (6 x 100)
3	**233-203**	500 (4 x 125)	3	**233-503**	500 (4 x 125)
4	**233-204**	400 (4 x 100)	4	**233-504**	400 (4 x 100)
5	**233-205**	340 (4 x 85)	5	**233-505**	340 (4 x 85)
6	**233-206**	280 (4 x 70)	6	**233-506**	280 (4 x 70)
7	**233-207**	240 (4 x 60)	7	**233-507**	240 (4 x 60)
8	**233-208**	220 (4 x 55)	8	**233-508**	220 (4 x 55)
9	**233-209**	200 (4 x 50)	9	**233-509**	200 (4 x 50)
10	**233-210**	180 (4 x 45)	10	**233-510**	180 (4 x 45)
12	**233-212**	140 (4 x 35)	12	**233-512**	140 (4 x 35)
16	**233-216**	100 (4 x 25)	16	**233-516**	100 (4 x 25)
24	**233-224**	80 (4 x 20)	24	**233-524**	80 (4 x 20)
Артикул Суффиксы: Разноцветные клеммные колодки, шаг контактов 2,5 мм			**Артикул Суффиксы: Разноцветные клеммные колодки, шаг контактов 2,54 мм**		
светло-зеленые	**...-.../000-017**		желтые	**...-.../000-002**	
красные	**...-.../000-005**		черные	**...-.../000-004**	
зеленые	**...-.../000-023**		красные	**...-.../000-005**	
			синие	**...-.../000-006**	
			коричневые	**...-.../000-014**	
			белые	**...-.../000-050**	
Пример заказа:			**Пример заказа:**		
Клеммная колодка, шаг контактов 2,5 мм			Клеммная колодка, шаг контактов 2,54 мм		
8-полюсные, зеленые: **233-208/000-023**			8-полюсные, коричневые: **233-508/000-014**		
(Объем выпуска и цены зависят от количества заказа)			**(Объем выпуска и цены зависят от количества заказа)**		

По вопросам другой длины, цветов, разноцветных клеммных колодок или прямой маркировки обращайтесь к производителю.

Клеммные колодки для печатных плат 0,5 мм²
Шаг контактов 2,5 мм, 2,54 мм
Серия 234

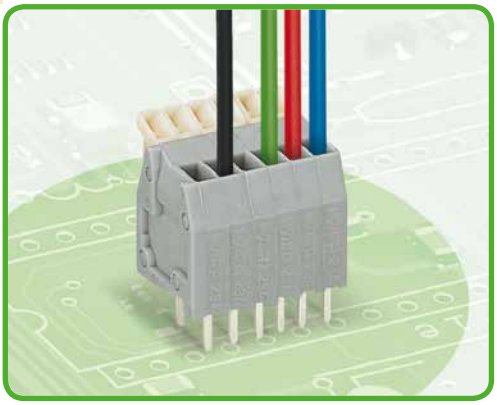

- Клеммные колодки с зажимами CAGE CLAMP®, монтаж с помощью нажимных кнопок
- Двойные выводы под пайку для высокой надежности монтажа на печатные платы
- Идеальны для монтажа в полевых условиях благодаря простоте использования при помощи нажимных кнопок
- Удобное использование без дополнительных инструментов

Техническая информация:

Шаг контактов	**2,5 мм / 0,098 дюйма**			**2,54 мм / 0,1 дюйма**		
В соответствии с	**МЭК/EN 60664-1**			**МЭК/EN 60664-1**		
Категория перенапряжения	III	III	II	III	III	II
Степень загрязнения	3	2	2	3	2	2
Номинальное напряжение	63 В	160 В	320 В	63 В	160 В	320 В
Номинальное импульсное напряжение	2,5 кВ	2,5 кВ	2,5 кВ	2,5 кВ	2,5 кВ	2,5 кВ
Номинальный ток	6 А	6 А	6 А	6 А	6 А	6 А
Одобрения в соответствии с	**UL/CSA**			**UL/CSA**		
Группа UL 1059	B	C	D	B	C	D
Номинальное напряжение	150 В	–	–	150 В	–	–
Номинальный ток UL	4 А	–	–	4 А	–	–
Номинальный ток CSA	4 А	–	–	4 А	–	–

Кривая допустимой токовой нагрузки

Шаг контактов: 2,5 мм / Размер проводника: 0,5 мм² «f-st»
На основании: EN 60512-5-2 / Коэффициент преобразования: 0,8

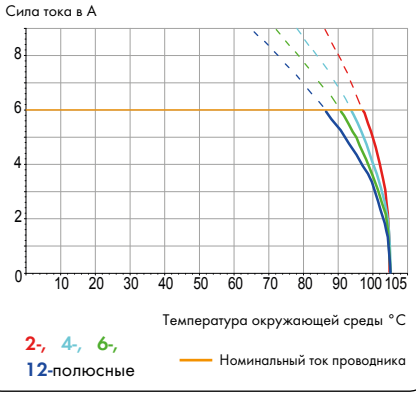

Информация о проводнике и выводах под пайку:

Технология соединения	CAGE CLAMP®
Размер проводника: одножил.	0,08 – 0,5 мм²
Размер проводника: тонкопров.	0,08 – 0,5 мм²
Размер проводника: тонкопров.	0,25 мм² (с изолированным наконечником)
Размер проводника: тонкопров.	0,25 мм² (с неизолированным наконечником)
AWG	28 – 20
Длина снятия изоляции	5 – 6 мм / 0,20 – 0,24 дюйма
Угол ввода проводника	90° к печатной плате
Вывод под пайку: длина/ширина	4 мм / 0,5 x 0,75 мм
Вывод под пайку: диаметр сверления	$1,1^{+0,1}$ мм

Данные о материалах:

Группа материалов:	I
Изоляционный материал	Полиамид 6.6 (PA 6.6)
Класс воспламеняемости по UL 94	V0
Нижняя/верхняя границы температуры	-60°C / +105°C
Материал зажимной пружины	Хромникелиевая пружинная сталь (CrNi)
Материал контактов	Электролитическая медь (E_{Cu})
Контактное покрытие	с лужением

Принадлежности, серия 234 **Стр.**

Маркировочные принадлежности	540 – 543
Рабочие инструменты	526 – 528

Клеммные колодки для печатных плат с нажимными кнопками 0,5 мм²

Шаг контактов 2,5 мм / 0,098 дюйма		Шаг контактов 2,54 мм / 0,1 дюйма		
0,08 – 0,5 мм²	AWG 28 – 20	0,08 – 0,5 мм²	AWG 28 – 20	
160 В / 2,5 кВ / 2, 6 А	150 В / 4 А	160 В / 2,5 кВ / 2, 6 А	150 В / 4 А	

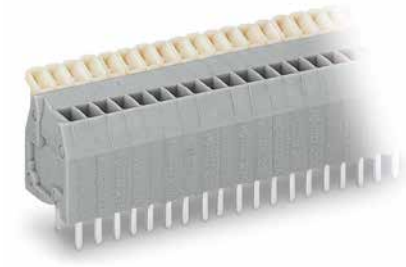

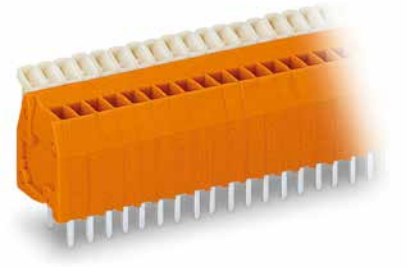

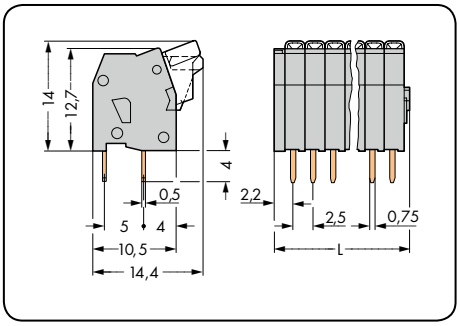

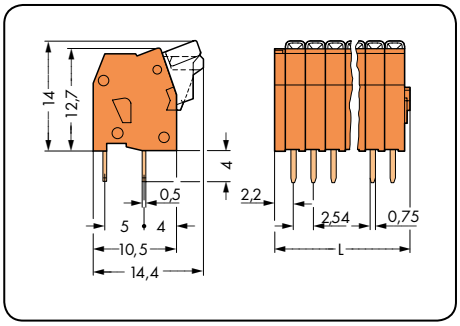

L = (кол-во полюсов x шаг контактов) + 2,2 мм

Кол-во пол.	Артикул	Упак. единица
Клеммная колодка с нажимными кнопками, 2 вывода под пайку/полюс, серые		
2	**234-202**	600 (6 x 100)
3	**234-203**	520 (4 x 130)
4	**234-204**	400 (4 x 100)
5	**234-205**	340 (4 x 85)
6	**234-206**	280 (4 x 70)
7	**234-207**	240 (4 x 60)
8	**234-208**	220 (4 x 55)
9	**234-209**	200 (4 x 50)
10	**234-210**	180 (4 x 45)
12	**234-212**	140 (4 x 35)
16	**234-216**	100 (4 x 25)
24	**234-224**	80 (4 x 20)

Кол-во пол.	Артикул	Упак. единица
Клеммная колодка с нажимными кнопками, 2 вывода под пайку/полюс, оранжевые		
2	**234-502**	600 (6 x 100)
3	**234-503**	520 (4 x 130)
4	**234-504**	400 (4 x 100)
5	**234-505**	340 (4 x 85)
6	**234-506**	280 (4 x 70)
7	**234-507**	240 (4 x 60)
8	**234-508**	220 (4 x 55)
9	**234-509**	200 (4 x 50)
10	**234-510**	180 (4 x 45)
12	**234-512**	140 (4 x 35)
16	**234-516**	100 (4 x 25)
24	**234-524**	80 (4 x 20)

Артикул Суффиксы:
Цветные клеммные колодки, шаг контактов 2,54 мм

синие	**. . . - . . . /000-006**
белые	**. . . - . . . /000-050**

Пример заказа:
Клеммная колодка, шаг контактов 2,54 мм
8-полюсная, красная: **234-508/000-005**

(Объем выпуска и цены зависят от количества заказа)

По вопросам другой длины, цветов, разноцветных клеммных колодок или прямой маркировки обращайтесь к производителю.

Описание и порядок работы
Серии 255, 256, 257, 2706 и 2716

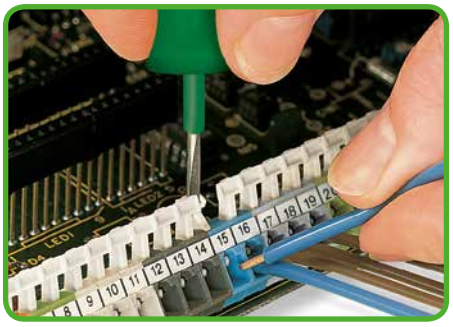

Вставка / извлечение проводника при помощи нажимной кнопки – Серии 256.

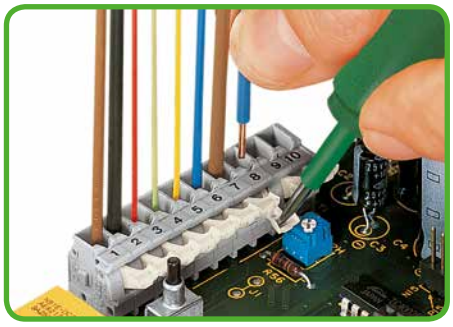

Вставка / извлечение проводника при помощи нажимной кнопки – Серия 255.



Вставка / извлечение проводника при помощи рычага, приводимого в действие пальцами – Серия 255.

Кнопочные рычаги

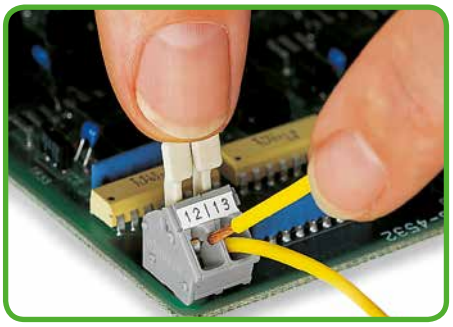

Вставка / извлечение проводника при помощи рычага, приводимого в действие пальцами – Серии 256.

Серии 255, 256 и 257

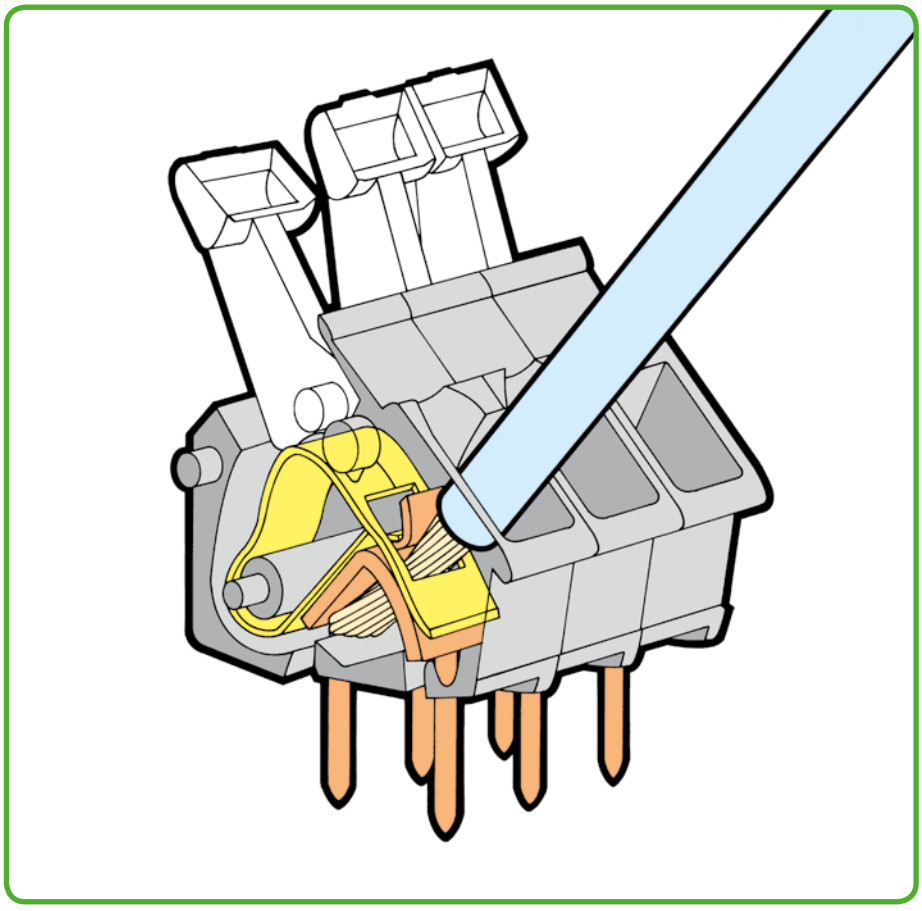

Шаг контактов 2,5/2,54 мм

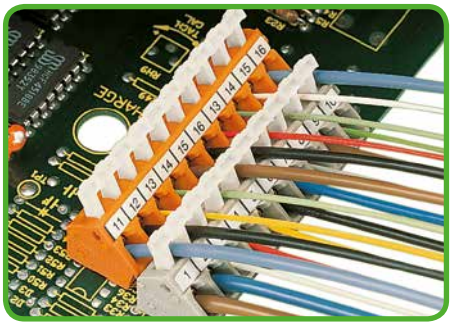

Возможное применение проводника со смещенными клеммными колодками (только для серии 256).

Формирование групп

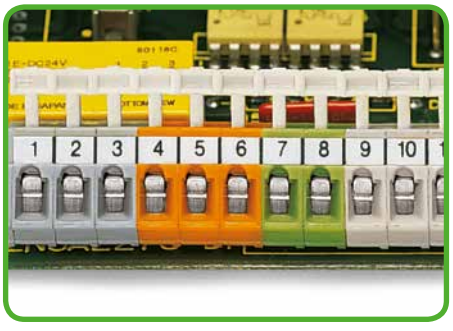

Формирование групп при помощи корпусов разных цветов.

Измерение

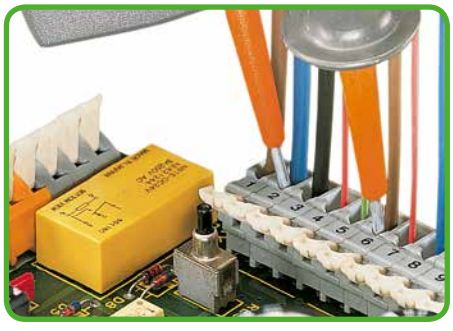

Измерение при помощи тестового вывода.

Измерение



Измерение при помощи модулей тестовых штекеров.



Зажим CAGE CLAMP® предназначен для следующих типов медных проводников:

одножильные



многожильные



тонкие многожильные

* Для алюминиевых проводников см. примечания в разделе 11.



Чтобы открыть зажим, потяните рычаг назад – серии 2706 и 2716.



Вставка / извлечение проводника – серии 2706 и 2716.

Серия 2706 и 2716

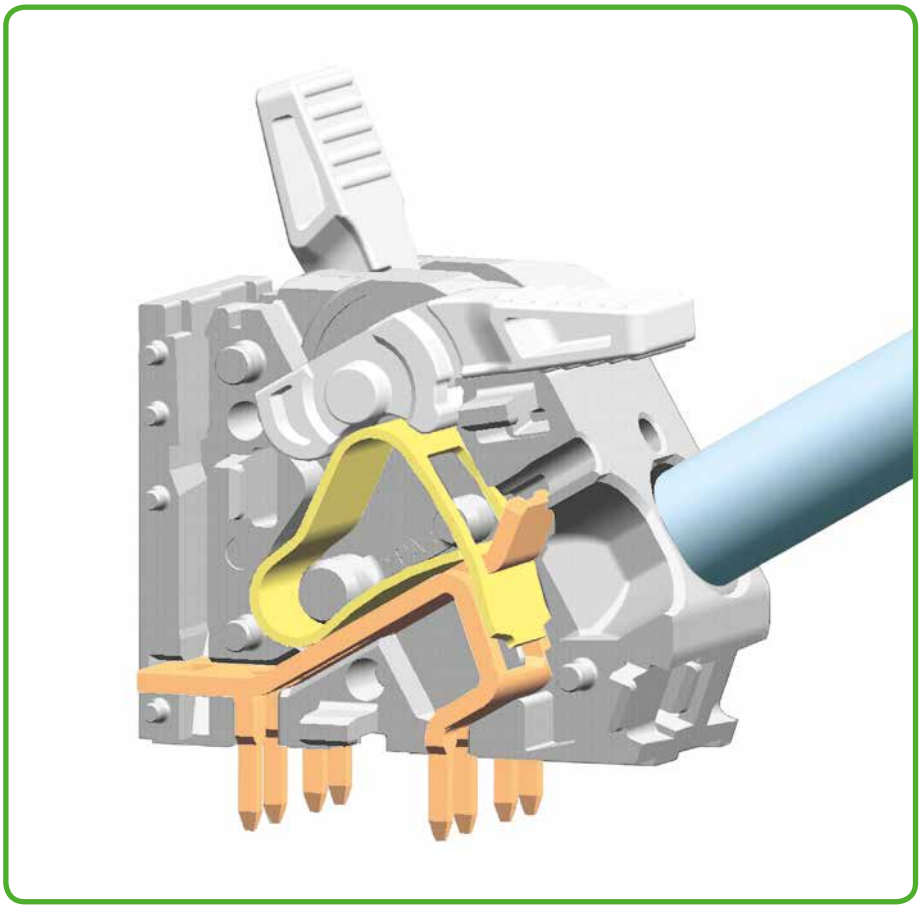

Измерение

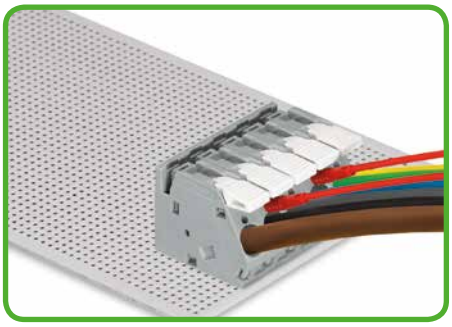

Измерение при помощи тестового штекера – серия 2716.

Объединение перемычками



Вставьте гребешковую перемычку и ...

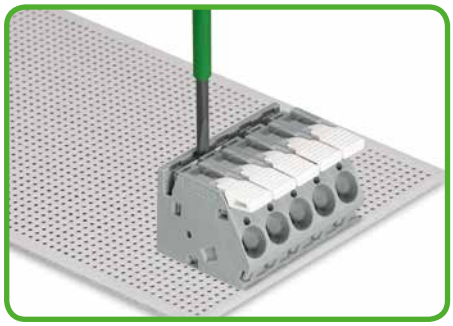

... нажмите на неё при помощи отвертки до полной вставки – серии 2706 и 2716.

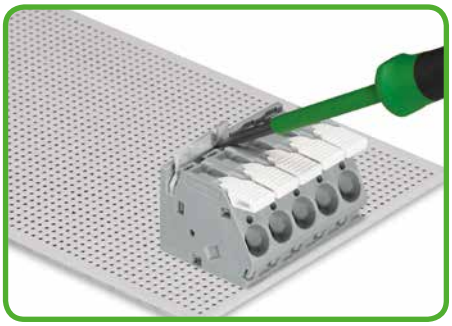

Чтобы удалить гребешковую перемычку, поднимите её при помощи отвертки – серии 2706 и 2716.



с опрессованными жилами



с наконечником



со штифтовым наконечником

Модульные клеммы и клеммные колодки для печатных плат с нажимными кнопками 2,5 мм², Шаг контактов 5/5,08 мм, 7,5/7,62 мм, 10/10,16 мм Серия 255

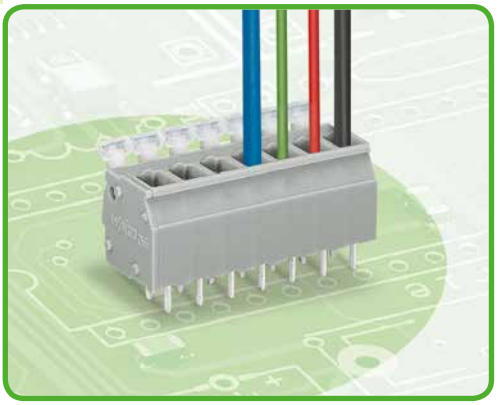

- Модульные клеммы и клеммные колодки с зажимами CAGE CLAMP®, монтаж при помощи нажимных кнопок
- Ex исполнение с сертификатом Ex e (повышенная безопасность)
- Установите шаг контактов в мм или дюймах сжатием клеммных колодок или их раздвижением
- Идеальны для монтажа в полевых условиях благодаря простоте использования при помощи нажимных кнопок
- Удобное использование без дополнительных инструментов

Техническая информация:

Шаг контактов	5/5,08 мм 0,197/0,2 дюйма			7,5/7,62 мм 0,295/0,3 дюйма			10/10,16 мм 0,394/0,4 дюйма		
В соответствии с	МЭК/EN 60664-1			МЭК/EN 60664-1			МЭК/EN 60664-1		
Категория перенапряжения	III	III	II	III	III	II	III	III	II
Степень загрязнения	3	2	2	3	2	2	3	2	2
Номинальное напряжение	320 В	320 В	630 В	500 В	630 В	1000 В	630 В	1000 В	1000 В
Номинальное импульсное напряжение	4 кВ	4 кВ	4 кВ	6 кВ	6 кВ	6 кВ	8 кВ	8 кВ	8 кВ
Номинальный ток	24 А	24 А	24 А	24 А	24 А	24 А	24 А	24 А	24 А
Одобрения в соответствии с	UL/CSA			UL/CSA			UL/CSA		
Группа UL 1059	B	C	D	B	C	D	B	C	D
Номинальное напряжение	300 В	–	300 В	300 В	–	300 В	300 В	–	300 В
Номинальный ток UL	15 А	–	10 А	15 А	–	10 А	15 А	–	10 А
Номинальный ток CSA	15 А	–	10 А	15 А	–	10 А	15 А	–	10 А

Кривая допустимой токовой нагрузки

Шаг контактов: 5 мм / Размер проводника 2,5 мм² «f-st»
На основании: EN 60512-5-2 / Коэффициент преобразователя: 1

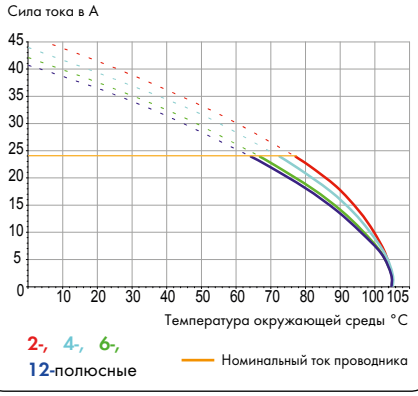

Информация о проводнике и выводах под пайку:

Технология соединения	CAGE CLAMP®	
Размер проводника: одножил.	0,08 – 2,5 мм²	
Размер проводника: тонкопров.	0,08 – 2,5 мм²	
Размер проводника: тонкопров.	0,25 – 1,5 мм²	(с изолированным наконечником)
Размер проводника: тонкопров.	0,25 – 1,5 мм²	(с неизолированным наконечником)
AWG	28 – 12	(12: THHN, THWN)
Длина снятия изоляции	5 – 6 мм / 0,20 – 0,24 дюйма	
Угол ввода проводника	90° к печатной плате	
Вывод под пайку: длина/ширина	4 мм / 0,7 x 0,7 мм	
Вывод под пайку: диаметр сверления	$1,1^{+0,1}$ мм	

Данные о материалах:

Группа материалов:	I
Изоляционный материал	Полиамид 6.6 (PA 6.6)
Класс воспламеняемости по UL 94	V0
Нижняя/верхняя границы температуры	-60°C / +105°C
Материал зажимной пружины	Хромникелиевая пружинная сталь (CrNi)
Материал контактов	Электролитическая медь (E_{Cu})
Контактное покрытие	с лужением

Принадлежности, серия 255 **Стр.**

Маркировочные принадлежности	540 – 543
Рабочие инструменты	526 – 528
Объединяющие перемычки	67 – 69
Тестовый адаптер	196

Техническая информация для исполнения Ex e II (4):

Шаг контактов	5/5,08 мм 0,197/0,2 дюйма	7,5/7,62 мм 0,295/0,3 дюйма	10/10,16 мм 0,394/0,4 дюйма
В соответствии с	**ATEX:** PTB 06 ATEX 1061 U **IECEx:** IECEx PTB 06.0042 U		
Номинальное напряжение	176 В	275 В	440 В
Номинальный ток	16 А	16 А	16 А

Модульные клеммы и клеммные колодки для печатных плат с нажимными кнопками 2,5 мм²

Шаг контактов 5/5,08 мм / 0,2 дюйма		Шаг контактов 7,5/7,62 мм / 0,3 дюйма		Шаг контактов 10/10,16 мм / 0,4 дюйма	
0,08 – 2,5 мм²	AWG 28 – 12	0,08 – 2,5 мм²	AWG 28 – 12	0,08 – 2,5 мм²	AWG 28 – 12
320 В / 4 кВ / 2, 24 А	300 В / 10 А	630 В / 6 кВ / 2, 24 А	300 В / 10 А	1000 В / 8 кВ / 2, 24 А	300 В / 10 А







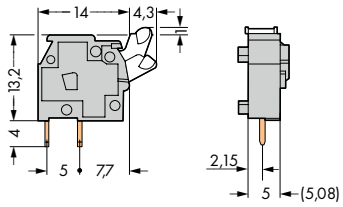

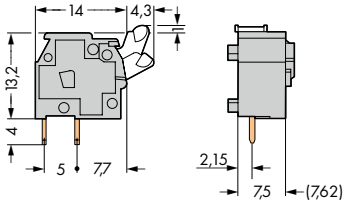

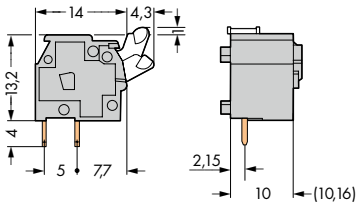

Цвет	Артикул	Упак. единица
Модульная клемма с нажимной кнопкой, 2 вывода под пайку/полюс		
серые	**255-401**	500 (5 x 100)
красные	**255-740**	500 (5 x 100)
желтые	**255-741**	500 (5 x 100)
темно-серые	**255-742**	500 (5 x 100)
светло-серые	**255-743**	500 (5 x 100)
синие	**255-744**	500 (5 x 100)
оранжевые	**255-746**	500 (5 x 100)
светло-зеленые	**255-747**	500 (5 x 100)
черные	**255-748**	500 (5 x 100)
Ex e II	**255-743/999-950**	

Принадлежности	Артикул	Упак. единица
Разделитель, удваивает шаг контактов 5/5,08 мм, серый	**255-801**	500 (5 x 100)

Цвет	Артикул	Упак. единица
Модульная клемма с нажимной кнопкой, 2 вывода под пайку/полюс		
серые	**255-501**	400 (4 x 100)
красные	**255-750**	400 (4 x 100)
желтые	**255-751**	400 (4 x 100)
темно-серые	**255-752**	400 (4 x 100)
светло-серые	**255-753**	400 (4 x 100)
синие	**255-754**	400 (4 x 100)
оранжевые	**255-756**	400 (4 x 100)
светло-зеленые	**255-757**	400 (4 x 100)
черные	**255-758**	400 (4 x 100)
Ex e II	**255-753/999-950**	
1 Подходит для исполнений Ex i		

Принадлежности	Артикул	Упак. единица
Разделитель, удваивает шаг контактов 7,5/7,62 мм, серый	**255-811**	400 (4 x 100)

Цвет	Артикул	Упак. единица
Модульная клемма с нажимной кнопкой, 2 вывода под пайку/полюс		
серые	**255-601**	300 (3 x 100)
красные	**255-760**	300 (3 x 100)
желтые	**255-761**	300 (3 x 100)
темно-серые	**255-762**	300 (3 x 100)
светло-серые	**255-763**	300 (3 x 100)
синие	**255-764**	300 (3 x 100)
оранжевые	**255-766**	300 (3 x 100)
светло-зеленые	**255-767**	300 (3 x 100)
черные	**255-768**	300 (3 x 100)
Ex e II	**255-763/999-950**	
1 Подходит для исполнений Ex i		

Принадлежности	Артикул	Упак. единица
Разделитель, удваивает шаг контактов 10/10,61 мм, серый	**255-821**	500 (5 x 100)

Торцевые пластины для серии 255,

защелкивающиеся,
толщина 1 мм/0,039 дюйма



Цвет	Артикул	Упак. единица
серые	**255-100**	100
темно-серые	**255-200**	100
светло-серые	**255-300**	100
синие	**255-400**	100
красные	**255-500**	100
оранжевые	**255-600**	100
светло-зеленые	**255-700**	100
черные	**255-800**	100

По вопросам другой длины, цветов, разноцветных клеммных колодок или прямой маркировки обращайтесь к производителю.

WAGO®

Клеммные колодки для печатных плат с нажимными кнопками 2,5 мм²

Шаг контактов 5/5,08 мм / 0,2 дюйма		Шаг контактов 7,5/7,62 мм / 0,3 дюйма		Шаг контактов 10/10,16 мм / 0,4 дюйма	
0,08 – 2,5 мм²	AWG 28 – 12	0,08 – 2,5 мм²	AWG 28 – 12	0,08 – 2,5 мм²	AWG 28 – 12
320 В / 4 кВ / 2, 24 А	300 В / 10 А	630 В / 6 кВ / 2, 24 А	300 В / 10 А	1000 В / 8 кВ / 2, 24 А	300 В / 10 А







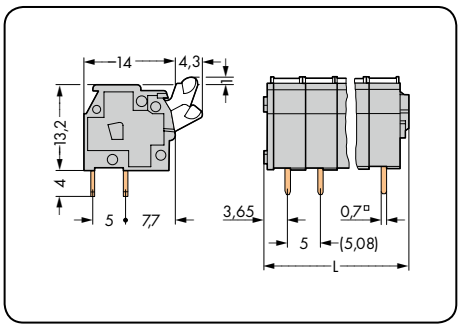

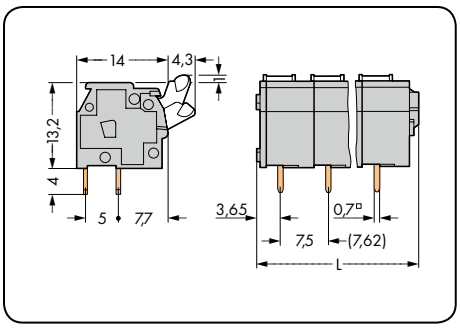

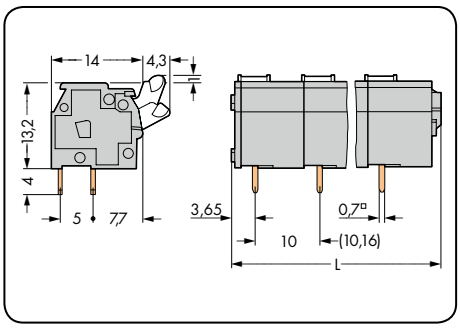

L = (кол-во полюсов x шаг контактов) + 2,9 мм

Кол-во пол.	Артикул	Упак. единица
Клеммная колодка с нажимными кнопками, 2 вывода под пайку/полюс, серые		
2	**255-402**	400 (4 x 100)
3	**255-403**	280 (4 x 70)
4	**255-404**	200 (4 x 50)
5	**255-405**	160 (4 x 40)
6	**255-406**	140 (4 x 35)
7	**255-407**	120 (4 x 30)
8	**255-408**	100 (4 x 25)
9	**255-409**	100 (4 x 25)
10	**255-410**	80 (4 x 20)
12	**255-412**	60 (4 x 15)
16	**255-416**	60 (4 x 15)
24	**255-424**	40 (4 x 10)
36	**255-436**	20 (4 x 5)
48	**255-448**	20 (4 x 5)

Кол-во пол.	Артикул	Упак. единица
Клеммная колодка с нажимными кнопками, 2 вывода под пайку/полюс, серые		
2	**255-502**	280 (4 x 70)
3	**255-503**	180 (4 x 45)
4	**255-504**	140 (4 x 35)
5	**255-505**	120 (4 x 30)
6	**255-506**	100 (4 x 25)
7	**255-507**	80 (4 x 20)
8	**255-508**	60 (4 x 15)
9	**255-509**	60 (4 x 15)
10	**255-510**	60 (4 x 15)
12	**255-512**	40 (4 x 10)
16	**255-516**	40 (4 x 10)
24	**255-524**	20 (4 x 5)

Кол-во пол.	Артикул	Упак. единица
Клеммная колодка с нажимными кнопками, 2 вывода под пайку/полюс, серые		
2	**255-602**	200 (4 x 50)
3	**255-603**	140 (4 x 35)
4	**255-604**	100 (4 x 25)
5	**255-605**	80 (4 x 20)
6	**255-606**	60 (4 x 15)
7	**255-607**	60 (4 x 15)
8	**255-608**	60 (4 x 15)
9	**255-609**	40 (4 x 10)
10	**255-610**	40 (4 x 10)
12	**255-612**	40 (4 x 10)
16	**255-616**	20 (4 x 5)
24	**255-624**	20 (4 x 5)

Суффиксы артикулов для применения Ex e II и Ex i:

○ Ex e II	. . . - . . . /**000-009/999-950**	**Пример заказа:**
● Ex i	. . . - . . . /**000-006** (только для шага контактов 7,5/7,62 мм и 10/10,16 мм)	Клеммная колодка, шаг контактов 10/10,16 мм
		10-полюсная, Ex e II: **255-610/000-009/999-950**

Суффиксы артикулов для цветных клеммных колодок:
(Объем выпуска и цены зависят от количества заказа)

● красные	. . . - . . . /**000-005**	**Пример заказа:**
● синие	. . . - . . . /**000-006**	Клеммная колодка, шаг контактов 5/5,08 мм,
● темно-серые	. . . - . . . /**000-008**	8-полюсная, оранжевая: **255-408/000-012**
○ светло-серые	. . . - . . . /**000-009**	
● оранжевые	. . . - . . . /**000-012**	
● светло-зеленые	. . . - . . . /**000-017**	



По вопросам другой длины, цветов, разноцветных клеммных колодок или прямой маркировки обращайтесь к производителю.

Клеммные колодки для печатных плат с рычагами, приводимыми в действие пальцами, 2,5 мм²

CAGE CLAMP®

Шаг контактов 5/5,08 мм / 0,2 дюйма		Шаг контактов 7,5/7,62 мм / 0,3 дюйма		Шаг контактов 10/10,16 мм / 0,4 дюйма	
0,08 – 2,5 мм²	AWG 28 – 12	0,08 – 2,5 мм²	AWG 28 – 12	0,08 – 2,5 мм²	AWG 28 – 12
320 В / 4 кВ / 2, 24 А	300 В / 10 А	630 В / 6 кВ / 2, 24 А	300 В / 10 А	1000 В / 8 кВ / 2, 24 А	300 В / 10 А







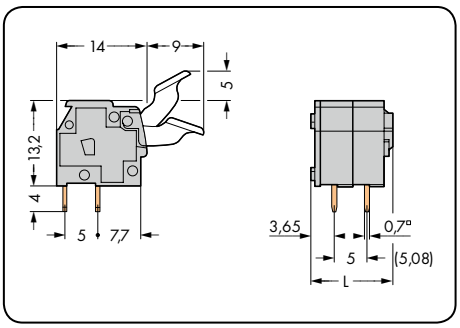

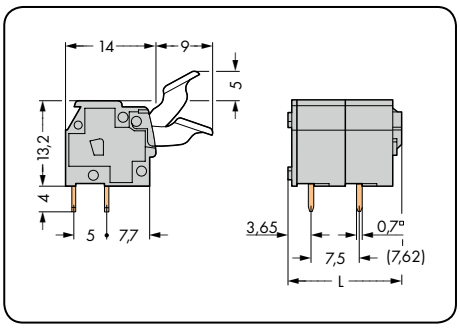

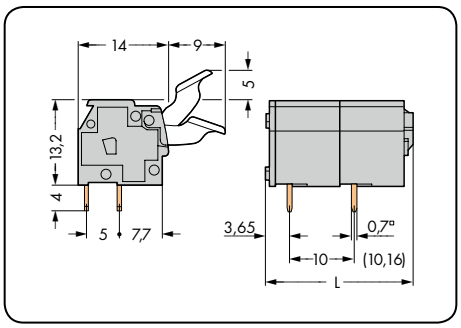

L = (кол-во полюсов x шаг контактов) + 2,9 мм

Кол-во пол.	Артикул	Упак. единица
Клеммная колодка с рычагами, приводимыми в действие пальцами, 2 вывода под пайку/полюс, серые		
2	**255-402/333-000**	400 (4 x 100)
3	**255-403/333-000**	280 (4 x 70)
4	**255-404/333-000**	200 (4 x 50)
5	**255-405/333-000**	160 (4 x 40)
6	**255-406/333-000**	140 (4 x 35)
7	**255-407/333-000**	120 (4 x 30)
8	**255-408/333-000**	100 (4 x 25)
9	**255-409/333-000**	100 (4 x 25)
10	**255-410/333-000**	80 (4 x 20)
12	**255-412/333-000**	60 (4 x 15)
16	**255-416/333-000**	60 (4 x 15)
24	**255-424/333-000**	40 (4 x 10)
Примечание: **При длине больше 3 полюсов (шаг контактов 5/5,08 мм) может не получаться работать с центральными рычагами при помощи пальцев из-за ограниченного пространства.**		

Кол-во пол.	Артикул	Упак. единица
Клеммная колодка с рычагами, приводимыми в действие пальцами, 2 вывода под пайку/полюс, серые		
2	**255-502/333-000**	280 (4 x 70)
3	**255-503/333-000**	180 (4 x 45)
4	**255-504/333-000**	140 (4 x 35)
5	**255-505/333-000**	120 (4 x 30)
6	**255-506/333-000**	100 (4 x 25)
7	**255-507/333-000**	80 (4 x 20)
8	**255-508/333-000**	60 (4 x 15)
9	**255-509/333-000**	60 (4 x 15)
10	**255-510/333-000**	60 (4 x 15)
12	**255-512/333-000**	40 (4 x 10)
16	**255-516/333-000**	40 (4 x 10)
24	**255-524/333-000**	20 (4 x 5)

Кол-во пол.	Артикул	Упак. единица
Клеммная колодка с рычагами, приводимыми в действие пальцами, 2 вывода под пайку/полюс, серые		
2	**255-602/333-000**	200 (4 x 50)
3	**255-603/333-000**	140 (4 x 35)
4	**255-604/333-000**	100 (4 x 25)
5	**255-605/333-000**	80 (4 x 20)
6	**255-606/333-000**	60 (4 x 15)
7	**255-607/333-000**	60 (4 x 15)
8	**255-608/333-000**	60 (4 x 15)
9	**255-609/333-000**	40 (4 x 10)
10	**255-610/333-000**	40 (4 x 10)
12	**255-612/333-000**	40 (4 x 10)
16	**255-616/333-000**	20 (4 x 5)
24	**255-624/333-000**	20 (4 x 5)

Суффиксы артикулов для применения Ex e II и Ex i:

		Пример заказа:
○ Ex e II	...-.../**333-009/999-950**	Клеммная колодка, шаг контактов 10/10,16 мм
● Ex i	...-.../**333-006** (только для шага контактов 7,5/7,62 мм и 10/10,16 мм)	10-полюсная, Ex e II: **255-610/333-009/999-950**

Суффиксы артикулов для цветных клеммных колодок:
(Объем выпуска и цены зависят от количества заказа)

● красные	...-.../**333-005**	**Пример заказа:**
● синие	...-.../**333-006**	Клеммная колодка, шаг контактов 5/5,08 мм,
● темно-серые	...-.../**333-008**	2-полюсная, оранжевая: **255-402/333-012**
● светло-серые	...-.../**333-009**	
● оранжевые	...-.../**333-012**	
● светло-зеленые	...-.../**333-017**	



По вопросам другой длины, цветов, разноцветных клеммных колодок или прямой маркировки обращайтесь к производителю.

WAGO®

Модульные клеммы и клеммные колодки с нажимными кнопками 2,5 мм²
Шаг контактов 5/5,08 мм, 7,5/7,62 мм, 10/10,16 мм
Серия 256

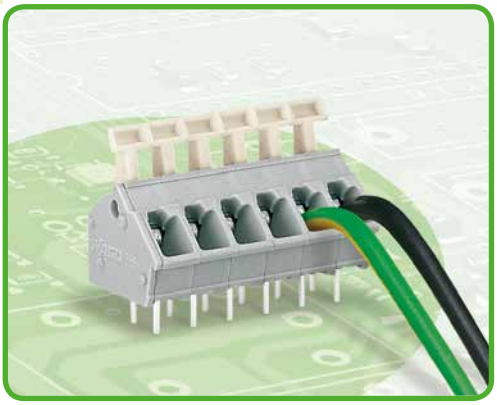

- Модульные клеммы и клеммные колодки с зажимами CAGE CLAMP®, монтаж при помощи нажимных кнопок
- Ex исполнение с сертификатом Ex e (повышенная безопасность)
- Установите шаг контактов в мм или дюймах сжатием клеммных колодок или их раздвижением
- Идеальны для монтажа в полевых условиях благодаря простоте использования при помощи нажимных кнопок
- Удобное использование без дополнительных инструментов

Техническая информация:

Шаг контактов	5/5,08 мм 0,197/0,2 дюйма			7,5/7,62 мм 0,295/0,3 дюйма			10/10,16 мм 0,394/0,4 дюйма		
В соответствии с	МЭК/EN 60664-1			МЭК/EN 60664-1			МЭК/EN 60664-1		
Категория перенапряжения	III	III	II	III	III	II	III	III	II
Степень загрязнения	3	2	2	3	2	2	3	2	2
Номинальное напряжение	250 В	320 В	630 В	320 В	320 В	630 В	500 В	630 В	1000 В
Номинальное импульсное напряжение	4 кВ	4 кВ	4 кВ	4 кВ	4 кВ	4 кВ	6 кВ	6 кВ	6 кВ
Номинальный ток	24 А	24 А	24 А	24 А	24 А	24 А	24 А	24 А	24 А
Одобрения в соответствии с	UL/CSA			UL/CSA			UL/CSA		
Группа UL 1059	B	C	D	B	C	D	B	C	D
Номинальное напряжение	300 В	–	300 В	300 В	–	300 В	300 В	–	300 В
Номинальный ток UL	15 А	–	10 А	15 А	–	10 А	15 А	–	10 А
Номинальный ток CSA	15 А	–	10 А	15 А	–	10 А	15 А	–	10 А

Кривая допустимой токовой нагрузки

Шаг контактов: 5 мм / Размер проводника 2,5 мм² «f-st»
На основании: EN 60512-5-2 / Коэффициент преобразователя: 1

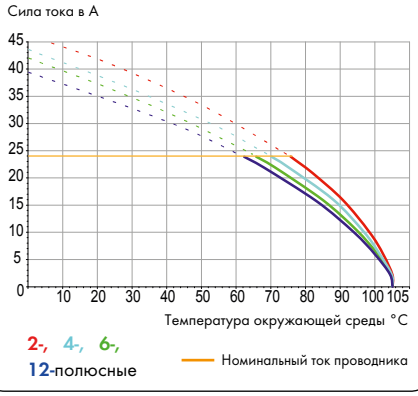

Информация о проводнике и выводах под пайку:

Технология соединения	CAGE CLAMP®	
Размер проводника: одножил.	0,08 – 2,5 мм²	
Размер проводника: тонкопров.	0,08 – 2,5 мм²	
Размер проводника: тонкопров.	0,25 – 1,5 мм²	(с изолированным наконечником)
Размер проводника: тонкопров.	0,25 – 1,5 мм²	(с неизолированным наконечником)
AWG	28 – 12	(12: THHN, THWN)
Длина снятия изоляции	5 – 6 мм / 0,20 – 0,24 дюйма	
Угол ввода проводника	45° к печатной плате	
Вывод под пайку: длина/ширина	4 (5,5) мм / 0,7 x 0,7 мм	
Вывод под пайку: диаметр сверления	$1,1^{+0,1}$ мм	

Данные о материалах:

Группа материалов:	I
Изоляционный материал	Полиамид 6.6 (PA 6.6)
Класс воспламеняемости по UL 94	V0
Нижняя/верхняя границы температуры	-60°C / +105°C
Материал зажимной пружины	Хромникелиевая пружинная сталь (CrNi)
Материал контактов	Электролитическая медь (E_{Cu})
Контактное покрытие	с лужением

Принадлежности, серия 256 **Стр.**

Маркировочные принадлежности	540 – 543
Рабочие инструменты	526 – 528
Объединяющие перемычки	67 – 69
Тестовый адаптер	196

Техническая информация для исполнения Ex e II (4):

Шаг контактов	5/5,08 мм 0,197/0,2 дюйма	7,5/7,62 мм 0,295/0,3 дюйма	10/10,16 мм 0,394/0,4 дюйма
В соответствии с	**ATEX:** PTB 06 ATEX 1061 U **IECEx:** IECEx PTB 06.0042 U		
Номинальное напряжение	176 В	275 В	275 В
Номинальный ток	16 А	16 А	16 А

Модульные клеммы и клеммные колодки для печатных плат с нажимными кнопками 2,5 мм²

CAGE CLAMP®

Шаг контактов 5/5,08 мм / 0,2 дюйма		Шаг контактов 7,5/7,62 мм / 0,3 дюйма		Шаг контактов 10/10,16 мм / 0,4 дюйма	
0,08 – 2,5 мм²	AWG 28 – 12	0,08 – 2,5 мм²	AWG 28 – 12	0,08 – 2,5 мм²	AWG 28 – 12
320 В / 4 кВ / 2, 24 А	300 В / 10 А	320 В / 4 кВ / 2, 24 А	300 В / 10 А	630 В / 6 кВ / 2, 24 А	300 В / 10 А







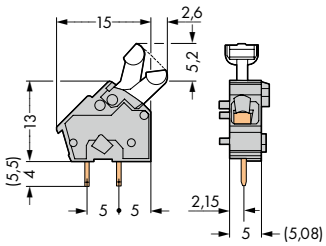

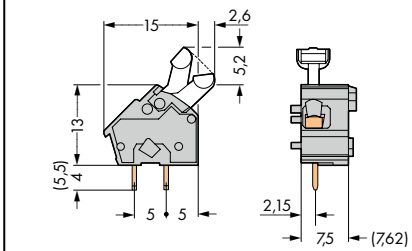

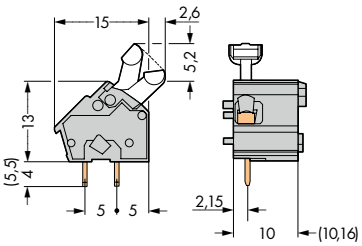

Цвет	Артикул	Упак. единица
Модульная клемма с нажимной кнопкой, 2 вывода под пайку/полюс		
серые	**256-401**	600 (6 x 100)
красные	**256-740**	600 (6 x 100)
темно-серые	**256-742**	600 (6 x 100)
светло-серые	**256-743**	600 (6 x 100)
синие	**256-744**	600 (6 x 100)
оранжевые	**256-746**	600 (6 x 100)
светло-зеленые	**256-747**	600 (6 x 100)
Ex e II	**256-743/999-950**	

Цвет	Артикул	Упак. единица
Модульная клемма с нажимной кнопкой, 2 вывода под пайку/полюс		
серые	**256-501**	400 (4 x 100)
красные	**256-750**	400 (4 x 100)
темно-серые	**256-752**	400 (4 x 100)
светло-серые	**256-753**	400 (4 x 100)
синие	**256-754**	400 (4 x 100)
оранжевые	**256-756**	400 (4 x 100)
светло-зеленые	**256-757**	400 (4 x 100)
Ex e II	**256-753/999-950**	
Подходит для исполнений Ex i		

Цвет	Артикул	Упак. единица
Модульная клемма с нажимной кнопкой, 2 вывода под пайку/полюс		
серые	**256-601**	300 (3 x 100)
красные	**256-760**	300 (3 x 100)
темно-серые	**256-762**	300 (3 x 100)
светло-серые	**256-763**	300 (3 x 100)
синие	**256-764**	300 (3 x 100)
оранжевые	**256-766**	300 (3 x 100)
светло-зеленые	**256-767**	300 (3 x 100)
Ex e II	**256-763/999-950**	
Подходит для исполнений Ex i		

Суффикс артикула для модульных клемм с выводами под пайку 5,5 мм: . . . - . . . /332-000

Торцевые пластины для серии 256,

защелкивающиеся,
толщина 1 мм/
0,039 дюйма



Цвет	Артикул	Упак. единица
серые	**256-100**	100
темно-серые	**256-200**	100
светло-серые	**256-300**	100
синие	**256-400**	100
красные	**256-500**	100
оранжевые	**256-600**	100
светло-зеленые	**256-700**	100
черные	**256-800**	100

Другие цвета — по запросу

Клеммные колодки для печатных плат с нажимными кнопками 2,5 мм²

Шаг контактов 5/5,08 мм / 0,2 дюйма		Шаг контактов 7,5/7,62 мм / 0,3 дюйма		Шаг контактов 10/10,16 мм / 0,4 дюйма	
0,08 – 2,5 мм²	AWG 28 – 12	0,08 – 2,5 мм²	AWG 28 – 12	0,08 – 2,5 мм²	AWG 28 – 12
320 В / 4 кВ / 2, 24 А	300 В / 10 А	320 В / 4 кВ / 2, 24 А	300 В / 10 А	630 В / 6 кВ / 2, 24 А	300 В / 10 А



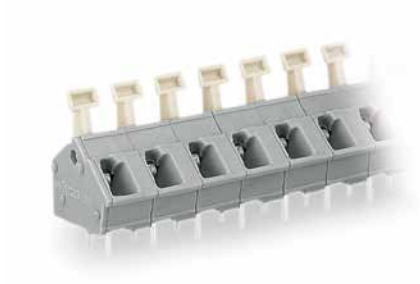

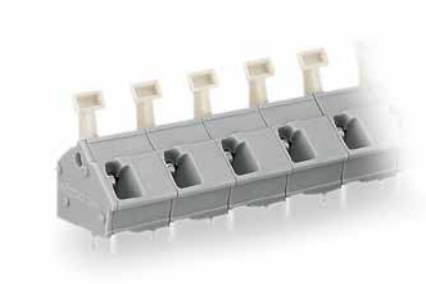

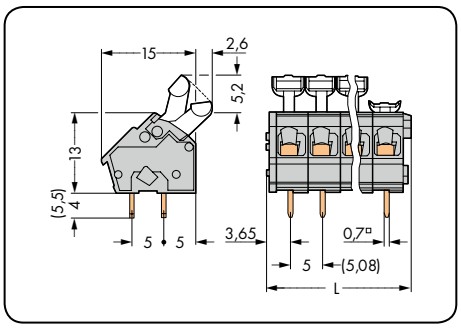

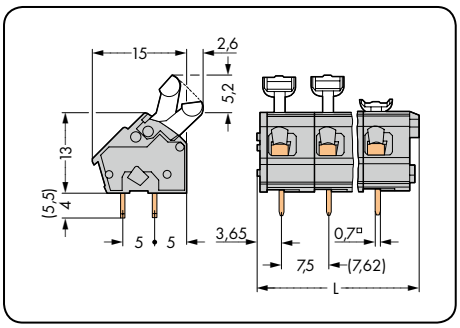

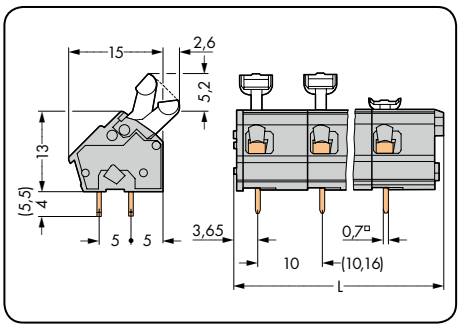

L = (кол-во полюсов x шаг контактов) + 2,9 мм

Кол-во пол.	Артикул	Упак. единица	Кол-во пол.	Артикул	Упак. единица	Кол-во пол.	Артикул	Упак. единица
Клеммная колодка с нажимными кнопками, 2 вывода под пайку/полюс, серые			**Клеммная колодка с нажимными кнопками, 2 вывода под пайку/полюс,** серые			**Клеммная колодка с нажимными кнопками, 2 вывода под пайку/полюс,** серые		
2	**256-402**	400 (4 x 100)	2	**256-502**	280 (4 x 70)	2	**256-602**	200 (4 x 50)
3	**256-403**	280 (4 x 70)	3	**256-503**	180 (4 x 45)	3	**256-603**	140 (4 x 35)
4	**256-404**	200 (4 x 50)	4	**256-504**	140 (4 x 35)	4	**256-604**	100 (4 x 25)
5	**256-405**	160 (4 x 40)	5	**256-505**	120 (4 x 30)	5	**256-605**	80 (4 x 20)
6	**256-406**	140 (4 x 35)	6	**256-506**	100 (4 x 25)	6	**256-606**	60 (4 x 15)
7	**256-407**	120 (4 x 30)	7	**256-507**	80 (4 x 20)	7	**256-607**	60 (4 x 15)
8	**256-408**	100 (4 x 25)	8	**256-508**	60 (4 x 15)	8	**256-608**	60 (4 x 15)
9	**256-409**	100 (4 x 25)	9	**256-509**	60 (4 x 15)	9	**256-609**	40 (4 x 10)
10	**256-410**	80 (4 x 20)	10	**256-510**	60 (4 x 15)	10	**256-610**	40 (4 x 10)
12	**256-412**	60 (4 x 15)	12	**256-512**	40 (4 x 10)	12	**256-612**	40 (4 x 10)
16	**256-416**	60 (4 x 15)	16	**256-516**	40 (4 x 10)	16	**256-616**	20 (4 x 5)
24	**256-424**	40 (4 x 10)	24	**256-524**	20 (4 x 5)	24	**256-624**	20 (4 x 5)
36	**256-436**	20 (4 x 5)						
48	**256-448**	20 (4 x 5)						

Суффикс артикула для клеммных колодок с выводами под пайку 5,5 мм: . . . - . . . /332-000

Суффиксы артикулов для применения Ex e II и Ex i:

		Пример заказа:
○ Ex e II	. . . - . . . /**000-009/999-950**	Клеммная колодка, шаг контактов 10/10,16 мм
● Ex i	. . . - . . . /**000-006** (только для шага контактов 7,5/7,62 мм и 10/10,16 мм)	10-полюсная, Ex e II: **256-610/000-009/999-950**

Суффиксы артикулов для цветных клеммных колодок:
(Объем выпуска и цены зависят от количества заказа)

● красные	. . . - . . . /**000-005**	**Пример заказа:**
● синие	. . . - . . . /**000-006**	Клеммная колодка, шаг контактов 5/5,08 мм,
● темно-серые	. . . - . . . /**000-008**	8-полюсная, оранжевая: **256-408/000-012**
○ светло-серые	. . . - . . . /**000-009**	
● оранжевые	. . . - . . . /**000-012**	
● светло-зеленые	. . . - . . . /**000-017**	



По вопросам другой длины, цветов, разноцветных клеммных колодок или прямой маркировки обращайтесь к производителю.

Клеммные колодки для печатных плат с рычагами, приводимыми в действие пальцами, 2,5 мм²

CAGE CLAMP®

Шаг контактов 5/5,08 мм / 0,2 дюйма		Шаг контактов 7,5/7,62 мм / 0,3 дюйма		Шаг контактов 10/10,16 мм / 0,4 дюйма	
0,08 – 2,5 мм²	AWG 28 – 12	0,08 – 2,5 мм²	AWG 28 – 12	0,08 – 2,5 мм²	AWG 28 – 12
320 В / 4 кВ / 2, 24 А	300 В / 10 А	320 В / 4 кВ / 2, 24 А	300 В / 10 А	630 В / 6 кВ / 2, 24 А	300 В / 10 А





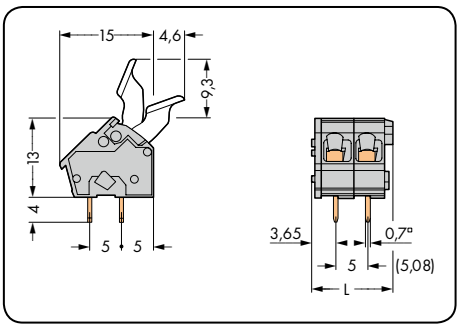

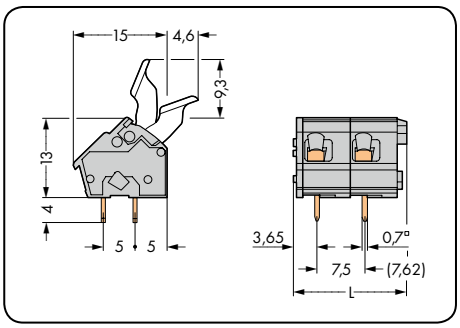

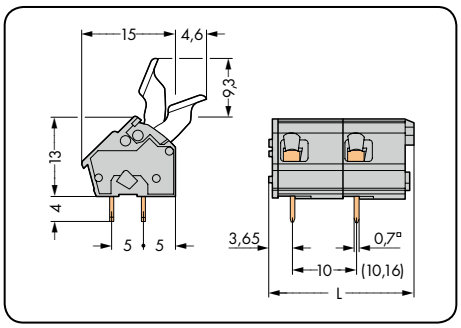

L = (кол-во полюсов x шаг контактов) + 2,9 мм

Кол-во пол.	Артикул	Упак. единица
Клеммная колодка с рычагами, приводимыми в действие пальцами, 2 вывода под пайку/полюс, серые		
2	**256-402/333-000**	400 (4 x 100)
3	**256-403/333-000**	280 (4 x 70)
4	**256-404/333-000**	200 (4 x 50)
5	**256-405/333-000**	160 (4 x 40)
6	**256-406/333-000**	140 (4 x 35)
7	**256-407/333-000**	120 (4 x 30)
8	**256-408/333-000**	100 (4 x 25)
9	**256-409/333-000**	100 (4 x 25)
10	**256-410/333-000**	80 (4 x 20)
12	**256-412/333-000**	60 (4 x 15)
16	**256-416/333-000**	60 (4 x 15)
24	**256-424/333-000**	40 (4 x 10)
Примечание: **При длине больше 3 полюсов (шаг контактов 5/5,08 мм) может не получаться работать с центральными рычагами при помощи пальцев из-за ограниченного пространства.**		

Кол-во пол.	Артикул	Упак. единица
Клеммная колодка с рычагами, приводимыми в действие пальцами, 2 вывода под пайку/полюс, серые		
2	**256-502/333-000**	280 (4 x 70)
3	**256-503/333-000**	180 (4 x 45)
4	**256-504/333-000**	140 (4 x 35)
5	**256-505/333-000**	120 (4 x 30)
6	**256-506/333-000**	100 (4 x 25)
7	**256-507/333-000**	80 (4 x 20)
8	**256-508/333-000**	60 (4 x 15)
9	**256-509/333-000**	60 (4 x 15)
10	**256-510/333-000**	60 (4 x 15)
12	**256-512/333-000**	40 (4 x 10)
16	**256-516/333-000**	40 (4 x 10)
24	**256-524/333-000**	20 (4 x 5)

Кол-во пол.	Артикул	Упак. единица
Клеммная колодка с рычагами, приводимыми в действие пальцами, 2 вывода под пайку/полюс, серые		
2	**256-602/333-000**	200 (4 x 50)
3	**256-603/333-000**	140 (4 x 35)
4	**256-604/333-000**	100 (4 x 25)
5	**256-605/333-000**	80 (4 x 20)
6	**256-606/333-000**	60 (4 x 15)
7	**256-607/333-000**	60 (4 x 15)
8	**256-608/333-000**	60 (4 x 15)
9	**256-609/333-000**	40 (4 x 10)
10	**256-610/333-000**	40 (4 x 10)
12	**256-612/333-000**	40 (4 x 10)
16	**256-616/333-000**	20 (4 x 5)
24	**256-624/333-000**	20 (4 x 5)

Суффиксы артикулов для применения Ex e II и Ex i:

		Пример заказа:
○ Ex e II	...-.../**333-009/999-950**	Клеммная колодка, шаг контактов 10/10,16 мм,
● Ex i	...-.../**333-006** (только для шага контактов 10/10,16 мм)	10-полюсная, Ex e II: **256-610/333-009/999-950**

Суффиксы артикулов для цветных клеммных колодок:
(Объем выпуска и цены зависят от количества заказа)

красные	...-.../**333-005**	**Пример заказа:**
синие	...-.../**333-006**	Клеммная колодка, шаг контактов 5/5,08 мм,
темно-серые	...-.../**333-008**	2-полюсная, оранжевая: **256-402/333-012**
светло-серые	...-.../**333-009**	
оранжевые	...-.../**333-012**	
светло-зеленые	...-.../**333-017**	



По вопросам другой длины, цветов, разноцветных клеммных колодок или прямой маркировки обращайтесь к производителю.

WAGO®

Модульные клеммы и клеммные колодки для печатных плат с нажимными кнопками 2,5 мм², Шаг контактов 5/5,08 мм, 7,5/7,62 мм, 10/10,16 мм Серия 257

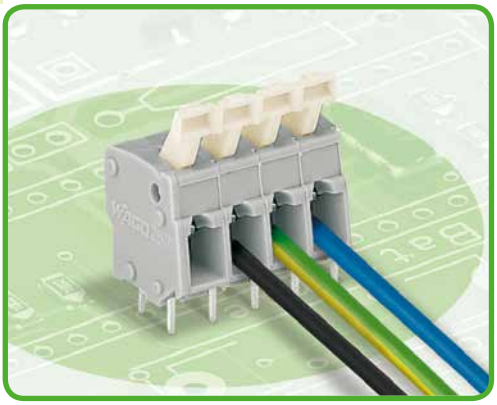

- Модульные клеммы и клеммные колодки с технологией CAGE CLAMP®, с нажимной кнопкой
- Ex исполнения с сертификатом Ex e (повышенная безопасность)
- Установите шаг контактов в мм или дюймах, сжав клеммные колодки либо раздвинув их
- Идеальны для монтажа в производственных условиях благодаря упрощенному механизму приведения в действие при помощи нажимной кнопки
- Удобное использование без дополнительных инструментов
- Исполнения с угловыми нажимными кнопками для простого приведения в действие сверху

Техническая информация:

Шаг контактов	5 - 5,08 мм / 0,2 дюйма			7,5/7,62 мм 0,3 дюйма			10 - 10,16 мм / 0,4 дюйма		
В соответствии с	МЭК/EN 60664-1			МЭК/EN 60664-1			МЭК/EN 60664-1		
Категория перенапряжения	III	III	II	III	III	II	III	III	II
Степень загрязнения	3	2	2	3	2	2	3	2	2
Номинальное напряжение	250 В	320 В	630 В	400 В	630 В	1000 В	630 В	1000 В	1000 В
Номинальное импульсное напряжение	4 кВ	4 кВ	4 кВ	6 кВ	6 кВ	6 кВ	8 кВ	8 кВ	8 кВ
Номинальный ток	24 А	24 А	24 А	24 А	24 А	24 А	24 А	24 А	24 А
Одобрения в соответствии с	UL/CSA			UL/CSA			UL/CSA		
Группа UL 1059	B	C	D	B	C	D	B	C	D
Номинальное напряжение	300 В	–	300 В	300 В	–	300 В	300 В	–	300 В
Номинальный ток UL	15 А	–	10 А	15 А	–	10 А	15 А	–	10 А
Номинальный ток CSA	15 А	–	10 А	15 А	–	10 А	15 А	–	10 А

Кривая допустимой нагрузки по току

Шаг контактов: 5 мм / Размер проводника: 2,5 мм² «f-st»
На основании: EN 60512-5-2 / Коэффициент преобразователя: 1

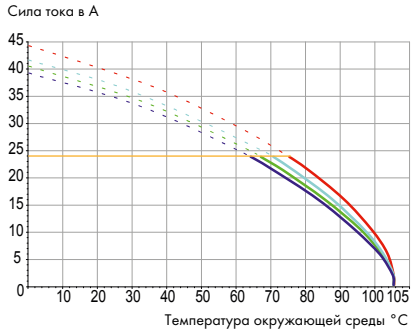

Информация о проводнике и выводах под пайку:

Технология соединения	CAGE CLAMP®	
Размер проводника: одножил.	0,08 – 2,5 мм²	
Размер проводника: тонкопров.	0,08 – 2,5 мм²	
Размер проводника: тонкопров.	0,25 – 1,5 мм²	(с изолированным наконечником)
Размер проводника: тонкопров.	0,25 – 1,5 мм²	(с неизолированным наконечником)
AWG	28 – 12	(12: THHN, THWN)
Длина снятия изоляции	5 – 6 мм / 0,20 – 0,24 дюйма	
Угол ввода проводника	0° к печатной плате	
Вывод под пайку: длина/ширина	4 мм / 0,7 x 0,7 мм	
Вывод под пайку: диаметр сверления	$1,1^{+0,1}$ мм	

Данные о материалах:

Группа материалов:	I
Изоляционный материал	Полиамид 6.6 (PA 6.6)
Класс воспламеняемости по UL 94	V0
Нижняя/верхняя границы температуры	-60°C / +105°C
Материал зажимной пружины	Хромникелиевая пружинная сталь (CrNi)
Материал контактов	Электролитическая медь (E_{Cu})
Контактное покрытие	оловянное лужение

Принадлежности, серия 257 **Стр.**

Маркировочные принадлежности	540 – 543
Рабочие инструменты	526 – 528
Объединяющие полоски	67 – 69
Тестовый адаптер	196

Техническая информация об исполнении Ex e II (4)

Шаг контактов	5 - 5,08 мм / 0,2 дюйма	7,5/7,62 мм 0,3 дюйма	10 - 10,16 мм / 0,4 дюйма
В соответствии с	**ATEX:** PTB 06 ATEX 1061 U **IECEx:** IECEx PTB 06.0042 U		
Номинальное напряжение	176 В	275 В	440 В
Номинальный ток	16 А	16 А	16 А

Модульные клеммы и клеммные колодки для печатных плат с нажимными кнопками 2,5 мм²

CAGE CLAMP®

Шаг контактов 5/5,08 мм / 0,2 дюйма		Шаг контактов 7,5/7,62 мм / 0,3 дюйма		Шаг контактов 10/10,16 мм / 0,4 дюйма	
0,08 – 2,5 мм²	AWG 28 – 12	0,08 – 2,5 мм²	AWG 28 – 12	0,08 – 2,5 мм²	AWG 28 – 12
320 В / 4 кВ / 2, 24 А	300 В / 10 А	630 В / 6 кВ / 2, 24 А	300 В / 10 А	1000 В / 8 кВ / 2, 24 А	300 В / 10 А







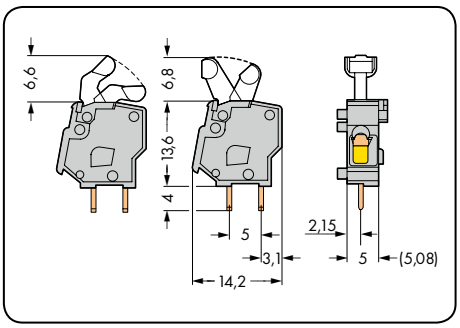

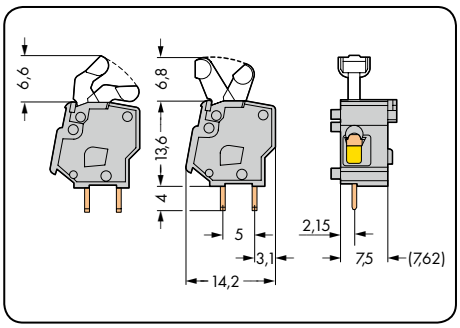

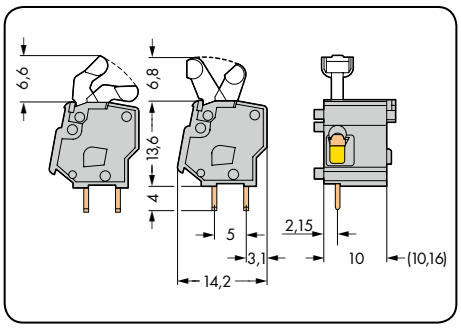

Цвет	Артикул	Артикул	Упак. единица
Модульная клемма с нажимной кнопкой, 2 вывода под пайку/полюс			
Угловая нажимная кнопка		Прямая нажимная кнопка	
серые	**257-451**	**257-401**	500 (5 x 100)
красные	**257-840**	**257-740**	500 (5 x 100)
темно-серые	**257-842**	**257-742**	500 (5 x 100)
светло-серые	**257-843**	**257-743**	500 (5 x 100)
синие	**257-844**	**257-744**	500 (5 x 100)
оранжевые	**257-846**	**257-746**	500 (5 x 100)
светло-зеленые	**257-847**	**257-747**	500 (5 x 100)
Ex e II	**257-843/999-950**		

Принадлежности	Артикул	Упак. единица
Разделитель для увеличения шага контактов вдвое 5/5,08 мм, серый		
	257-801	500 (5 x 100)

Цвет	Артикул	Артикул	Упак. единица
Модульная клемма с нажимной кнопкой, 2 вывода под пайку/полюс			
Угловая нажимная кнопка		Прямая нажимная кнопка	
серые	**257-551**	**257-501**	400 (4 x 100)
красные	**257-850**	**257-750**	400 (4 x 100)
темно-серые	**257-852**	**257-752**	400 (4 x 100)
светло-серые	**257-853**	**257-753**	400 (4 x 100)
синие	**257-854**	**257-754**	400 (4 x 100)
оранжевые	**257-856**	**257-756**	400 (4 x 100)
светло-зеленые	**257-857**	**257-757**	400 (4 x 100)
Ex e II	**257-853/999-950**		
Подходит для исполнений Ex i			

Принадлежности	Артикул	Упак. единица
Разделитель для увеличения шага контактов вдвое 7,5/7,62 мм, серый		
	257-811	400 (4 x 100)

Цвет	Артикул	Артикул	Упак. единица
Модульная клемма с нажимной кнопкой, 2 вывода под пайку/полюс			
Угловая нажимная кнопка		Прямая нажимная кнопка	
серые	**257-651**	**257-601**	300 (3 x 100)
красные	**257-860**	**257-760**	300 (3 x 100)
темно-серые	**257-862**	**257-762**	300 (3 x 100)
светло-серые	**257-863**	**257-763**	300 (3 x 100)
синие	**257-864**	**257-764**	300 (3 x 100)
оранжевые	**257-866**	**257-766**	300 (3 x 100)
светло-зеленые	**257-867**	**257-767**	300 (3 x 100)
Ex e II	**257-863/999-950**		
Подходит для исполнений Ex i			

Принадлежности	Артикул	Упак. единица
Разделитель для увеличения шага контактов вдвое 10/10,61 мм, серый		
	257-821	300 (3 x 100)

Торцевые пластины для серии 257,

защелкивающийся тип,
толщина 1 мм/0,039 дюйма



Цвет	Артикул	Упак. единица
серые	**257-100**	100
темно-серые	**257-200**	100
светло-серые	**257-300**	100
синие	**257-400**	100
красные	**257-500**	100
оранжевые	**257-600**	100
светло-зеленые	**257-700**	100

Другие цвета — по запросу

WAGO®

Клеммные колодки для печатных плат с нажимными кнопками 2,5 мм²

Шаг контактов 5/5,08 мм / 0,2 дюйма		Шаг контактов 7,5/7,62 мм / 0,3 дюйма		Шаг контактов 10/10,16 мм / 0,4 дюйма	
0,08 – 2,5 мм²	AWG 28 – 12	0,08 – 2,5 мм²	AWG 28 – 12	0,08 – 2,5 мм²	AWG 28 – 12
320 В / 4 кВ / 2, 24 А	300 В / 10 А	630 В / 6 кВ / 2, 24 А	300 В / 10 А	1000 В / 8 кВ / 2, 24 А	300 В / 10 А

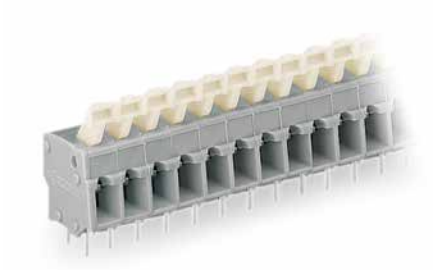

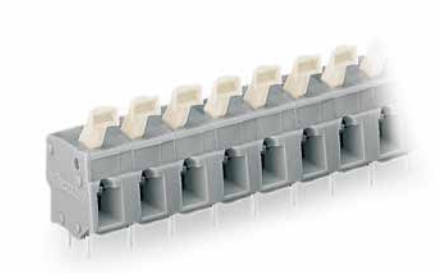

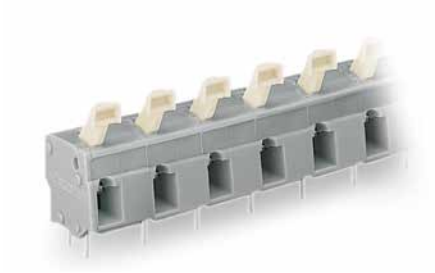

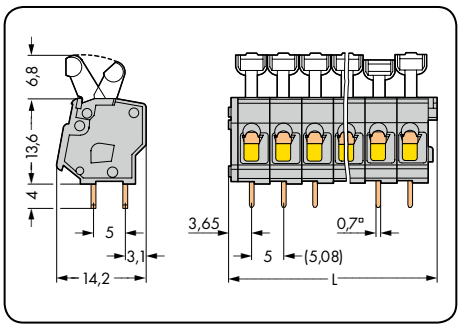

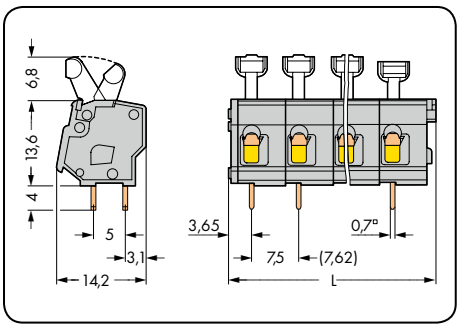

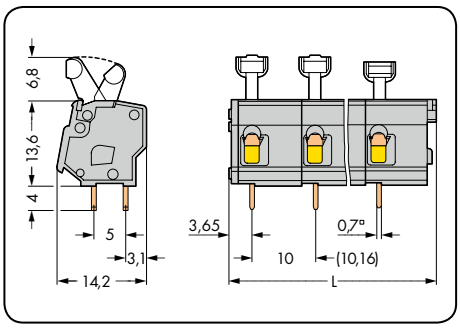

L = (кол-во полюсов x шаг контактов) + 2,9 мм Подробнее об угловых нажимных кнопках на стр. 103

№ пол.	Артикул	Артикул	Упак. единица
Клеммная колодка с нажимными кнопками, 2 вывода под пайку/полюс, серые			
Угловая нажимная кнопка		Прямая нажимная кнопка	
2	**257-452**	**257-402**	400 (4 x 100)
3	**257-453**	**257-403**	280 (4 x 70)
4	**257-454**	**257-404**	220 (4 x 55)
5	**257-455**	**257-405**	180 (4 x 45)
6	**257-456**	**257-406**	140 (4 x 35)
7	**257-457**	**257-407**	120 (4 x 30)
8	**257-458**	**257-408**	100 (4 x 25)
9	**257-459**	**257-409**	100 (4 x 25)
10	**257-460**	**257-410**	80 (4 x 20)
12	**257-462**	**257-412**	80 (4 x 20)
16	**257-466**	**257-416**	60 (4 x 15)
24	**257-474**	**257-424**	40 (4 x 10)
36	**257-486**	**257-436**	20 (4 x 5)
48	**257-498**	**257-448**	20 (4 x 5)

№ пол.	Артикул	Артикул	Упак. единица
Клеммная колодка с нажимными кнопками, 2 вывода под пайку/полюс, серые			
Угловая нажимная кнопка		Прямая нажимная кнопка	
2	**257-552**	**257-502**	280 (4 x 70)
3	**257-553**	**257-503**	200 (4 x 50)
4	**257-554**	**257-504**	140 (4 x 35)
5	**257-555**	**257-505**	120 (4 x 30)
6	**257-556**	**257-506**	100 (4 x 25)
7	**257-557**	**257-507**	80 (4 x 20)
8	**257-558**	**257-508**	80 (4 x 20)
9	**257-559**	**257-509**	60 (4 x 15)
10	**257-560**	**257-510**	60 (4 x 15)
12	**257-562**	**257-512**	40 (4 x 10)
16	**257-566**	**257-516**	40 (4 x 10)
24	**257-574**	**257-524**	20 (4 x 5)

№ пол.	Артикул	Артикул	Упак. единица
Клеммная колодка с нажимными кнопками, 2 вывода под пайку/полюс, серые			
Угловая нажимная кнопка		Прямая нажимная кнопка	
2	**257-652**	**257-602**	200 (4 x 50)
3	**257-653**	**257-603**	140 (4 x 35)
4	**257-654**	**257-604**	100 (4 x 25)
5	**257-655**	**257-605**	80 (4 x 20)
6	**257-656**	**257-606**	80 (4 x 20)
7	**257-657**	**257-607**	60 (4 x 15)
8	**257-658**	**257-608**	60 (4 x 15)
9	**257-659**	**257-609**	40 (4 x 10)
10	**257-660**	**257-610**	40 (4 x 10)
12	**257-662**	**257-612**	40 (4 x 10)
16	**257-666**	**257-616**	20 (4 x 5)
24	**257-674**	**257-624**	20 (4 x 5)

Суффиксы артикулов для исполнений Ex e II и Ex i:

		Пример заказа:
○ Ex e II	.../000-009/999-950	Клеммная колодка, шаг контактов 10/10,16 мм,
● Ex i	.../000-006 (только для шага контактов 10/10,16 мм)	10-полюсная, Ex e II: **257-660/000-009/999-950**

Суффиксы артикула для разноцветных клеммных колодок:
(Объем выпуска и цены зависят от количества заказа)

красные	.../000-005	**Пример заказа:**
синие	.../000-006	Клеммная колодка, шаг контактов 5/5,08 мм
темно-серые	.../000-008	8-полюсная, оранжевая: **257-408/000-012**
светло-серые	.../000-009	
оранжевые	.../000-012	
светло-зеленые	.../000-017	



По вопросам другой длины, цветов, разноцветных клеммных колодок или непосредственной маркировки обращайтесь к производителю.

Клеммные колодки для печатных плат с рычагами, приводимыми в действие пальцами 2,5 мм²

CAGE CLAMP®

Шаг контактов 5/5,08 мм / 0,2 дюйма		Шаг контактов 7,5/7,62 мм / 0,3 дюйма		Шаг контактов 10/10,16 мм / 0,4 дюйма	
0,08 – 2,5 мм²	AWG 28 – 12	0,08 – 2,5 мм²	AWG 28 – 12	0,08 – 2,5 мм²	AWG 28 – 12
320 В / 4 кВ / 2, 24 А	300 В / 10 А	630 В / 6 кВ / 2, 24 А	300 В / 10 А	1000 В / 8 кВ / 2, 24 А	300 В / 10 А







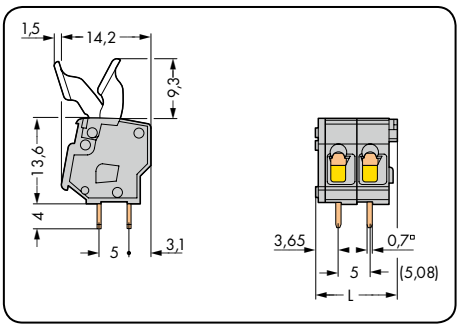

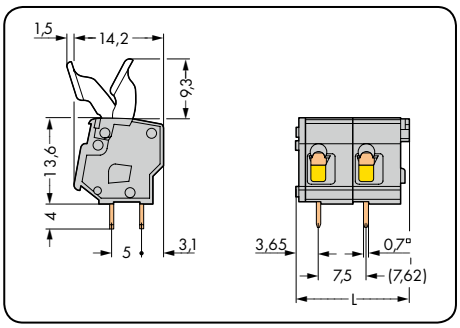

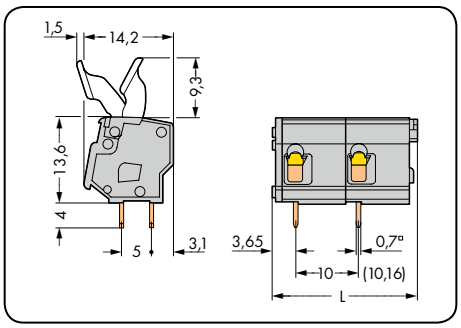

L = (кол-во полюсов x шаг контакта) - 2,9 мм

№ пол.	Артикул	Упак. единица
Клеммная колодка с рычагами, приводимым в действие пальцами, 2 вывода под пайку/полюс, серая		
2	**257-402/333-000**	400 (4 x 100)
3	**257-403/333-000**	280 (4 x 70)
4	**257-404/333-000**	220 (4 x 55)
5	**257-405/333-000**	180 (4 x 45)
6	**257-406/333-000**	140 (4 x 35)
7	**257-407/333-000**	120 (4 x 30)
8	**257-408/333-000**	100 (4 x 25)
9	**257-409/333-000**	100 (4 x 25)
10	**257-410/333-000**	80 (4 x 20)
12	**257-412/333-000**	80 (4 x 20)
16	**257-416/333-000**	60 (4 x 15)
24	**257-424/333-000**	40 (4 x 10)
Примечание: **Для длины более 3 полюсов (шаг контактов 5/5,08 мм) может не получиться работать с центральными рычагами при помощи пальцев из-за ограниченного пространства**		

№ пол.	Артикул	Упак. единица
Клеммная колодка с рычагами, приводимым в действие пальцами, 2 вывода под пайку/полюс, серая		
2	**257-502/333-000**	280 (4 x 70)
3	**257-503/333-000**	200 (4 x 50)
4	**257-504/333-000**	140 (4 x 35)
5	**257-505/333-000**	120 (4 x 30)
6	**257-506/333-000**	100 (4 x 25)
7	**257-507/333-000**	80 (4 x 20)
8	**257-508/333-000**	80 (4 x 20)
9	**257-509/333-000**	60 (4 x 15)
10	**257-510/333-000**	60 (4 x 15)
12	**257-512/333-000**	40 (4 x 10)
16	**257-516/333-000**	40 (4 x 10)
24	**257-524/333-000**	20 (4 x 5)

№ пол.	Артикул	Упак. единица
Клеммная колодка с рычагами, приводимым в действие пальцами, 2 вывода под пайку/полюс, серая		
2	**257-602/333-000**	200 (4 x 50)
3	**257-603/333-000**	140 (4 x 35)
4	**257-604/333-000**	100 (4 x 25)
5	**257-605/333-000**	80 (4 x 20)
6	**257-606/333-000**	80 (4 x 20)
7	**257-607/333-000**	60 (4 x 15)
8	**257-608/333-000**	60 (4 x 15)
9	**257-609/333-000**	40 (4 x 10)
10	**257-610/333-000**	40 (4 x 10)
12	**257-612/333-000**	40 (4 x 10)
16	**257-616/333-000**	20 (4 x 5)
24	**257-624/333-000**	20 (4 x 5)

Суффиксы артикулов для исполнений Ex e II и Ex i:

		Пример заказа:
○ Ex e II	...-.../**333-009/999-950**	Клеммная колодка, шаг контактов 10/10,16 мм;
● Ex i	...-.../**333-006** (только для шага контактов 10/10,16 мм)	10-полюсные, Ex e II: **257-610/333-009/999-950**

Суффиксы артикула для разноцветных клеммных колодок:
(Объем выпуска и цены зависят от количества заказа)

красные	...-.../**333-005**	**Пример заказа:**
синие	...-.../**333-006**	Клеммная колодка, шаг контактов 5/5,08 мм
темно-серые	...-.../**333-008**	2-полюсные, оранжевые: **257-402/333-012**
светло-серые	...-.../**333-009**	
оранжевые	...-.../**333-012**	
светло-зеленые	...-.../**333-017**	



По вопросам другой длины, цветов, разноцветных клеммных колодок или непосредственной маркировки обращайтесь к производителю.

WAGO®

Клеммные колодки с рабочими рычагами для печатных плат 6 мм²
Шаг контактов 7,5 мм, 10 мм, 12,5 мм
Серия 2706



- Сильноточные клеммные колодки с зажимами CAGE CLAMP®, с рабочими рычагами
- Открытие и закрытие без использования инструментов – открытие/закрытие рычага пальцами
- Несколько зажимов могут быть открыты одновременно – удобно для монтажа многожильных кабелей
- Двойные выводы под пайку для контакта высокого уровня механической стабильности
- 600 В UL для шага контактов 12,5 мм

Техническая информация:

Шаг контактов	7 - 5 мм / 0,295 дюйма			10 мм / 0,394 дюйма			12 - 5 мм / 0,492 дюйма		
В соответствии с	МЭК/EN 60664-1			МЭК/EN 60664-1			МЭК/EN 60664-1		
Категория перенапряжения	III	III	II	III	III	II	III	III	II
Степень загрязнения	3	2	2	3	2	2	3	2	2
Номинальное напряжение	500 В	630 В	1000 В	800 В	1000 В	1000 В	1000 В	1000 В	1000 В
Номинальное импульсное напряжение	6 кВ	6 кВ	6 кВ	8 кВ	8 кВ	8 кВ	8 кВ	8 кВ	8 кВ
Номинальный ток	41 A	41 A	41 A	41 A	41 A	41 A	41 A	41 A	41 A
Одобрения в соответствии с	UL/CSA*			UL/CSA*			UL/CSA*		
Группа UL 1059	B	C	D	B	C	D	B	C	D
Номинальное напряжение	300 В	150 В	300 В	300 В	300 В	600 В	300 В	600 В	–
Номинальный ток UL	30 A	30 A	30 A	30 A	30 A	5 A	30 A	30 A	–
Номинальный ток CSA	–	–	–	–	–	–	–	–	–

Кривая допустимой нагрузки по току

Шаг контактов: 7,5 мм / Размер проводника: 6 мм² «f-st»
На основании: EN 60512-5-2 / Коэффициент преобразователя: 1

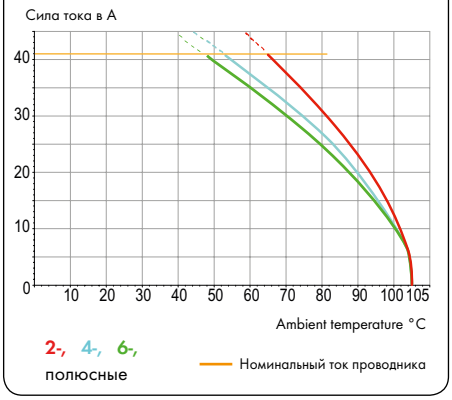

Информация о проводнике и выводах под пайку:

Технология соединения	CAGE CLAMP®	
Размер проводника: одножил.	0,5 – 6 мм²	
Размер проводника: тонкопров.	0,5 – 6 мм²	
Размер проводника: тонкопров.	0,5 – 6 мм²	(с изолированным наконечником)
Размер проводника: тонкопров.	0,5 – 6 мм²	(с неизолированным наконечником)
AWG	20 – 10	
Длина снятия изоляции	11 – 12 мм / 0,43 – 0,47 дюйма	
Угол ввода проводника	30° к печатной плате	
Вывод под пайку: длина/ширина	4,5 мм / 1,0 x 1,4 мм	
Вывод под пайку: диаметр сверления	$1{,}8^{+0{,}1}$ мм	

Данные о материалах:

Группа материалов:	I
Изоляционный материал	Полиамид 6.6 (PA 6.6)
Класс воспламеняемости по UL 94	V0
Нижняя/верхняя границы температуры	-60°C / +105°C
Материал зажимной пружины	Хромникелиевая пружинная сталь (CrNi)
Материал контактов	Электролитическая медь (E_{Cu})
Контактное покрытие	оловянное лужение

Принадлежности, серия 2706 **Стр.**

Маркировочные принадлежности	540 – 543
Тестовые штекеры	538

Сертификаты доступны на сайте: www.wago.com

*Сертификат согласно CSA на рассмотрении Больше технических деталей в разделе 11

Клеммные колодки с рабочими рычагами для печатных плат 6 мм²

Шаг контактов 7,5 мм / 0,295 дюйма		Шаг контактов 10 мм / 0,394 дюйма		Шаг контактов 12,5 мм / 0,492 дюйма	
0,5 – 6 мм²	AWG 20 – 10	0,5 – 6 мм²	AWG 20 – 10	0,5 – 6 мм²	AWG 20 – 10
630 В / 6 кВ / 2, 41 А	150 В / 30 А	1000 В / 8 кВ / 2, 41 А	300 В / 30 А	1000 В / 8 кВ / 2, 41 А	600 В / 30 А







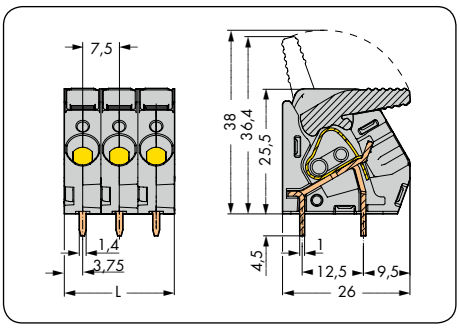

L = кол-во полюсов x шаг контакта

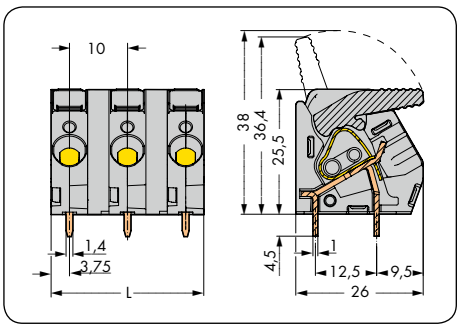

L = (кол-во полюсов x шаг контакта) - 2,5 мм

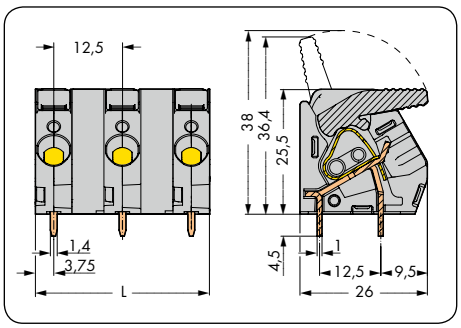

L = (кол-во полюсов x шаг контакта) - 5 мм

№ пол.	Артикул	Упак. единица
Клеммные колодки с рабочими рычагами, серые		
2	**2706-102**	85
3	**2706-103**	55
4	**2706-104**	40
5	**2706-105**	30
6	**2706-106**	25
7	**2706-107**	20
8	**2706-108**	20
9	**2706-109**	15
10	**2706-110**	15
11	**2706-111**	15
12	**2706-112**	15

№ пол.	Артикул	Упак. единица
Клеммные колодки с рабочими рычагами, серые		
2	**2706-202**	70
3	**2706-203**	45
4	**2706-204**	30
5	**2706-205**	25
6	**2706-206**	20
7	**2706-207**	15
8	**2706-208**	15
9	**2706-209**	10
10	**2706-210**	10
11	**2706-211**	10
12	**2706-212**	10

№ пол.	Артикул	Упак. единица
Клеммные колодки с рабочими рычагами, серые		
2	**2706-302**	65
3	**2706-303**	40
4	**2706-304**	35
5	**2706-305**	20
6	**2706-306**	15
7	**2706-307**	15
8	**2706-308**	10
9	**2706-309**	10
10	**2706-310**	10
11	**2706-311**	5
12	**2706-312**	5

Суффиксы артикула для разноцветных клеммных колодок:
(Объем выпуска и цены зависят от количества заказа)

синие	...-.../000-006	**Пример заказа:**
светло-серые	...-.../000-009	Клеммная колодка с рабочими рычагами,
желто-зеленые	...-.../000-016	шаг контактов 10 мм, 8-полюсные,
светло-зеленые	...-.../000-017	светло-серые: **2706-208/000-009**

По вопросам другой длины, цветов, разноцветных клеммных колодок или непосредственной маркировки обращайтесь к производителю.

WAGO®

Клеммные колодки для печатных плат с рабочими рычагами и разъемами для перемычек 6 мм², Шаг контактов 7,5 мм, 10 мм
Серия 2706



- Сильноточные клеммные колодки с зажимами CAGE CLAMP®, с рабочими рычагами
- Открытие и закрытие без использования инструментов – открытие/закрытие рычага пальцами
- Несколько зажимов могут быть открыты одновременно – удобно для монтажа многожильных кабелей
- Двойные выводы под пайку для контакта высокого уровня механической стабильности
- Исполнения с возможностью объединения потенциалов

Техническая информация:

Шаг контактов	7 - 5 мм / 0,295 дюйма			10 мм / 0,394 дюйма		
В соответствии с	МЭК/EN 60664-1			МЭК/EN 60664-1		
Категория перенапряжения	III	III	II	III	III	II
Степень загрязнения	3	2	2	3	2	2
Номинальное напряжение	500 В	630 В	1000 В	630 В	1000 В	1000 В
Номинальное импульсное напряжение	6 кВ	6 кВ	6 кВ	8 кВ	8 кВ	8 кВ
Номинальный ток	41 A	41 A	41 A	41 A	41 A	41 A
Одобрения в соответствии с	UL/CSA*			UL/CSA*		
Группа UL 1059	B	C	D	B	C	D
Номинальное напряжение	300 В	150 В	300 В	300 В	300 В	600 В
Номинальный ток UL	30 A	30 A	30 A	30 A	30 A	5 A
Номинальный ток CSA	–	–	–	–	–	–

Кривая допустимой нагрузки по току

Шаг контактов: 7,5 мм / Размер проводника: 6 мм² «f-st»
На основании: EN 60512-5-2 / Коэффициент преобразователя: 1

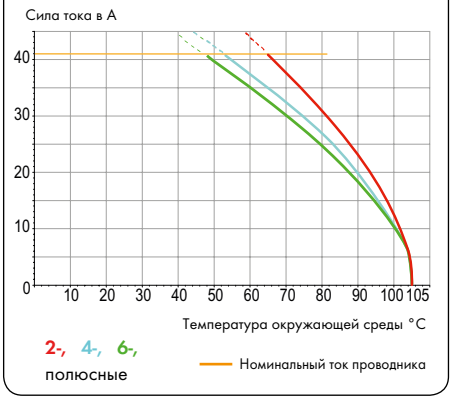

Информация о проводнике и выводах под пайку:

Технология соединения	CAGE CLAMP®	
Размер проводника: одножил.	0,5 – 6 мм²	
Размер проводника: тонкопров.	0,5 – 6 мм²	
Размер проводника: тонкопров.	0,5 – 6 мм²	(с изолированным наконечником)
Размер проводника: тонкопров.	0,5 – 6 мм²	(с неизолированным наконечником)
AWG	20 – 10	
Длина снятия изоляции	11 – 12 мм / 0,43 – 0,47 дюйма	
Угол ввода проводника	30° к печатной плате	
Вывод под пайку: длина/ширина	4,5 мм / 1,0 x 1,4 мм	
Вывод под пайку: диаметр сверления	$1,8^{+0,1}$ мм	

Данные о материалах:

Группа материалов:	I
Изоляционный материал	Полиамид 6.6 (PA 6.6)
Класс воспламеняемости по UL 94	V0
Нижняя/верхняя границы температуры	-60°C / +105°C
Материал зажимной пружины	Хромникелиевая пружинная сталь (CrNi)
Материал контактов	Электролитическая медь (E_{Cu})
Контактное покрытие	оловянное лужение

Принадлежности, серия 2706

	Стр.
Маркировочные принадлежности	540 – 543
Гребешковые перемычки	197
Тестовые штекеры	538

* При использовании смежных перемычек номинальное напряжение уменьшается до 400 В с шагом контактов 7,5 мм в категории III/3.

Клеммные колодки для печатных плат с рабочими рычагами и разъемами для перемычек 6 мм²

Шаг контактов 7,5 мм / 0,295 дюйма		Шаг контактов 10 мм / 0,394 дюйма		
0,5 – 6 мм²	AWG 20 – 10	0,5 – 6 мм²	AWG 20 – 10	
630 В / 6 кВ / 2, 41 А	150 В / 30 А	1000 В / 8 кВ / 2, 41 А	300 В / 30 А	





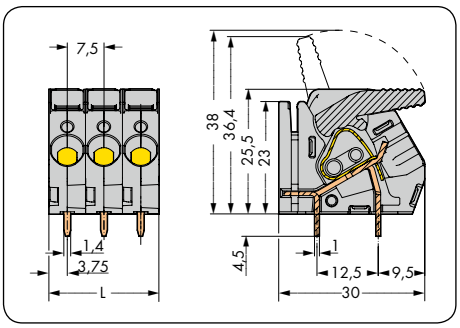

L = кол-во полюсов x шаг контакта

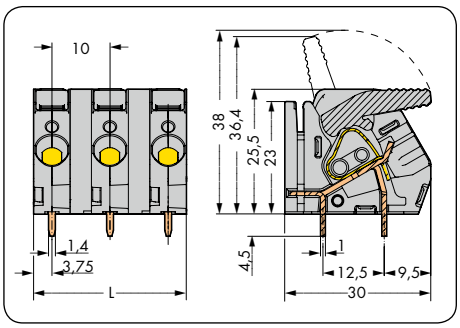

L = (кол-во полюсов x шаг контакта) - 2,5 мм

№ пол.	Артикул	Упак. единица	№ пол.	Артикул	Упак. единица
Клеммная колодка с рабочими рычагами и разъемом для перемычек, серая			**Клеммная колодка с рабочими рычагами и разъемом для перемычек,** серая		
2	**2706-152**	85	2	**2706-252**	70
3	**2706-153**	55	3	**2706-253**	45
4	**2706-154**	40	4	**2706-254**	30
5	**2706-155**	30	5	**2706-255**	25
6	**2706-156**	25	6	**2706-256**	20
7	**2706-157**	20	7	**2706-257**	15
8	**2706-158**	20	8	**2706-258**	15
9	**2706-159**	15	9	**2706-259**	10
10	**2706-160**	15	10	**2706-260**	10
11	**2706-161**	15	11	**2706-261**	10
12	**2706-162**	15	12	**2706-262**	10

Суффиксы артикула для разноцветных клеммных колодок:
(Объем выпуска и цены зависят от количества заказа)

синие	...-.../000-006	**Пример заказа:**
светло-серые	...-.../000-009	Клеммная колодка с рабочими рычагами
желто-зеленые	...-.../000-016	и разъемом для перемычек, шаг контактов 10 мм
светло-зеленые	...-.../000-017	8-полюсные, светло-серые: **2706-258/000-009**

По вопросам другой длины, цветов, разноцветных клеммных колодок или непосредственной маркировки обращайтесь к производителю.

Клеммные колодки для печатных плат с рабочими рычагами 16 мм², Шаг контактов 10 мм, 15 мм
Серия 2716



- Сильноточные клеммные колодки с зажимами CAGE CLAMP®, с рабочими рычагами
- Открытие и закрытие без использования дополнительных инструментов - открытие/закрытие рычагов пальцами
- Несколько зажимов могут быть открыты одновременно – удобно для монтажа многожильных кабелей
- Четыре вывода под пайку для контакта высокого уровня механической стабильности
- 600 В UL для шага контактов 15 мм
- Вывод и размеры сопоставимы с сильноточными клеммами винтового типа

Техническая информация:

Шаг контактов	**10 мм / 0,394 дюйма**			**15 мм / 0,591 дюйма**		
В соответствии с	**МЭК/EN 60664-1**			**МЭК/EN 60664-1**		
Категория перенапряжения	III	III	II	III	III	II
Степень загрязнения	3	2	2	3	2	2
Номинальное напряжение	320 В	320 В	630 В	800 В	1000 В	1000 В
Номинальное импульсное напряжение	4 кВ	4 кВ	4 кВ	8 кВ	8 кВ	8 кВ
Номинальный ток	76 А	76 А	76 А	76 А	76 А	76 А
Одобрения в соответствии с	**UL/CSA**			**UL/CSA**		
Группа UL 1059	B	C	D	B	C	D
Номинальное напряжение	300 В	150 В	300 В	600 В	600 В	–
Номинальный ток UL	55 А	55 А	10 А	65 А	65 А	–
Номинальный ток CSA	–	–	–	–	–	–

Кривая допустимой нагрузки по току

Шаг контактов: 10 мм / Размер проводника: 16 мм² «f-st»
На основании: EN 60512-5-2 / Коэффициент преобразователя: 1

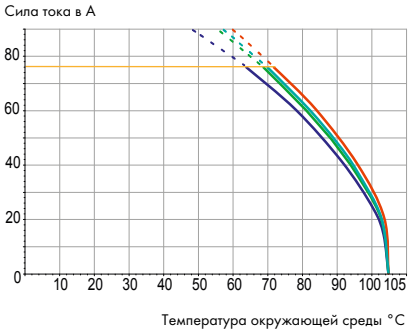

Информация о проводнике и выводах под пайку:

Технология соединения	CAGE CLAMP®	
Размер проводника: одножил.	1,5 – 16 мм²	
Размер проводника: тонкопров.	1,5 – 16 мм²	
Размер проводника: тонкопров.	1,5 – 10 мм²	(с изолированным наконечником)
Размер проводника: тонкопров.	1,5 – 10 мм²	(с неизолированным наконечником)
AWG	16 – 6	
Длина снятия изоляции	12 – 13 мм / 0,47 – 0,51 дюйма	
Угол ввода проводника	30° к печатной плате	
Вывод под пайку: длина/ширина	4,5 мм / 0,95 x 1,2 мм	
Вывод под пайку: диаметр сверления	$1,6^{+0,1}$ мм	

Данные о материалах:

Группа материалов:	I
Изоляционный материал	Полиамид 6.6 (PA 6.6)
Класс воспламеняемости по UL 94	V0
Нижняя/верхняя границы температуры	-60°C / +105°C
Материал зажимной пружины	Хромникелиевая пружинная сталь (CrNi)
Материал контактов	Электролитическая медь (E_{Cu})
Контактное покрытие	оловянное лужение

Принадлежности, серия 2716 **Стр.**

Маркировочные принадлежности	540 – 543
Тестовые штекеры	538

Клеммные колодки с рабочими рычагами для печатных плат 16 мм²

Шаг контактов 10 мм / 0,394 дюйма		Шаг контактов 15 мм / 0,591 дюйма		
1,5 – 16 мм²	AWG 16 – 6	1,5 – 16 мм²	AWG 16 – 6	
320 В / 4 кВ / 2, 76 А	150 В / 55 А	1000 В / 8 кВ / 2, 76 А	600 В / 65 А	





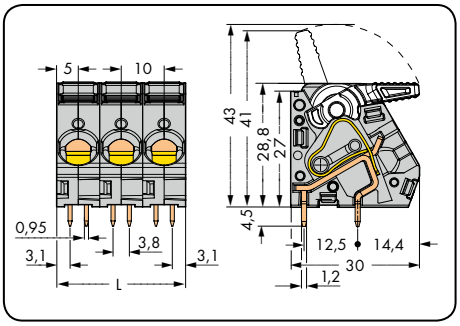

L = кол-во полюсов x шаг контакта

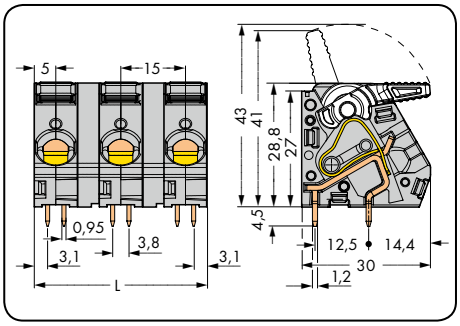

L = (кол-во полюсов x шаг контакта) - 5 мм

№ пол.	Артикул	Упак. единица	№ пол.	Артикул	Упак. единица
Клеммная колодка с рабочими рычагами, серая			**Клеммная колодка с рабочими рычагами,** серая		
2	**2716-102**	65	2	**2716-202**	50
3	**2716-103**	40	3	**2716-203**	30
4	**2716-104**	30	4	**2716-204**	20
5	**2716-105**	25	5	**2716-205**	15
6	**2716-106**	20	6	**2716-206**	15
7	**2716-107**	15	7	**2716-207**	10
8	**2716-108**	15	8	**2716-208**	10

Суффиксы артикула для разноцветных клеммных колодок:
(Объем выпуска и цены зависят от количества заказа)

синие	....-.../**000-006**	**Пример заказа:**
светло-серые	....-.../**000-009**	Клеммная колодка, шаг контактов 10 мм
желто-зеленые	....-.../**000-016**	8-полюсная, светло-серая: **2716-108/000-009**
светло-зеленые	....-.../**000-017**	

По вопросам другой длины, цветов, разноцветных клеммных колодок или непосредственной маркировки обращайтесь к производителю.

Клеммные колодки для печатных плат с рабочими рычагами и разъемами для перемычек 16 мм², Шаг контактов 10 мм, 15 мм, Серия 2716



- Сильноточные клеммные колодки с зажимами CAGE CLAMP®, с рабочими рычагами
- Открытие и закрытие без использования дополнительных инструментов - открытие/закрытие рычагов пальцами
- Несколько зажимов могут быть открыты одновременно – удобно для монтажа многожильных кабелей
- Четыре вывода под пайку для контакта высокого уровня механической стабильности
- 600 В UL для шага контактов 15 мм
- Исполнения с возможностью объединения потенциалов

Техническая информация:

Шаг контактов	10 мм / 0,394 дюйма			15 мм / 0,591 дюйма		
В соответствии с	МЭК/EN 60664-1			МЭК/EN 60664-1		
Категория перенапряжения	III	III	II	III	III	II
Степень загрязнения	3	2	2	3	2	2
Номинальное напряжение	320 В	320 В	630 В	800 В	1000 В	1000 В
Номинальное импульсное напряжение	4 кВ	4 кВ	4 кВ	8 кВ	8 кВ	8 кВ
Номинальный ток	76 А	76 А	76 А	76 А	76 А	76 А
Одобрения в соответствии с	UL/CSA			UL/CSA		
Группа UL 1059	B	C	D	B	C	D
Номинальное напряжение	300 В	150 В	300 В	600 В	600 В	–
Номинальный ток UL	55 А	55 А	10 А	55 А	65 А	–
Номинальный ток CSA	–	–	–	–	–	–

Кривая допустимой нагрузки по току

Шаг контактов: 10 мм / Размер проводника: 16 мм² «f-st»
На основании: EN 60512-5-2 / Коэффициент преобразователя: 1

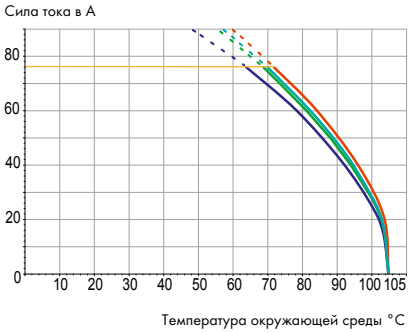

Информация о проводнике и выводах под пайку:

Технология соединения	CAGE CLAMP®	
Размер проводника: одножил.	1,5 – 16 мм²	
Размер проводника: тонкопров.	1,5 – 16 мм²	
Размер проводника: тонкопров.	1,5 – 10 мм²	(с изолированным наконечником)
Размер проводника: тонкопров.	1,5 – 10 мм²	(с неизолированным наконечником)
AWG	16 – 6	
Длина снятия изоляции	12 – 13 мм / 0,47 – 0,51 дюйма	
Угол ввода проводника	30° к печатной плате	
Вывод под пайку: длина/ширина	4,5 мм / 0,95 x 1,2 мм	
Вывод под пайку: диаметр сверления	$1,6^{+0,1}$ мм	

Данные о материалах:

Группа материалов:	I
Изоляционный материал	Полиамид 6.6 (PA 6.6)
Класс воспламеняемости по UL 94	V0
Нижняя/верхняя границы температуры	-60°C / +105°C
Материал зажимной пружины	Хромникелиевая пружинная сталь (CrNi)
Материал контактов	Электролитическая медь (E_{Cu})
Контактное покрытие	оловянное лужение

Принадлежности, серия 2716 **Стр.**

Маркировочные принадлежности	540 – 543
Гребешковые перемычки	197
Тестовые штекеры	538

Клеммные колодки для печатных плат с рабочими рычагами и разъемами для перемычек 16 мм²

Шаг контактов 10 мм / 0,394 дюйма		Шаг контактов 15 мм / 0,591 дюйма	
1,5 – 16 мм²	AWG 16 – 6	1,5 – 16 мм²	AWG 16 – 6
320 В / 4 кВ / 2, 76 А	150 В / 55 А	1000 В / 8 кВ / 2, 76 А	600 В / 65 А





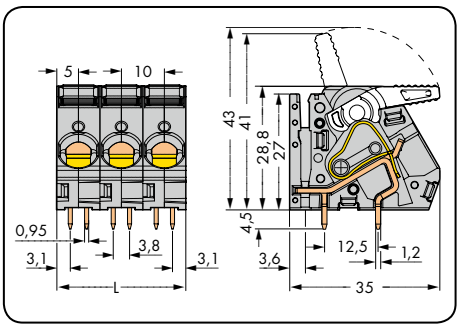

L = кол-во полюсов x шаг контакта

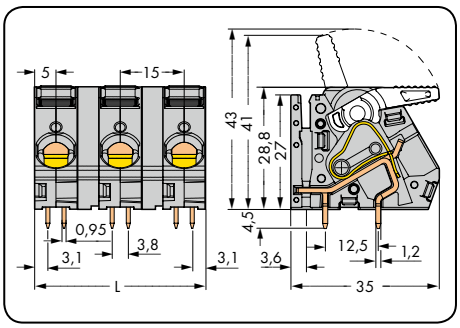

L = (кол-во полюсов x шаг контакта) - 5 мм

№ пол.	Артикул	Упак. единица
Клеммная колодка с рабочими рычагами и разъемом для перемычек, серая		
2	**2716-152**	52
3	**2716-153**	32
4	**2716-154**	24
5	**2716-155**	20
6	**2716-156**	16
7	**2716-157**	12
8	**2716-158**	12

№ пол.	Артикул	Упак. единица
Клеммная колодка с рабочими рычагами и разъемом для перемычек, серая		
2	**2716-252**	40
3	**2716-253**	24
4	**2716-254**	16
5	**2716-255**	12
6	**2716-256**	12
7	**2716-257**	8
8	**2716-258**	8

Суффиксы артикула для разноцветных клеммных колодок:
(Объем выпуска и цены зависят от количества заказа)

синие	....-.../**000-006**	**Пример заказа:**
светло-серые	....-.../**000-009**	Клеммная колодка, шаг контактов 10 мм
желто-зеленые	....-.../**000-016**	8-полюсные, светло-серые: **2716-158/000-009**
светло-зеленые	....-.../**000-017**	

По вопросам другой длины, цветов, разноцветных клеммных колодок или непосредственной маркировки обращайтесь к производителю.

2-проводные клеммные колодки для печатных плат 1,5 мм²
Шаг контактов 5 мм
Серия 816

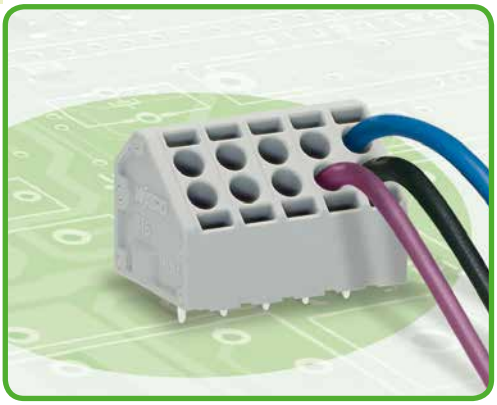

- 2-проводные клеммные колодки с соединением CAGE CLAMP®S, приводимым в действие при помощи отвертки
- Двойные вводы для подключения питания и распределения потенциалов
- Простое и надежное соединение при помощи пружинных зажимов через индивидуальные рабочие разъемы
- Подключение одножильных проводников и тонкожильных проводников с наконечником без отвертки, путем вставки.

Техническая информация:

Шаг контактов	**5 мм / 0,197 дюйма**		
В соответствии с	**МЭК/EN 60664-1**		
Категория перенапряжения	III	III	II
Степень загрязнения	3	2	2
Номинальное напряжение	320 В	320 В	630 В
Номинальное импульсное напряжение	4 кВ	4 кВ	4 кВ
Номинальный ток	14 А	14 А	14 А
Одобрения в соответствии с	**UL/CSA**		
Группа UL 1059	B	C	D
Номинальное напряжение	300 В	–	300 В
Номинальный ток UL	10 А	–	10 А
Номинальный ток CSA	8 А	–	–

Информация о проводнике и выводах под пайку:

Технология соединения	CAGE CLAMP®S	
Размер проводника: одножил.	0,2 – 1,5 мм²	
Размер проводника: тонкопров.	0,2 – 1,5 мм²	
Размер проводника: тонкопров.	0,2 – 1 мм²	(с изолированным наконечником)
Размер проводника: тонкопров.	0,2 – 1,5 мм²	(с неизолированным наконечником)
AWG	24 – 16	
Длина снятия изоляции	9 – 10 мм / 0,35 – 0,39 дюйма	
Угол ввода проводника	45° к печатной плате	
Вывод под пайку: длина/ширина	3,5 мм / 0,138 дюйма 0,8 x 0,5 мм	
Вывод под пайку: диаметр сверления	$1,1^{+0,1}$ мм	

Данные о материалах:

Группа материалов:	I
Изоляционный материал	Полиамид 6.6 (PA 6.6)
Класс воспламеняемости по UL 94	V0
Нижняя/верхняя границы температуры	-60°C / +105°C
Материал зажимной пружины	Хромникелиевая пружинная сталь (CrNi)
Материал контактов	Медный сплав
Контактное покрытие	оловянное лужение

Кривая допустимой токовой нагрузки: проводник – контактный вывод

Шаг контактов: 5 мм / Размер проводника: 1,5 мм² «f-st»
На основании: EN 60512-5-2 / Коэффициент преобразователя: 1

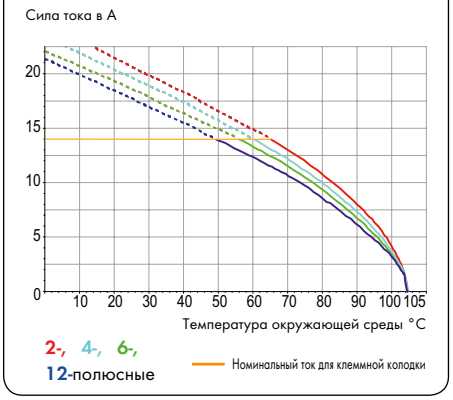

Допустимая токовая нагрузка: проводник – проводник

Шаг контактов: 5 мм / Размер проводника: 1,5 мм² «f-st»
На основании: EN 60512-5-2 / Коэффициент преобразователя: 1

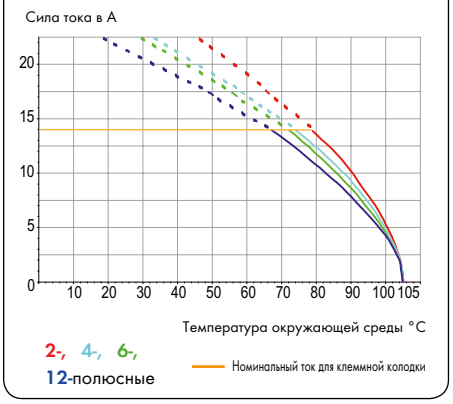

Принадлежности, серия 816 **Стр.**

Маркировочные принадлежности	540 – 543
Рабочие инструменты	526 – 529

2-проводные клеммные колодки для печатных плат 1,5 мм² CAGE CLAMP®S

Шаг контактов 5 мм / 0,197 дюйма			Порядок работы:
2 x 0,2 – 1,5 мм² 320 В / 4 кВ / 2, 14 А	2 x AWG 24 – 16 300 В / 10 А		



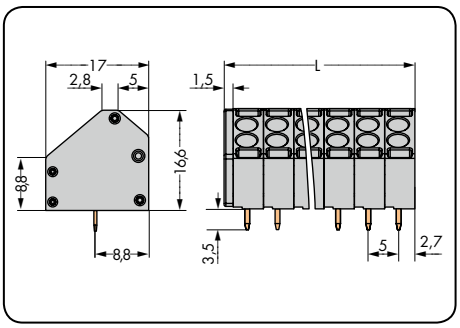

L = (кол-во полюсов x шаг контакта) - 1,5 мм

№ пол.	Артикул	Упак. единица	Артикул Суффиксы: Разноцветные клеммные колодки, шаг контактов 5 мм
2-проводная клеммная колодка, серая			
2	**816-102**	400	желтые ...-.../000-002
3	**816-103**	250	синие ...-.../000-006
4	**816-104**	200	оранжевые ...-.../000-012
5	**816-105**	175	
6	**816-106**	150	
7	**816-107**	125	**Пример заказа:**
8	**816-108**	100	Клеммная колодка, шаг контактов 5 мм
9	**816-109**	100	8-полюсные, оранжевые: **816-108/000-012**
10	**816-110**	80	
11	**816-111**	80	**(объем выпуска и цены зависят от количества заказа)**
12	**816-112**	60	



Откройте зажим при помощи отвертки 3,5 мм, чтобы вставить/извлечь тонкожильные проводники.

Вставьте одножильные и тонкожильные проводники с наконечниками до упора.



Разноцветные клеммные колодки доступны по требованию заказчика.

По вопросам другой длины, цветов, разноцветных клеммных колодок или непосредственной маркировки обращайтесь к производителю.

2-проводные клеммные колодки для печатных плат 10 мм²
Шаг контактов 7,5 мм
Серия 746

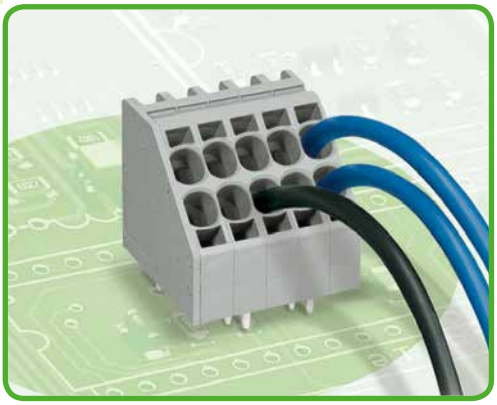

- 2-проводные клеммные колодки с соединением CAGE CLAMP®S, приводимым в действие при помощи отвертки
- Двойные вводы для подключения и распределения потенциалов
- Простое и надежное соединение при помощи пружинных зажимов через индивидуальные рабочие разъемы
- 600 В к UL 1059
- Подключение одножильных проводников и тонкожильных проводников с наконечником без отвертки, путем вставки.
- Разъем маркировки для миниатюрных маркеров WSB и WMB

Техническая информация:

Шаг контактов	**7,5 мм / 0,295 дюйма**		
В соответствии с	**МЭК/EN 60664-1**		
Категория перенапряжения	III	III	II
Степень загрязнения	3	2	2
Номинальное напряжение	800 В	1000 В	1000 В
Номинальное импульсное напряжение	8 кВ	8 кВ	8 кВ
Номинальный ток	50 А	50 А	50 А
Одобрения в соответствии с	**UL/CSA**		
Группа UL 1059	B	C	D
Номинальное напряжение	600 В	600 В	–
Номинальный ток UL	50 А	50 А	–
Номинальный ток CSA	44 А	44 А	–

Информация о проводнике и выводах под пайку:

Технология соединения	CAGE CLAMP®S	
Размер проводника: одножил.	0,5 – 10 мм²	
Размер проводника: тонкопров.	0,5 – 10 мм²	
Размер проводника: тонкопров.	0,5 – 6 мм²	(с изолированным наконечником)
Размер проводника: тонкопров.	0,5 – 6 мм²	(с неизолированным наконечником)
AWG	20 – 8	
Длина снятия изоляции	13 – 15 мм / 0,51 – 0,59 дюйма	
Угол ввода проводника	45° к печатной плате	
Вывод под пайку: длина/ширина	4,4 мм / 1,6 x 1,2 мм	
Вывод под пайку: диаметр сверления	$2{,}2^{+0{,}1}$ мм	

Данные о материалах:

Группа материалов:	I
Изоляционный материал	Полиамид 6.6 (PA 6.6)
Класс воспламеняемости по UL 94	V0
Нижняя/верхняя границы температуры	-60 °C / +105 °C
Материал зажимной пружины	Хромникелиевая пружинная сталь (CrNi)
Материал контактов	Электролитическая медь (E_{Cu})
Контактное покрытие	оловянное лужение

Кривая допустимой токовой нагрузки: проводник – контактный вывод

Шаг контактов: 7,5 мм / Размер проводника: 10 мм² «f-st»
На основании: EN 60512-5-2 / Коэффициент преобразователя: 1

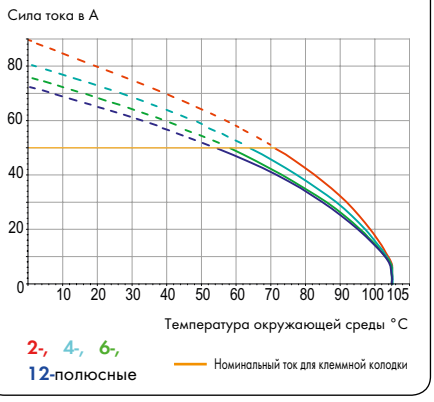

Кривая допустимой токовой нагрузки: проводник – проводник

Шаг контактов: 7,5 мм / Размер проводника: 10 мм² «f-st»
На основании: EN 60512-5-2 / Коэффициент преобразователя: 1

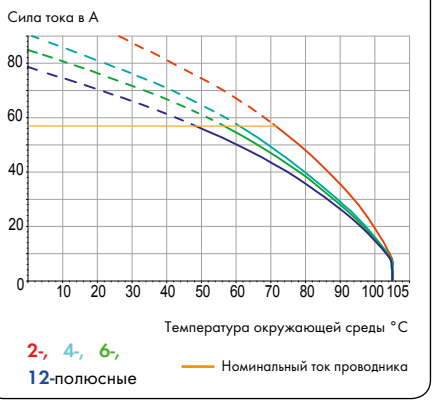

Принадлежности, серия 746 **Стр.**

Маркировочные принадлежности	540 – 543
Рабочие инструменты	526 – 528
Тестовые штекеры	538

2-проводные клеммные колодки для печатных плат 10 мм²

Шаг контактов 7,5 мм / 0,295 дюйма			Порядок работы:
2 x 0,5 – 10 мм² 1000 В / 8 кВ / 2, 50 А	2 x AWG 20 – 8 600 В / 50 А		



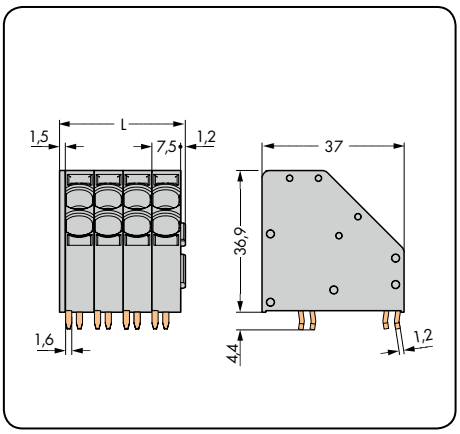

L = (кол-во полюсов x шаг контакта) - 2,7 мм
○ первые выводы под пайку, правая задняя сторона

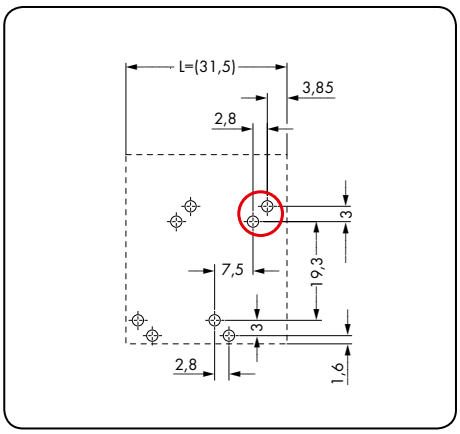

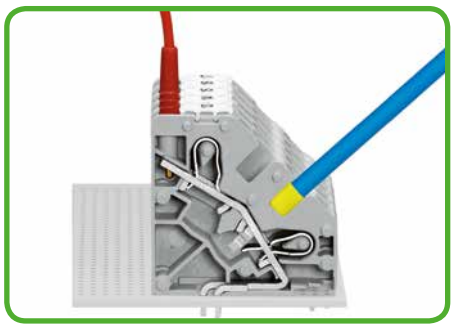

Монтаж одножильных и тонкожильных проводников с наконечниками без отвертки, простой вставкой. Тестирование при помощи тестового штекера Ø 2 мм.

№ пол.	Артикул	Упак. единица	Артикул Суффиксы: Разноцветные клеммные колодки, шаг контактов 7,5 мм
2-проводная клеммная колодка, 2 вывода под пайку/полюс, смещенные, серые			
2	**746-2302**	60	○ светло-серые ...-.../000-009
3	**746-2303**	40	1 синие ...-.../000-006
4	**746-2304**	64	желто-зеленые ...-.../000-016
5	**746-2305**	48	светло-зеленые ...-.../000-017
6	**746-2306**	40	
7	**746-2307**	16	1 Подходит для исполнений Ex i
8	**746-2308**	32	
9	**746-2309**	24	**Пример заказа:**
10	**746-2310**	24	Клеммная колодка, шаг контактов 7,5 мм
12	**746-2312**	16	8-полюсная, светло-серая: **746-2308/000-009**
			(объем выпуска и цены зависят от количества заказа)



Вставка тонкожильных проводников при помощи 5,5 мм отвертки.



Разноцветные клеммные колодки доступны по требованию заказчика.

По вопросам другой длины, цветов, разноцветных клеммных колодок или непосредственной маркировки обращайтесь к производителю.

Клеммы для поверхностного монтажа с нажимными кнопками 0,75 мм²
Шаг контактов 4 мм
Серия 2060



- Клеммы для поверхностного монтажа с CAGE CLAMP®S и нажимными кнопками
- Высота всего в 4,5 мм минимизирует затенение при применении в светодиодном освещении.
- Поставляются в бобинах для автоматизированной сборки.

Техническая информация:

Шаг контактов	**4 мм / 0,157 дюйма**			
В соответствии с	**МЭК/EN 60664-1**			
Категория перенапряжения	III	III	II	
Степень загрязнения	3	2	2	
Номинальное напряжение	63 В	160 В	320 В	
Номинальное импульсное напряжение	2,5 кВ	2,5 кВ	2,5 кВ	
Номинальный ток	9 А	9 А	9 А	
Одобрения в соответствии с	**UL 1977**			
Номинальное напряжение, 1-полюсные	600 В			
Номинальное напряжение для 2 полюсов и более	250 В			
Номинальный ток UL	9 А			

Кривая допустимой нагрузки по току

Шаг контактов: 4 мм / Размер проводника: 0,75 мм² «f-st»
На основании: EN 60512-5-2 / Коэффициент преобразователя: 1

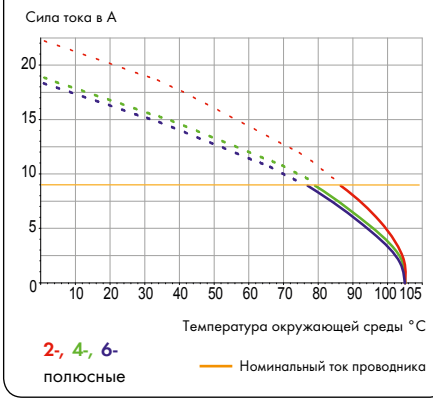

Информация о проводнике:

Технология соединения	CAGE CLAMP®S	
Размер проводника: одножил.	0,2 – 0,75 мм²	
Размер проводника: тонкопров.	0,2 – 0,75 мм²	
Размер проводника: тонкопров.	0,25 – 0,34 мм²	(с изолированным наконечником)
Размер проводника: тонкопров.	0,25 – 0,34 мм²	(с неизолированным наконечником)
AWG	24 – 18	
Длина снятия изоляции	6 – 7 мм / 0,24 – 0,28 дюйма	
Угол ввода проводника	0° к печатной плате	

Данные о материалах:

Группа материалов:	I
Изоляционный материал	Полифталамид армированный стекловолокном (PPA-GF)
Класс воспламеняемости по UL 94	V0
Нижняя/верхняя границы температуры	-60°C / +105°C
Материал зажимной пружины	Медный сплав
Контактное покрытие	оловянное лужение

Принадлежности, серия 2060 **Стр.**

Рабочие инструменты (233-335)	527

Примечания по применению:

Подходит для бессвинцовых профилей для пайки оплавлением припоя, по DIN EN 61760-1 и МЭК 60068-2-58 до макс. пиковой температуры 260 °C. В связи с индивидуальными переменными заказчиков (например, конфигурация компонентов и схемы, тип паяльной машины, тип паяльной пасты) рекомендуется проведение испытаний продукта, чтобы удостовериться в соответствии продукта и процесса в реальных условиях производства.

Рекомендация для шаблонов: толщина материала, 150 мкм. Схема шаблона идентична схеме монтажной площадки.

Клеммы для поверхностного монтажа с нажимными кнопками 0,75 мм²

Шаг контактов 4 мм / 0,157 дюйма			
0,2 – 0,75 мм² 160 В / 2,5 кВ / 2, 9 А	AWG 24 – 18		





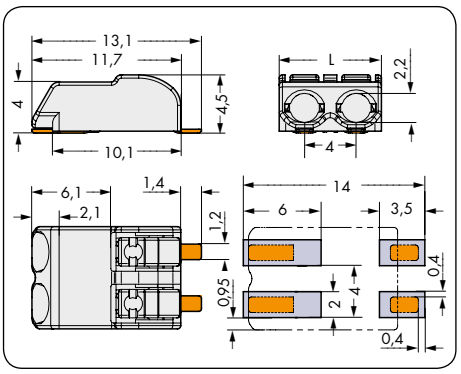

L = (кол-во полюсов x шаг контакта) - 0,1 мм

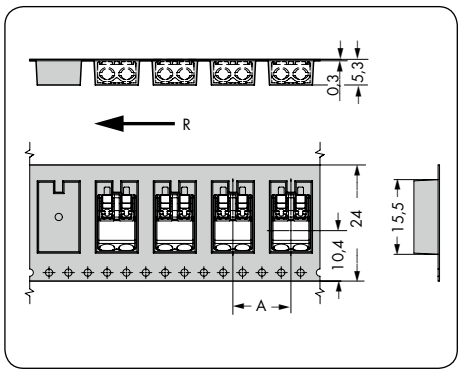

R = направление подачи
A = (кол-во полюсов x шаг контактов) + 4 мм



Групповая сборка возможна без потери полюсов.

№ пол.	Артикул	Упак. Блок/ деталей на бобину
Клеммы для поверхностного монтажа с нажимными кнопками в ленте на бобине, светло-серые		
1	**2060-401/998-404**	1500
2	**2060-402/998-404**	1000
3	**2060-403/998-404**	*750*
Диаметр рулона: 330 мм		



Подключение одножильных проводников путем вставки.



Вставьте/извлеките тонкожильные проводники, легко нажав на нажимную кнопку (например, при помощи рабочего инструмента 233-335 или шариковой ручки).



* В зависимости от температур пайки оплавлением припоя и времени могут наблюдаться различия в цвете для светло-серых соединителей. Эти отклонения никак не повлияют на функциональность.

Описание и использование системы Серии 250 и 235

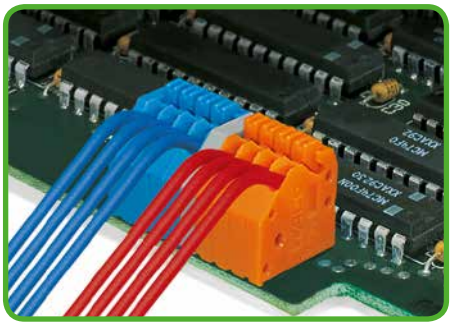

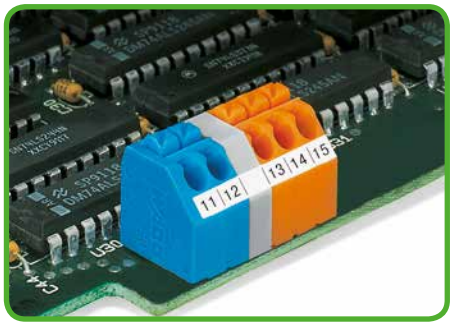

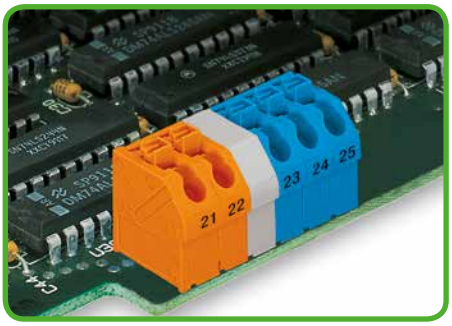

Маркировка при помощи самоклеящихся полосок или заводской прямой печати. Разноцветные клеммные колодки (с разделителем или без) - по требованию заказчика.

Серия 250

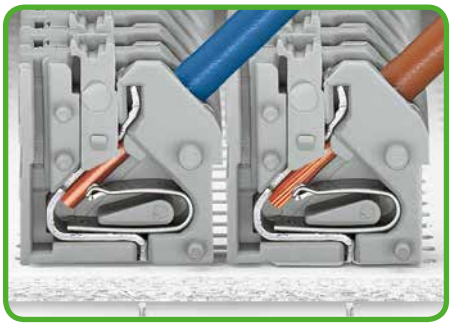

Компактная проводка, серия 250 – шаг контактов 5 мм.



Подключение одножильных проводников путем вставки. Подсоединение тонкожильных проводников при помощи нажимных кнопок, серия 250 – шаг контактов 3,5 мм.

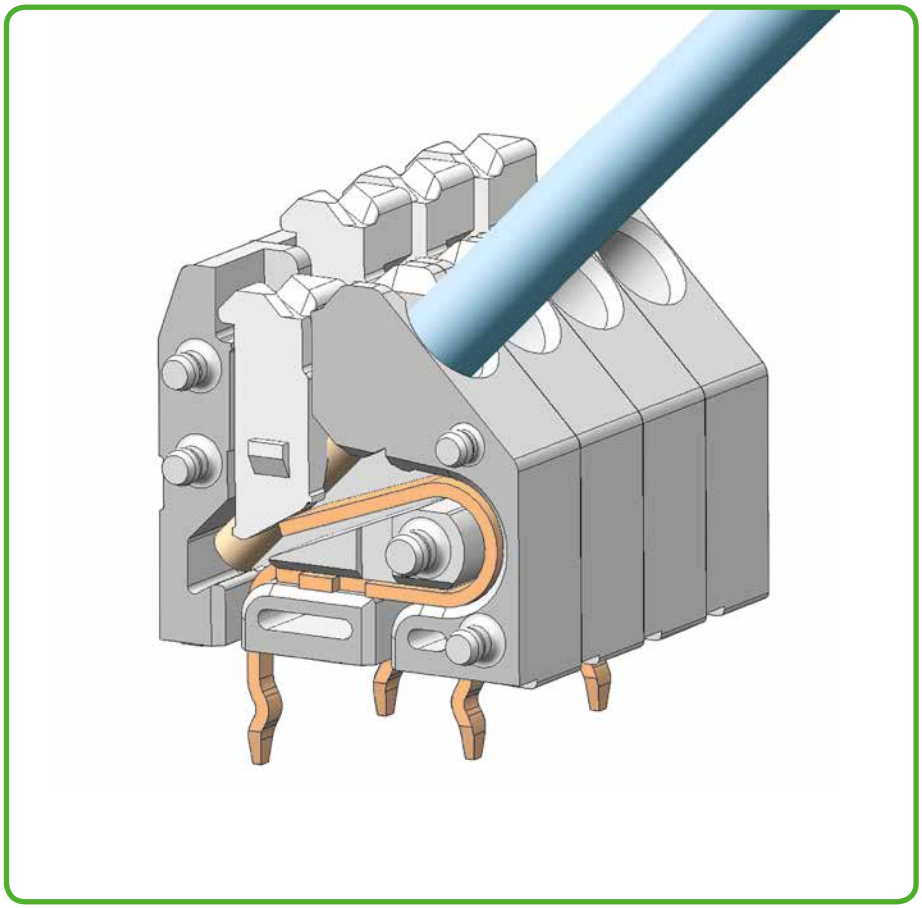

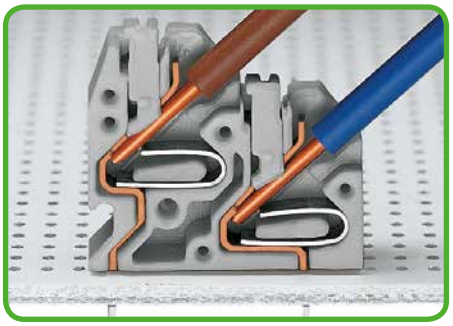

Компактный монтаж. Подключение одножильных проводников путем вставки.



Тестирование при помощи тестового вывода с Ø 1 мм, на проводнике, серия 250 – шаг контактов от 2,5 до 3,5 мм.

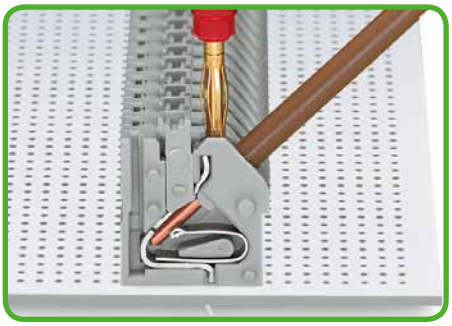

Тестирование при помощи тестового вывода с Ø 2 мм, точечный контакт с токопроводящей шиной, серия 250 – шаг контактов 5 мм.

CAGE CLAMP®S для серий 250 или 235 зажимает следующие медные проводники:*



одножильные



многожильные, в т. ч. с луженными жилами

* Для алюминиевых проводников см. примечания в разделе 11.

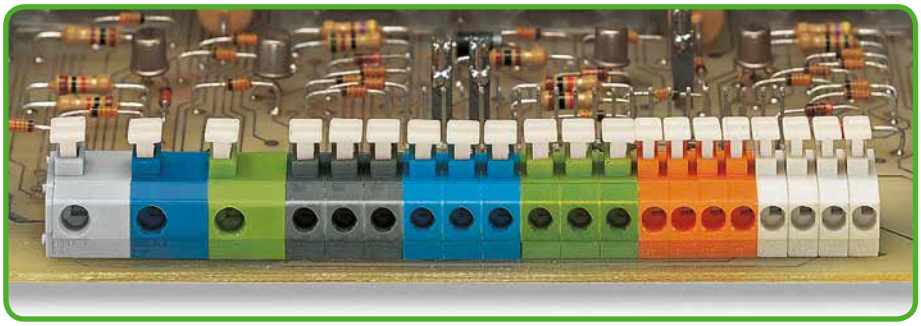

Совмещение 1- и 2-проводных клемм с корпусами разных цветов и разным шагом контактов.
1 = Шаг контактов 10/10,16 мм
2 = Шаг контактов 5/5,08 мм
3 = Шаг контактов 3,81 мм
4 = Шаг контактов 3,96/4 мм



Монтаж одножильного проводника путем вставки в зажим.

Серия 235

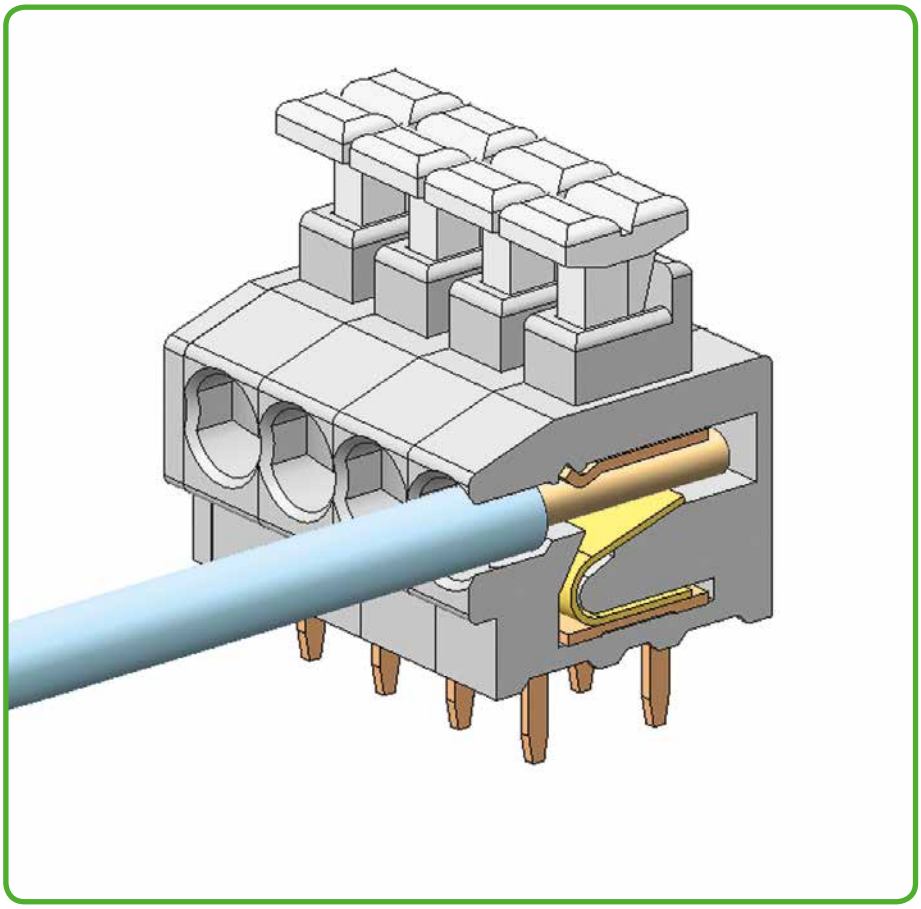

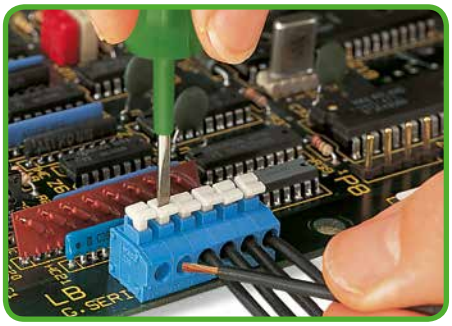

Вставка / извлечение тонкого многожильного проводника при помощи нажимной кнопки.

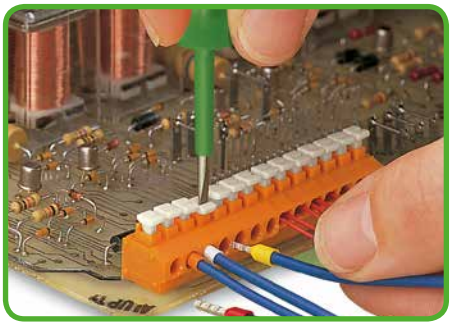

Вставка / извлечение тонкого многожильного проводника с наконечником при помощи нажимной кнопки.

Соединение смешанных клеммных колодок

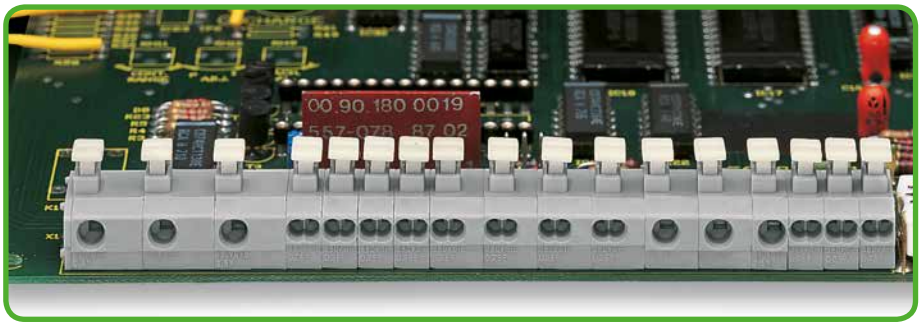

Совмещение 1- и 2-проводных клемм с разными шагами контактов.

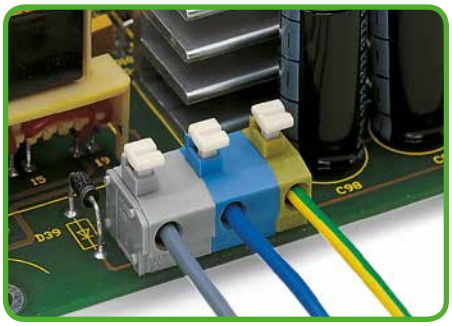

Пример использования: клеммная колодка источника питания.



тонкопроволочные, с опрессованными жилами



тонкопроволочные с наконечниками (с герметичной опрессовкой)



тонкопроволочные со штифтовым наконечником (с герметичной опрессовкой)

Клеммные колодки для печатных плат с нажимными кнопками 0,5 мм²
Шаг контактов 2,5 мм, 2,54 мм
Серия 250

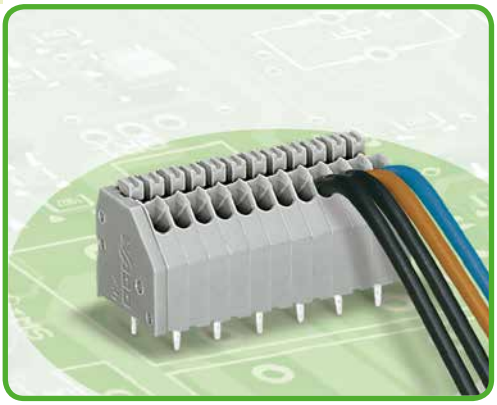

- Компактные клеммные колодки с нажимными кнопками
- Подключение одножильных проводников путем вставки.
- Монтаж / извлечение тонкожильных проводников при помощи нажимных кнопок
- Угол ввода проводника 45° обеспечивает простое компактное подсоединение
- Индивидуальные сочетания цветов
- Клеммные колодки с разделителями также доступны по требованию заказчика

Техническая информация:

Шаг контактов	**2,5 мм / 0,098 дюйма**			**2,54 мм / 0,1 дюйма**		
В соответствии с	**МЭК/EN 60664-1**			**МЭК/EN 60664-1**		
Категория перенапряжения	III	III	II	III	III	II
Степень загрязнения	3	2	2	3	2	2
Номинальное напряжение	160 В	160 В	320 В	160 В	160 В	320 В
Номинальное импульсное напряжение	2,5 кВ	2,5 кВ	2,5 кВ	2,5 кВ	2,5 кВ	2,5 кВ
Номинальный ток	4 А	4 А	4 А	4 А	4 А	4 А
Одобрения в соответствии с	**UL/CSA**			**UL/CSA**		
Группа UL 1059	B	C	D	B	C	D
Номинальное напряжение	300 В	–	300 В	300 В	–	300 В
Номинальный ток UL	5 А	–	5 А	5 А	–	5 А
Номинальный ток CSA	2 А	–	2 А	2 А	–	2 А

Кривая допустимой токовой нагрузки

Шаг контактов: 2,5 мм / Размер проводника: 0,5 мм² «f-st»
На основании: EN 60512-5-2 / Коэффициент преобразователя: 1

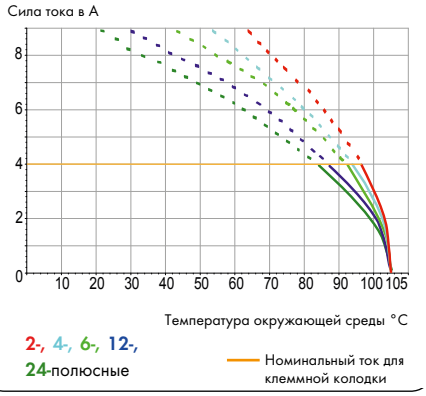

Информация о проводнике и выводах под пайку:

Технология соединения	CAGE CLAMP®S
Размер проводника: одножил.	0,14 – 0,5 мм² (Ø 0,4 – 0,8 мм)
Размер проводника: тонкопров.	0,2 – 0,5 мм²
AWG:	24 – 20 (26 «sol.»)
Длина снятия изоляции	8,5 – 9,5 мм / 0,32 – 0,36 дюйма
Угол ввода проводника	45° к печатной плате
Вывод под пайку: длина/ширина	3,6 мм / 0,4 x 0,75 мм
Вывод под пайку: диаметр сверления	$1{,}1^{+0{,}1}$ мм

Данные о материалах:

Группа материалов:	I
Изоляционный материал	Полиамид 6.6 (PA 6.6)
Класс воспламеняемости по UL 94	V0
Нижняя/верхняя границы температуры	-60°C / +105°C
Материал зажимной пружины	Медный сплав
Контактное покрытие	Медные

Принадлежности, серия 250 **Стр.**

Маркировочные принадлежности	540 – 543
Рабочие инструменты	526 – 528
Тестовый штекер	538

Клеммные колодки для печатных плат с нажимными кнопками 0,5 мм²

CAGE CLAMP®

Шаг контактов 2,5 мм / 0,098 дюйма		Шаг контактов 2,54 мм / 0,1 дюйма		
0,2 – 0,5 мм² 160 В / 2,5 кВ / 2, 4 А	AWG 24 – 20 300 В / 5 А	0,2 – 0,5 мм² 160 В / 2,5 кВ / 2, 4 А	AWG 24 – 20 300 В / 5 А	





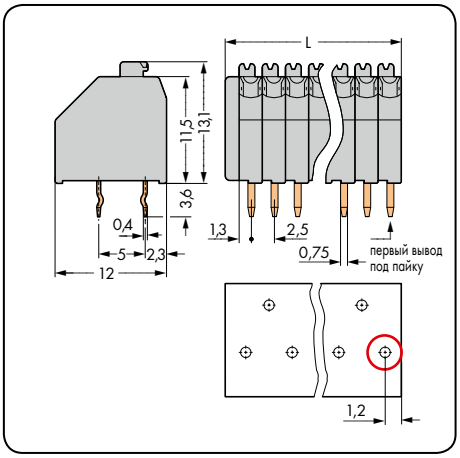

L = (кол-во полюсов x шаг контакта) + 1,5 мм
○ Первый вывод под пайку, спереди справа

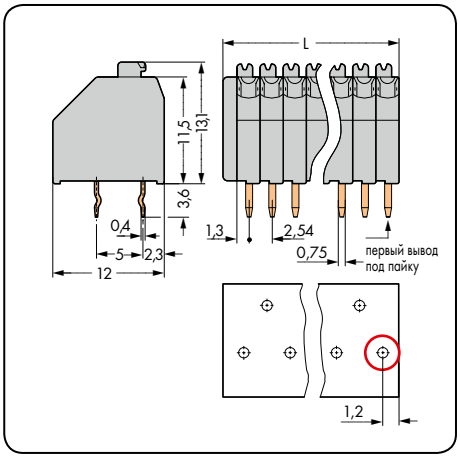

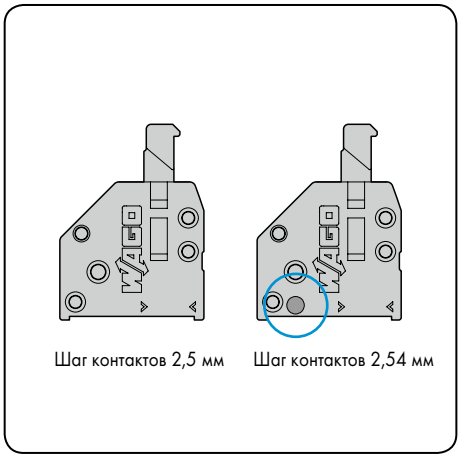

Паз на задней части клеммной колодки помогает различать два зазора между выводами.

№ пол.	Артикул	Упак. единица
Клеммная колодка с нажимными кнопками, с 1 смещенным выводом под пайку/полюс, серая		
2	**250-402**	720 (4 x 180)
3	**250-403**	520 (4 x 130)
4	**250-404**	400 (4 x 100)
5	**250-405**	340 (4 x 85)
6	**250-406**	280 (4 x 70)
7	**250-407**	240 (4 x 60)
8	**250-408**	220 (4 x 55)
9	**250-409**	200 (4 x 50)
10	**250-410**	180 (4 x 45)
11	**250-411**	160 (4 x 40)
12	**250-412**	140 (4 x 35)
13	**250-413**	140 (4 x 35)
14	**250-414**	120 (4 x 30)
15	**250-415**	120 (4 x 30)
16	**250-416**	100 (4 x 25)
17	**250-417**	100 (4 x 25)
18	**250-418**	80 (4 x 20)
19	**250-419**	80 (4 x 20)
20	**250-420**	80 (4 x 20)
21	**250-421**	80 (4 x 20)
22	**250-422**	80 (4 x 20)
23	**250-423**	80 (4 x 20)
24	**250-424**	60 (4 x 15)

№ пол.	Артикул	Упак. единица
Клеммная колодка с нажимными кнопками, с 1 смещенным выводом под пайку/полюс, серая		
2	**250-1402**	720 (4 x 180)
3	**250-1403**	520 (4 x 130)
4	**250-1404**	400 (4 x 100)
5	**250-1405**	340 (4 x 85)
6	**250-1406**	280 (4 x 70)
7	**250-1407**	240 (4 x 60)
8	**250-1408**	200 (4 x 50)
9	**250-1409**	180 (4 x 45)
10	**250-1410**	160 (4 x 40)
11	**250-1411**	160 (4 x 40)
12	**250-1412**	140 (4 x 35)
13	**250-1413**	120 (4 x 30)
14	**250-1414**	120 (4 x 30)
15	**250-1415**	120 (4 x 30)
16	**250-1416**	100 (4 x 25)
17	**250-1417**	100 (4 x 25)
18	**250-1418**	100 (4 x 25)
19	**250-1419**	80 (4 x 20)
20	**250-1420**	80 (4 x 20)
21	**250-1421**	80 (4 x 20)
22	**250-1422**	80 (4 x 20)
23	**250-1423**	60 (4 x 15)
24	**250-1424**	60 (4 x 15)

Цвет	Артикул	Упак. единица
Суффиксы артикулов для разноцветных клемм-ных колодок:		
● черные	...-.../**000-004**	
● красные	...-.../**000-005**	
● синие	...-.../**000-006**	
○ светло-серые	...-.../**000-009**	
● оранжевые	...-.../**000-012**	
● зеленые	...-.../**000-023**	
● фиолетовые	...-.../**000-024**	
○ белые	...-.../**000-050**	
Пример заказа:		
Клеммная колодка, шаг контактов 2,5 мм		
8-полюсная, оранжевая: **250-408/000-012**		
(Объем выпуска и цены зависят от количества заказа)		

По вопросам другой длины, цветов, клеммных колодок с разделителями, разноцветных клеммных колодок или непосредственной маркировки обращайтесь к производителю.

WAGO®

Клеммные колодки для печатных плат с нажимными кнопками 1,5 мм²
Шаг контактов 3,5 мм
Серия 250

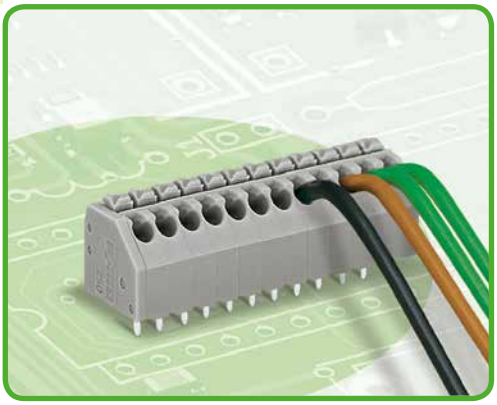

- Компактные клеммные колодки с нажимными кнопками
- Зажим одножильных проводников и многожильных проводников с наконечниками путем вставки
- Монтаж / извлечение тонкожильных проводников при помощи нажимных кнопок
- Угол ввода проводника 45° обеспечивает простое компактное подсоединение
- Индивидуальные сочетания цветов
- Клеммные колодки с разделителями также доступны по требованию заказчика

Техническая информация:

Шаг контактов	1 вывод/полюс под пайку, передний 3,5 мм / 0,138 дюйма			1 вывод/полюс под пайку, смещенный 3,5 мм / 0,138 дюйма			
В соответствии с	МЭК/EN 60664-1			МЭК/EN 60664-1			
Категория перенапряжения	III	III	II	III	III	II	
Степень загрязнения	3	2	2	3	2	2	
Номинальное напряжение	160 В	160 В	320 В	250 В	320 В	630 В	
Номинальное импульсное напряжение	2,5 кВ	2,5 кВ	2,5 кВ	4 кВ	4 кВ	4 кВ	
Номинальный ток	8 А	8 А	8 А	8 А	8 А	8 А	
Одобрения в соответствии с	UL/CSA			UL/CSA			
Группа UL 1059	B	C	D	B	C	D	
Номинальное напряжение	300 В	–	300 В	300 В	–	300 В	
Номинальный ток UL	5 А	–	5 А	5 А	–	5 А	
Номинальный ток CSA	10 А	–	10 А	10 А	–	10 А	

Кривая допустимой токовой нагрузки

Шаг контактов: 3,5 мм / Размер проводника: 1,5 мм² «f-st»
На основании: EN 60512-5-2 / Коэффициент преобразователя: 1

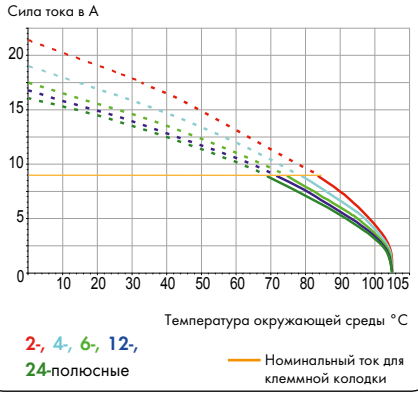

Информация о проводнике и выводах под пайку:

Технология соединения	CAGE CLAMP®S	
Размер проводника: одножил.	0,2 – 1,5 мм²	
Размер проводника: тонкопров.	0,2 – 1,5 мм²	
Размер проводника: тонкопров.	0,25 – 1 мм²	(с изолированным наконечником)
Размер проводника: тонкопров.	0,25 – 1 мм²	(с неизолированным наконечником)
AWG:	24 – 16	
Длина снятия изоляции	8,5 – 9,5 мм / 0,32 – 0,36 дюйма	
Угол ввода проводника	45° к печатной плате	
Вывод под пайку: длина/ширина	3,6 мм / 0,4 x 0,75 мм	
Вывод под пайку: диаметр сверления	$1^{+0,1}$ мм	

Данные о материалах:

Группа материалов:	I
Изоляционный материал	Полиамид 6.6 (PA 6.6)
Класс воспламеняемости по UL 94	V0
Нижняя/верхняя границы температуры	-60°C / +105°C
Материал зажимной пружины	Медный сплав
Контактное покрытие	Медные

Принадлежности, серия 250 **Стр.**

Маркировочные принадлежности	540 – 543
Рабочие инструменты	526 – 528
Тестовый штекер	538

Клеммные колодки для печатных плат с нажимными кнопками 1,5 мм²

1 вывод под пайку/полюс, линейный Шаг контактов 3,5 мм / 0,138 дюйма		1 вывод под пайку/полюс, смешанный Шаг контактов 3,5 мм / 0,138 дюйма		Суффиксы артикулов для разноцветных клеммных колодок
0,2 – 1,5 мм² 160 В / 2,5 кВ / 2, 8 А	AWG 24 – 16 300 В / 5 А	0,2 – 1,5 мм² 320 В / 4 кВ / 2, 8 А	AWG 24 – 16 300 В / 5 А	

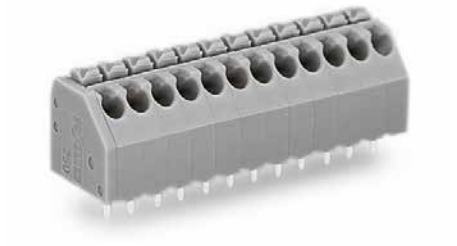



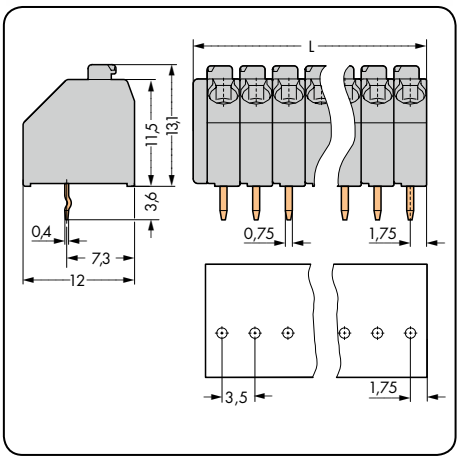

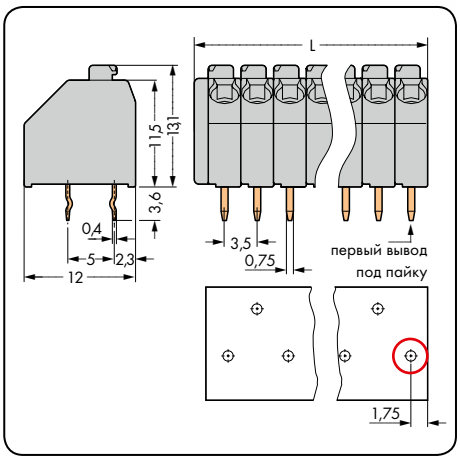

L = (кол-во полюсов x шаг контакта) + 1,5 мм
○ Первый вывод под пайку, спереди справа

№ пол.	Артикул	Упак. единица
Клеммная колодка с нажимными кнопками, 1 линейный вывод/полюс под пайку, серая		
2	**250-102**	560 (4 x 140)
3	**250-103**	400 (4 x 100)
4	**250-104**	300 (4 x 75)
5	**250-105**	240 (4 x 60)
6	**250-106**	200 (4 x 50)
7	**250-107**	180 (4 x 45)
8	**250-108**	160 (4 x 40)
9	**250-109**	140 (4 x 35)
10	**250-110**	120 (4 x 30)
11	**250-111**	120 (4 x 30)
12	**250-112**	100 (4 x 25)
13	**250-113**	100 (4 x 25)
14	**250-114**	80 (4 x 20)
15	**250-115**	80 (4 x 20)
16	**250-116**	80 (4 x 20)
17	**250-117**	80 (4 x 20)
18	**250-118**	60 (4 x 15)
19	**250-119**	60 (4 x 15)
20	**250-120**	60 (4 x 15)
21	**250-121**	60 (4 x 15)
22	**250-122**	60 (4 x 15)
23	**250-123**	60 (4 x 15)
24	**250-124**	40 (4 x 10)

№ пол.	Артикул	Упак. единица
Клеммная колодка с нажимными кнопками, с 1 смещенным выводом/полюсом под пайку, серая		
2	**250-202**	560 (4 x 140)
3	**250-203**	400 (4 x 100)
4	**250-204**	300 (4 x 75)
5	**250-205**	240 (4 x 60)
6	**250-206**	200 (4 x 50)
7	**250-207**	180 (4 x 45)
8	**250-208**	160 (4 x 40)
9	**250-209**	140 (4 x 35)
10	**250-210**	120 (4 x 30)
11	**250-211**	120 (4 x 30)
12	**250-212**	100 (4 x 25)
13	**250-213**	100 (4 x 25)
14	**250-214**	80 (4 x 20)
15	**250-215**	80 (4 x 20)
16	**250-216**	80 (4 x 20)
17	**250-217**	80 (4 x 20)
18	**250-218**	60 (4 x 15)
19	**250-219**	60 (4 x 15)
20	**250-220**	60 (4 x 15)
21	**250-221**	60 (4 x 15)
22	**250-222**	60 (4 x 15)
23	**250-223**	60 (4 x 15)
24	**250-224**	40 (4 x 10)

Цвет	Артикул	Упак. единица
Суффиксы артикулов для разноцветных клемм-ных колодок:		
желтые	...-.../**000-002**	
голубые	...-.../**000-003**	
черные	...-.../**000-004**	
красные	...-.../**000-005**	
синие	...-.../**000-006**	
светло-серые	...-.../**000-009**	
оранжевые	...-.../**000-012**	
коричневые	...-.../**000-014**	
светло-зеленые	...-.../**000-017**	
зеленые	...-.../**000-023**	
фиолетовые	...-.../**000-024**	
белые	...-.../**000-050**	
розовые	...-.../**000-051**	
Пример заказа:		
Клеммная колодка, шаг контактов 3,5 мм		
8-полюсные, оранжевые: **250-108/000-012**		
(Объем выпуска и цены зависят от количества заказа)		

По вопросам другой длины, цветов, клеммных колодок с разделителями, разноцветных клеммных колодок или непосредственной маркировки обращайтесь к производителю.

WAGO®

Клеммные колодки для печатных плат с нажимными кнопками 0,5 мм² и 1,5 мм², THR (пайка оплавлением припоя), Шаг контактов 2,5 мм, 3,5 мм
Серия 250



- Экономичная интеграция жароустойчивых клеммных колодок THR в процесс пайки оплавлением припоя при поверхностном монтаже
- Исполнения с вакуумными присосками доступны в ленте на бобине для автоматической сборки
- Монтаж одножильных проводников и многожильных проводников с наконечниками путем вставки
- Монтаж / извлечение тонкожильных проводников при помощи нажимных кнопок
- Угол ввода проводника 45° обеспечивает простое компактное подсоединение

Техническая информация:

Шаг контактов	2,5 мм / 0,098 дюйма			3,5 мм / 0,138 дюйма		
В соответствии с	МЭК/EN 60664-1			МЭК/EN 60664-1		
Категория перенапряжения	III	III	II	III	III	II
Степень загрязнения	3	2	2	3	2	2
Номинальное напряжение	160 В	160 В	250 В	200 В	320 В	320 В
Номинальное импульсное напряжение	2,5 кВ	2,5 кВ	2,5 кВ	4 кВ	4 кВ	4 кВ
Номинальный ток	4 А	4 А	4 А	8 А	8 А	8 А
Одобрения в соответствии с	UL/CSA			UL/CSA		
Группа UL 1059	B	C	D	B	C	D
Номинальное напряжение	300 В	–	300 В	300 В	–	300 В
Номинальный ток UL	5 А	–	5 А	5 А	–	5 А
Номинальный ток CSA	2 А	–	2 А	10 А	–	10 А

Информация о проводнике и выводах под пайку для исполнения 2,5 мм:

Технология соединения	CAGE CLAMP®S
Размер проводника: одножил.	0,14 – 0,5 мм² (Ø 0,4 – 0,8 мм)
Размер проводника: тонкопров.	0,2 – 0,5 мм²
AWG:	24 – 20 (26 «sol.»)
Длина снятия изоляции	8,5 – 9,5 мм / 0,32 – 0,36 дюйма
Угол ввода проводника	45° к печатной плате
Вывод под пайку: длина/ширина	3,6 мм / 0,4 x 0,75 мм
Вывод под пайку: диаметр металлизированного отверстия	$1^{+0,1}$ мм

Информация о проводнике и выводах под пайку для исполнения 3,5 мм:

Технология соединения	CAGE CLAMP®S
Размер проводника: одножил.	0,2 – 1,5 мм²
Размер проводника: тонкопров.	0,2 – 1,5 мм²
Размер проводника: тонкопров.	0,25 – 1 мм² (с изолированным наконечником)
Размер проводника: тонкопров.	0,25 – 1 мм² (с неизолированным наконечником)
AWG:	24 – 16
Длина снятия изоляции	8,5 – 9,5 мм / 0,32 – 0,36 дюйма
Угол ввода проводника	45° к печатной плате
Вывод под пайку: длина/ширина	2,4 мм / 0,4 x 0,75 мм
Вывод под пайку: диаметр металлизированного отверстия	$1^{+0,1}$ мм

Данные о материалах:

Группа материалов:	III a
Изоляционный материал	Полиамид 4.6 (PA 4.6)
Класс воспламеняемости по UL 94	V2
Нижняя/верхняя границы температуры	-60°C / +105°C
Материал зажимной пружины	Медный сплав
Контактное покрытие	Медные

Кривая допустимой токовой нагрузки

Шаг контактов: 2,5 мм / Размер проводника: 0,5 мм² «f-st»
На основании: EN 60512-5-2 / Коэффициент преобразователя: 1

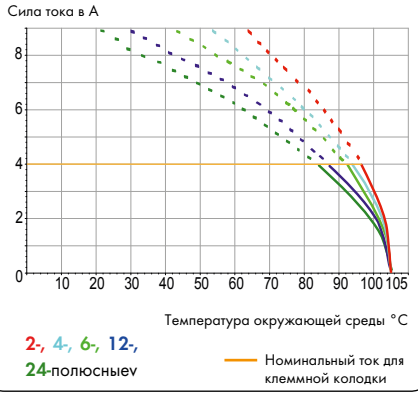

Кривая допустимой токовой нагрузки

Шаг контактов: 3,5 мм / Размер проводника: 1,5 мм² «f-st»
На основании: EN 60512-5-2 / Коэффициент преобразователя: 1

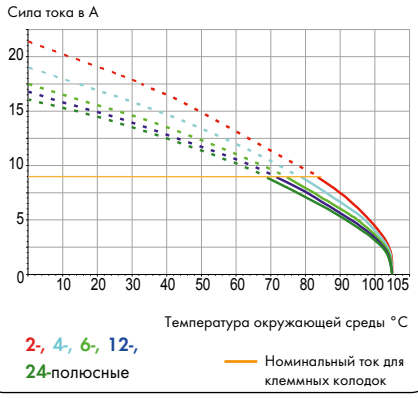

Принадлежности, серия 250 **Стр.**

Маркировочные принадлежности	540 – 543
Рабочие инструменты	526 – 528
Тестовый штекер	538

Клеммные колодки для печатных плат с нажимными кнопками 0,5 мм² и 1,5мм², THR

Шаг контактов 2,5 мм / 0,098 дюйма		Шаг контактов 3,5 мм / 0,138 дюйма		Клеммные колодки в ленте на бобине, шаг контактов 3,5 мм
0,2 – 0,5 мм²	AWG 24 – 20	0,2 – 1,5 мм²	AWG 24 – 16	
160 В / 2,5 кВ / 2, 4 А	300 В / 5 А	320 В / 4 кВ / 2, 8 А	300 В / 5 А	







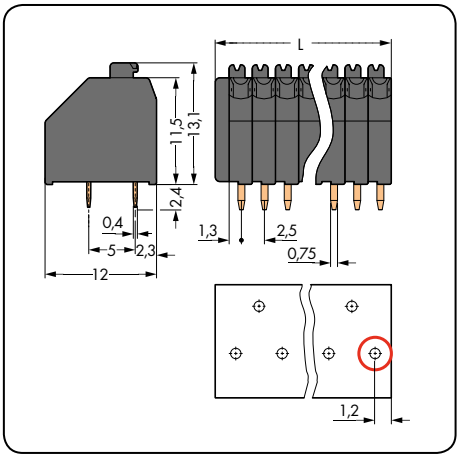

L = (кол-во полюсов x шаг контакта) + 1,5 мм
○ Первый вывод под пайку, спереди справа

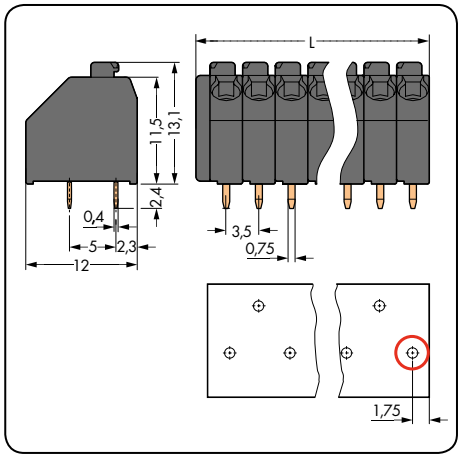

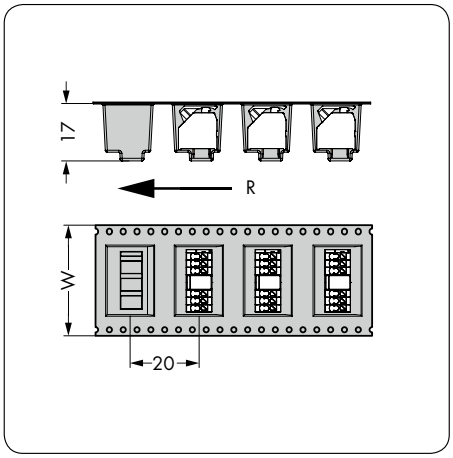

W= Ширина ленты
R = Направление подачи

№ пол.	Артикул	Упак. единица
Клеммная колодка с нажимными кнопками, 1 смещенный вывод под пайку/полюс, черная		
2	**250-402/350-604**	720 (4 x 180)
3	**250-403/350-604**	520 (4 x 130)
4	**250-404/350-604**	400 (4 x 100)
5	**250-405/350-604**	340 (4 x 85)
6	**250-406/350-604**	280 (4 x 70)
7	**250-407/350-604**	240 (4 x 60)
8	**250-408/350-604**	220 (4 x 55)

№ пол.	Артикул	Упак. единица
Клеммная колодка с нажимными кнопками, 1 смещенный вывод под пайку/полюс, черная		
2	**250-202/353-604**	560 (4 x 140)
3	**250-203/353-604**	400 (4 x 100)
4	**250-204/353-604**	300 (4 x 75)
5	**250-205/353-604**	240 (4 x 60)
6	**250-206/353-604**	200 (4 x 50)
7	**250-207/353-604**	180 (4 x 45)
8	**250-208/353-604**	160 (4 x 40)

№ пол.	Артикул	W
Клеммные колодки с дополнительными вакуумными присосками, в ленте на бобине по МЭК 60286-3, шаг контактов 3,5 мм		
		(мм)
2	**250-202/353-604/997-404**	24
3	**250-203/353-604/997-404**	24
4	**250-204/353-604/997-405**	32
5	**250-205/353-604/997-405**	32
6	**250-206/353-604/997-406**	44
7	**250-207/353-604/997-406**	44
8	**250-208/353-604/997-406**	44
	Диаметр бобины: 330 мм,160 шт. на бобине	

По вопросам другой длины и непосредственной маркировки обращайтесь к производителю.

Клеммные колодки для печатных плат 1,5 мм²
Шаг контактов 5 мм, 7,5 мм
Серия 250

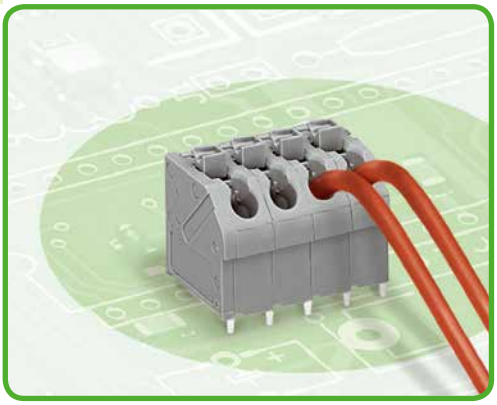

- Компактные клеммные колодки с нажимными кнопками
- Зажим одножильных проводников и многожильных проводников с наконечниками путем вставки
- Монтаж / извлечение тонкожильных проводников при помощи нажимных кнопок
- Угол ввода проводника 45° обеспечивает простое компактное подсоединение

Техническая информация:

Шаг контактов	**5 мм / 0,197 дюйма**			**7,5 мм / 0,295 дюйма**			
В соответствии с	**МЭК/EN 60664-1**			**МЭК/EN 60664-1**			
Категория перенапряжения	III	III	II	III	III	II	
Степень загрязнения	3	2	2	3	2	2	
Номинальное напряжение	320 В	320 В	630 В	500 В	630 В	1000 В	
Номинальное импульсное напряжение	4 кВ	4 кВ	4 кВ	6 кВ	6 кВ	6 кВ	
Номинальный ток	17,5 А	17,5 А	17,5 А	17,5 А	17,5 А	17,5 А	
Одобрения в соответствии с	**UL/CSA**			**UL/CSA**			
Группа UL 1059	B	C	D	B	C	D	
Номинальное напряжение	300 В	–	300 В	300 В	–	300 В	
Номинальный ток UL	2 А	–	2 А	2 А	–	2 А	
Номинальный ток CSA	10 А	–	10 А	10 А	–	10 А	

Кривая допустимой токовой нагрузки

Шаг контактов: 5 мм / Размер проводника: 1,5 мм² «sol.»
На основании: EN 60512-5-2 / Коэффициент преобразователя: 1

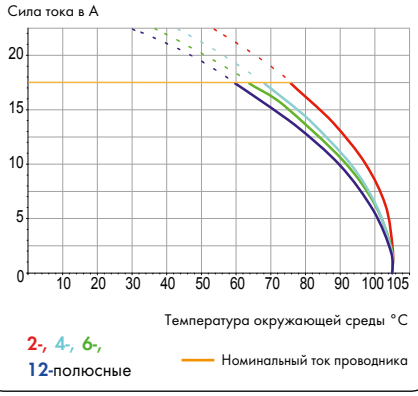

Информация о проводнике и выводах под пайку:

Технология соединения	CAGE CLAMP®S	
Размер проводника: одножил.	0,5 – 1,5 мм²	
Размер проводника: тонкопров.	0,5 мм²	(I макс. 2 А)
Размер проводника: тонкопров.	0,75 – 1,5 мм²	(I макс. 4 А)
Размер проводника: тонкопров.	0,5 – 1 мм²	(с изолированным наконечником)
Размер проводника: тонкопров.	0,5 – 1 мм²	(с неизолированным наконечником)
AWG:	20 – 16 (20 – 14 «sol.»)	
Длина снятия изоляции	9 – 10 мм / 0,35 – 0,39 дюйма	
Угол ввода проводника	45° к печатной плате	
Вывод под пайку: длина/ширина	4 мм / 0,5 x 0,75 мм	
Вывод под пайку: диаметр сверления	$1,2^{-0,1}$ мм	

Данные о материалах:

Группа материалов:	I
Изоляционный материал	Полиамид 6.6 (PA 6.6)
Класс воспламеняемости по UL 94	V0
Нижняя/верхняя границы температуры	-60°C / +105°C
Материал зажимной пружины	Хромникелиевая пружинная сталь (CrNi)
Материал контактов	Электролитическая медь (E_{Cu})
Контактное покрытие	с лужением

Принадлежности, серия 250 **Стр.**

Маркировочные принадлежности	540 – 543
Рабочие инструменты	526 – 528
Тестовый штекер	538

Клеммные колодки для печатных плат с нажимными кнопками 1,5 мм²

Шаг контактов 5 мм / 0,197 дюйма		Шаг контактов 7,5 мм / 0,295 дюйма		
0,5 – 1,5 мм²	AWG 20 – 16	0,5 – 1,5 мм²	AWG 20 – 16	
320 В / 4 кВ / 2, 17,5 А	300 В / 2 А	630 В / 6 кВ / 2, 17,5 А	300 В / 2 А	





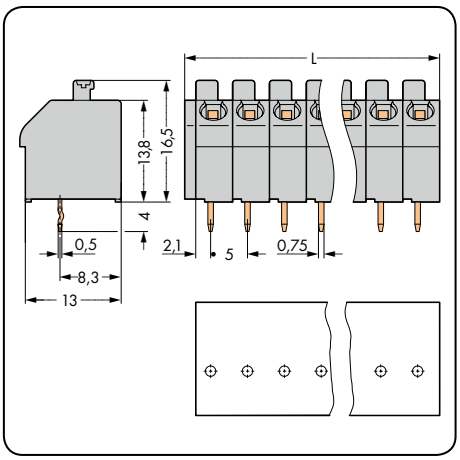

L = (кол-во полюсов x шаг контакта) + 1,5 мм

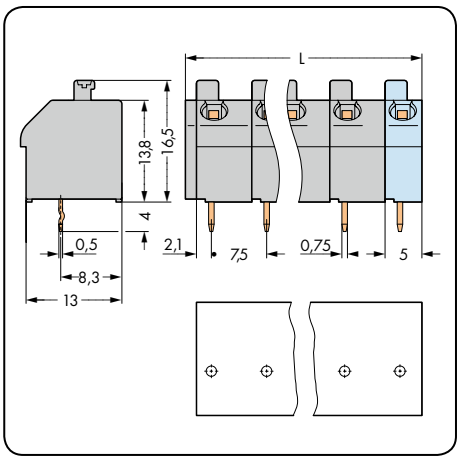

L = (кол-во полюсов – 1) x шаг контактов + 5 мм + 1,5 мм

№ пол.	Артикул	Упак. единица	№ пол.	Артикул	Упак. единица
Клеммная колодка с нажимными кнопками, 1 линейный вывод под пайку/полюс, серая			**Клеммная колодка с нажимными кнопками, 1 линейный вывод под пайку/полюс,** серая		
2	**250-502**	400 (4 x 100)	2	**250-602**	340 (4 x 85)
3	**250-503**	280 (4 x 70)	3	**250-603**	200 (4 x 50)
4	**250-504**	220 (4 x 55)	4	**250-604**	160 (4 x 40)
5	**250-505**	180 (4 x 45)	5	**250-605**	120 (4 x 30)
6	**250-506**	140 (4 x 35)	6	**250-606**	100 (4 x 25)
7	**250-507**	120 (4 x 30)	7	**250-607**	80 (4 x 20)
8	**250-508**	100 (4 x 25)	8	**250-608**	80 (4 x 20)
9	**250-509**	100 (4 x 25)	9	**250-609**	60 (4 x 15)
10	**250-510**	80 (4 x 20)	10	**250-610**	60 (4 x 15)
11	**250-511**	80 (4 x 20)	11	**250-611**	40 (4 x 10)
12	**250-512**	60 (4 x 15)	12	**250-612**	40 (4 x 10)
13	**250-513**	60 (4 x 15)			
14	**250-514**	60 (4 x 15)			
15	**250-515**	60 (4 x 15)			
16	**250-516**	40 (4 x 10)			

Суффиксы артикулов для разноцветных клеммных колодок: (объем выпуска и цены зависят от количества заказа)

желтые	**...-.../000-002**	**Пример заказа:**
красные	**...-.../000-005**	Клеммная колодка, шаг контактов 5 мм
синие	**...-.../000-006**	8-полюсные, оранжевые: **250-508/000-012**
светло-серые	**...-.../000-009**	
оранжевые	**...-.../000-012**	
коричневые	**...-.../000-014**	
светло-зеленые	**...-.../000-017**	
белые	**...-.../000-050**	

По вопросам другой длины, цветов, разноцветных клеммных колодок или прямой маркировки обращайтесь к производителю.

Двухуровневая клеммная колодка с нажимными кнопками 1,5 мм²
Шаг контактов 5 мм
Серия 250

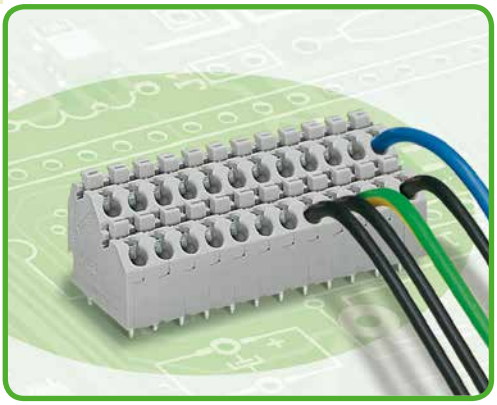

- Компактные двухуровневые клеммные колодки с нажимными кнопками
- Зажим одножильных проводников и многожильных проводников с наконечниками путем вставки
- Монтаж / извлечение тонкожильных проводников при помощи нажимных кнопок
- Угол ввода проводника 45° обеспечивает простое компактное подсоединение

Техническая информация:

Шаг контактов	**5 мм / 0,197 дюйма**		
В соответствии с	**МЭК/EN 60664-1**		
Категория перенапряжения	III	III	II
Степень загрязнения	3	2	2
Номинальное напряжение	320 В	320 В	630 В
Номинальное импульсное напряжение	4 кВ	4 кВ	4 кВ
Номинальный ток	10 А	10 А	10 А
Одобрения в соответствии с	**UL/CSA**		
Группа UL 1059	B	C	D
Номинальное напряжение	300 А	–	300 А
Номинальный ток UL	10 В	–	10 В
Номинальный ток CSA	10 В	–	10 В

Информация о проводнике и выводах под пайку:

Технология соединения	CAGE CLAMP®S	
Размер проводника: одножил.	0,5 – 1,5 мм²	
Размер проводника: тонкопров.	0,5 мм²	(I макс. 2 А)
Размер проводника: тонкопров.	0,75 – 1,5 мм²	(I макс. 4 А)
Размер проводника: тонкопров.	0,5 – 1 мм²	(с изолированным наконечником)
Размер проводника: тонкопров.	0,5 – 1 мм²	(с неизолированным наконечником)
AWG:	20 – 16 (20 – 14 «sol.»)	
Длина снятия изоляции	9 – 10 мм / 0,35 – 0,39 дюйма	
Угол ввода проводника	45° к печатной плате	
Вывод под пайку: длина/ширина	4 мм / 0,5 x 0,75 мм	
Вывод под пайку: диаметр сверления	$1,2^{-0,1}$ мм	

Данные о материалах:

Группа материалов:	I
Изоляционный материал	Полиамид 6.6 (PA 6.6)
Класс воспламеняемости по UL 94	V0
Нижняя/верхняя границы температуры	-60°C / +105°C
Материал зажимной пружины	Хромникелиевая пружинная сталь (CrNi)
Материал контактов	Электролитическая медь (E_{Cu})
Контактное покрытие	с лужением

Принадлежности, серия 250 **Стр.**

Маркировочные принадлежности	540 – 543
Рабочие инструменты	526 – 528
Тестовый штекер	538

Двухуровневая клеммная колодка с нажимными кнопками 1,5 мм²

Шаг контактов 5 мм / 0,197 дюйма			
0,5 – 1,5 мм² 320 В / 4 кВ / 2, 10 А	AWG 20 – 16 300 В / 10 А		



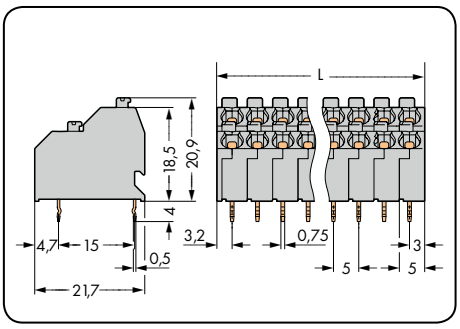

L = (кол-во полюсов x шаг контакта) - 1,2 мм

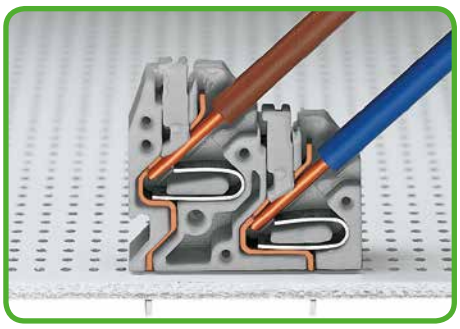

Компактный монтаж.
Подключение одножильных проводников путем вставки.

№ пол.	Артикул	Упак. единица
Двухуровневая клеммная колодка с нажимными кнопками, 2 линейных вывода под пайку/полюс, серая		
2 x 2	**250-702**	264 (4 x 66)
3 x 2	**250-703**	180 (4 x 45)
4 x 2	**250-704**	132 (4 x 33)
6 x 2	**250-706**	84 (4 x 21)
8 x 2	**250-708**	72 (4 x 18)
10 x 2	**250-710**	48 (4 x 12)
12 x 2	**250-712**	48 (4 x 12)
16 x 2	**250-716**	36 (4 x 9)
24 x 2	**250-724**	24 (4 x 6)

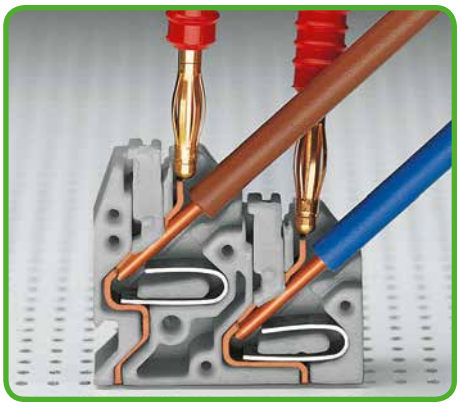

Тестирование с тестовым штекером Ø 2 мм, точечный контакт с токоведущей шиной.

Суффиксы артикулов для разноцветных клеммных колодок: (объем выпуска и цены зависят от количества заказа)

синие	**. . . - . . . /000-006**	**Пример заказа:**
оранжевые	**. . . - . . . /000-012**	Двухуровневая клеммная колодка с нажимными кнопками и тестовыми разъемами для тестовых штекеров, шаг контактов 5 мм 8 x 2-полюсные, оранжевые: **250-708/000-012**

По вопросам другой длины, цветов и непосредственной маркировки обращайтесь к производителю.

Модульные клеммы и клеммные колодки для печатных плат с нажимными кнопками 1,5 мм², Шаг контактов 3,81 мм
Серия 235

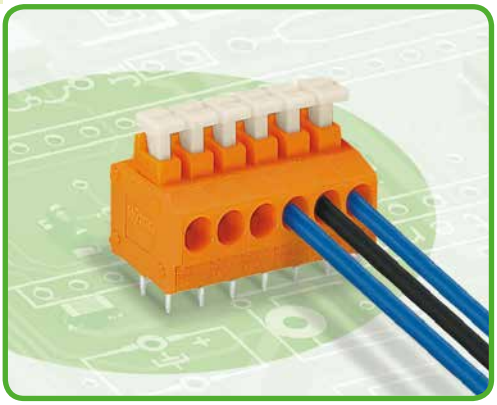

- Клеммные колодки с нажимными кнопками
- Зажим одножильных проводников и многожильных проводников с наконечниками путем вставки
- Удобное подсоединение/извлечение тонкожильных проводников при помощи нажимных кнопок
- Для серии 235 без нажимных кнопок, см. страницу 151

Техническая информация:

Шаг контактов	**3,81 мм / 0,15 дюйма**		
В соответствии с	**МЭК/EN 60664-1**		
Категория перенапряжения	III	III	II
Степень загрязнения	3	2	2
Номинальное напряжение	200 В	320 В	500 В
Номинальное импульсное напряжение	4 кВ	4 кВ	4 кВ
Номинальный ток	17,5 А	17,5 А	17,5 А
Одобрения в соответствии с	**UL/CSA**		
Группа UL 1059	B	C	D
Номинальное напряжение	300 В	–	300 В
Номинальный ток UL	10 А	–	10 А
Номинальный ток CSA	10 А	–	–

Кривая допустимой токовой нагрузки

Шаг контактов: 3,81 мм / Размер проводника: 1,5 мм² «sol.»
На основании: EN 60512-5-2 / Коэффициент преобразователя: 1

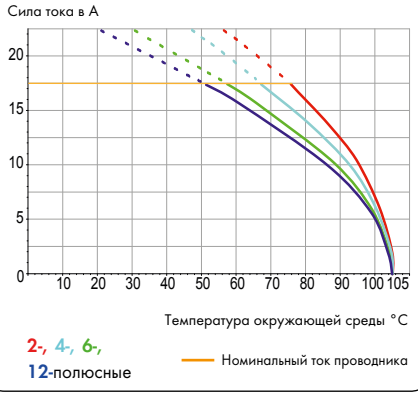

Информация о проводнике и выводах под пайку:

Технология соединения	CAGE CLAMP®S	
Размер проводника: одножил.	0,5 – 1,5 мм²	
Размер проводника: тонкопров.	0,75 – 1,5 мм²	(I макс. 4 A)
Размер проводника: тонкопров.	0,25 – 1 мм²	(с изолированным наконечником)
Размер проводника: тонкопров.	0,25 – 1 мм²	(с неизолированным наконечником)
AWG:	20 – 16	
Длина снятия изоляции	9 – 10 мм / 0,35 – 0,39 дюйма	
Угол ввода проводника	0° к печатной плате	
Вывод под пайку: длина/ширина	3,6 мм / 0,4 x 0,8 мм	
Вывод под пайку: диаметр сверления	$1^{+0,1}$ мм	

Данные о материалах:

Группа материалов:	I
Изоляционный материал	Полиамид 6.6 (PA 6.6)
Класс воспламеняемости по UL 94	V0
Нижняя/верхняя границы температуры	-60°C / +105°C
Материал зажимной пружины	Хромникелиевая пружинная сталь (CrNi)
Материал контактов	Электролитическая медь (E_{Cu})
Контактное покрытие	с лужением

Принадлежности, серия 235 **Стр.**

Маркировочные принадлежности	540 – 543
Рабочие инструменты	526 – 528

Модульные клеммы и клеммные колодки для печатных плат с нажимными кнопками 1,5 мм²

Модульные клеммы Шаг контактов 3,81 мм / 0,15 дюйма		Клеммные колодки Шаг контактов 3,81 мм / 0,15 дюйма	
0,5 – 1,5 мм² 320 В / 4 кВ / 2, 17,5 А	AWG 20 – 16 300 В / 10 А	0,5 – 1,5 мм² 320 В / 4 кВ / 2, 17,5 А	AWG 20 – 16 300 В / 10 А



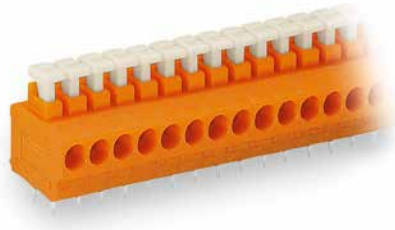

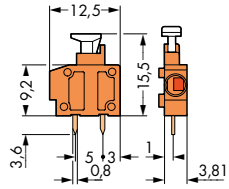

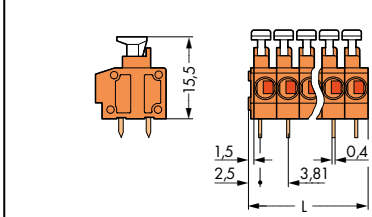

L = (кол-во полюсов x шаг контакта) + 1,5 мм

Цвет	Артикул	Упак. единица
Модульная клемма с нажимной кнопкой, 2 вывода под пайку/полюс		
оранжевые	**235-101**	800 (8 x 100)
красные	**235-770**	800 (8 x 100)
серые	**235-771**	800 (8 x 100)
темно-серые	**235-772**	800 (8 x 100)
синие	**235-774**	800 (8 x 100)
белые	**235-775**	800 (8 x 100)
желтые	**235-776**	800 (8 x 100)
светло-зеленые	**235-777**	800 (8 x 100)
черные	**235-778**	800 (8 x 100)

№ пол.	Артикул	Упак. единица
Клеммная колодка с нажимными кнопками, 2 вывода под пайку/полюс, оранжевая		
2	**235-102**	520 (4 x 130)
3	**235-103**	360 (4 x 90)
4	**235-104**	280 (4 x 70)
5	**235-105**	220 (4 x 55)
6	**235-106**	180 (4 x 45)
7	**235-107**	160 (4 x 40)
8	**235-108**	140 (4 x 35)
9	**235-109**	120 (4 x 30)
10	**235-110**	120 (4 x 30)
12	**235-112**	100 (4 x 25)
16	**235-116**	60 (4 x 15)
24	**235-124**	40 (4 x 10)
36	**235-136**	20 (4 x 5)
48	**235-148**	20 (4 x 5)

Цвет	Артикул	Упак. единица
Суффиксы артикулов для разноцветных клеммных колодок:		
желтые	...-.../**000-002**	
черные	...-.../**000-004**	
красные	...-.../**000-005**	
синие	...-.../**000-006**	
серые	...-.../**000-007**	
темно-серые	...-.../**000-008**	
светло-зеленые	...-.../**000-017**	
белые	...-.../**000-050**	

Пример заказа:
Клеммная колодка, шаг контактов 3,81 мм
8-полюсные, серые: **235-108/000-007**

(Объем выпуска и цены зависят от количества заказа)

Принадлежности	Артикул	Упак. единица
Разделитель для двойного увеличения шага контактов, оранжевый		
	**235-316**	100

Торцевые пластины для модульных клемм, серия 235

защелкивающиеся, толщиной 1 мм / 0,039 дюйма



Цвет	Артикул	Упак. единица
оранжевые	**235-600**	100
красные	**235-800**	100
серые	**235-100**	100
темно-серые	**235-200**	100
синие	**235-400**	100
белые	**235-850**	100
желтые	**235-550**	100
светло-зеленые	**235-700**	100
черные	**235-500**	100

По вопросам другой длины, цветов, разноцветных клеммных колодок или прямой маркировки обращайтесь к производителю.

WAGO®

Модульные клеммы и клеммные колодки с нажимными кнопками 1,5 мм²
Шаг контактов 3,96/4 мм
Серия 235

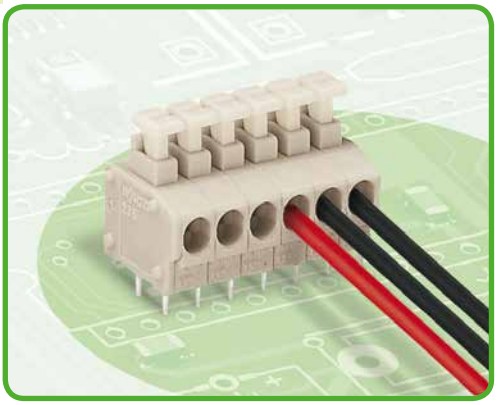

- Клеммные колодки с нажимными кнопками
- Зажим одножильных проводников и многожильных проводников с наконечниками путем вставки
- Удобное подсоединение/извлечение тонкожильных проводников при помощи нажимных кнопок
- Установите шаг контактов в мм или дюймах сжав клеммные колодки или раздвинув их

Техническая информация:

Шаг контактов	**3,96 - 4 мм / 0,156 дюйма**		
В соответствии с	**МЭК/EN 60664-1**		
Категория перенапряжения	III	III	II
Степень загрязнения	3	2	2
Номинальное напряжение	200 В	320 В	500 В
Номинальное импульсное напряжение	4 кВ	4 кВ	4 кВ
Номинальный ток	17,5 А	17,5 А	17,5 А
Одобрения в соответствии с	**UL/CSA**		
Группа UL 1059	B	C	D
Номинальное напряжение	300 В	–	300 В
Номинальный ток UL	10 А	–	10 А
Номинальный ток CSA	10 А	–	–

Кривая допустимой токовой нагрузки

Шаг контактов: 3,96 мм / Размер проводника: 1,5 мм² «sol.»
На основании: EN 60512-5-2 / Коэффициент преобразователя: 1

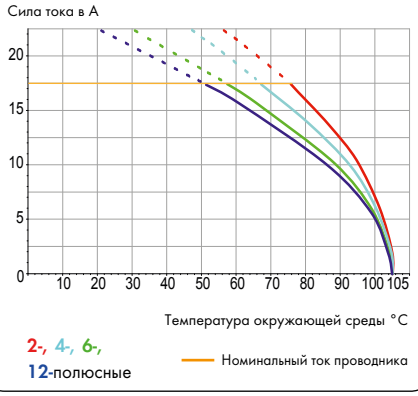

Информация о проводнике и выводах под пайку:

Технология соединения	CAGE CLAMP®S	
Размер проводника: одножил.	0,5 – 1,5 мм²	
Размер проводника: тонкопров.	0,75 – 1,5 мм²	(I макс. 4 A)
Размер проводника: тонкопров.	0,25 – 1 мм²	(с изолированным наконечником)
Размер проводника: тонкопров.	0,25 – 1 мм²	(с неизолированным наконечником)
AWG:	20 – 16	
Длина снятия изоляции	9 – 10 мм / 0,35 – 0,39 дюйма	
Угол ввода проводника	0° к печатной плате	
Вывод под пайку: длина/ширина	3,6 мм / 0,4 x 0,8 мм	
Вывод под пайку: диаметр сверления	$1^{+0,1}$ мм	

Данные о материалах:

Группа материалов:	I
Изоляционный материал	Полиамид 6.6 (PA 6.6)
Класс воспламеняемости по UL 94	V0
Нижняя/верхняя границы температуры	-60°C / +105°C
Материал зажимной пружины	Хромникелиевая пружинная сталь (CrNi)
Материал контактов	Электролитическая медь (E_{Cu})
Контактное покрытие	с лужением

Принадлежности, серия 235 **Стр.**

Маркировочные принадлежности	540 – 543
Рабочие инструменты	526 – 528

Модульные клеммы и клеммные колодки для печатных плат с нажимными кнопками 1,5 мм²

Шаг контактов 3,96/4 мм / 0,156 дюйма		Шаг контактов 3,96/4 мм / 0,156 дюйма	
0,5 – 1,5 мм²	AWG 20 – 16	0,5 – 1,5 мм²	AWG 20 – 16
320 В / 4 кВ / 2, 17,5 А	300 В / 10 А	320 В / 4 кВ / 2, 17,5 А	300 В / 10 А



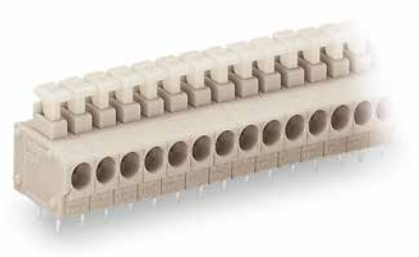

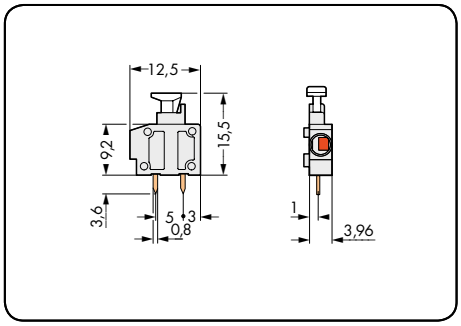

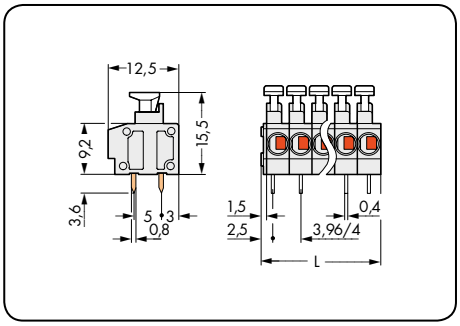

L = (кол-во полюсов x шаг контакта) + 1,5 мм

№ пол.	Артикул	Упак. единица	№ пол.	Артикул	Упак. единица
Модульная клемма с нажимной кнопкой, 2 вывода под пайку/полюс			**Клеммная колодка с нажимными кнопками, 2 вывода под пайку/полюс,** светло-серая		
светло-серые	**235-201**	800 (8 x 100)	2	**235-202**	500 (4 x 125)
красные	**235-780**	800 (8 x 100)	3	**235-203**	360 (4 x 90)
серые	**235-781**	800 (8 x 100)	4	**235-204**	280 (4 x 70)
темно-серые	**235-782**	800 (8 x 100)	5	**235-205**	220 (4 x 55)
черные	**235-788**	800 (8 x 100)	6	**235-206**	180 (4 x 45)
			7	**235-207**	160 (4 x 40)
			8	**235-208**	140 (4 x 35)
			9	**235-209**	120 (4 x 30)
			10	**235-210**	100 (4 x 25)
			12	**235-212**	80 (4 x 20)
			16	**235-216**	60 (4 x 15)
			24	**235-224**	40 (4 x 10)
			36	**235-236**	20 (4 x 5)
			48	**235-248**	20 (4 x 5)

Торцевые пластины для модульных клемм с нажимными кнопками, серия 235
защелкивающиеся, толщина 1 мм / 0,039 дюйма



Цвет	Артикул	Упак. единица
серые	**235-100**	100
темно-серые	**235-200**	100
светло-серые	**235-300**	100
черные	**235-500**	100
красные	**235-800**	100

Суффиксы артикулов для разноцветных клеммных колодок: (объем выпуска и цены зависят от количества заказа)

черные	**. . . /000-004**	**Пример заказа:**
красные	**. . . /000-005**	Клеммная колодка, шаг контактов 3,96 мм
серые	**. . . /000-007**	8-полюсные, серые: **235-208/000-007**
темно-серые	**. . . /000-008**	

По вопросам другой длины, цветов, разноцветных клеммных колодок или прямой маркировки обращайтесь к производителю.

Модульные клеммы для печатных плат с нажимными кнопками 1,5 мм²
Шаг контактов 5/5,08 мм, 7,5/7,62 мм, 10/10,16 мм
Серия 235

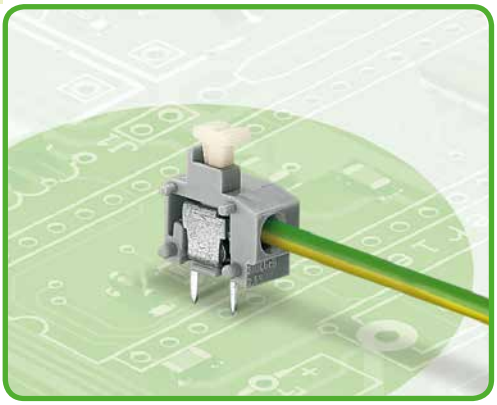

- Модульные клеммы с нажимными кнопками для индивидуальной сборки клеммных колодок
- Монтаж одножильных проводников и многожильных проводников с наконечниками путем вставки
- Удобное подсоединение/извлечение тонкожильных проводников при помощи нажимных кнопок
- Установите шаг контактов в мм или дюймах сжав клеммные колодки или раздвинув их
- Исполнение с тестовыми разъемами можно найти на сайте www.wago.com
- Подробнее о серии 235 без нажимных кнопок на странице 153

Техническая информация:

Шаг контактов	**5 - 5,08 мм / 0,2 дюйма**			**7,5/7,62 мм 0,3 дюйма**			**10 - 10,16 мм / 0,4 дюйма**		
В соответствии с	**МЭК/EN 60664-1**			**МЭК/EN 60664-1**			**МЭК/EN 60664-1**		
Категория перенапряжения	III	III	II	III	III	II	III	III	II
Степень загрязнения	3	2	2	3	2	2	3	2	2
Номинальное напряжение	250 В	320 В	630 В	400 В	630 В	1000 В	630 В	1000 В	1000 В
Номинальное импульсное напряжение	4 кВ	4 кВ	4 кВ	6 кВ	6 кВ	6 кВ	8 кВ	8 кВ	8 кВ
Номинальный ток	17,5 А	17,5 А	17,5 А	17,5 А	17,5 А	17,5 А	17,5 А	17,5 А	17,5 А
Одобрения в соответствии с	**UL/CSA**			**UL/CSA**			**UL/CSA**		
Группа UL 1059	B	C	D	B	C	D	B	C	D
Номинальное напряжение	300 В	–	300 В	300 В	–	300 В	300 В	–	300 В
Номинальный ток UL	10 А	–	10 А	10 А	–	10 А	10 А	–	10 А
Номинальный ток CSA	15 А	–	–	15 А	–	–	15 А	–	–

Кривая допустимой токовой нагрузки

Шаг контактов: 5 мм / Размер проводника: 1,5 мм² «sol.»
На основании: EN 60512-5-2 / Коэффициент преобразователя: 1

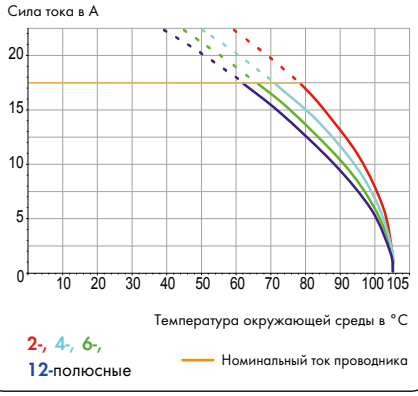

Информация о проводнике и выводах под пайку:

Технология соединения	CAGE CLAMP®S	
Размер проводника: одножил.	0,2 – 1,5 мм²	
Размер проводника: тонкопров.	0,25 – 0,5 мм²	(I макс. 2 A)
Размер проводника: тонкопров.	0,75 – 1,5 мм²	(I макс. 6 A)
Размер проводника: тонкопров.	0,25 – 1 мм²	(с изолированным наконечником)
Размер проводника: тонкопров.	0,25 – 1 мм²	(с неизолированным наконечником)
AWG:	20 – 14	
Длина снятия изоляции	9 – 10 мм / 0,35 – 0,39 дюйма	
Угол ввода проводника	0° к печатной плате	
Вывод под пайку: длина/ширина	3,6 мм / 0,4 x 0,8 мм	
Вывод под пайку: диаметр сверления	$1^{+0,1}$ мм	

Данные о материалах:

Группа материалов:	I
Изоляционный материал	Полиамид 6.6 (PA 6.6)
Класс воспламеняемости по UL 94	V0
Нижняя/верхняя границы температуры	-60°C / +105°C
Материал зажимной пружины	Хромникелиевая пружинная сталь (CrNi)
Материал контактов	Электролитическая медь (E_{Cu})
Контактное покрытие	с лужением

Принадлежности, серия 235 **Стр.**

Маркировочные принадлежности	540 – 543
Рабочие инструменты	526 – 528

Модульные клеммы для печатных плат с нажимными кнопками 1,5 мм²

Шаг контактов 5/5,08 мм / 0,2 дюйма		Шаг контактов 7,5/7,62 мм / 0,3 дюйма		Шаг контактов 10/10,16 мм / 0,4 дюйма	
0,5 – 1,5 мм²	AWG 20 – 14	0,5 – 1,5 мм²	AWG 20 – 14	0,5 – 1,5 мм²	AWG 20 – 14
320 В / 4 кВ / 2, 17,5 А	300 В / 10 А	630 В / 6 кВ / 2, 17,5 А	300 В / 10 А	1000 В / 8 кВ / 2, 17,5 А	300 В / 10 А







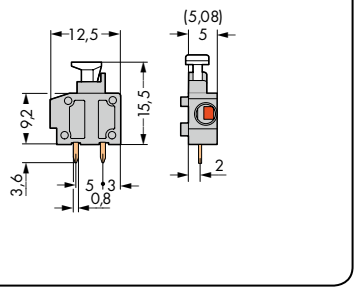

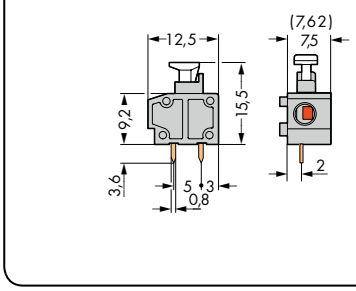

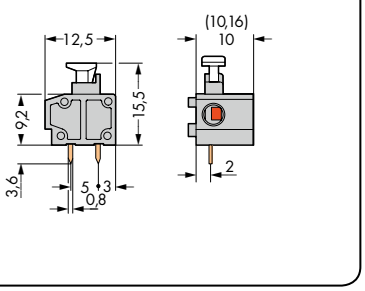

Цвет	Артикул	Упак. единица
Модульная клемма с нажимной кнопкой, 22 вывода под пайку/полюс		
серые	**235-401/331-000**	800 (8 x 100)
красные	**235-740/331-000**	800 (8 x 100)
желтые	**235-741/331-000**	800 (8 x 100)
темно-серые	**235-742/331-000**	800 (8 x 100)
светло-серые	**235-743/331-000**	800 (8 x 100)
синие	**235-744/331-000**	800 (8 x 100)
белые	**235-745/331-000**	800 (8 x 100)
оранжевые	**235-746/331-000**	800 (8 x 100)
светло-зеленые	**235-747/331-000**	800 (8 x 100)
черные	**235-748/331-000**	800 (8 x 100)
фиолетовые	**235-749/331-000**	800 (8 x 100)

Цвет	Артикул	Упак. единица
Модульная клемма с нажимной кнопкой, 2 вывода под пайку/полюс		
серые	**235-501/331-000**	600 (6 x 100)
темно-серые	**235-752/331-000**	600 (6 x 100)
светло-серые	**235-753/331-000**	600 (6 x 100)
синие	**235-754/331-000**	600 (6 x 100)
белые	**235-755/331-000**	600 (6 x 100)
оранжевые	**235-756/331-000**	600 (6 x 100)
светло-зеленые	**235-757/331-000**	600 (6 x 100)
черные	**235-758/331-000**	600 (6 x 100)
(1) Подходит для исполнений Ex i		

Цвет	Артикул	Упак. единица
Модульная клемма с нажимной кнопкой, 2 вывода под пайку/полюс		
серые	**235-801/331-000**	400 (4 x 100)
темно-серые	**235-762/331-000**	400 (4 x 100)
светло-серые	**235-763/331-000**	400 (4 x 100)
синие	**235-764/331-000**	400 (4 x 100)
белые	**235-765/331-000**	400 (4 x 100)
оранжевые	**235-766/331-000**	400 (4 x 100)
светло-зеленые	**235-767/331-000**	400 (4 x 100)
черные	**235-768/331-000**	400 (4 x 100)
(1) Подходит для исполнений Ex i		

Принадлежности	Артикул	Упак. единица
Разделитель для модульных клемм для увеличения шага контактов вдвое, серый		
	**235-701**	100

Торцевые пластины для модульных клемм, серия 235, защелкивающиеся, толщина 1 мм / 0,039 дюйма



Цвет	Артикул	Упак. единица
серые	**235-100**	100
темно-серые	**235-200**	100
светло-серые	**235-300**	100
синие	**235-400**	100
черные	**235-500**	100
желтые	**235-550**	100
оранжевые	**235-600**	100
фиолетовые	**235-650**	100
светло-зеленые	**235-700**	100
красные	**235-800**	100
белые	**235-850**	100

Другие цвета — по запросу

Клеммные колодки для печатных плат с нажимными кнопками 1,5 мм²
Шаг контактов 5/5,08 мм, 7,5/7,62 мм, 10/10,16 мм
Серия 235

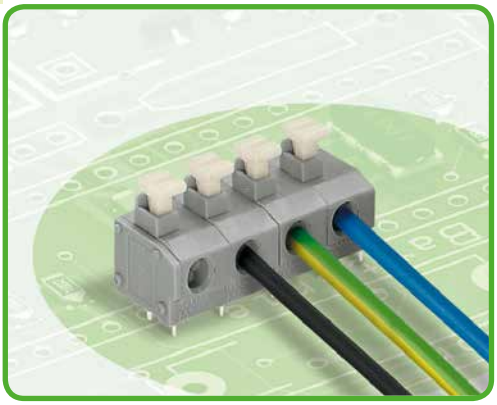

- Клеммные колодки с нажимными кнопками
- Монтаж одножильных проводников и многожильных проводников с наконечниками путем вставки
- Удобное подсоединение/извлечение тонкожильных проводников при помощи нажимных кнопок
- Установите шаг контактов в мм или дюймах сжав клеммные колодки или раздвинув их
- Исполнения с тестовыми разъемами можно найти на сайте www.wago.com
- Подробнее о серии 235 без нажимных кнопок на странице 155

Техническая информация:

Шаг контактов	5 - 5,08 мм / 0,2 дюйма			7,5/7,62 мм 0,3 дюйма			10 - 10,16 мм / 0,4 дюйма		
В соответствии с	МЭК/EN 60664-1			МЭК/EN 60664-1			МЭК/EN 60664-1		
Категория перенапряжения	III	III	II	III	III	II	III	III	II
Степень загрязнения	3	2	2	3	2	2	3	2	2
Номинальное напряжение	250 В	320 В	630 В	400 В	630 В	1000 В	630 В	1000 В	1000 В
Номинальное импульсное напряжение	4 кВ	4 кВ	4 кВ	6 кВ	6 кВ	6 кВ	8 кВ	8 кВ	8 кВ
Номинальный ток	17,5 А	17,5 А	17,5 А	17,5 А	17,5 А	17,5 А	17,5 А	17,5 А	17,5 А
Одобрения в соответствии с	UL/CSA			UL/CSA			UL/CSA		
Группа UL 1059	B	C	D	B	C	D	B	C	D
Номинальное напряжение	300 В	–	300 В	300 В	–	300 В	300 В	–	300 В
Номинальный ток UL	10 А	–	10 А	10 А	–	10 А	10 А	–	10 А
Номинальный ток CSA	15 А	–	–	15 А	–	–	15 А	–	–

Кривая допустимой токовой нагрузки

Шаг контактов: 5 мм / Размер проводника: 1,5 мм² «sol.»
На основании: EN 60512-5-2 / Коэффициент преобразователя: 1

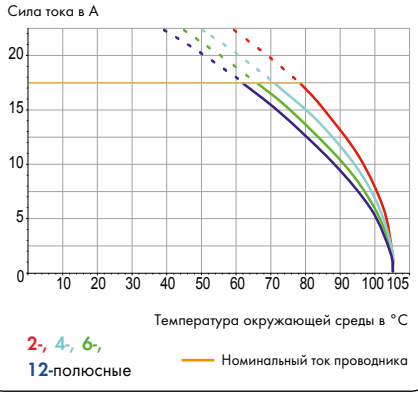

Информация о проводнике и выводах под пайку:

Технология соединения	CAGE CLAMP®S	
Размер проводника: одножил.	0,2 – 1,5 мм²	
Размер проводника: тонкопров.	0,25 – 0,5 мм²	(I макс. 2 A)
Размер проводника: тонкопров.	0,75 – 1,5 мм²	(I макс. 6 A)
Размер проводника: тонкопров.	0,25 – 1 мм²	(с изолированным наконечником)
Размер проводника: тонкопров.	0,25 – 1 мм²	(с неизолированным наконечником)
AWG:	20 – 14	
Длина снятия изоляции	9 – 10 мм / 0,35 – 0,39 дюйма	
Угол ввода проводника	0° к печатной плате	
Вывод под пайку: длина/ширина	3,6 мм / 0,4 x 0,8 мм	
Вывод под пайку: диаметр сверления	$1^{+0,1}$ мм	

Данные о материалах:

Группа материалов:	I
Изоляционный материал	Полиамид 6.6 (PA 6.6)
Класс воспламеняемости по UL 94	V0
Нижняя/верхняя границы температуры	-60°C / +105°C
Материал зажимной пружины	Хромникелиевая пружинная сталь (CrNi)
Материал контактов	Электролитическая медь (E_{Cu})
Контактное покрытие	с лужением

Принадлежности, серия 235 **Стр.**

Маркировочные принадлежности	540 – 543
Рабочие инструменты	526 – 528

Клеммные колодки для печатных плат с нажимными кнопками 1,5 мм²

Шаг контактов 5/5,08 мм / 0,2 дюйма		Шаг контактов 7,5/7,62 мм / 0,3 дюйма		Шаг контактов 10/10,16 мм / 0,4 дюйма	
0,5 – 1,5 мм²	AWG 20 – 14	0,5 – 1,5 мм²	AWG 20 – 14	0,5 – 1,5 мм²	AWG 20 – 14
320 В / 4 кВ / 2, 17,5 А	300 В / 10 А	630 В / 6 кВ / 2, 17,5 А	300 В / 10 А	1000 В / 8 кВ / 2, 17,5 А	300 В / 10 А

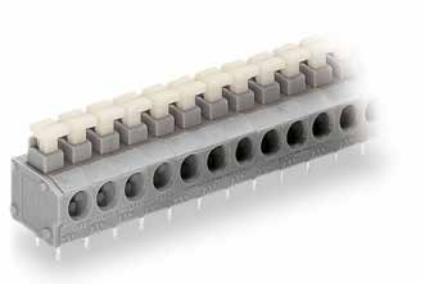

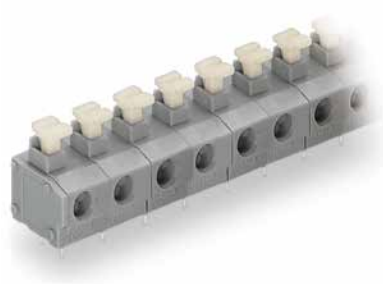

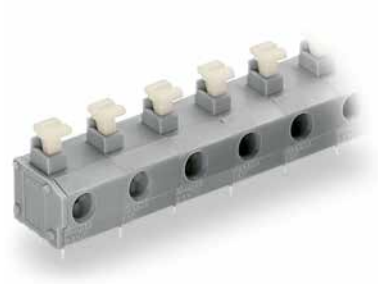

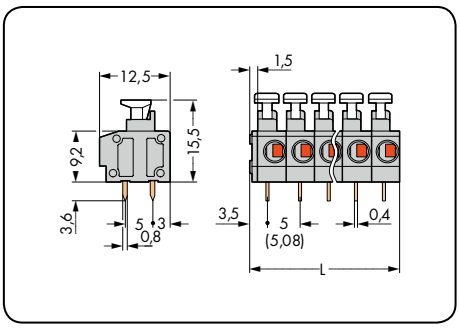

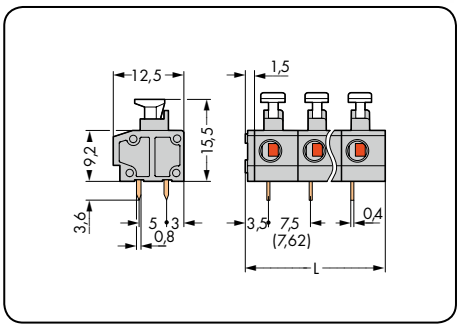

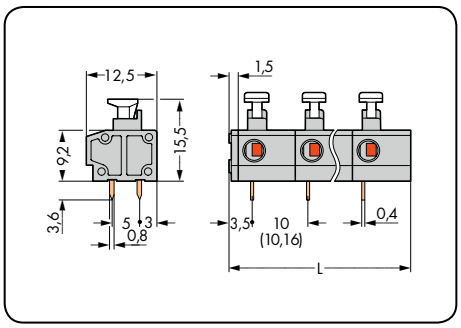

L = (кол-во полюсов x шаг контакта) + 1,5 мм

№ пол.	Артикул	Упак. единица
Клеммные колодки с нажимными кнопками, 2 вывода под пайку/полюс, серые		
2	**235-402/331-000**	420 (4 x 105)
3	**235-403/331-000**	280 (4 x 70)
4	**235-404/331-000**	220 (4 x 55)
5	**235-405/331-000**	180 (4 x 45)
6	**235-406/331-000**	140 (4 x 35)
7	**235-407/331-000**	120 (4 x 30)
8	**235-408/331-000**	100 (4 x 25)
9	**235-409/331-000**	100 (4 x 25)
10	**235-410/331-000**	80 (4 x 20)
12	**235-412/331-000**	60 (4 x 15)
16	**235-416/331-000**	60 (4 x 15)
24	**235-424/331-000**	40 (4 x 10)
36	**235-436/331-000**	20 (4 x 5)
48	**235-448/331-000**	20 (4 x 5)

№ пол.	Артикул	Упак. единица
Клеммные колодки с нажимными кнопками, 2 вывода под пайку/полюс, серые		
2	**235-502/331-000**	280 (4 x 70)
3	**235-503/331-000**	200 (4 x 50)
4	**235-504/331-000**	140 (4 x 35)
5	**235-505/331-000**	120 (4 x 30)
6	**235-506/331-000**	100 (4 x 25)
7	**235-507/331-000**	80 (4 x 20)
8	**235-508/331-000**	60 (4 x 15)
9	**235-509/331-000**	60 (4 x 15)
10	**235-510/331-000**	60 (4 x 15)
12	**235-512/331-000**	40 (4 x 10)
16	**235-516/331-000**	40 (4 x 10)
24	**235-524/331-000**	20 (4 x 5)

№ пол.	Артикул	Упак. единица
Клеммные колодки с нажимными кнопками, 2 вывода под пайку/полюс, серые		
2	**235-802/331-000**	220 (4 x 55)
3	**235-803/331-000**	140 (4 x 35)
4	**235-804/331-000**	120 (4 x 30)
5	**235-805/331-000**	80 (4 x 20)
6	**235-806/331-000**	80 (4 x 20)
7	**235-807/331-000**	60 (4 x 15)
8	**235-808/331-000**	40 (4 x 10)
9	**235-809/331-000**	40 (4 x 10)
10	**235-810/331-000**	40 (4 x 10)
12	**235-812/331-000**	40 (4 x 10)
16	**235-816/331-000**	20 (4 x 5)
24	**235-824/331-000**	20 (4 x 5)

Суффиксы артикулов для разноцветных клеммных колодок: (объем выпуска и цены зависят от количества заказа)

желтые	...-.../331-002	**Пример заказа:**
черные	...-.../331-004	Клеммные колодки с нажимными кнопками,
красные	...-.../331-005	шаг контактов 5/5,08 мм
1 синие	...-.../331-006	12-полюсные, оранжевые: **235-412/331-012**
темно-серые	...-.../331-008	
светло-серые	...-.../331-009	
оранжевые	...-.../331-012	
светло-зеленые	...-.../331-017	
фиолетовые	...-.../331-024	
белые	...-.../331-050	

1 Подходят для применения в зонах Ex i (это касается только шага контактов 7,5/7,62 мм и 10/10,16 мм)



По вопросам другой длины, цветов, разноцветных клеммных колодок или прямой маркировки обращайтесь к производителю.

Клеммные колодки для печатных плат с нажимными кнопками
Шаг контактов 3,5 мм
Серия 2081

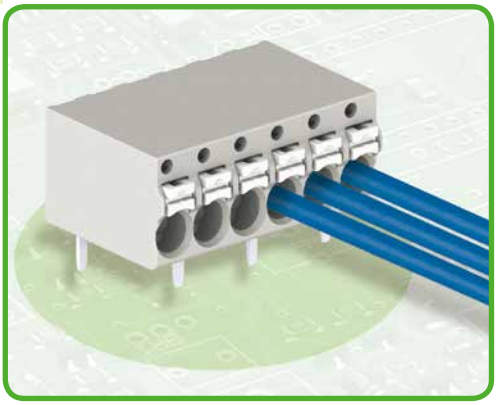

- Компактные клеммные колодки с нажимными кнопками
- Простой монтаж одножильных проводников и многожильных проводников с наконечником путем вставки
- Удобное подсоединение/извлечение тонкожильных проводников при помощи нажимных кнопок
- Доступны исполнения со смещенными выводами под пайку для высоких напряжений
- Прямые и угловые исполнения для удобного монтажа проводников как в горизонтальном, так и в вертикальном направлении

Техническая информация:

Шаг контактов	**Выводы под пайку в одну линию 3,5 мм / 0,138 дюйма**			**Выводы под пайку смещенные 3,5 мм / 0,138 дюйма**			
В соответствии с	**МЭК/EN 60664-1**			**МЭК/EN 60664-1**			
Категория перенапряжения	III	III	II	III	III	II	
Степень загрязнения	3	2	2	3	2	2	
Номинальное напряжение	160 В	160 В	320 В	250 В	320 В	630 В	
Номинальное импульсное напряжение	2,5 кВ	2,5 кВ	2,5 кВ	4 кВ	4 кВ	4 кВ	
Номинальный ток	17,5 А	17,5 А	17,5 А	17,5 А	17,5 А	17,5 А	
Одобрения в соответствии с	**UL/CSA***			**UL/CSA***			
Группа UL 1059	B	C	D	B	C	D	
Номинальное напряжение	300	–	300	300	–	300	
Номинальный ток UL	10	–	10	10	–	10	
Номинальный ток CSA							

Информация о проводнике и выводах под пайку:

Технология соединения	CAGE CLAMP®S	
Размер проводника: одножил.	0,2 – 1,5 мм²	
Размер проводника: тонкопров.	0,2 – 1,5 мм²	
Размер проводника: тонкопров.	0,75 мм²	(с изолированным наконечником)
Размер проводника: тонкопров.	1,0 мм²	(с неизолированным наконечником)
AWG:	24 – 16	
Длина снятия изоляции	8 – 9 мм	
Угол ввода проводника	0° / 90° к печатной плате	
Вывод под пайку: длина/ширина	3,6 мм / 0,4 x 0,75 мм	
Вывод под пайку: диаметр сверления	$1,0^{+0,1}$ мм	

Данные о материалах:

Группа материалов:	I
Изоляционный материал	Полифталамид армированный стекловолокном 6.6 (PPA 6.6-GF)
Класс воспламеняемости по UL 94	V0
Нижняя/верхняя границы температуры	-60°C / +105°C
Материал зажимной пружины	Хромникелиевая пружинная сталь (CrNi)
Материал контактов	Электролитическая медь (E_{Cu})
Контактное покрытие	с лужением

Принадлежности, серия 2081 **Стр.**

Рабочие инструменты	526 – 528
Тестовый штекер	538

Клеммные колодки для печатных плат с нажимными кнопками

С угловыми выводами под пайку, расположенными в одну линию Шаг контактов 3,5 мм / 0,138 дюйма		С угловыми смещенными выводами под пайку Шаг контактов 3,5 мм / 0,138 дюйма		С прямыми смещенными выводами под пайку Шаг контактов 3,5 мм / 0,138 дюйма	
0,2 – 1,5 мм²	AWG 24 – 16	0,2 – 1,5 мм²	AWG 24 – 16	0,2 – 1,5 мм²	AWG 24 – 16
160 В / 2,5 кВ / 2, 17,5 А	300 В / 10 А	320 В / 4 кВ / 2, 17,5 А	300 В / 10 А	320 В / 4 кВ / 2, 17,5 А	300 В / 10 А







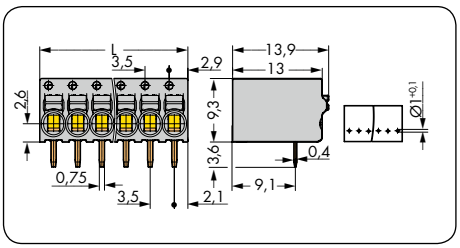

L = (кол-во полюсов x шаг контакта) - 0,7 мм

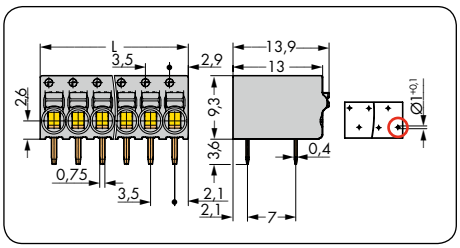

Первый вывод под пайку, спереди справа

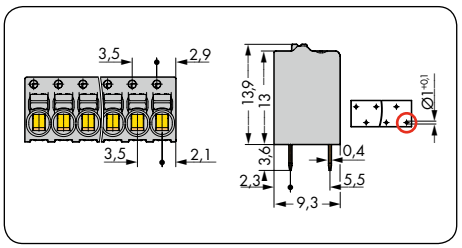

Первый вывод под пайку, спереди справа

№ пол.	Артикул	Упак. единица
Клеммная колодка с нажимными кнопками, с угловыми линейными выводами под пайку, серая		
2	**2081-1202**	
3	**2081-1203**	
4	**2081-1204**	
5	**2081-1205**	
6	**2081-1206**	
8	**2081-1208**	
12	**2081-1212**	

№ пол.	Артикул	Упак. единица
Клеммная колодка с нажимными кнопками, с угловыми смещенными выводами под пайку, серая		
2	**2081-1222**	
3	**2081-1223**	
4	**2081-1224**	
5	**2081-1225**	
6	**2081-1226**	
8	**2081-1228**	
12	**2081-1232**	

№ пол.	Артикул	Упак. единица
Клеммная колодка с нажимными кнопками, с прямыми смещенными выводами под пайку, серая		
2	**2081-1122**	
3	**2081-1123**	
4	**2081-1124**	
5	**2081-1125**	
6	**2081-1126**	
8	**2081-1128**	
12	**2081-1132**	

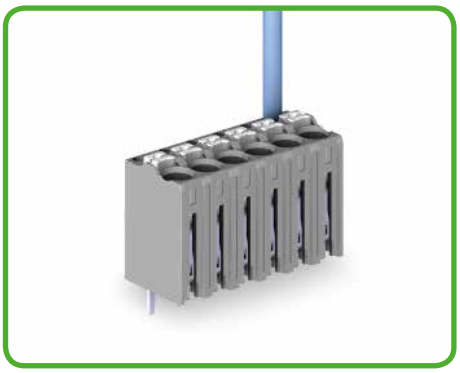

Тестирование с тестовым выводом Ø 1 мм

По вопросам другого количества полюсов обращайтесь к производителю.

Клеммные колодки для печатных плат с нажимными кнопками, THR (для пайки оплавлением припоя*), Шаг контактов 3,5 мм
Серия 2081

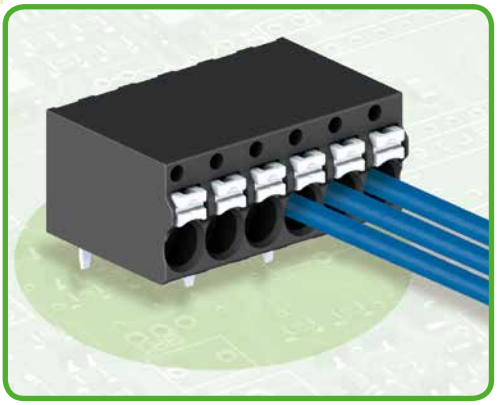

- Интеграция термоустойчивых клеммных колодок THR в процесс пайки оплавлением припоя при поверхностном монтаже
- Упаковка в ленте на бобине для автоматической сборки - по требованию заказчика.
- Простой монтаж одножильных проводников и многожильных проводников с наконечником путем вставки
- Удобное подсоединение/извлечение тонкожильных проводников при помощи нажимных кнопок
- Доступны исполнения со смещенными выводами под пайку для высоких напряжений

Техническая информация:

Шаг контактов	**Выводы под пайку в одну линию 3,5 мм / 0,138 дюйма**			**Выводы под пайку смещенные 3,5 мм / 0,138 дюйма**			
В соответствии с	**МЭК/EN 60664-1**			**МЭК/EN 60664-1**			
Категория перенапряжения	III	III	II	III	III	II	
Степень загрязнения	3	2	2	3	2	2	
Номинальное напряжение	160 В	160 В	320 В	250 В	320 В	630 В	
Номинальное импульсное напряжение	2,5 кВ	2,5 кВ	2,5 кВ	4 кВ	4 кВ	4 кВ	
Номинальный ток	17,5 А	17,5 А	17,5 А	17,5 А	17,5 А	17,5 А	
Одобрения в соответствии с	**UL/CSA****			**UL/CSA****			
Группа UL 1059	B	C	D	B	C	D	
Номинальное напряжение							
Номинальный ток UL							
Номинальный ток CSA							

Информация о проводнике и выводах под пайку:

Технология соединения	CAGE CLAMP®S	
Размер проводника: одножил.	0,2 – 1,5 мм²	
Размер проводника: тонкопров.	0,2 – 1,5 мм²	
Размер проводника: тонкопров.	0,75 мм²	(с изолированным наконечником)
Размер проводника: тонкопров.	1,0 мм²	(с неизолированным наконечником)
AWG:	24 – 16	
Длина снятия изоляции	8 – 9 мм	
Угол ввода проводника	0° / 90° к печатной плате	
Вывод под пайку: длина/ширина	2,4 мм / 0,4 x 0,75 мм	
Вывод под пайку: диаметр сверления	$1,0^{+0,1}$ мм	

Данные о материалах:

Группа материалов:	I
Изоляционный материал	Полифталамид армированный стекловолокном (PPA-GF)
Класс воспламеняемости по UL 94	V0
Нижняя/верхняя границы температуры	-60°C / +105°C
Материал зажимной пружины	Хромникелиевая пружинная сталь (CrNi)
Материал контактов	Электролитическая медь (E_{Cu})
Контактное покрытие	с лужением

Принадлежности, серия 2081 **Стр.**

Рабочие инструменты	526 – 528
Тестовый штекер	538

*Подробнее о пайке THR на странице 79 **Сертификат согласно UL/CSA на рассмотрении Сертиыикаты доступны на сайте: www.wago.com
Больше технических деталей в разделе 11

Клеммные колодки для печатных плат с нажимными кнопками

CAGE CLAMP®S

С угловыми выводами под пайку, расположенными в одну линию Шаг контактов 3,5 мм / 0,138 дюйма		С угловыми смещенными выводами под пайку Шаг контактов 3,5 мм / 0,138 дюйма		С прямыми смещенными выводами под пайку Шаг контактов 3,5 мм / 0,138 дюйма	
0,2 – 1,5 мм²	AWG 24 – 16	0,2 – 1,5 мм²	AWG 24 – 16	0,2 – 1,5 мм²	AWG 24 – 16
160 В / 2,5 кВ / 2, 17,5 А		320 В / 4 кВ / 2, 17,5 А		320 В / 4 кВ / 2, 17,5 А	







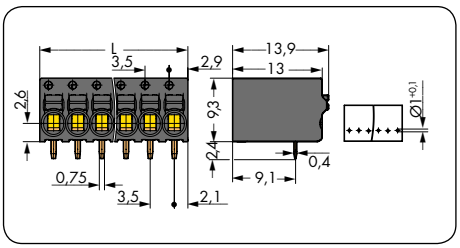

L = (кол-во полюсов x шаг контакта) - 0,7 мм

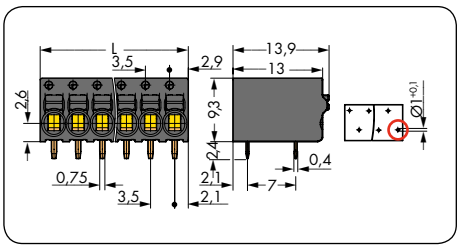

○ Первый вывод под пайку, спереди справа

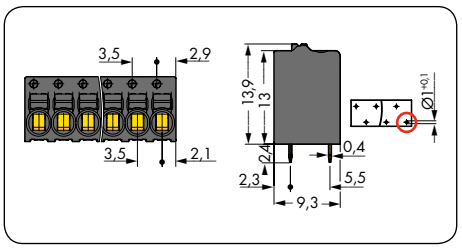

○ Первый вывод под пайку, спереди справа

№ пол.	Артикул	Упак. единица
Клеммная колодка с нажимными кнопками, с угловыми линейными выводами под пайку, черная		
2	**2081-1202/200-604**	
3	**2081-1203/200-604**	
4	**2081-1204/200-604**	
5	**2081-1205/200-604**	
6	**2081-1206/200-604**	
8	**2081-1208/200-604**	
12	**2081-1212/200-604**	

№ пол.	Артикул	Упак. единица
Клеммная колодка с нажимными кнопками, с угловыми смещенными выводами под пайку, черная		
2	**2081-1222/200-604**	
3	**2081-1223/200-604**	
4	**2081-1224/200-604**	
5	**2081-1225/200-604**	
6	**2081-1226/200-604**	
8	**2081-1228/200-604**	
12	**2081-1232/200-604**	

№ пол.	Артикул	Упак. единица
Клеммная колодка с нажимными кнопками, с прямыми смещенными выводами под пайку, черная		
2	**2081-1122/200-604**	
3	**2081-1123/200-604**	
4	**2081-1124/200-604**	
5	**2081-1125/200-604**	
6	**2081-1126/200-604**	
8	**2081-1128/200-604**	
12	**2081-1132/200-604**	

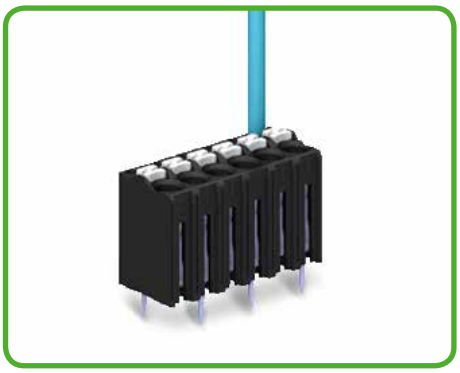

Тестирование с тестовым выводом Ø 1 мм

По вопросам другого количества полюсов обращайтесь к производителю.

Описание и использование
Серии 804 и 805

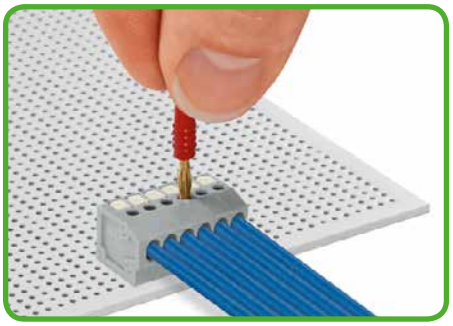

Тестирование при помощи тестового штекера Ø 2 мм, точечный контакт с токоведущей шиной.

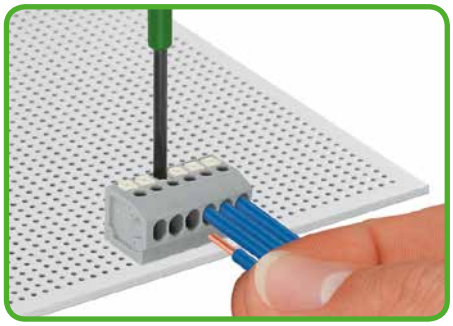

Подсоединение одножильных проводников простой вставкой в зажим. Вставка и извлечение тонкожильных проводников при помощи нажимных кнопок.



Разноцветные клеммные колодки по требованию заказчика.



Клеммные колодки с разделителями и расширенными вводами для проводников (шаг контактов 5 мм) по требованию заказчика.

Внутреннее объединение



Клеммные колодки серии 805 обеспечивают «внутреннее объединение», чтобы отвечать требованиям и не прокладывать заземляющий проводник над платой. Это позволяет объединять и маркировать клеммные колодки на заводе по требованию заказчика.

Серия 805

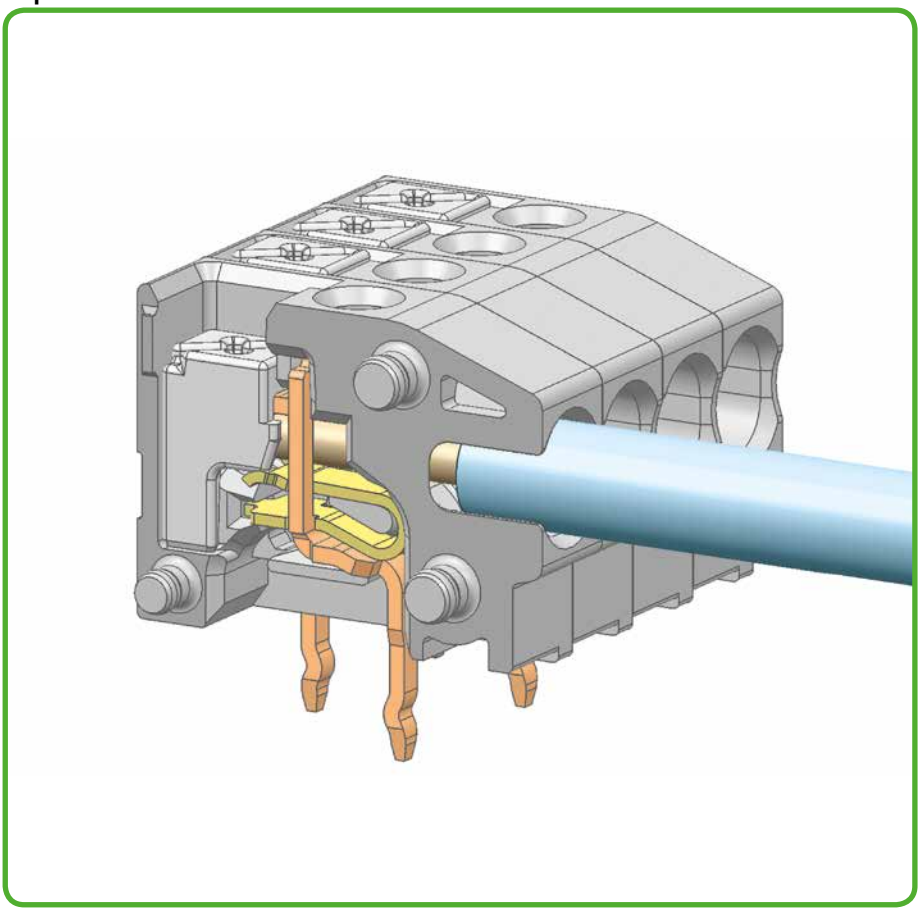

Зажимы CAGE CLAMP®S предназначен для следующих видов медных проводников:*



одножильные



многожильные



многожильные, в т. ч. с луженными жилам

* Для алюминиевых проводников см. примечания в разделе 11.

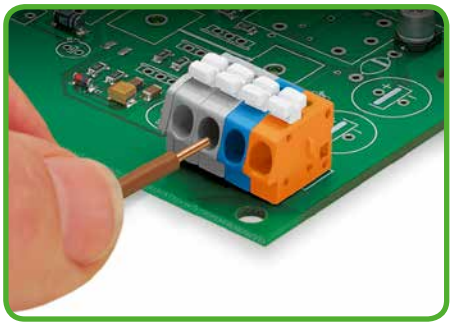

Вставка одножильного проводника: просто вставьте проводник до упора.

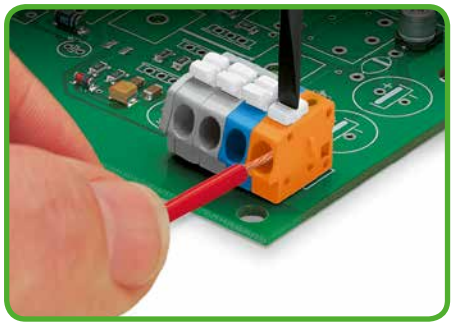

Вставка / извлечение тонкожильных проводников: Откройте зажим при помощи нажимной кнопки и вставьте зачищенный проводник до упора.

Тестирование

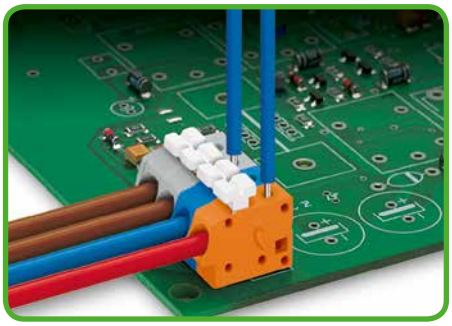

Тестирование при помощи тестовых выводов Ø 1 мм, точечный контакт с токоведущей шиной.

Серия 804

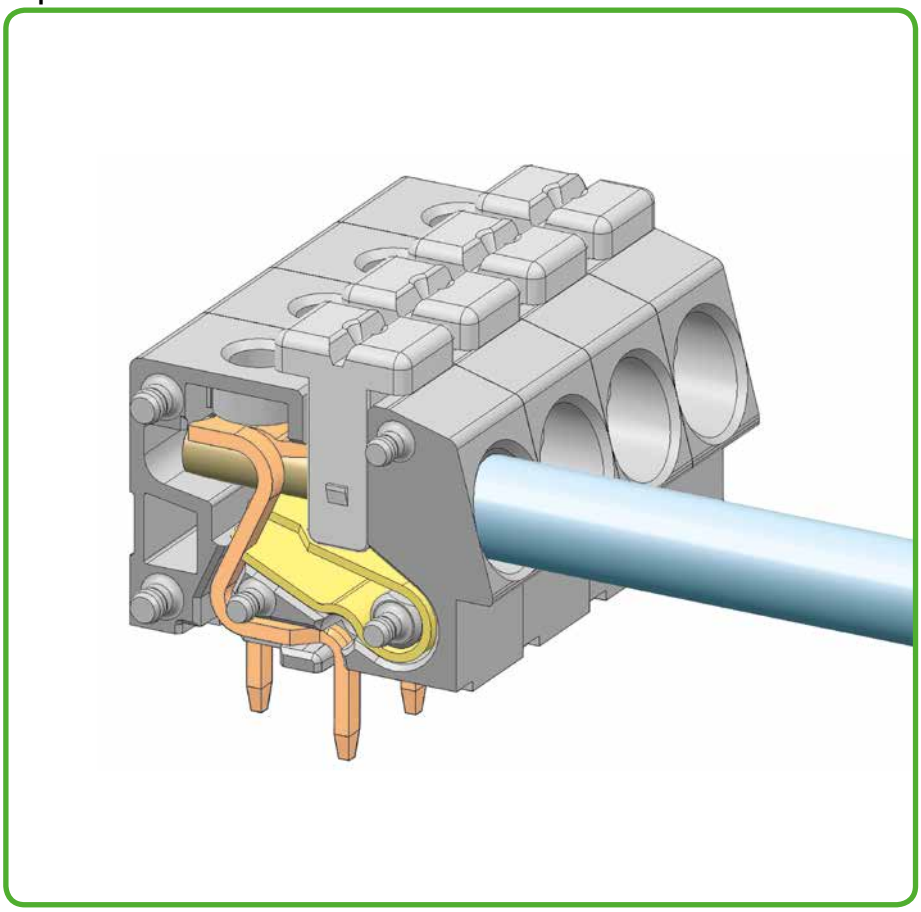

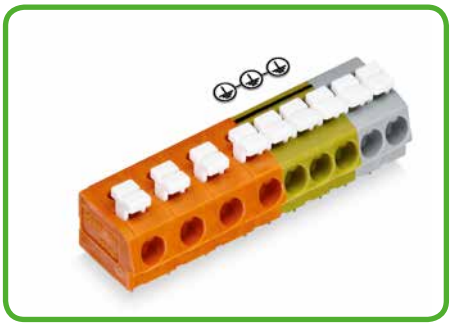

Клеммные колодки серии 804 обеспечивают «внутреннее объединение», чтобы отвечать требованиям и не прокладывать заземляющий проводник над платой. Это позволяет объединять и маркировать клеммные колодки на заводе по требованию заказчика.



Цвета

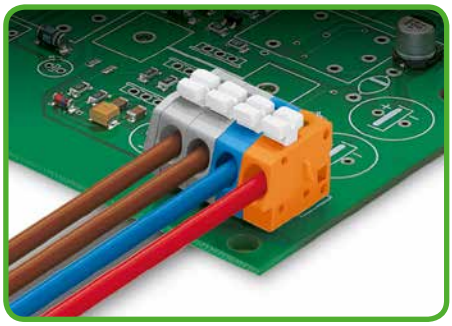

Разноцветные клеммные колодки по требованию заказчика.

Разделители

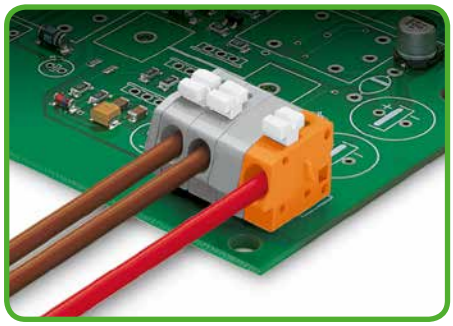

Клеммные колодки с разделителями по требованию заказчика.

Маркировка



Маркировка при помощи самоклеящихся маркировочных полосок или прямой заводской печати.



тонкопроволочные, с опрессованными жилами



тонкожильные с наконечником (с герметичной опрессовкой)



тонкожильные со штифтовым наконечником

Клеммные колодки для печатных плат с нажимными кнопками 1,5 мм²
Шаг контактов 3,5 мм
Серия 805

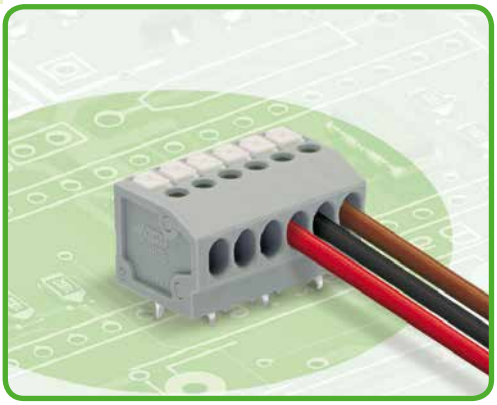

- Клеммные колодки с зажимами CAGE CLAMP®S, монтаж при помощи нажимных кнопок
- монтаж одножильных проводников и многожильных проводников с наконечниками путем вставки
- Нажимные кнопки, открывающие зажим с минимальными усилиями, для простого подключения / извлечения тонкожильных проводников
- Удобный монтаж без использования дополнительных инструментов
- Исполнения с тестовыми разъемами и разделителями и без них
- Доступны исполнения с индивидуальным внутренним объединением (заводская сборка), например, объединение с заземляющим проводом

Техническая информация:

Шаг контактов	**3,5 мм / 0,138 дюйма**		
В соответствии с	**МЭК/EN 60664-1**		
Категория перенапряжения	III	III	II
Степень загрязнения	3	2	2
Номинальное напряжение	320 В	320 В	630 В
Номинальное импульсное напряжение	4 кВ	4 кВ	4 кВ
Номинальный ток	17,5 А	17,5 А	17,5 А
Одобрения в соответствии с	**UL/CSA**		
Группа UL 1059	B	C	D
Номинальное напряжение	300 В	150 В	300 В
Номинальный ток UL	10 А	10 А	10 А
Номинальный ток CSA	–	–	–

Кривая допустимой токовой нагрузки

Шаг контактов: 3,5 мм / Размер проводника: 1,5 мм² «f-st»
На основании: EN 60512-5-2 / Коэффициент преобразователя: 1

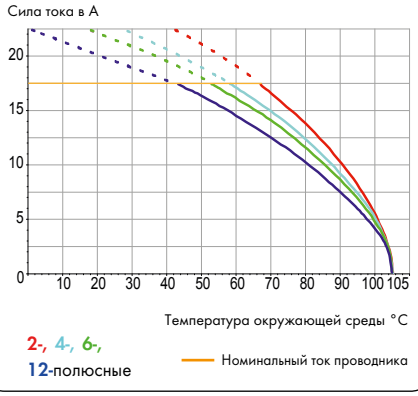

Информация о проводнике и выводах под пайку:

Технология соединения	CAGE CLAMP®S	
Размер проводника: одножил.	0,2 – 1,5 мм²	
Размер проводника: тонкопров.	0,2 – 1,5 мм²	
Размер проводника: тонкопров.	0,25 – 1 мм²	(с изолированным наконечником)
Размер проводника: тонкопров.	0,25 – 1 мм²	(с неизолированным наконечником)
AWG:	24 – 16	
Длина снятия изоляции	9 – 10 мм / 0,35 – 0,39 дюйма	
Угол ввода проводника	0° к печатной плате	
Вывод под пайку: длина/ширина	3,2 мм / 0,5 x 0,75 мм	
Вывод под пайку: диаметр сверления	$1,1^{+0,1}$ мм	

Данные о материалах:

Группа материалов:	I
Изоляционный материал	Полиамид 6.6 (PA 6.6)
Класс воспламеняемости по UL 94	V0
Нижняя/верхняя границы температуры	-60 °C / +105 °C
Материал зажимной пружины	Хромникелиевая пружинная сталь (CrNi)
Материал контактов	Электролитическая медь (E_{Cu})
Контактное покрытие	с лужением

Принадлежности, серия 805 **Стр.**

Маркировочные принадлежности	540 – 543
Рабочие инструменты	526 – 528
Тестовые штекеры	538

Клеммные колодки для печатных плат с нажимными кнопками 1,5 мм²

С тестовыми разъемами Шаг контактов 3,5 мм / 0,138 дюйма		Шаг контактов 3,5 мм / 0,138 дюйма		
0,2 – 1,5 мм²	AWG 24 – 16	0,2 – 1,5 мм²	AWG 24 – 16	
320 В / 4 кВ / 2, 17,5 А	300 В / 10 А	320 В / 4 кВ / 2, 17,5 А	300 В / 10 А	





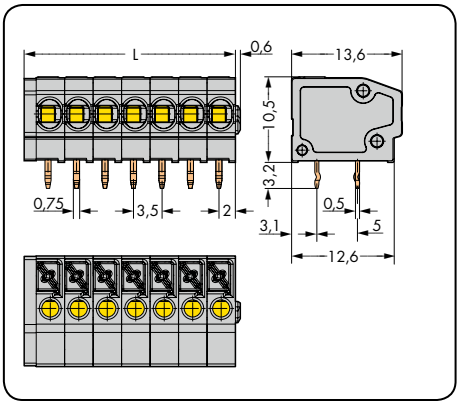

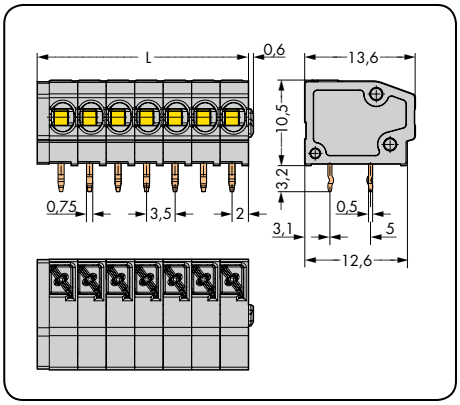

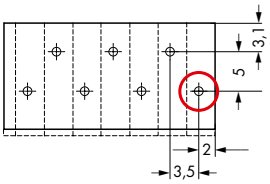

L = (кол-во полюсов x шаг контакта) + 1,5 мм
○ Первый вывод под пайку, спереди справа

№ пол.	Артикул	Упак. единица	№ пол.	Артикул	Упак. единица
Клеммная колодка с нажимными кнопками и тестовыми разъемами для тестового штекера Ø 2 мм, серая			**Клеммная колодка с нажимными кнопками,** серая		
2	**805-102**	580 (4 x 145)	2	**805-302**	580 (4 x 145)
3	**805-103**	420 (4 x 105)	3	**805-303**	420 (4 x 105)
4	**805-104**	320 (4 x 80)	4	**805-304**	320 (4 x 75)
5	**805-105**	260 (4 x 65)	5	**805-305**	260 (4 x 65)
6	**805-106**	220 (4 x 55)	6	**805-306**	220 (4 x 55)
7	**805-107**	180 (4 x 45)	7	**805-307**	180 (4 x 45)
8	**805-108**	160 (4 x 40)	8	**805-308**	160 (4 x 40)
9	**805-109**	140 (4 x 35)	9	**805-309**	140 (4 x 35)
10	**805-110**	120 (4 x 30)	10	**805-310**	120 (4 x 30)
11	**805-111**	100 (4 x 25)	11	**805-311**	100 (4 x 25)
12	**805-112**	100 (4 x 25)	12	**805-312**	100 (4 x 25)
13	**805-113**	100 (4 x 25)	13	**805-313**	100 (4 x 25)
14	**805-114**	100 (4 x 25)	14	**805-314**	100 (4 x 25)
15	**805-115**	80 (4 x 20)	15	**805-315**	80 (4 x 20)
16	**805-116**	80 (4 x 20)	16	**805-316**	80 (4 x 20)
17	**805-117**	80 (4 x 20)	17	**805-317**	80 (4 x 20)
18	**805-118**	60 (4 x 15)	18	**805-318**	60 (4 x 15)
19	**805-119**	60 (4 x 15)	19	**805-319**	60 (4 x 15)
20	**805-120**	60 (4 x 15)	20	**805-320**	60 (4 x 15)
21	**805-121**	60 (4 x 15)	21	**805-321**	60 (4 x 15)
22	**805-122**	60 (4 x 15)	22	**805-322**	60 (4 x 15)
23	**805-123**	60 (4 x 15)	23	**805-323**	60 (4 x 15)
24	**805-124**	40 (4 x 10)	24	**805-324**	40 (4 x 10)

Суффиксы артикулов для разноцветных клеммных колодок: (объем выпуска и цены зависят от количества заказа)

синие	**. . . /000-006**	**Пример заказа:**
оранжевые	**. . . /000-012**	Клеммная колодка, шаг контактов 3,5 мм, 6-полюсная, голубая: **805-106/000-006**

По вопросам другой длины, линейных выводов под пайку, цветов, разноцветных клеммных колодок или прямой печати обращайтесь к производителю.

Клеммные колодки для печатных плат с нажимными кнопками 2,5 мм²
Шаг контактов 5 мм, 7,5 мм
Серия 804

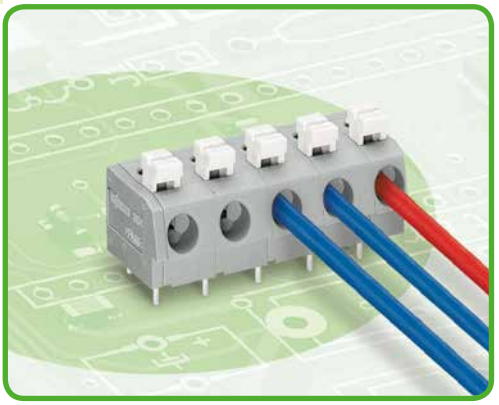

- Клеммные колодки с зажимами CAGE CLAMP®S, приводимыми в действие при помощи нажимных кнопок
- Монтаж одножильных проводников и многожильных проводников с наконечниками путем вставки
- К расширенному вводу проводника можно подсоединить проводники с сечением до AWG 12 с диаметром изоляции до 4,2 мм
- Клеммные колодки с разделителями для увеличения шага контактов
- Доступны исполнения с индивидуальным внутренним объединением (заводская сборка), например, объединение с заземляющим проводом

Техническая информация:

Шаг контактов	5 мм / 0,197 дюйма			7,5 мм / 0,295 дюйма			
В соответствии с	МЭК/EN 60664-1			МЭК/EN 60664-1			
Категория перенапряжения	III	III	II	III	III	II	
Степень загрязнения	3	2	2	3	2	2	
Номинальное напряжение	250 В	320 В	630 В	320 В	320 В	630 В	
Номинальное импульсное напряжение	4 кВ	4 кВ	4 кВ	4 кВ	4 кВ	4 кВ	
Номинальный ток	24 А	24 А	24 А	24 А	24 А	24 А	
Одобрения в соответствии с	UL/CSA			UL/CSA			
Группа UL 1059	B	C	D	B	C	D	
Номинальное напряжение	300 В	–	300 В	300 В	–	300 В	
Номинальный ток UL	10 А	–	10 А	10 А	–	10 А	
Номинальный ток CSA	10 А	–	10 А	10 А	–	10 А	

Кривая допустимой токовой нагрузки

Шаг контактов: 5 мм / Размер проводника: 2,5 мм² «f-st»
На основании: EN 60512-5-2 / Коэффициент преобразователя: 1

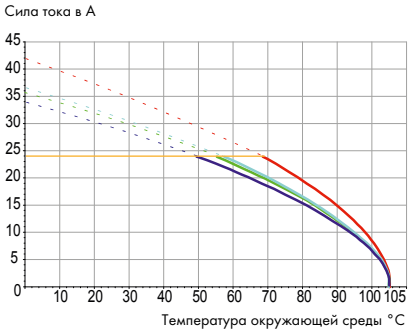

Информация о проводнике и выводах под пайку:

Технология соединения	CAGE CLAMP®S	
Размер проводника: одножил.	0,25 – 2,5 мм²	
Размер проводника: тонкопров.	0,25 – 2,5 мм²	
Размер проводника: тонкопров.	0,25 – 1,5 мм²	(с изолированным наконечником)
Размер проводника: тонкопров.	0,25 – 2,5 мм²	(с неизолированным наконечником)
AWG:	22 – 12	
Длина снятия изоляции	10 – 11 мм / 0,39 – 0,43 дюйма	
Угол ввода проводника	0° к печатной плате	
Вывод под пайку: длина/ширина	3,6 мм / 0,8 x 0,6 мм	
Вывод под пайку: диаметр сверления	$1,1^{+0,1}$ мм	

Данные о материалах:

Группа материалов:	I
Изоляционный материал	Полиамид 6.6 (PA 6.6)
Класс воспламеняемости по UL 94	V0
Нижняя/верхняя границы температуры	-60°C / +105°C
Материал зажимной пружины	Хромникелиевая пружинная сталь (CrNi)
Материал контактов	Электролитическая медь (E_{Cu})
Контактное покрытие	с лужением

Принадлежности, серия 804 **Стр.**

Маркировочные принадлежности	540 – 543
Рабочие инструменты	526 – 528
Тестовый штекер	538

Клеммные колодки для печатных плат с нажимными кнопками 2,5 мм²

Шаг контактов 5 мм / 0,197 дюйма		Шаг контактов 7,5 мм / 0,295 дюйма		
0,25 – 2,5 мм²	AWG 22 – 12	0,25 – 2,5 мм²	AWG 22 – 12	
320 В / 4 кВ / 2, 24 А	300 В / 10 А	320 В / 4 кВ / 2, 24 А	300 В / 10 А	





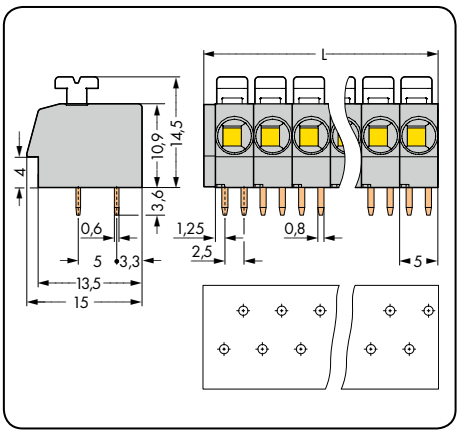

L = (кол-во полюсов x шаг контакта) + 1,5 мм

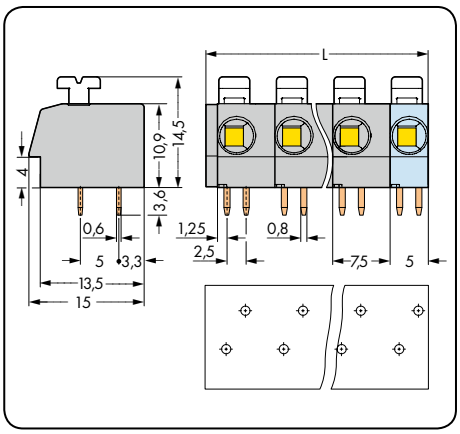

L = (кол-во полюсов – 1) x шаг контактов + 5 мм + 1,5 мм

№ пол.	Артикул	Упак. единица	№ пол.	Артикул	Упак. единица
Клеммная колодка с нажимными кнопками 2 смещенных вывода под пайку/полюс, серая			**Клеммная колодка с нажимными кнопками 2 смещенных вывода под пайку/полюс,** серая		
2	**804-102**	420 (4 x 105)	2	**804-302**	340 (4 x 85)
3	**804-103**	300 (4 x 75)	3	**804-303**	220 (4 x 55)
4	**804-104**	220 (4 x 55)	4	**804-304**	160 (4 x 40)
5	**804-105**	180 (4 x 45)	5	**804-305**	120 (4 x 30)
6	**804-106**	140 (4 x 35)	6	**804-306**	100 (4 x 25)
7	**804-107**	120 (4 x 30)	7	**804-307**	80 (4 x 20)
8	**804-108**	100 (4 x 25)	8	**804-308**	80 (4 x 20)
9	**804-109**	100 (4 x 25)	9	**804-309**	60 (4 x 15)
10	**804-110**	80 (4 x 20)	10	**804-310**	60 (4 x 15)
11	**804-111**	80 (4 x 20)	11	**804-311**	60 (4 x 15)
12	**804-112**	80 (4 x 20)	12	**804-312**	40 (4 x 10)
13	**804-113**	60 (4 x 15)			
14	**804-114**	60 (4 x 15)			
15	**804-115**	60 (4 x 15)			
16	**804-116**	60 (4 x 15)			

Суффиксы артикулов для разноцветных клеммных колодок: (объем выпуска и цены зависят от количества заказа)

красные	...-.../000-005	**Пример заказа:**
1 синие	...-.../000-006	Клеммная колодка, шаг контактов 5 мм
оранжевые	...-.../000-012	8-полюсные, оранжевые: **804-108/000-012**
светло-зеленые	...-.../000-017	
розовые	...-.../000-051	
1 Подходит для исполнений Ex i		

По вопросам другой длины, цветов, разноцветных клеммных колодок, прямой маркировки или исполнений с шагом контактов 10 мм и разделителями обращайтесь к производителю.

Модульные клеммы и клеммные колодки для печатных плат 1,5 мм²
Шаг контактов 3,81 мм
Серия 235

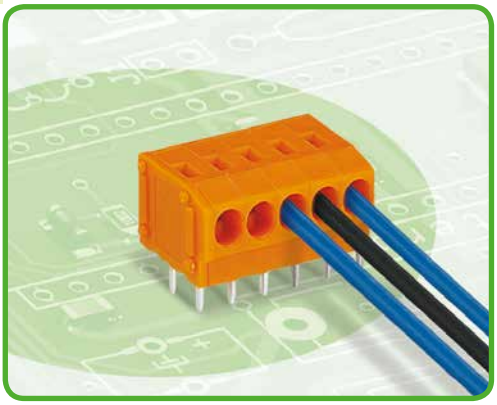

- Низкопрофильные клеммные колодки с зажимом PUSH WIRE®, монтаж при помощи отвертки
- Подключение одножильных проводников путем вставки.
- Двойные выводы под для высокого уровня механической стабильности
- Удаление проводника при помощи отвертки (2,5 мм x 0,4 мм)
- Для серии 235 с нажимными кнопками, см. стр. 133

Техническая информация:

Шаг контактов	**3,81 мм / 0,15 дюйма**		
В соответствии с	**МЭК/EN 60664-1**		
Категория перенапряжения	III	III	II
Степень загрязнения	3	2	2
Номинальное напряжение	200 В	320 В	500 В
Номинальное импульсное напряжение	4 кВ	4 кВ	4 кВ
Номинальный ток	17,5 А	17,5 А	17,5 А
Одобрения в соответствии с	**UL/CSA**		
Группа UL 1059	B	C	D
Номинальное напряжение	300 В	–	300 В
Номинальный ток UL	10 А	–	10 А
Номинальный ток CSA	10 А	–	–

Кривая допустимой токовой нагрузки

Шаг контактов: 3,81 мм / Размер проводника: 1,5 мм² «sol.»
На основании: EN 60512-5-2 / Коэффициент преобразователя: 1

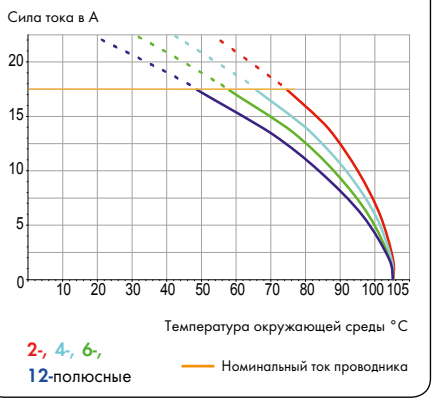

Информация о проводнике и выводах под пайку:

Технология соединения	PUSH WIRE®
Размер проводника: одножил.	0,5 – 1,5 мм²
Размер проводника: тонкопров.	0,25 – 0,75 мм² (с изолированным наконечником)
Размер проводника: тонкопров.	0,25 – 0,75 мм² (с неизолированным наконечником)
AWG	20 – 16 «sol.»
Длина снятия изоляции	9 – 10 мм / 0,35 – 0,39 дюйма
Угол ввода проводника	0° к печатной плате
Вывод под пайку: длина/ширина	3,6 мм / 0,8 x 0,4 мм
Вывод под пайку: диаметр сверления	$1,0^{+0,1}$ мм

Данные о материалах:

Группа материалов:	I
Изоляционный материал	Полиамид 6.6 (PA 6.6)
Класс воспламеняемости по UL 94	V0
Нижняя/верхняя границы температуры	-60°C / +105°C
Материал зажимной пружины	Хромникелиевая пружинная сталь (CrNi)
Материал контактов	Электролитическая медь (E_{Cu})
Контактное покрытие	с лужением

Принадлежности, серия 235 **Стр.**

Маркировочные принадлежности	540 – 543
Рабочие инструменты	526 – 528

Модульные клеммы и клеммные колодки для печатных плат 1,5 мм²

Шаг контактов 3,81 мм / 0,15 дюйма		Шаг контактов 3,81 мм / 0,15 дюйма		Порядок работы
0,5 – 1,5 мм² «sol.» 320 В / 4 кВ / 2, 17,5 А	AWG 20 – 16 «sol.» 300 В / 10 А	0,5 – 1,5 мм² «sol.» 320 В / 4 кВ / 2, 17,5 А	AWG 20 – 16 «sol.» 300 В / 10 А	



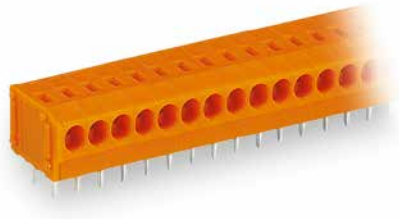

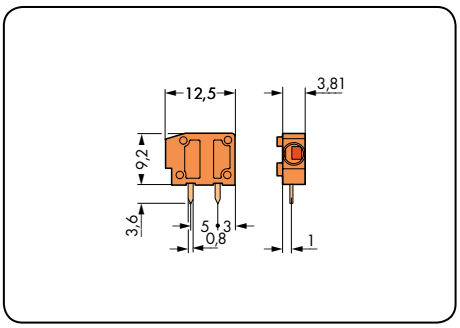

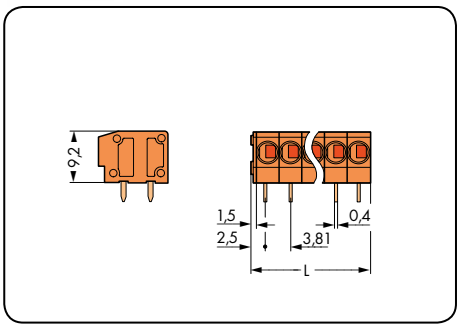

L = (кол-во полюсов x шаг контакта) - 1,5 мм

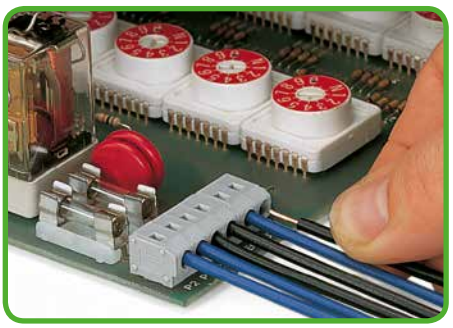

Подключение одножильных проводников путем вставки.

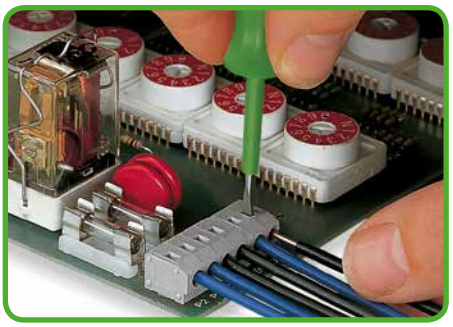

Извлечение проводника при помощи отвертки 2,5 мм x 0,4 мм.

Цвет	Артикул	Упак. единица
Модульная клемма, **2 вывода под пайку/полюс,** оранжевая		
оранжевые	**235-101/330-000**	800 (8 x 100)

№ пол.	Артикул	Упак. единица
Клеммная колодка, **2 вывода под пайку/полюс,** оранжевая		
2	**235-102/330-000**	520 (4 x 130)
3	**235-103/330-000**	360 (4 x 90)
4	**235-104/330-000**	280 (4 x 70)
5	**235-105/330-000**	220 (4 x 55)
6	**235-106/330-000**	180 (4 x 45)
7	**235-107/330-000**	160 (4 x 40)
8	**235-108/330-000**	140 (4 x 35)
9	**235-109/330-000**	120 (4 x 30)
10	**235-110/330-000**	120 (4 x 30)
12	**235-112/330-000**	100 (4 x 25)
16	**235-116/330-000**	60 (4 x 15)
24	**235-124/330-000**	40 (4 x 10)
36	**235-136/330-000**	20 (4 x 5)
48	**235-148/330-000**	20 (4 x 5)

Принадлежности	Артикул	Упак. единица
Разделитель для двойного увеличения шага контактов, оранжевый		
	**235-316**	100
Торцевая пластина, защелкивающаяся, толщина 1 мм, оранжевая		
	**235-600**	100

По вопросам другой длины, цветов, разноцветных клеммных колодок или прямой маркировки обращайтесь к производителю.

Модульные клеммы для печатных плат 2,5 мм²
Шаг контактов 5/5,08 мм, 7,5/7,62 мм, 10/10,16 мм
Серия 235

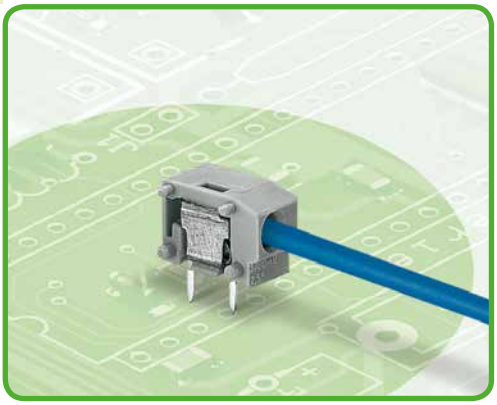

- Низкопрофильные модульные клеммы с зажимом PUSH WIRE®, приводимым в действие при помощи отвертки для индивидуальной сборки клеммных колодок
- Подключение одножильных проводников путем вставки.
- Двойные выводы под пайку для высокого уровня механической стабильности
- Установите шаг контактов в мм или дюймах, сжав клеммные колодки либо раздвинув их
- Исполнения с тестовыми разъемами можно найти на сайте www.wago.com
- Подробнее о серии 235 с нажимными кнопками на стр. 137

Техническая информация:

Шаг контактов	5 - 5,08 мм / 0,2 дюйма			7,5/7,62 мм 0,3 дюйма			10 - 10,16 мм / 0,4 дюйма		
В соответствии с	МЭК/EN 60664-1			МЭК/EN 60664-1			МЭК/EN 60664-1		
Категория перенапряжения	III	III	II	III	III	II	III	III	II
Степень загрязнения	3	2	2	3	2	2	3	2	2
Номинальное напряжение	250 В	320 В	630 В	400 В	630 В	1000 В	630 В	1000 В	1000 В
Номинальное импульсное напряжение	4 кВ	4 кВ	4 кВ	6 кВ	6 кВ	6 кВ	8 кВ	8 кВ	8 кВ
Номинальный ток	24 А	24 А	24 А	24 А	24 А	24 А	24 А	24 А	24 А
Одобрения в соответствии с	UL/CSA			UL/CSA			UL/CSA		
Группа UL 1059	B	C	D	B	C	D	B	C	D
Номинальное напряжение	300 В	–	300 В	300 В	–	300 В	300 В	–	300 В
Номинальный ток UL	10 А	–	10 А	10 А	–	10 А	10 А	–	10 А
Номинальный ток CSA	15 А	–	–	15 А	–	–	15 А	–	–

Кривая допустимой токовой нагрузки

Шаг контактов: 5 мм / Размер проводника: 2,5 мм² «sol.»
На основании: EN 60512-5-2 / Коэффициент преобразователя: 1

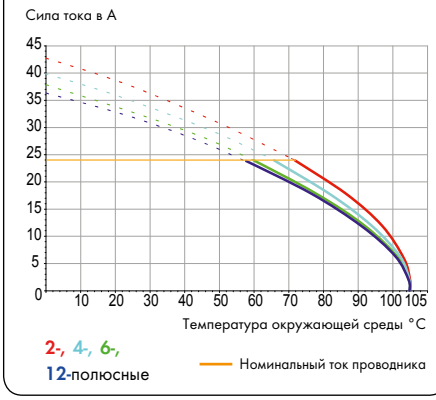

Информация о проводнике и выводах под пайку:

Технология соединения	PUSH WIRE®
Размер проводника: одножил.	0,5 – 2,5 мм²
Размер проводника: тонкопров.	0,25 – 1,5 мм² (с изолированным наконечником)
Размер проводника: тонкопров.	0,25 – 1,5 мм² (с неизолированным наконечником)
AWG	20 – 14 «sol.»
Длина снятия изоляции	9 – 10 мм / 0,35 – 0,39 дюйма
Угол ввода проводника	0° к печатной плате
Вывод под пайку: длина/ширина	3,6 мм / 0,8 x 0,4 мм
Вывод под пайку: диаметр сверления	$1^{+0,1}$ мм

Данные о материалах:

Группа материалов:	I
Изоляционный материал	Полиамид 6.6 (PA 6.6)
Класс воспламеняемости по UL 94	V0
Нижняя/верхняя границы температуры	-60°C / +105°C
Материал зажимной пружины	Хромникелиевая пружинная сталь (CrNi)
Материал контактов	Электролитическая медь (E_{Cu})
Контактное покрытие	с лужением

Принадлежности, серия 235 **Стр.**

Маркировочные принадлежности	540 – 543
Рабочие инструменты	526 – 528

Модульные клеммы для печатных плат 2,5 мм²

Шаг контактов 5/5,08 мм / 0,2 дюйма		Шаг контактов 7,5/7,62 мм / 0,3 дюйма		Шаг контактов 10/10,16 мм / 0,4 дюйма	
0,5 – 2,5 мм² «sol.»	AWG 20 – 14 «sol.»	0,5 – 2,5 мм² «sol.»	AWG 20 – 14 «sol.»	0,5 – 2,5 мм² «sol.»	AWG 20 – 14 «sol.»
320 В / 4 кВ / 2, 24 А	300 В / 10 А	630 В / 6 кВ / 2, 24 А	300 В / 10 А	1000 В / 8 кВ / 2, 24 А	300 В / 10 А







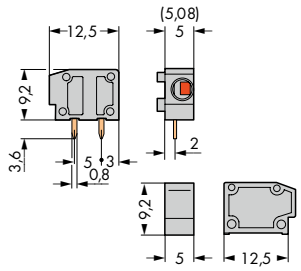

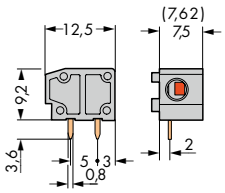

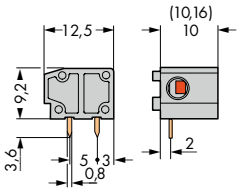

Цвет	Артикул	Упак. единица
Модульные клеммы, 2 вывода под пайку/полюс		
серые	**235-401**	800 (8 x 100)
темно-серые	**235-742**	800 (8 x 100)
светло-серые	**235-743**	800 (8 x 100)
синие	**235-744**	800 (8 x 100)
оранжевые	**235-746**	800 (8 x 100)
светло-зеленые	**235-747**	800 (8 x 100)

Цвет	Артикул	Упак. единица
Модульные клеммы, 2 вывода под пайку/полюс		
серые	**235-501**	600 (6 x 100)
темно-серые	**235-752**	600 (6 x 100)
светло-серые	**235-753**	600 (6 x 100)
синие	**235-754**	600 (6 x 100)
оранжевые	**235-756**	600 (6 x 100)
светло-зеленые	**235-757**	600 (6 x 100)
Подходит для исполнений Ex i		

Цвет	Артикул	Упак. единица
Модульные клеммы, 2 вывода под пайку/полюс		
серые	**235-801**	400 (4 x 100)
темно-серые	**235-762**	400 (4 x 100)
светло-серые	**235-763**	400 (4 x 100)
синие	**235-764**	400 (4 x 100)
оранжевые	**235-766**	400 (4 x 100)
светло-зеленые	**235-767**	400 (4 x 100)
Подходит для исполнений Ex i		

Принадлежности	Артикул	Упак. единица
Разделитель для модульных клемм для увеличения шага контактов вдвое, серый		
	**235-701**	100

Торцевые пластины для модульных клемм, серия 235, защелкивающиеся, толщиной 1 мм / 0,039 дюйма



Цвет	Артикул	Упак. единица
серые	**235-100**	100
темно-серые	**235-200**	100
светло-серые	**235-300**	100
синие	**235-400**	100
черные	**235-500**	100
желтые	**235-550**	100
оранжевые	**235-600**	100
фиолетовые	**235-650**	100
светло-зеленые	**235-700**	100
красные	**235-800**	100
белые	**235-850**	100

Другие цвета — по запросу

Клеммные колодки для печатных плат 2,5 мм²
Шаг контактов 5/5,08 мм, 7,5/7,62 мм, 10/10,16 мм
Серия 235

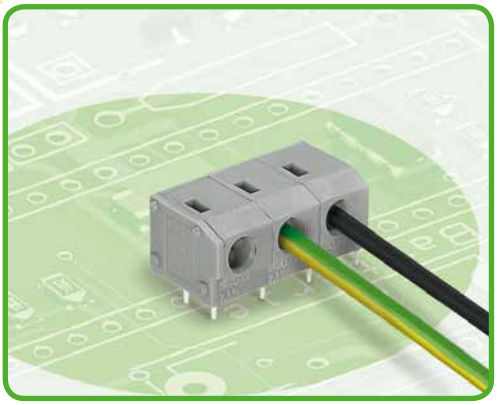

- Низкопрофильные клеммные колодки с зажимом PUSH WIRE®, приводимым в действие отверткой
- Подключение одножильных проводников путем вставки.
- Двойные выводы под пайку для высокого уровня механической стабильности
- Установите шаг контактов в мм или дюймах, сжав клеммные колодки либо раздвинув их
- Исполнения с тестовыми разъемами можно найти на сайте www.wago.com
- Подробнее о серии 235 с нажимными кнопками на стр. 139

Техническая информация:

Шаг контактов	5 - 5,08 мм / 0,2 дюйма			7,5/7,62 мм 0,3 дюйма			10 - 10,16 мм / 0,4 дюйма		
В соответствии с	МЭК/EN 60664-1			МЭК/EN 60664-1			МЭК/EN 60664-1		
Категория перенапряжения	III	III	II	III	III	II	III	III	II
Степень загрязнения	3	2	2	3	2	2	3	2	2
Номинальное напряжение	250 В	320 В	630 В	400 В	630 В	1000 В	630 В	1000 В	1000 В
Номинальное импульсное напряжение	4 кВ	4 кВ	4 кВ	6 кВ	6 кВ	6 кВ	8 кВ	8 кВ	8 кВ
Номинальный ток	24 А	24 А	24 А	24 А	24 А	24 А	24 А	24 А	24 А
Одобрения в соответствии с	UL/CSA			UL/CSA			UL/CSA		
Группа UL 1059	B	C	D	B	C	D	B	C	D
Номинальное напряжение	300 В	–	300 В	300 В	–	300 В	300 В	–	300 В
Номинальный ток UL	10 А	–	10 А	10 А	–	10 А	10 А	–	10 А
Номинальный ток CSA	15 А	–	–	15 А	–	–	15 А	–	–

Кривая допустимой токовой нагрузки

Шаг контактов: 5 мм / Размер проводника: 2,5 мм² «sol.»
На основании: EN 60512-5-2 / Коэффициент преобразователя: 1

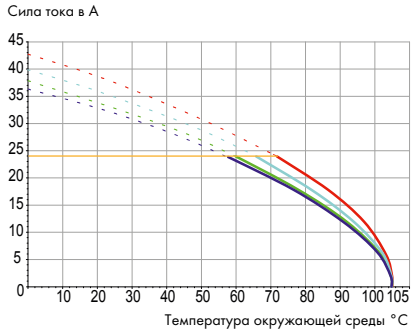

Информация о проводнике и выводах под пайку:

Технология соединения	PUSH WIRE®
Размер проводника: одножил.	0,5 – 2,5 мм²
Размер проводника: тонкопров.	0,25 – 1,5 мм² (с изолированным наконечником)
Размер проводника: тонкопров.	0,25 – 1,5 мм² (с неизолированным наконечником)
AWG	20 – 14 «sol.»
Длина снятия изоляции	9 – 10 мм / 0,35 – 0,39 дюйма
Угол ввода проводника	0° к печатной плате
Вывод под пайку: длина/ширина	3,6 мм / 0,8 x 0,4 мм
Вывод под пайку: диаметр сверления	$1^{+0,1}$ мм

Данные о материалах:

Группа материалов:	I
Изоляционный материал	Полиамид 6.6 (PA 6.6)
Класс воспламеняемости по UL 94	V0
Нижняя/верхняя границы температуры	-60°C / +105°C
Материал зажимной пружины	Хромникелиевая пружинная сталь (CrNi)
Материал контактов	Электролитическая медь (E_{Cu})
Контактное покрытие	с лужением

Принадлежности, серия 235 **Стр.**

Маркировочные принадлежности	540 – 543
Рабочие инструменты	526 – 528

Клеммные колодки для печатных плат 2,5 мм²

Шаг контактов 5/5,08 мм / 0,2 дюйма		Шаг контактов 7,5/7,62 мм / 0,3 дюйма		Шаг контактов 10/10,16 мм / 0,4 дюйма	
0,5 – 2,5 мм² «sol.»	AWG 20 – 14 «sol.»	0,5 – 2,5 мм² «sol.»	AWG 20 – 14 «sol.»	0,5 – 2,5 мм² «sol.»	AWG 20 – 14 «sol.»
320 В / 4 кВ / 2, 24 А	300 В / 10 А	630 В / 6 кВ / 2, 24 А	300 В / 10 А	1000 В / 8 кВ / 2, 24 А	300 В / 10 А

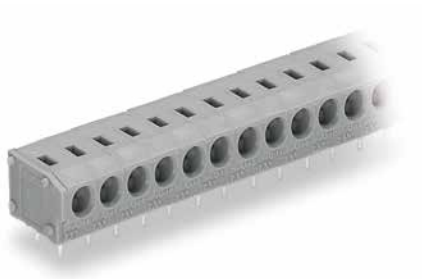





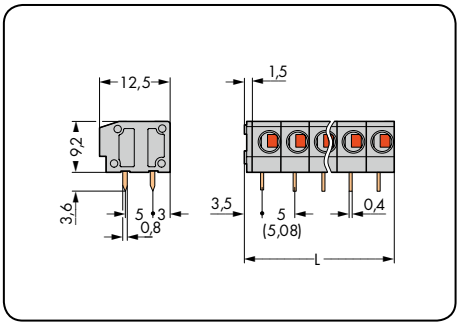

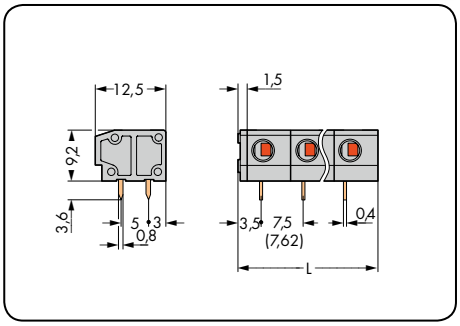

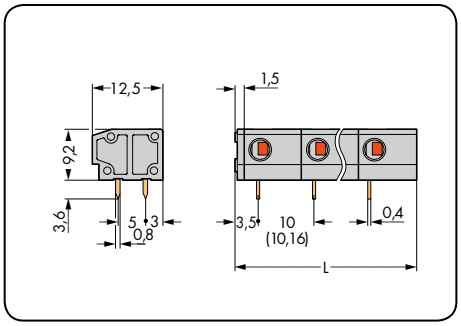

L = (кол-во полюсов x шаг контакта) - 1,5 мм

№ пол.	Артикул	Упак. единица
Клеммная колодка, 2 вывода под пайку/полюс, серая		
2	**235-402**	420 (4 x 105)
3	**235-403**	280 (4 x 70)
4	**235-404**	220 (4 x 55)
5	**235-405**	180 (4 x 45)
6	**235-406**	140 (4 x 35)
7	**235-407**	120 (4 x 30)
8	**235-408**	100 (4 x 25)
9	**235-409**	100 (4 x 25)
10	**235-410**	80 (4 x 20)
12	**235-412**	60 (4 x 15)
16	**235-416**	60 (4 x 15)
24	**235-424**	40 (4 x 10)
36	**235-436**	20 (4 x 5)
48	**235-448**	20 (4 x 5)

№ пол.	Артикул	Упак. единица
Клеммная колодка, 2 вывода под пайку/полюс, серая		
2	**235-502**	280 (4 x 70)
3	**235-503**	200 (4 x 50)
4	**235-504**	140 (4 x 35)
5	**235-505**	120 (4 x 30)
6	**235-506**	100 (4 x 25)
7	**235-507**	80 (4 x 20)
8	**235-508**	60 (4 x 15)
9	**235-509**	60 (4 x 15)
10	**235-510**	60 (4 x 15)
12	**235-512**	40 (4 x 10)
16	**235-516**	40 (4 x 10)
24	**235-524**	20 (4 x 5)

№ пол.	Артикул	Упак. единица
Клеммная колодка, 2 вывода под пайку/полюс, серая		
2	**235-802**	220 (4 x 55)
3	**235-803**	140 (4 x 35)
4	**235-804**	120 (4 x 30)
5	**235-805**	80 (4 x 20)
6	**235-806**	80 (4 x 20)
7	**235-807**	60 (4 x 15)
8	**235-808**	40 (4 x 10)
9	**235-809**	40 (4 x 10)
10	**235-810**	40 (4 x 10)
12	**235-812**	40 (4 x 10)
16	**235-816**	20 (4 x 5)
24	**235-824**	20 (4 x 5)

Суффиксы артикулов для разноцветных клеммных колодок:
(Объем выпуска и цены зависят от количества заказа)

1	синие	**...-.../000-006**
	темно-серые	**...-.../000-008**
	светло-серые	**...-.../000-009**
	оранжевые	**...-.../000-012**
	светло-зеленые	**...-.../000-017**

Пример заказа:
Клеммная колодка, шаг контактов 7,5/7,62 мм
16-полюсные, голубые: **235-516/000-006**

1 Подходит для применения в зонах Ex i (касается только шага контактов 7,5/7,62 мм и 10/10,16 мм)

По вопросам другой длины, цветов, разноцветных клеммных колодок или прямой маркировки обращайтесь к производителю.

2-проводные модульные клеммы для печатных плат 0,75 мм²
Шаг контактов 5/5,08 мм, 7,5/7,62 мм, 10/10,16 мм
Серия 235

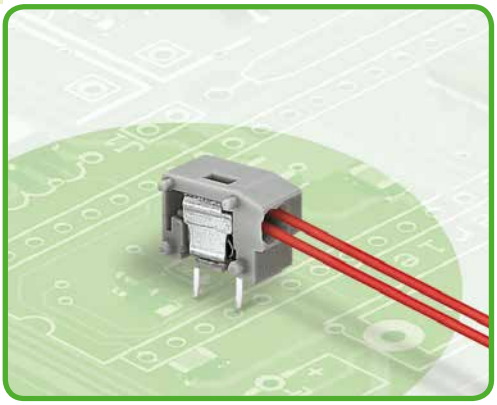

- Низкопрофильные модульные клеммы с зажимом PUSH WIRE®, приводимым в действие при помощи отвертки для индивидуальной сборки клеммных колодок
- Двухпроводниковое соединение для распределения питания и сигналов – идеально для одножильных, стандартных сигнальных линий – подходит для монтажа посредством простой вставки проводника
- Двойные выводы под пайку для высокого уровня механической стабильности
- Сочетается со всеми модульными клеммами серии 235
- Установите шаг контактов в мм или дюймах, сжав клеммные колодки либо раздвинув их
- Подробнее о серии 235 с нажимными кнопками на стр. 179

Техническая информация:

Шаг контактов	**5 - 5,08 мм / 0,2 дюйма**			**7,5/7,62 мм 0,3 дюйма**			**10 - 10,16 мм / 0,4 дюйма**		
В соответствии с	**МЭК/EN 60664-1**			**МЭК/EN 60664-1**			**МЭК/EN 60664-1**		
Категория перенапряжения	III	III	II	III	III	II	III	III	II
Степень загрязнения	3	2	2	3	2	2	3	2	2
Номинальное напряжение	250 В	320 В	630 В	400 В	630 В	1000 В	630 В	1000 В	1000 В
Номинальное импульсное напряжение	4 кВ	4 кВ	4 кВ	6 кВ	6 кВ	6 кВ	8 кВ	8 кВ	8 кВ
Номинальный ток	10 А	10 А	10 А	10 А	10 А	10 А	10 А	10 А	10 А
Одобрения в соответствии с	**UL/CSA**			**UL/CSA**			**UL/CSA**		
Группа UL 1059	B	C	D	B	C	D	B	C	D
Номинальное напряжение	300 В	–	300 В	300 В	–	300 В	300 В	–	300 В
Номинальный ток UL	10 А	–	10 А	10 А	–	10 А	10 А	–	10 А
Номинальный ток CSA	10 А	–	–	10 А	–	–	10 А	–	–

Информация о проводнике и выводах под пайку:

Технология соединения	PUSH WIRE®
Размер проводника: одножил.	2 x 0,25 – 0,75 мм²
Размер проводника: тонкопров.	2 x 0,25 – 0,34 мм² (с неизолированным наконечником)
AWG	24 – 18 «sol.»
Длина снятия изоляции	9 – 10 мм / 0,35 – 0,39 дюйма
Угол ввода проводника	0° к печатной плате
Вывод под пайку: длина/ширина	3,6 мм / 0,8 x 0,4 мм
Вывод под пайку: диаметр сверления	$1^{\pm 0,1}$ мм

Данные о материалах:

Группа материалов:	I
Изоляционный материал	Полиамид 6.6 (PA 6.6)
Класс воспламеняемости по UL 94	V0
Нижняя/верхняя границы температуры	-60°C / +105°C
Материал зажимной пружины	Хромникелиевая пружинная сталь (CrNi)
Материал контактов	Электролитическая медь (E_{Cu})
Контактное покрытие	с лужением

Принадлежности, серия 235 **Стр.**

Маркировочные принадлежности	540 – 543
Рабочие инструменты	526 – 528

2-проводные модульные клеммы для печатных плат 0,75 мм²

PUSH WIRE®

Шаг контактов 5/5,08 мм / 0,2 дюйма		Шаг контактов 7,5/7,62 мм / 0,3 дюйма		Шаг контактов 10/10,16 мм / 0,4 дюйма	
2 x 0,25 - 0,75 мм², одножил.	2 x AWG 24 - 18 «sol.»	2 x 0,25 - 0,75 мм², одножил.	2 x AWG 24 - 18 «sol.»	2 x 0,25 - 0,75 мм², одножил.	2 x AWG 24 - 18 «sol.»
320 В / 4 кВ / 2, 10 А	300 В / 10 А	630 В / 6 кВ / 2, 10 А	300 В / 10 А	1000 В / 8 кВ / 2, 10 А	300 В / 10 А







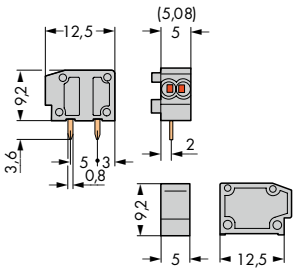

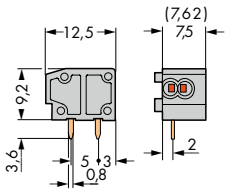

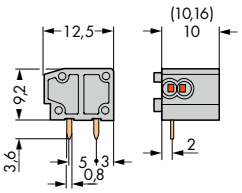

Цвет	Артикул	Упак. единица
2-проводные модульные клеммы, 2 вывода под пайку / полюс		
серые	**235-711**	800 (8 x 100)
темно-серые	**235-712**	800 (8 x 100)
светло-серые	**235-713**	800 (8 x 100)
синие	**235-714**	800 (8 x 100)
оранжевые	**235-716**	800 (8 x 100)
светло-зеленые	**235-717**	800 (8 x 100)

Цвет	Артикул	Упак. единица
2-проводные модульные клеммы, 2 вывода под пайку / полюс		
серые	**235-551**	600 (6 x 100)
темно-серые	**235-722**	600 (6 x 100)
светло-серые	**235-723**	600 (6 x 100)
1 синие	**235-724**	600 (6 x 100)
оранжевые	**235-726**	600 (6 x 100)
светло-зеленые	**235-727**	600 (6 x 100)
1 Подходит для исполнений Ex i		

Цвет	Артикул	Упак. единица
2-проводные модульные клеммы, 2 вывода под пайку / полюс		
серые	**235-851**	400 (4 x 100)
темно-серые	**235-732**	400 (4 x 100)
светло-серые	**235-733**	400 (4 x 100)
1 синие	**235-734**	400 (4 x 100)
оранжевые	**235-736**	400 (4 x 100)
светло-зеленые	**235-737**	400 (4 x 100)
1 Подходит для исполнений Ex i		

Принадлежности	Артикул	Упак. единица
Разделитель для увеличения шага контактов вдвое, серый		
	**235-701**	100

Торцевые пластины для серии 235

защелкивающиеся,
толщина 1 мм/0,039 дюйма



Цвет	Артикул	Упак. единица
серые	**235-100**	100
темно-серые	**235-200**	100
светло-серые	**235-300**	100
синие	**235-400**	100
оранжевые	**235-600**	100
светло-зеленые	**235-700**	100

Другие цвета — по запросу

2-проводные клеммные колодки 0,75 мм²
Шаг контактов 5/5,08 мм, 7,5/7,62 мм, 10/10,16 мм
Серия 235

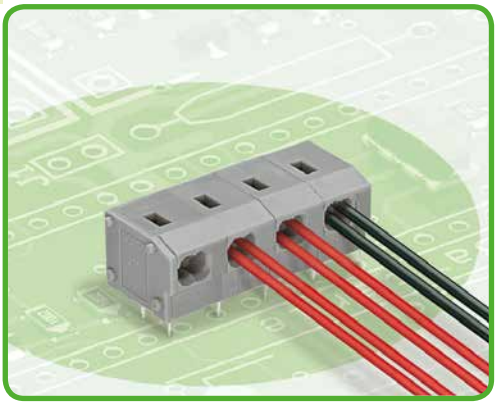

- Низкопрофильные клеммные колодки с зажимом PUSH WIRE®, приводимым в действие отверткой
- Двухпроводниковое соединение для распределения питания и сигналов – идеально для одножильных, стандартных сигнальных линий – подходит для монтажа посредством простой вставки проводника
- Установите шаг контактов в мм или дюймах, сжав клеммные колодки либо раздвинув их
- Исполнения с тестовыми разъемами можно найти на сайте www.wago.com
- Подробнее о серии 235 с нажимными кнопками на стр. 181

Техническая информация:

Шаг контактов	**5 - 5,08 мм / 0,2 дюйма**			**7,5/7,62 мм 0,3 дюйма**			**10 - 10,16 мм / 0,4 дюйма**		
В соответствии с	**МЭК/EN 60664-1**			**МЭК/EN 60664-1**			**МЭК/EN 60664-1**		
Категория перенапряжения	III	III	II	III	III	II	III	III	II
Степень загрязнения	3	2	2	3	2	2	3	2	2
Номинальное напряжение	250 В	320 В	630 В	400 В	630 В	1000 В	630 В	1000 В	1000 В
Номинальное импульсное напряжение	4 кВ	4 кВ	4 кВ	6 кВ	6 кВ	6 кВ	8 кВ	8 кВ	8 кВ
Номинальный ток	10 А	10 А	10 А	10 А	10 А	10 А	10 А	10 А	10 А
Одобрения в соответствии с	**UL/CSA**			**UL/CSA**			**UL/CSA**		
Группа UL 1059	B	C	D	B	C	D	B	C	D
Номинальное напряжение	300 В	–	300 В	300 В	–	300 В	300 В	–	300 В
Номинальный ток UL	10 А	–	10 А	10 А	–	10 А	10 А	–	10 А
Номинальный ток CSA	10 А	–	–	10 А	–	–	10 А	–	–

Информация о проводнике и выводах под пайку:

Технология соединения	PUSH WIRE®
Размер проводника: одножил.	2 x 0,25 – 0,75 мм²
Размер проводника: тонкопров.	2 x 0,25 – 0,34 мм² (с неизолированным наконечником)
AWG	24 – 18 «sol.»
Длина снятия изоляции	9 – 10 мм / 0,35 – 0,39 дюйма
Угол ввода проводника	0° к печатной плате
Вывод под пайку: длина/ширина	3,6 мм / 0,8 x 0,4 мм
Вывод под пайку: диаметр сверления	$1^{+0,1}$ мм

Данные о материалах:

Группа материалов:	I
Изоляционный материал	Полиамид 6.6 (PA 6.6)
Класс воспламеняемости по UL 94	V0
Нижняя/верхняя границы температуры	-60°C / +105°C
Материал зажимной пружины	Хромникелиевая пружинная сталь (CrNi)
Материал контактов	Электролитическая медь (E_{Cu})
Контактное покрытие	с лужением

Принадлежности, серия 235 **Стр.**

Маркировочные принадлежности	540 – 543
Рабочие инструменты	526 – 528

2-проводные клеммные колодки 0,75 мм²

Шаг контактов 5/5,08 мм / 0,2 дюйма		Шаг контактов 7,5/7,62 мм / 0,3 дюйма		Шаг контактов 10/10,16 мм / 0,4 дюйма	
2 x 0,25 - 0,75 мм², одножил.	2 x AWG 24 – 18 «sol.»	2 x 0,25 - 0,75 мм², одножил.	2 x AWG 24 – 18 «sol.»	2 x 0,25 - 0,75 мм², одножил.	2 x AWG 24 – 18 «sol.»
320 В / 4 кВ / 2, 10 А	300 В / 10 А	630 В / 6 кВ / 2, 10 А	300 В / 10 А	1000 В / 8 кВ / 2, 10 А	300 В / 10 А

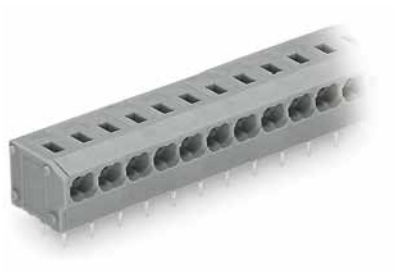



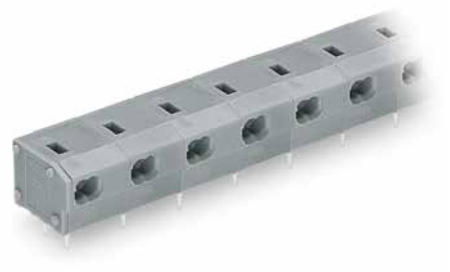

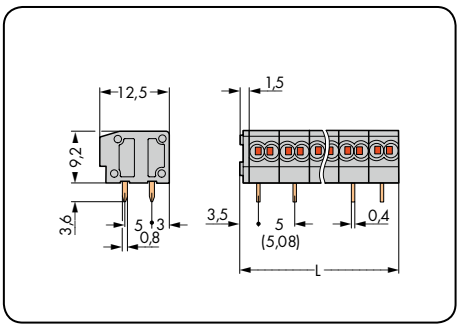

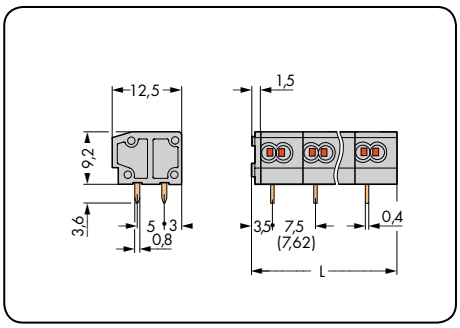

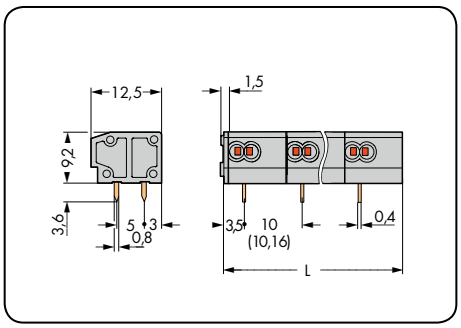

L = (кол-во полюсов x шаг контакта) - 1,5 мм

№ пол.	Артикул	Упак. единица	№ пол.	Артикул	Упак. единица	№ пол.	Артикул	Упак. единица
2-проводная клеммная колодка, 2 вывода под пайку/полюс, серые			**2-проводная клеммная колодка, 2 вывода под пайку/полюс,** серые			**2-проводная клеммная колодка, 2 вывода под пайку/полюс,** серые		
2	**235-452**	420 (4 x 105)	2	**235-552**	280 (4 x 70)	2	**235-852**	220 (4 x 55)
3	**235-453**	280 (4 x 70)	3	**235-553**	200 (4 x 50)	3	**235-853**	140 (4 x 35)
4	**235-454**	220 (4 x 55)	4	**235-554**	140 (4 x 35)	4	**235-854**	120 (4 x 30)
5	**235-455**	180 (4 x 45)	5	**235-555**	120 (4 x 30)	5	**235-855**	80 (4 x 20)
6	**235-456**	140 (4 x 35)	6	**235-556**	100 (4 x 25)	6	**235-856**	80 (4 x 20)
7	**235-457**	120 (4 x 30)	7	**235-557**	80 (4 x 20)	7	**235-857**	60 (4 x 15)
8	**235-458**	100 (4 x 25)	8	**235-558**	60 (4 x 15)	8	**235-858**	40 (4 x 10)
9	**235-459**	100 (4 x 25)	9	**235-559**	60 (4 x 15)	9	**235-859**	40 (4 x 10)
10	**235-460**	80 (4 x 20)	10	**235-560**	60 (4 x 15)	10	**235-860**	40 (4 x 10)
12	**235-462**	60 (4 x 15)	12	**235-562**	40 (4 x 10)	12	**235-862**	40 (4 x 10)
16	**235-466**	60 (4 x 15)	16	**235-566**	40 (4 x 10)	16	**235-866**	20 (4 x 5)
24	**235-474**	40 (4 x 10)	24	**235-574**	20 (4 x 5)	24	**235-874**	20 (4 x 5)
36	**235-486**	20 (4 x 5)						
48	**235-498**	20 (4 x 5)						

Суффиксы артикулов для разноцветных клеммных колодок:
(Объем выпуска и цены зависят от количества заказа)

1 синие	...-.../000-006	**Пример заказа:**
темно-серые	...-.../000-008	2-проводная клеммная колодка, шаг контактов 7,5/7,62 мм
светло-серые	...-.../000-009	16-полюсные, голубые: **235-566/000-006**
оранжевые	...-.../000-012	
светло-зеленые	...-.../000-017	

1 Подходит для применения в зонах Ex i (касается только шага контактов 7,5/7,62 мм и 10/10,16 мм)

По вопросам другой длины, цветов, разноцветных клеммных колодок или прямой маркировки обращайтесь к производителю.

Описание и порядок работы
Серия 254

Соединение PUSH WIRE®

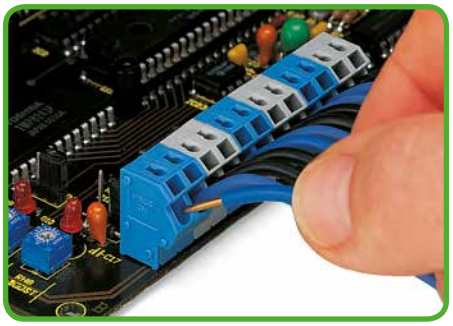

Монтаж одножильного проводника путем вставки в зажим.

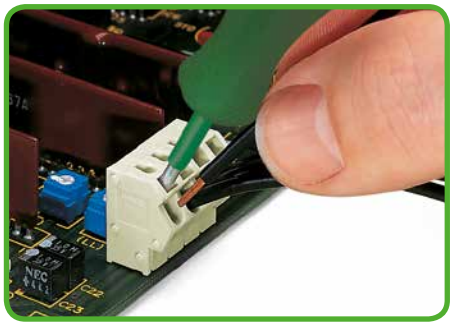

Вставка проводника с опрессованными жилами при помощи отвертки.

Маркировка

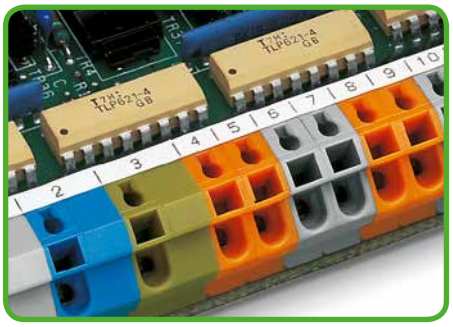

Маркировка при помощи самоклеящихся полосок ...

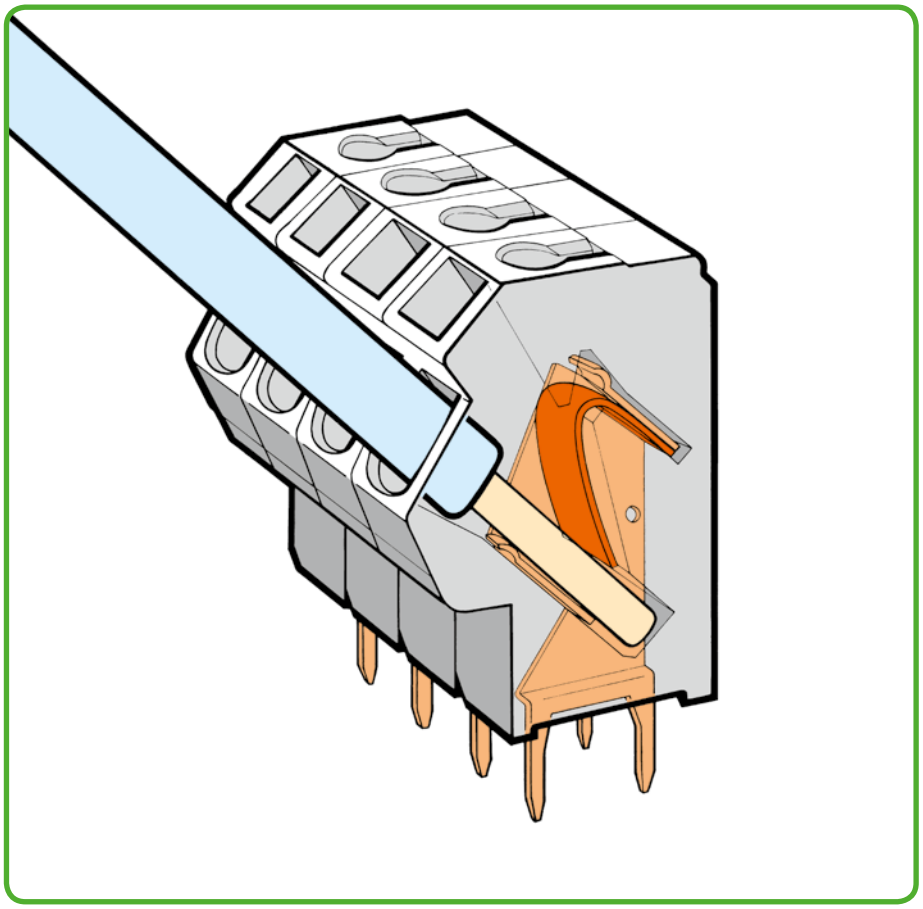

Маркировка

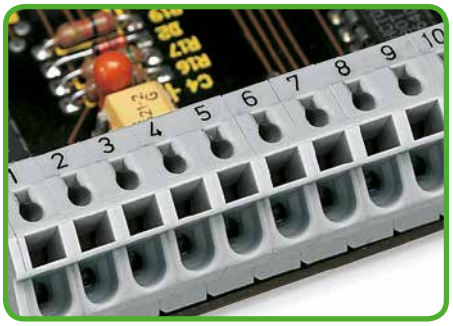

... или прямой заводской печати.

Применение

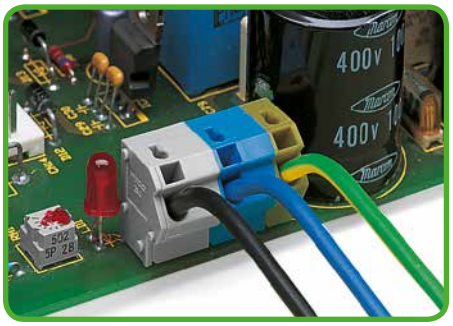

Пример применения: клеммная колодка для монтажного соединения.

Формирование смешанных клеммных колодок

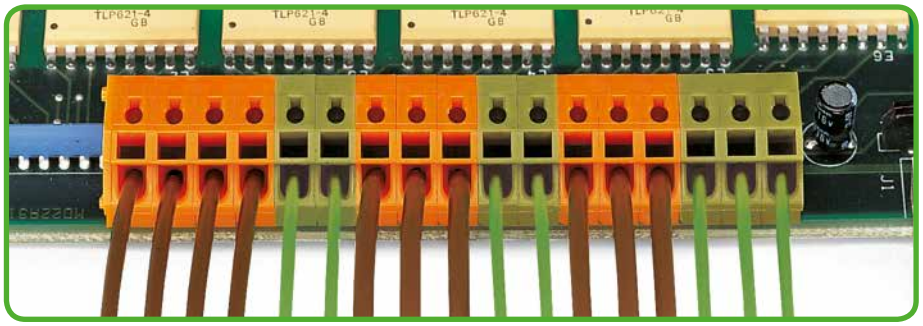

Формирование клеммных колодок с разноцветными корпусами.

Зажим PUSH WIRE® предназначен для следующих видов медных проводников:*



одножильные



тонкожильные, 8 мм с опрессованными жилами

* Для алюминиевых проводников см. примечания в разделе 11.



Извлечение проводника.

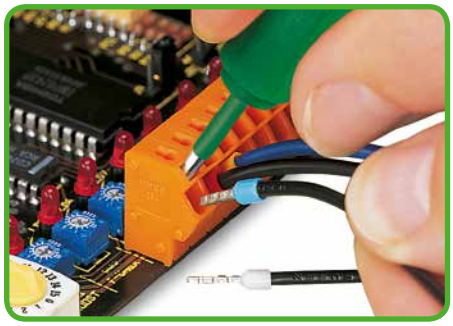

Вставка/удаление проводника с наконечником.

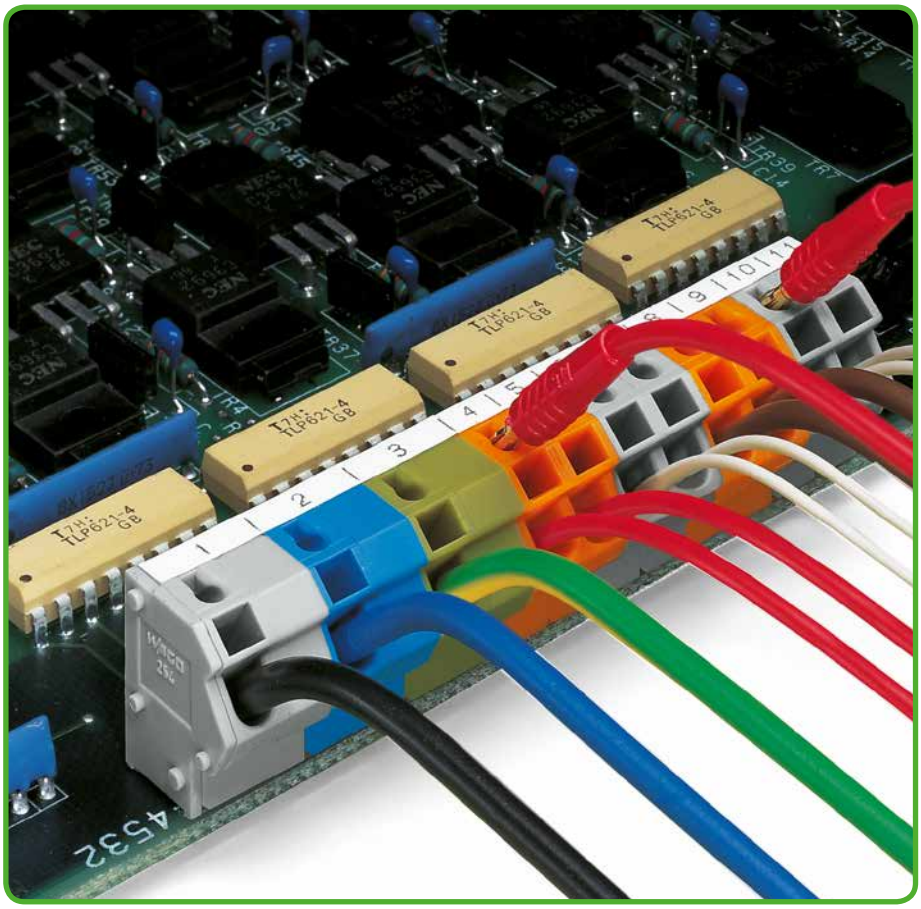

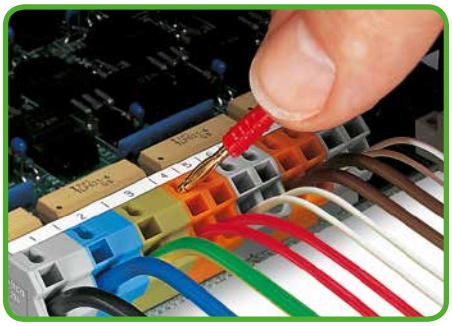

Тестирование при помощи тестового штекера Ø 2 мм.

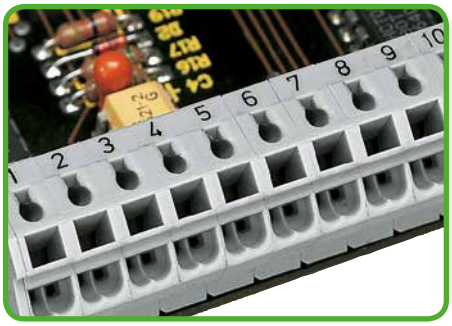

Также доступны в исполнении с 2 проводниками – подробнее на www.wago.com.

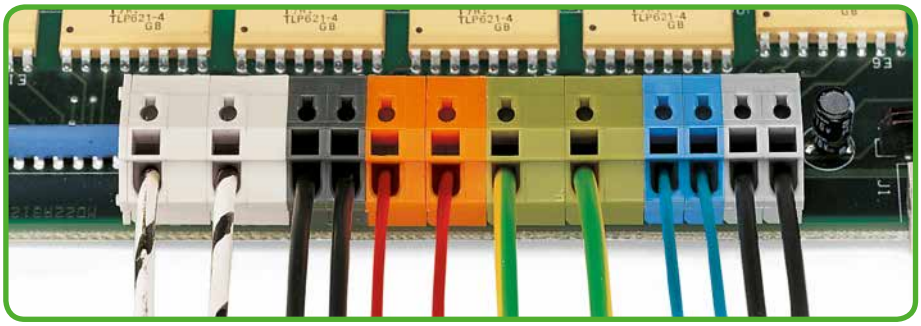

Формирование клеммных колодок с разноцветными корпусами и разными шагами контактов.



тонкожильные
с наконечником
(с герметичной опрессовкой)



тонкожильные
со штифтовым наконечником
(с герметичной опрессовкой)

Модульные клеммы для печатных плат 2,5 мм²
Шаг контактов 5/5,08 мм, 7,5/7,62 мм, 10/10,16 мм
Серия 254

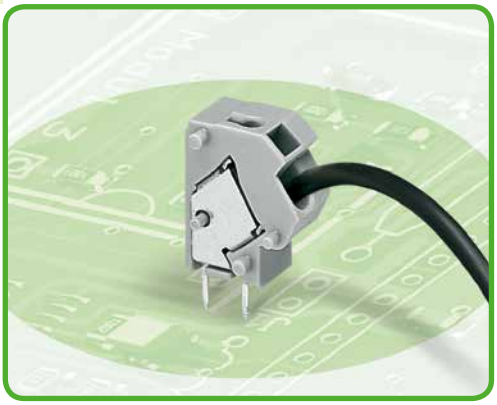

- Модульные клеммы с зажимом PUSH WIRE®, приводимым в действие при помощи отвертки для индивидуальной сборки клеммных колодок
- Зажим одножильных проводников и тонкожильных проводников с наконечником путем вставки
- Тестовый разъем для тестового штекера Ø 2 мм
- Экономит место на печатной плате, всего 8,9 мм глубиной
- Подробнее о 2-проводном исполнении на сайте www.wago.com

Техническая информация:

Шаг контактов	5 - 5,08 мм / 0,2 дюйма			7,5/7,62 мм 0,3 дюйма			10 - 10,16 мм / 0,4 дюйма		
В соответствии с	МЭК/EN 60664-1			МЭК/EN 60664-1			МЭК/EN 60664-1		
Категория перенапряжения	III	III	II	III	III	II	III	III	II
Степень загрязнения	3	2	2	3	2	2	3	2	2
Номинальное напряжение	320 В	320 В	630 В	500 В	630 В	1000 В	630 В	1000 В	1000 В
Номинальное импульсное напряжение	4 кВ	4 кВ	4 кВ	6 кВ	6 кВ	6 кВ	8 кВ	8 кВ	8 кВ
Номинальный ток	24 А	24 А	24 А	24 А	24 А	24 А	24 А	24 А	24 А
Одобрения в соответствии с	UL/CSA			UL/CSA			UL/CSA		
Группа UL 1059	B	C	D	B	C	D	B	C	D
Номинальное напряжение	300 В	–	300 В	300 В	–	300 В	300 В	–	300 В
Номинальный ток UL	10 А	–	10 А	10 А	–	10 А	10 А	–	10 А
Номинальный ток CSA	10 А	–	10 А	10 А	–	10 А	10 А	–	10 А

Кривая допустимой токовой нагрузки

Шаг контактов: 5 мм / Размер проводника: 2,5 мм² «sol.»
На основании: EN 60512-5-2 / Коэффициент преобразователя: 1

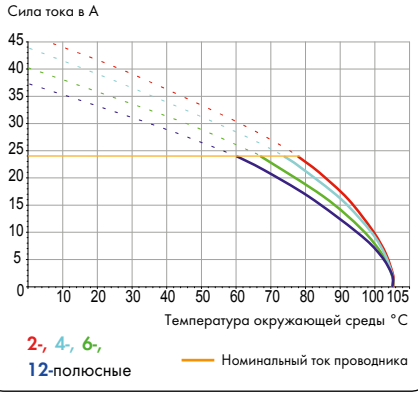

Информация о проводнике и выводах под пайку:

Технология соединения	PUSH WIRE®	
Размер проводника: одножил.	0,5 – 2,5 мм²	
Размер проводника: тонкопров.	0,5 – 1,5 мм²	(с изолированным наконечником)
Размер проводника: тонкопров.	0,5 – 1,5 мм²	(с неизолированным наконечником)
AWG	20 – 12 «sol.»	(12: THHN, THWN)
Длина снятия изоляции	10 – 12 мм / 0,39 – 0,47 дюйма	
Угол ввода проводника	45° к печатной плате	
Вывод под пайку: длина/ширина	4 мм / 0,5 x 0,75 мм	
Вывод под пайку: диаметр сверления	$1,1^{+0,1}$ мм	

Данные о материалах:

Группа материалов:	I
Изоляционный материал	Полиамид 6.6 (PA 6.6)
Класс воспламеняемости по UL 94	V0
Нижняя/верхняя границы температуры	-60°C / +105°C
Материал зажимной пружины	Хромникелиевая пружинная сталь (CrNi)
Материал контактов	Электролитическая медь (E_{Cu})
Контактное покрытие	с лужением

Принадлежности, серия 254 **Стр.**

Маркировочные принадлежности	540 – 543
Рабочие инструменты	526 – 528
Тестовый штекер	538

Модульные клеммы для печатных плат 2,5 мм²

Шаг контактов 5/5,08 мм / 0,2 дюйма		Шаг контактов 7,5/7,62 мм / 0,3 дюйма		Шаг контактов 10/10,16 мм / 0,4 дюйма	
0,5 – 2,5 мм² «sol.»	AWG 20 – 12 «sol.»	0,5 – 2,5 мм² «sol.»	AWG 20 – 12 «sol.»	0,5 – 2,5 мм² «sol.»	AWG 20 – 12 «sol.»
320 В / 4 кВ / 2, 24 А	300 В / 10 А	630 В / 6 кВ / 2, 24 А	300 В / 10 А	1000 В / 8 кВ / 2, 24 А	300 В / 10 А







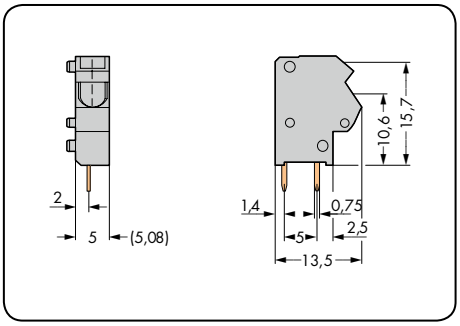

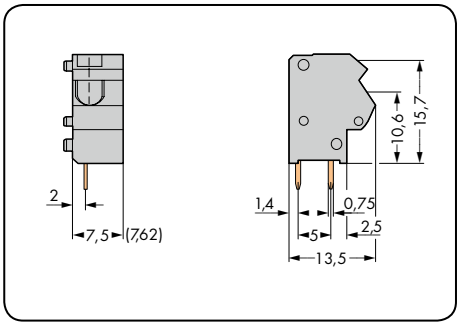

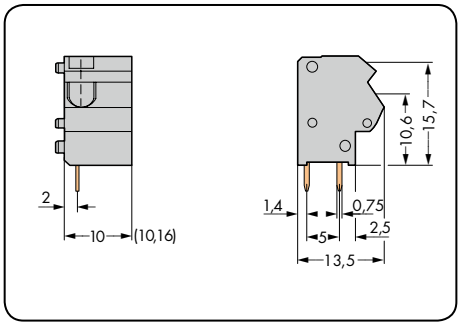

Цвет	Артикул	Упак. единица
Модульные клеммы, 2 вывода под пайку/полюс		
серые	**254-451**	500 (5 x 100)
темно-серые	**254-842**	500 (5 x 100)
светло-серые	**254-843**	500 (5 x 100)
синие	**254-844**	500 (5 x 100)
оранжевые	**254-846**	500 (5 x 100)
светло-зеленые	**254-847**	500 (5 x 100)

Цвет	Артикул	Упак. единица
Модульные клеммы, 2 вывода под пайку/полюс		
серые	**254-551**	400 (4 x 100)
темно-серые	**254-852**	400 (4 x 100)
светло-серые	**254-853**	400 (4 x 100)
1 синие	**254-854**	400 (4 x 100)
оранжевые	**254-856**	400 (4 x 100)
светло-зеленые	**254-857**	400 (4 x 100)
1 Подходит для исполнений Ex i		

Цвет	Артикул	Упак. единица
Модульные клеммы, 2 вывода под пайку/полюс		
серые	**254-651**	300 (3 x 100)
темно-серые	**254-862**	300 (3 x 100)
светло-серые	**254-863**	300 (3 x 100)
1 синие	**254-864**	300 (3 x 100)
оранжевые	**254-866**	300 (3 x 100)
светло-зеленые	**254-867**	300 (3 x 100)
1 Подходит для исполнений Ex i		

Торцевые пластины для серии 254,

защелкивающиеся,
толщина 1 мм / 0, 039 дюйма



Цвет	Артикул	Упак. единица
серые	**254-100**	100
темно-серые	**254-200**	100
светло-серые	**254-300**	100
синие	**254-400**	100
оранжевые	**254-600**	100
светло-зеленые	**254-700**	100

Другие цвета — по запросу

Клеммные колодки для печатных плат 2,5 мм²
Шаг контактов 5/5,08 мм, 7,5/7,62 мм, 10/10,16 мм
Серия 254

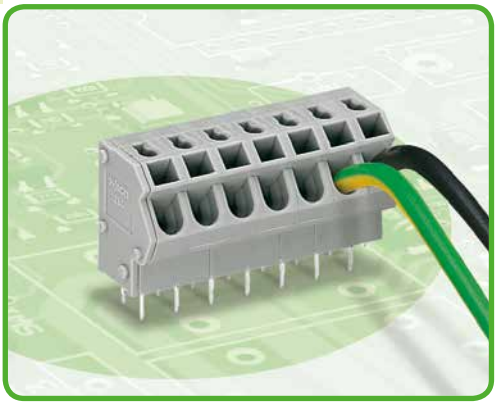

- Клеммные колодки с зажимом PUSH WIRE®, приводимым в действие при помощи отвертки.
- Зажим одножильных проводников и тонкожильных проводников с наконечником путем вставки
- Тестовый разъем для тестового штекера Ø 2 мм
- Экономит место на печатной плате, всего 8,9 мм глубиной
- Подробнее о 2-проводном исполнении на сайте www.wago.com

Техническая информация:

Шаг контактов	5 - 5,08 мм / 0,2 дюйма			7,5/7,62 мм 0,3 дюйма			10 - 10,16 мм / 0,4 дюйма		
В соответствии с	МЭК/EN 60664-1			МЭК/EN 60664-1			МЭК/EN 60664-1		
Категория перенапряжения	III	III	II	III	III	II	III	III	II
Степень загрязнения	3	2	2	3	2	2	3	2	2
Номинальное напряжение	320 В	320 В	630 В	500 В	630 В	1000 В	630 В	1000 В	1000 В
Номинальное импульсное напряжение	4 кВ	4 кВ	4 кВ	6 кВ	6 кВ	6 кВ	8 кВ	8 кВ	8 кВ
Номинальный ток	24 А	24 А	24 А	24 А	24 А	24 А	24 А	24 А	24 А
Одобрения в соответствии с	UL/CSA			UL/CSA			UL/CSA		
Группа UL 1059	B	C	D	B	C	D	B	C	D
Номинальное напряжение	300 В	–	300 В	300 В	–	300 В	300 В	–	300 В
Номинальный ток UL	10 А	–	10 А	10 А	–	10 А	10 А	–	10 А
Номинальный ток CSA	10 А	–	10 А	10 А	–	10 А	10 А	–	10 А

Кривая допустимой токовой нагрузки

Шаг контактов: 5 мм / Размер проводника: 2,5 мм² «sol.»
На основании: EN 60512-5-2 / Коэффициент преобразователя: 1

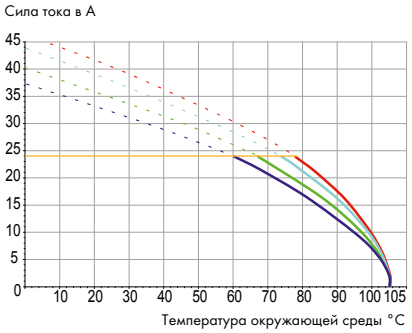

Информация о проводнике и выводах под пайку:

Технология соединения	PUSH WIRE®	
Размер проводника: одножил.	0,5 – 2,5 мм²	
Размер проводника: тонкопров.	0,5 – 1,5 мм²	(с изолированным наконечником)
Размер проводника: тонкопров.	0,5 – 1,5 мм²	(с неизолированным наконечником)
AWG	20 – 12 «sol.»	(12: THHN, THWN)
Длина снятия изоляции	10 – 12 мм / 0,39 – 0,47 дюйма	
Угол ввода проводника	45° к печатной плате	
Вывод под пайку: длина/ширина	4 мм / 0,5 x 0,75 мм	
Вывод под пайку: диаметр сверления	$1,1^{+0,1}$ мм	

Данные о материалах:

Группа материалов:	I
Изоляционный материал	Полиамид 6.6 (PA 6.6)
Класс воспламеняемости по UL 94	V0
Нижняя/верхняя границы температуры	-60°C / +105°C
Материал зажимной пружины	Хромникелиевая пружинная сталь (CrNi)
Материал контактов	Электролитическая медь (E_{Cu})
Контактное покрытие	с лужением

Принадлежности, серия 254 **Стр.**

Маркировочные принадлежности	540 – 543
Рабочие инструменты	526 – 528
Тестовый штекер	538

Клеммные колодки для печатных плат 2,5 мм²

Шаг контактов 5/5,08 мм / 0,2 дюйма		Шаг контактов 7,5/7,62 мм / 0,3 дюйма		Шаг контактов 10/10,16 мм / 0,4 дюйма	
0,5 – 2,5 мм² «sol.»	AWG 20 – 12 «sol.»	0,5 – 2,5 мм² «sol.»	AWG 20 – 12 «sol.»	0,5 – 2,5 мм² «sol.»	AWG 20 – 12 «sol.»
320 В / 4 кВ / 2, 24 А	300 В / 10 А	630 В / 6 кВ / 2, 24 А	300 В / 10 А	1000 В / 8 кВ / 2, 24 А	300 В / 10 А



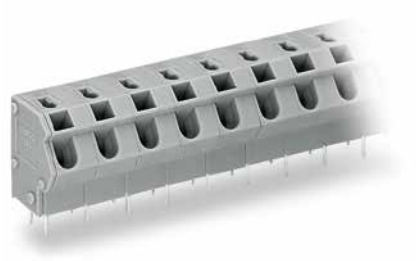

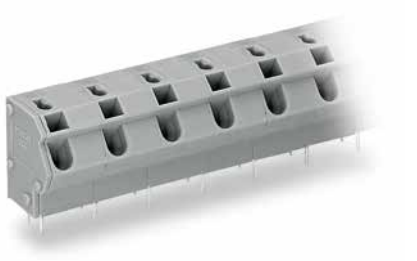

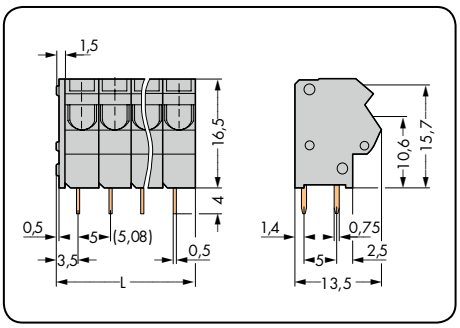

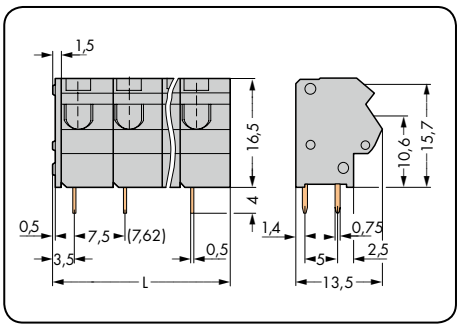

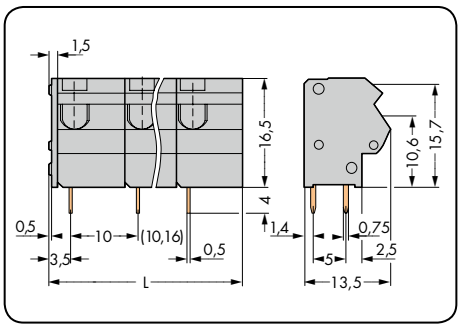

L = (кол-во полюсов x шаг контакта) - 1,5 мм

№ пол.	Артикул	Упак. единица
Клеммная колодка, 2 вывода под пайку/полюс, серая		
2	**254-452**	420 (4 x 105)
3	**254-453**	280 (4 x 70)
4	**254-454**	220 (4 x 55)
5	**254-455**	180 (4 x 45)
6	**254-456**	140 (4 x 35)
7	**254-457**	120 (4 x 30)
8	**254-458**	100 (4 x 25)
9	**254-459**	100 (4 x 25)
10	**254-460**	80 (4 x 20)
12	**254-462**	80 (4 x 20)
16	**254-466**	60 (4 x 15)
24	**254-474**	40 (4 x 10)
36	**254-486**	20 (4 x 5)
48	**254-498**	20 (4 x 5)

№ пол.	Артикул	Упак. единица
Клеммная колодка, 2 вывода под пайку/полюс, серая		
2	**254-552**	280 (4 x 70)
3	**254-553**	200 (4 x 50)
4	**254-554**	140 (4 x 35)
5	**254-555**	120 (4 x 30)
6	**254-556**	100 (4 x 25)
7	**254-557**	80 (4 x 20)
8	**254-558**	80 (4 x 20)
9	**254-559**	60 (4 x 15)
10	**254-560**	60 (4 x 15)
12	**254-562**	40 (4 x 10)
16	**254-566**	40 (4 x 10)
24	**254-574**	20 (4 x 5)

№ пол.	Артикул	Упак. единица
Клеммная колодка, 2 вывода под пайку/полюс, серая		
2	**254-652**	200 (4 x 50)
3	**254-653**	160 (4 x 40)
4	**254-654**	100 (4 x 25)
5	**254-655**	80 (4 x 20)
6	**254-656**	80 (4 x 20)
7	**254-657**	60 (4 x 15)
8	**254-658**	60 (4 x 15)
9	**254-659**	40 (4 x 10)
10	**254-660**	40 (4 x 10)
12	**254-662**	40 (4 x 10)
16	**254-666**	20 (4 x 5)
24	**254-674**	20 (4 x 5)

Суффиксы артикулов для разноцветных клеммных колодок:
(Объем выпуска и цены зависят от количества заказа)

красные	...-.../000-005	**Пример заказа:**
1 синие	...-.../000-006	Клеммная колодка, шаг контактов 5/5,08 мм
темно-серые	...-.../000-008	8-полюсные, оранжевые: **256-458/000-012**
светло-серые	...-.../000-009	
оранжевые	...-.../000-012	
светло-зеленые	...-.../000-017	

1 Подходит для применения в зонах Ex i (касается только шага контактов 7,5/7,62 мм и 10/10,16 мм)



По вопросам другой длины, цветов, разноцветных клеммных колодок или прямой маркировки обращайтесь к производителю.

2-проводные клеммные колодки для печатных плат 1,5 мм²
Шаг контактов 5 мм
Серия 253

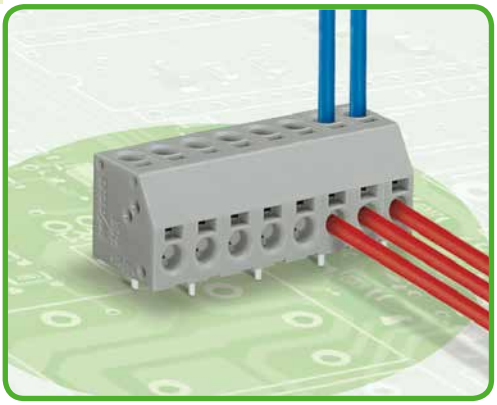

- Клеммные колодки с зажимом PUSH WIRE®, приводимым в действие при помощи отвертки.
- Двупроводное соединение обеспечивает монтаж сверху (вертикальный) и/или сбоку (горизонтальный)
- Подключение одножильных проводников путем вставки.
- Двухпроводное соединение для распределения питания и потенциала

Техническая информация:

Шаг контактов	**5 мм / 0,197 дюйма**		
В соответствии с	**МЭК/EN 60664-1**		
Категория перенапряжения	III	III	II
Степень загрязнения	3	2	2
Номинальное напряжение	320 В	320 В	630 В
Номинальное импульсное напряжение	4 кВ	4 кВ	4 кВ
Номинальный ток	17,5 А	17,5 А	17,5 А
Одобрения в соответствии с	**UL/CSA**		
Группа UL 1059	B	C	D
Номинальное напряжение	300 В	–	300 В
Номинальный ток UL	8 А	–	8 А
Номинальный ток CSA	8А	–	8 А

Кривая допустимой токовой нагрузки: проводник – вывод под пайку

Шаг контактов: 5 м / Размер проводника: 1,5 мм² «sol.»
На основании: EN 60512-5-2 / Коэффициент преобразователя: 1

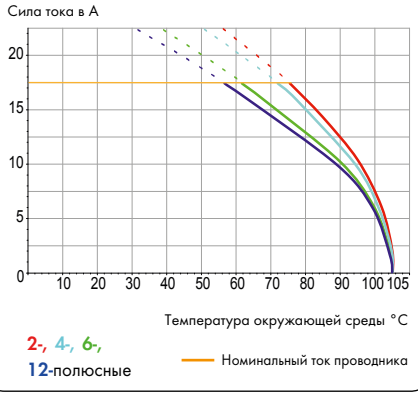

Информация о проводнике и выводах под пайку:

Технология соединения	PUSH WIRE®
Размер проводника: одножил.	0,5 – 1,5 мм²
AWG	20 – 16 «sol.»
Длина снятия изоляции	8,5 – 9,5 мм / 0,32 – 0,36 дюйма (для монтажа на одну сторону)
Длина снятия изоляции	7 – 8 мм / 0,28 – 0,31 дюйма (для монтажа на обе стороны)
Угол ввода проводника	0° и 90° к печатным платам
Вывод под пайку: длина/ширина	3,6 мм / 0,5 x 0,8 мм
Вывод под пайку: диаметр сверления	$1{,}1^{+0{,}1}$ мм

Данные о материалах:

Группа материалов:	I
Изоляционный материал	Полиамид 6.6 (PA 6.6)
Класс воспламеняемости по UL 94	V0
Нижняя/верхняя границы температуры	-60°C / +105°C
Материал зажимной пружины	Хромникелиевая пружинная сталь (CrNi)
Материал контактов	Электролитическая медь (E_{Cu})
Контактное покрытие	с лужением

Принадлежности, серия 253 **Стр.**

Маркировочные принадлежности	540 – 543
Рабочие инструменты	526 – 528

2-проводные клеммные колодки для печатных плат 1,5 мм²

Шаг контактов 5 мм / 0,197 дюйма			
0,5 – 1,5 мм² «sol.» 320 В / 4 кВ / 2, 17,5 А	AWG 20 – 16 «sol.» 300 В / 8 А		

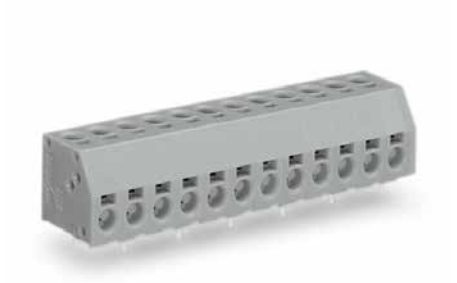

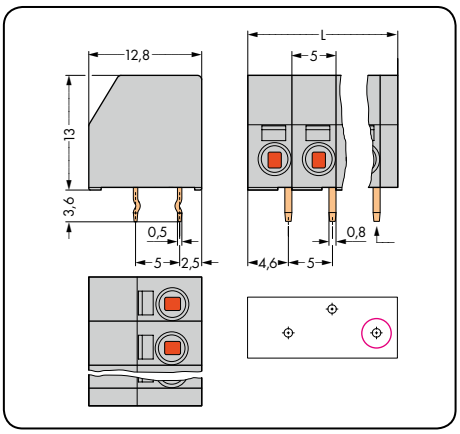

L = (кол-во полюсов x шаг контактов) - 2 мм
○ Первый вывод под пайку, спереди справа

№ пол.	Артикул	Упак. единица
2-проводная клеммная колодка, 1 вывод под пайку/полюс, смещенный, серый		
2	**253-102**	400 (4 x100)
3	**253-103**	280 (4 x 70)
4	**253-104**	220 (4 x 55)
5	**253-105**	160 (4 x 40)
6	**253-106**	140 (4 x 35)
7	**253-107**	120 (4 x 30)
8	**253-108**	100 (4 x 25)
9	**253-109**	100 (4 x 25)
10	**253-110**	80 (4 x 20)
11	**253-111**	80 (4 x 20)
12	**253-112**	60 (4 x 15)
13	**253-113**	60 (4 x 15)
14	**253-114**	60 (4 x 15)
15	**253-115**	60 (4 x 15)
16	**253-116**	40 (4 x 10)

Суффиксы артикулов для разноцветных клеммных колодок:
(Объем выпуска и цены зависят от количества заказа)

желтые	...-.../000-002	**Пример заказа:**
черные	...-.../000-004	Клеммная колодка, шаг контактов 5 мм, 8-полюсная, оранжевая
красные	...-.../000-005	1 вывод под пайку смещенный: **253-108/000-012**
синие	...-.../000-006	
светло-серые	...-.../000-009	
оранжевые	...-.../000-012	
светло-зеленые	...-.../000-017	
фиолетовые	...-.../000-024	
белые	...-.../000-050	

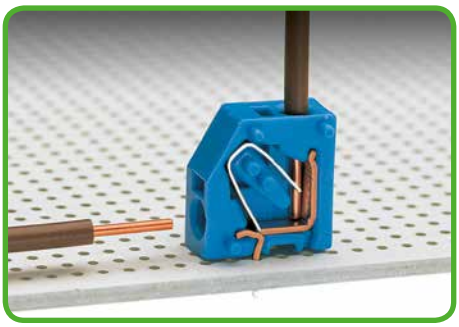

Просто вставьте одножильный проводник в зажим до упора.

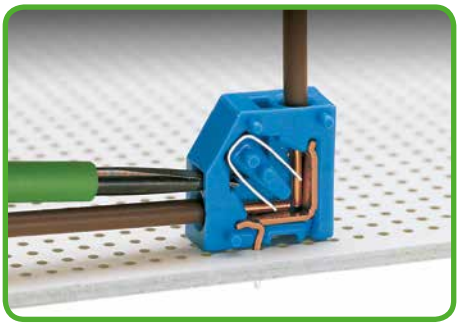

Извлеките проводник при помощи отвертки 2,5 мм.

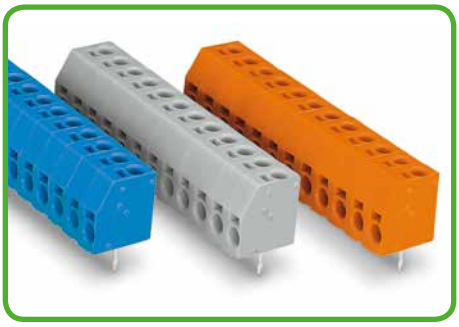

Изолирующие корпуса доступны в различных цветах.

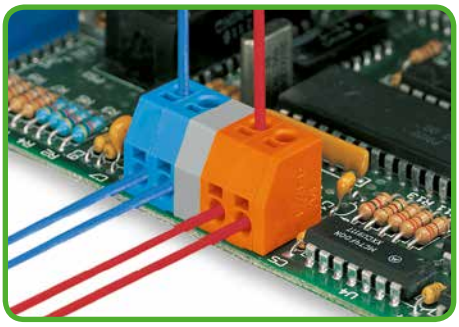

Изолирующие корпуса клеммных колодок, с разделителями или без, разных цветов - по требованию заказчика

По вопросам другой длины, цветов, разноцветных клеммных колодок или прямой маркировки обращайтесь к производителю.

WAGO®

Клемма для печатных плат 1,5 мм²
Шаг контактов 3,5 мм
Серия 744

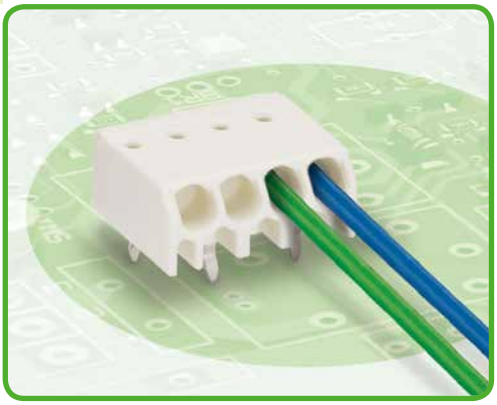

- Клеммы с технологией PUSH WIRE®
- Подключение одножильных проводников путем вставки – небольшое усилие для вставки
- Высота всего 6,4 мм
- Извлечение проводника при помощи демонтажного инструмента или путем покручивания и вытягивания

Техническая информация:

Шаг контактов	**3,5 мм / 0,138 дюйма**		
В соответствии с	**МЭК/EN 60664-1**		
Категория перенапряжения	III	III	II
Степень загрязнения	3	2	2
Номинальное напряжение	250 В	320 В	630 В
Номинальное импульсное напряжение	4 кВ	4 кВ	4 кВ
Номинальный ток	2 A	2 A	2 A
Одобрения в соответствии с	**UL/CSA**		
Группа UL 1059	B	C	D
Номинальное напряжение	300 В	–	300 В
Номинальный ток UL	2 A	–	2 A
Номинальный ток CSA	–	–	–

Информация о проводнике и выводах под пайку:

Технология соединения	PUSH WIRE®
Размер проводника: одножил.	0,5 – 1,5 мм²
AWG	20 – 16 «sol.»
Длина снятия изоляции	8 – 9 мм / 0,31 – 0,35 дюйма
Угол ввода проводника	0° к печатной плате
Вывод под пайку: длина/ширина	3,5 мм / 0,35 x 0,9 мм
Вывод под пайку: диаметр сверления	$1,1^{-0,1}$ мм

Данные о материалах:

Группа материалов:	I
Изоляционный материал	Полиамид 6.6 (PA 6.6)
Класс воспламеняемости по UL 94	V0
Нижняя/верхняя границы температуры	-60°C / +105°C
Материал зажимной пружины	Хромникелиевая пружинная сталь (CrNi), с медным покрытием
Контактное покрытие	с лужением

Принадлежности, серия 744 **Стр.**

Инструмент для демонтажа	529

Клеммы для печатных плат 1,5 мм²

Шаг контактов 3,5 мм / 0,138 дюйма			
0,5 – 1,5 мм² «sol.» 320 В / 4 кВ / 2, 2 А	AWG 20 – 16 «sol.» 300 В / 2 А		

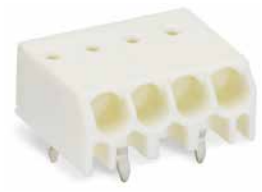

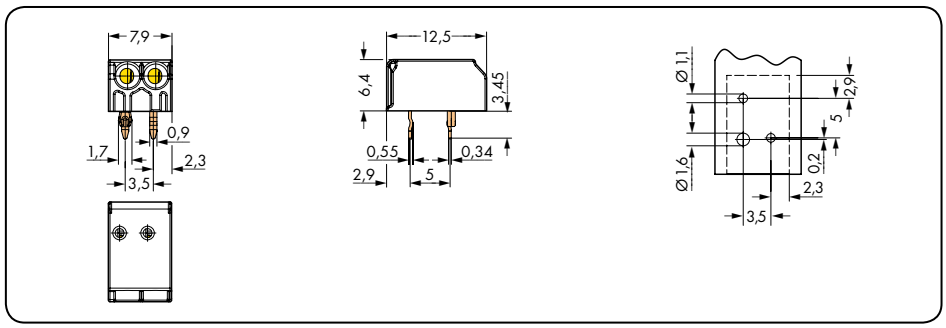

2-полюсные, с дополнительным выводом, препятствующим повороту



Монтаж одножильного проводника путем вставки в зажим.

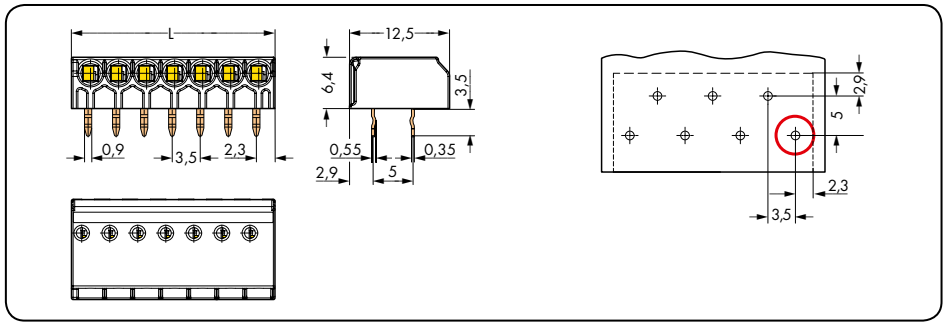

С количеством полюсов от 3, L = (кол-во полюсов x шаг контактов) + 0,9 мм
○ Первый вывод под пайку, спереди справа



Извлечение проводника при помощи инструмента для демонтажа Ø 1,0 мм

№ пол.	Артикул	Упак. единица	Суффиксы артикулов для разноцветных клемм:
Клемма с отверстием для демонтажного инструмента, белая			**(Объем выпуска и цены зависят от количества заказа)**
2	**744-292**	1000	● серые . . . - . . . /**000-007**
3	**744-203**	1000	● оранжевые . . . - . . . /**000-012**
4	**744-204**	800	
6	**744-206**	500	**Пример заказа:**
7	**744-207**	300	Клемма, шаг контактов 3,5 мм
8	**744-208**	300	10-полюсная, оранжевая: **744-210/000-012**
10	**744-210**	200	

По вопросам другой длины и прямой маркировки обращайтесь к производителю.

Клемма для печатных плат Combi с зажимами PUSH WIRE® и FIT CLAMP®
Шаг контактов 3,5 мм
Серия 251

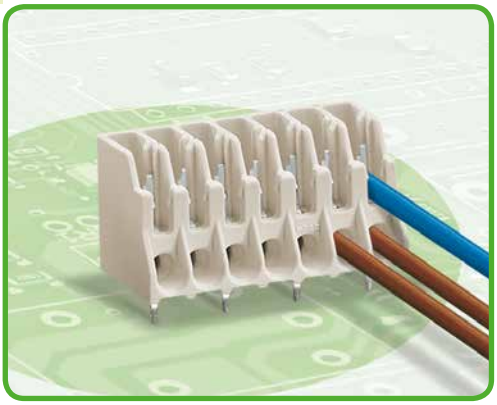

- Компактные клеммы для печатных плат Combi идеально подходят для автоматического монтажа в производстве осветительного оборудования
- Небольшое усилие для вставки проводника
- Соединения PUSH WIRE® и FIT CLAMP® подходят для систем автоматического монтажа

Техническая информация:

	исполнение «251 high»:			исполнение «251 mini»:			
Шаг контактов	**3,5 мм/0,138 дюйма 0,5 – 1,5 мм² «sol.»**			**3,5 мм/0,138 дюйма 0,5 – 1 мм² «sol.»**			
В соответствии с	**МЭК/EN 60664-1**			**МЭК/EN 60664-1**			
Категория перенапряжения	III	III	II	III	III	II	
Степень загрязнения	3	2	2	3	2	2	
Номинальное напряжение	250 В	320 В	630 В	320 В	320 В	630 В	
Номинальное импульсное напряжение	4 кВ	4 кВ	4 кВ	4 кВ	4 кВ	4 кВ	
Номинальный ток	2 A	2 A	2 A	6 A	6 A	6 A	
Одобрения в соответствии с	**UL/CSA**			**UL/CSA**			
Группа UL 1059	B	C	D	B	C	D	
Номинальное напряжение	–	–	–	300 В	–	300 В	
Номинальный ток UL	–	–	–	4 A	–	4 A	
Номинальный ток CSA	–	–	–	–	–	–	

Информация о проводнике и выводе под пайку для исполнения «251 high»:

Технология соединения	**PUSH WIRE®**
Размер проводника: одножил.	0,5 – 1,5 мм²
AWG	20 – 16 «sol.»
Длина снятия изоляции	7,5 – 8,5 мм / 0,29 – 0,32 дюйма
Угол ввода проводника	0° к печатной плате
Технология соединения	**FIT CLAMP®** (соединение IDC)
Размер проводника: одножил.	0,5 мм² (изоляция PVC, простая)
Размер проводника: тонкопров.	0,75 мм² (изоляция PVC, простая)
Вывод под пайку: длина/ширина	3,6 мм / 0,75 x 0,5 мм
Вывод под пайку: диаметр сверления	$1{,}2^{-0{,}1}$ мм

Информация о проводнике и выводе под пайку для исполнения «251 mini»:

Технология соединения	**PUSH WIRE®**
Размер проводника: одножил.	0,5 – 1 мм² Макс. диаметр изоляции 2,5 мм для проводников 1 мм² «sol.»
AWG	20 – 18 «sol.»
Длина снятия изоляции	8 – 9 мм / 0,31 – 0,35 дюйма
Угол ввода проводника	0° к печатной плате
Технология соединения	**FIT CLAMP®** (соединение IDC)
Размер проводника: одножил.	0,5 мм² (изоляция PVC, простая)
Размер проводника: тонкопров.	0,75 мм² (изоляция PVC, простая)
Вывод под пайку: длина/ширина	3,2 мм / 0,75 x 0,5 мм
Вывод под пайку: диаметр сверления	$1{,}1^{-0{,}1}$ мм

Данные о материалах:

Группа материалов:	I
Изоляционный материал	Полиамид 6.6 (PA 6.6)
Класс воспламеняемости по UL 94	V0
Нижняя/верхняя границы температуры	-60°C / +105°C
Материал зажимной пружины	Хромникелиевая пружинная сталь (CrNi) (только для «251 mini»)
Материал контактов	Медный сплав
Контактное покрытие	с лужением

Принадлежности, серия 251

	Стр.
Рабочий инструмент	527
Инструмент для демонтажа	529

Клемма для печатных плат Combi с зажимами PUSH WIRE® и FIT CLAMP®

Исполнение «251 high» Шаг контактов 3.5 мм / 0,138 дюйма		Исполнение «251 mini» Шаг контактов 3.5 мм / 0,138 дюйма		Порядок работы
0,5 – 1,5 мм² «sol.» 320 В / 4 кВ / 2, 2 А	AWG 20 – 16 «sol.»	0,5 – 1 мм² «sol.» 320 В / 4 кВ / 2, 6 А	AWG 20 – 18 «sol.» 300 В / 4 А	





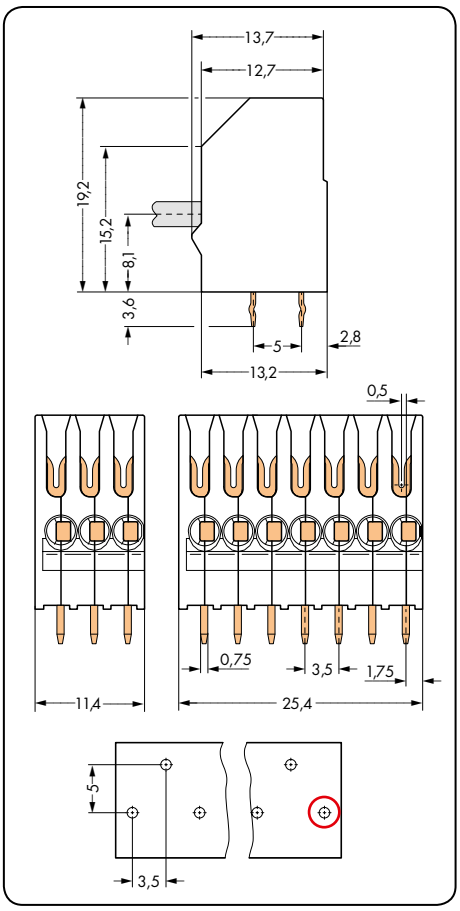

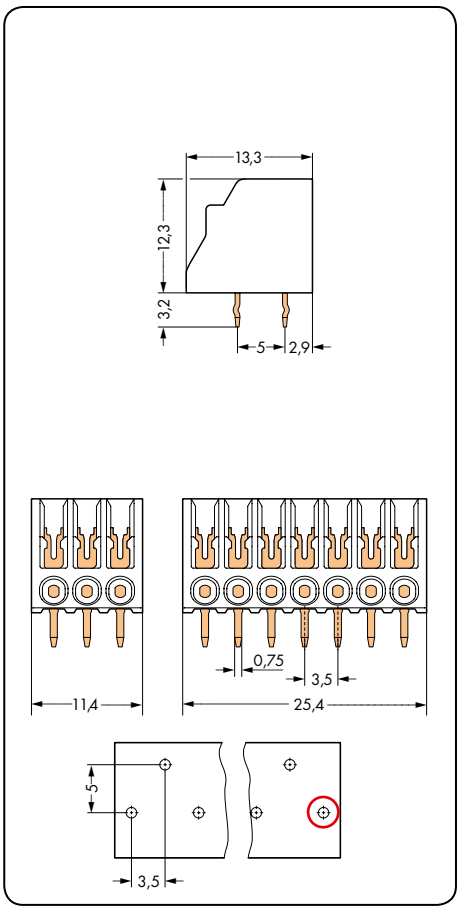

L = (кол-во полюсов x шаг контактов) - 0,9 мм

○ Начальная точка (первый вывод под пайку), правая передняя сторона

№ пол.	Артикул	Упак. единица	№ пол.	Артикул	Упак. единица
Клемма для печатных плат Combi, исполнение «251 high», с зажимами PUSH WIRE® и FIT CLAMP® белая			**Клемма для печатных плат Combi, исполнение «251 mini», с зажимами PUSH WIRE® и FIT CLAMP®** белая		
2	**251-102**	600 (4 x 150)	3	**251-303**	420 (4 x 105)
3	**251-103**	420 (4 x 105)	4	**251-304**	320 (4 x 80)
4	**251-104**	320 (4 x 80)	6	**251-306**	200 (4 x 50)
5	**251-105**	260 (4 x 65)	7	**251-307**	180 (4 x 45)
6	**251-106**	220 (4 x 55)	8	**251-308**	160 (4 x 40)
7	**251-107**	180 (4 x 45)	10	**251-310**	120 (4 x 30)

По вопросам другой длины и прямой маркировки обращайтесь к производителю.

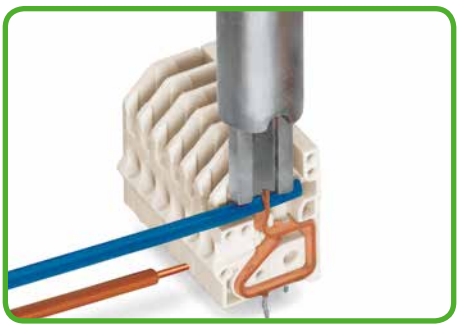

Монтаж проводника – «251 high» и «251 mini»
PUSH WIRE® = просто вставьте проводник.
FIT CLAMP® (IDC) = Вставьте проводник при помощи рабочего инструмента 206-831.

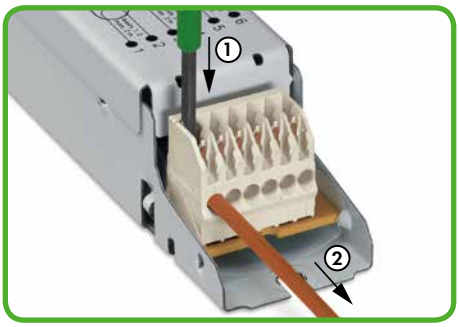

Извлечение проводника – «251 high»
PUSH WIRE®: Откройте зажим при помощи отвертки 2,5 x 0,4 мм (**1**) и вытяните проводник(**2**).
FIT CLAMP® (IDC): Потяните проводник в вертикальном направлении, чтобы извлечь его (при правильном обращении возможно 10-кратное переподключение. Перед повторным использованием отрежьте старый контактный конец от проводника)

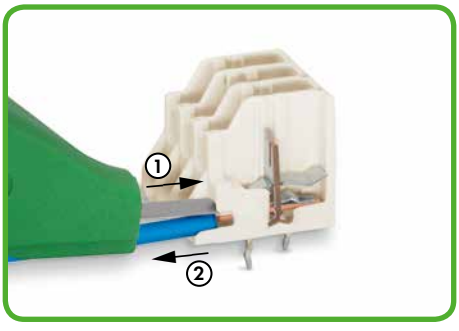

Извлечение проводника – «251 mini»
PUSH WIRE®: покрутите проводник и потяните его или вставьте инструмент для демонтажа 206-830 до упора над проводником (**1**) и потяните (**2**).
FIT CLAMP® (IDC): Потяните проводник в вертикальном направлении, чтобы извлечь его (при правильном обращении возможно 10-кратное переподключение. Перед повторным использованием отрежьте старый контактный конец от проводника)

2-проводные клеммные колодки для печатных плат с нажимными кнопками
Шаг контактов 2,5 мм
Серия 2080



- Компактные клеммные колодки с соединением PUSH WIRE® для одножильных проводников.
- Каждый зажим оснащен встроенной нажимной кнопкой
- Подключение двух проводников

Техническая информация:

Шаг контактов	**2,5 мм / 0,098 дюйма**		
В соответствии с	**МЭК/EN 60664-1**		
Категория перенапряжения	III	III	II
Степень загрязнения	3	2	2
Номинальное напряжение	160 В	160 В	320 В
Номинальное импульсное напряжение	2,5 кВ	2,5 кВ	2,5 кВ
Номинальный ток	2 А	2 А	2 А
Одобрения в соответствии с	**UL/CSA**		
Группа UL 1059	B	C	D
Номинальное напряжение	–	–	–
Номинальный ток UL	–	–	*
Номинальный ток CSA	–	–	–

Информация о проводнике и выводах под пайку:

Технология соединения	PUSH WIRE®
Размер проводника: одножил.	0,2 – 0,5 мм^2
AWG	24 – 20 «sol.»
Длина снятия изоляции	6 – 7 мм / 0,24 – 0,28 дюйма
Угол ввода проводника	90° к печатной плате
Вывод под пайку: длина/ширина	3,4 мм / 0,5 x 0,8 мм
Вывод под пайку: диаметр сверления	1,1$^{-0,1}$ мм

Данные о материалах:

Группа материалов:	I
Изоляционный материал	Полифталамид армированный стекловолокном 6.6 (PPA 6.6-GF)
Класс воспламеняемости по UL 94	V0
Нижняя/верхняя границы температуры	-60°C / +105°C
Материал зажимной пружины	Хромникелиевая пружинная сталь (CrNi)
Материал контактов	Электролитическая медь (E_{Cu})
Контактное покрытие	с лужением

Принадлежности, серия 2080	**Стр.**
Рабочий инструмент (206-880)	528

2-проводные клеммные колодки для печатных плат с нажимными кнопками

Шаг контактов 2,5 мм / 0,098 дюйма			
0,2 – 0,5 мм² «sol.»	AWG 24 – 20 «sol.»		
160 В / 2,5 кВ / 2, 2 А			



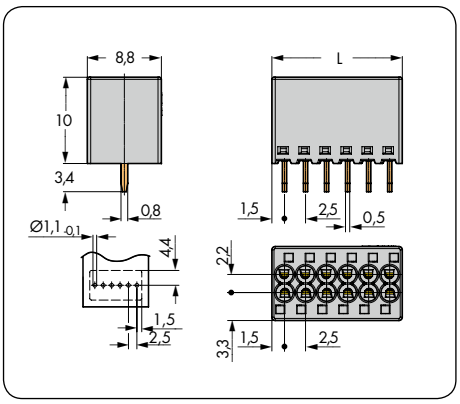

L = (кол-во полюсов x шаг контакта) - 0,4 мм

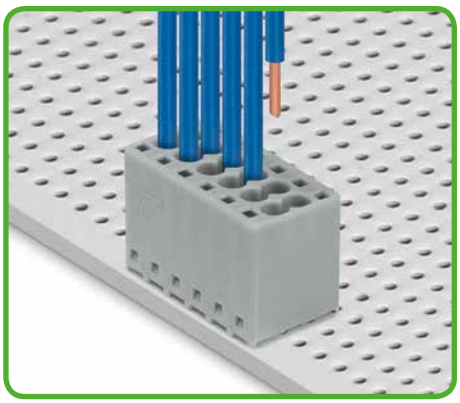

Монтаж одножильного проводника путем вставки в зажим.

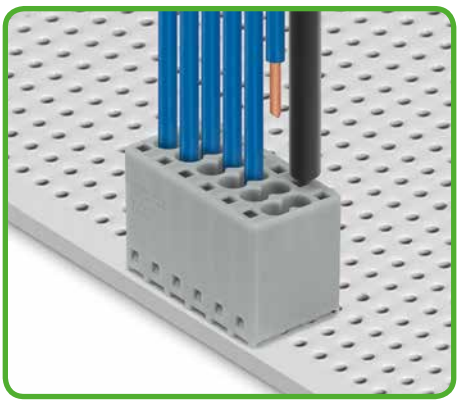

Извлечение проводника при помощи нажимной кнопки и рабочего инструмента 1 мм Ø (206-880).

№ пол.	Артикул	Упак. единица
2-проводная клеммная колодка с нажимными кнопками, серая		
4	**2080-504**	
6	**2080-506**	

Компактные клеммы для печатных плат с нажимными кнопками 1,5 мм²
Шаг контактов 3,81 мм
Серия 735

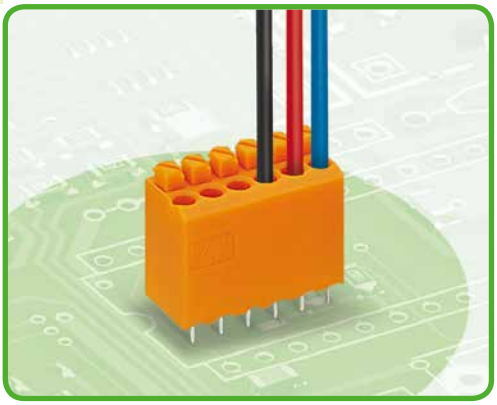

- Компактные клеммы с нажимными кнопками и соединением PUSH WIRE®.
- Приведение в действие и монтаж проводника сверху при помощи нажимной кнопки экономят место на печатной плате.
- Подключение одножильных проводников путем вставки.
- Расстояние между выводами может быть сохранено в сборке

Техническая информация:

Шаг контактов	**3,81 мм / 0,15 дюйма**		
В соответствии с	**МЭК/EN 60664-1**		
Категория перенапряжения	III	III	II
Степень загрязнения	3	2	2
Номинальное напряжение	250 В	320 В	630 В
Номинальное импульсное напряжение	4 кВ	4 кВ	4 кВ
Номинальный ток	10 A	10 A	10 A
Одобрения в соответствии с	**UL/CSA**		
Группа UL 1059	B	C	D
Номинальное напряжение	300 В	–	300 В
Номинальный ток UL	10 A	–	10 A
Номинальный ток CSA	10 A	–	10 A

Информация о проводнике и выводах под пайку:

Технология соединения	PUSH WIRE®	
Размер проводника: одножил.	0,5 – 1,5 мм²	
Размер проводника: тонкопров.	0,5 – 1 мм²	(с изолированным наконечником)
Размер проводника: тонкопров.	0,5 – 1 мм²	(с неизолированным наконечником)
AWG	20 – 16 «sol.»	
Длина снятия изоляции	8 – 9 мм / 0,31 – 0,35 дюйма	
Угол ввода проводника	90° к печатной плате	
Вывод под пайку: длина/ширина	3,5 мм / 0,4 x 0,9 мм	
Вывод под пайку: диаметр сверления	$1^{+0,1}$ мм	

Данные о материалах:

Группа материалов:	I
Изоляционный материал	Полиамид 6.6 (PA 6.6)
Класс воспламеняемости по UL 94	V0
Нижняя/верхняя границы температуры	-60°C / +105°C
Материал зажимной пружины	Хромникелиевая пружинная сталь (CrNi)
Материал контактов	Электролитическая медь (E_{Cu})
Контактное покрытие	с лужением

Принадлежности, серия 735 **Стр.**

Маркировочные принадлежности	540 – 543
Рабочие инструменты	526 – 528
Тестовый штекер	538

*По вопросам исполнений со смещенными выводами под пайку, увеличивающими зазоры и соответственно пути тока утечки, обращайтесь к производителю.

Компактные клеммы для печатных плат с нажимными кнопками 1,5 мм²

Шаг контактов 3,81 мм / 0,15 дюйма		С разделителями, 1 x и 2 x шаг контактов Шаг контактов 3,81 мм / 0,15 дюйма		
0,5 – 1,5 мм² «sol.»	AWG 20 – 16 «sol.»	0,5 – 1,5 мм² «sol.»	AWG 20 – 16 «sol.»	
320 В / 4 кВ / 2, 10 А	300 В / 10 А	320 В / 4 кВ / 2, 10 А	300 В / 10 А	

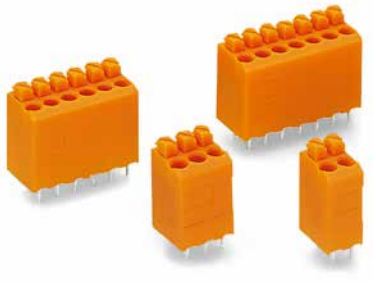

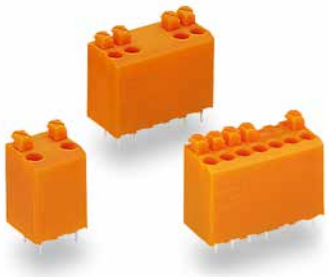

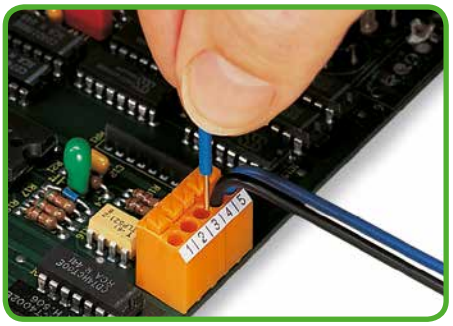

Монтаж упрощается простой вставкой проводника в зажим.

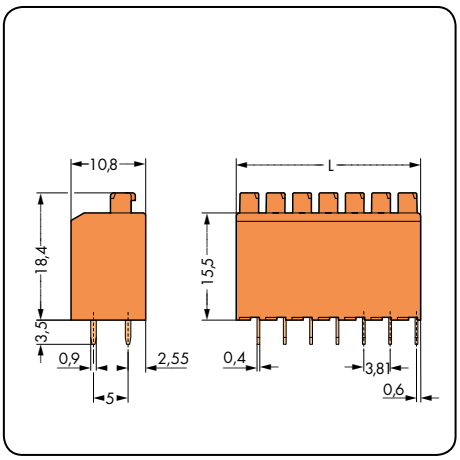

L для 2 полюсов 7,62 мм, L для 3 полюсов 11,43 мм
L для 6 полюсов 22,86 мм, L для 7 полюсов 26,67 мм

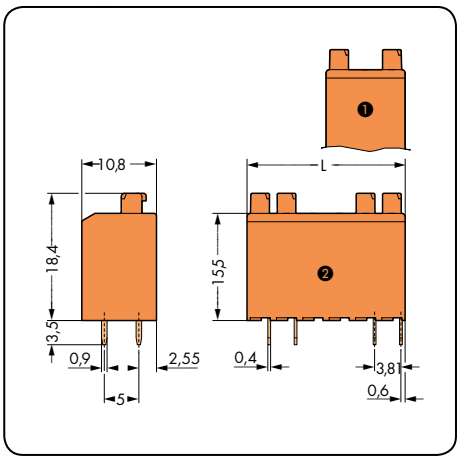

L для 2 полюсов 11,43 мм, L для 4 полюсов 22,86 мм
L для 5 полюсов 26,67 мм

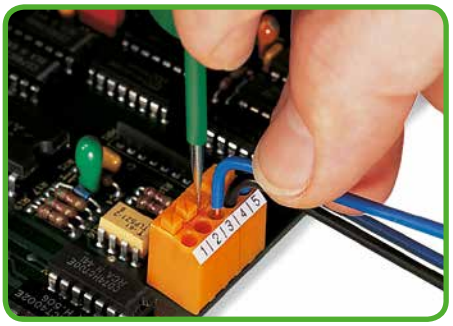

Извлечение проводника при помощи нажимной кнопки.

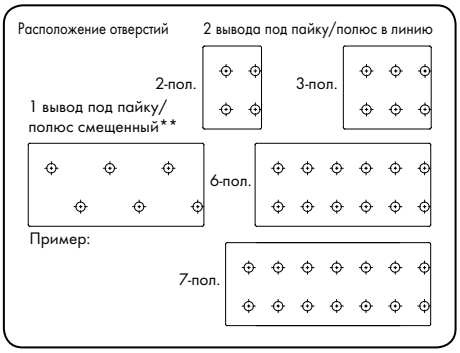

** По вопросам исполнений со смещенными выводами под пайку, увеличивающими зазоры и соответственно пути тока утечки, обращайтесь к производителю.

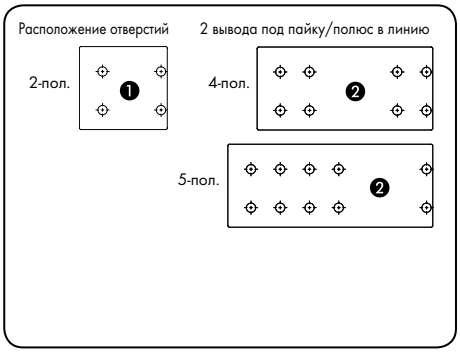

1 Разделитель такой же ширины, что и 1 x шаг контактов
2 Разделитель такой же ширины, что и 2 x шаг контактов



Расстояние между выводами может быть сохранено в сборке.

№ пол.	Артикул	Упак. единица
Компактная клемма с нажимными кнопками, 2 вывода под пайку/полюс в линию, оранжевая		
– высокое исполнение –		
2	**735-122**	660 (4 x 165)
3	**735-123**	440 (4 x 110)
6	**735-126**	220 (4 x 55)
7	**735-127**	180 (4 x 45)

№ пол.	Артикул	Упак. единица
Компактная клемма с нажимными кнопками и разделителем, 2 вывода под пайку/полюс в линию, оранжевая		
– высокое исполнение –		
2	**735-123/001-000**	440 (4 x 110)
4	**735-126/001-000**	220 (4 x 55)
5	**735-127/001-000**	180 (4 x 45)

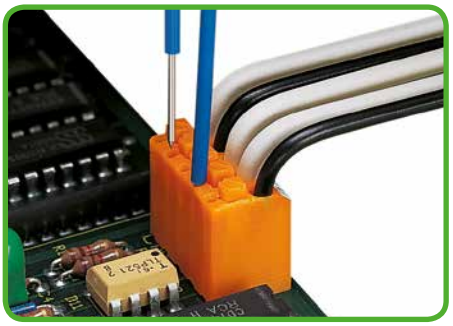

Тестирование при помощи тестового вывода Ø 1 мм.

По вопросам прямой маркировки обращайтесь к производителю.

Компактная клемма для печатных плат с нажимными кнопками 1,5 мм²
Шаг контактов 5 мм
Серия 735



- Компактные клеммы с нажимными кнопками и соединением PUSH WIRE®.
- Приведение в действие и монтаж проводника сверху при помощи нажимной кнопки экономят место на печатной плате.
- Подключение одножильных проводников путем вставки.
- Расстояние между выводами может быть сохранено в сборке

Техническая информация:

Шаг контактов	**5 мм / 0,197 дюйма**				
В соответствии с	**МЭК/EN 60664-1**				
Категория перенапряжения	III	III	II		
Степень загрязнения	3	2	2		
Номинальное напряжение	320 В	320 В	630 В		
Номинальное импульсное напряжение	4 кВ	4 кВ	4 кВ		
Номинальный ток	10 A	10 A	10 A		
Одобрения в соответствии с	**UL/CSA**				
Группа UL 1059	B	C	D		
Номинальное напряжение	300 В	–	300 В		
Номинальный ток UL	10 A	–	10 A		
Номинальный ток CSA	10 A	–	10 A		

Информация о проводнике и выводах под пайку:

Технология соединения	PUSH WIRE®	
Размер проводника: одножил.	0,5 – 1,5 мм²	
Размер проводника: тонкопров.	0,5 – 1 мм²	(с изолированным наконечником)
Размер проводника: тонкопров.	0,5 – 1 мм²	(с неизолированным наконечником)
AWG	20 – 16 «sol.»	
Длина снятия изоляции	8 – 9 мм / 0,31 – 0,35 дюйма	
Угол ввода проводника	90° к печатной плате	
Вывод под пайку: длина/ширина	3,5 мм / 0,4 x 0,9 мм	
Вывод под пайку: диаметр сверления	$1^{+0,1}$ мм	

Данные о материалах:

Группа материалов:	I
Изоляционный материал	Полиамид 6.6 (PA 6.6)
Класс воспламеняемости по UL 94	V0
Нижняя/верхняя границы температуры	-60°C / +105°C
Материал зажимной пружины	Хромникелиевая пружинная сталь (CrNi)
Материал контактов	Электролитическая медь (E_{Cu})
Контактное покрытие	с лужением

Принадлежности, серия 735 **Стр.**

Маркировочные принадлежности	540 – 543
Рабочие инструменты	526 – 528
Тестовый штекер	538

Компактные клеммы для печатных плат с нажимными кнопками 1,5 мм²

Шаг контактов 5 мм / 0,197 дюйма		С разделителем, 1 x шаг контактов Шаг контактов 5 мм / 0,197 дюйма		С разделителем, 2 и 3 x шаг контактов Шаг контактов 5 мм / 0,197 дюйма	
0,5 – 1,5 мм² «sol.» 320 В / 4 кВ / 2, 10 А	AWG 20 – 16 «sol.» 300 В / 10 А	0,5 – 1,5 мм² «sol.» 320 В / 4 кВ / 2, 10 А	AWG 20 – 16 «sol.» 300 В / 10 А	0,5 – 1,5 мм² «sol.» 320 В / 4 кВ / 2, 10 А	AWG 20 – 16 «sol.» 300 В / 10 А

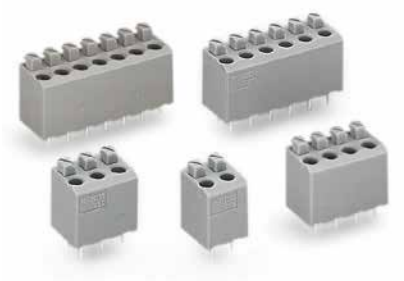





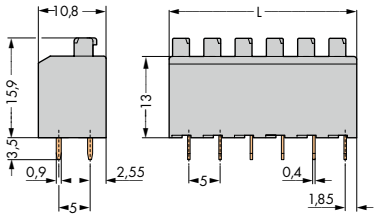

L для 2 полюсов 10 мм, L для 3 полюсов 15 мм
L для 4 полюсов 20 мм, L для 6 полюсов 30 мм
L для 7 полюсов 35 мм

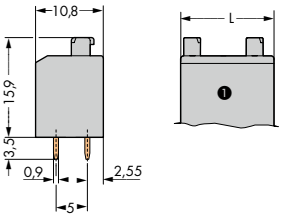

L для 2 полюсов/❶ x шаг контактов 15 мм
L для 5 полюсов/❶ x шаг контактов 30 мм
L для 6 полюсов/❶ x шаг контактов 35 мм

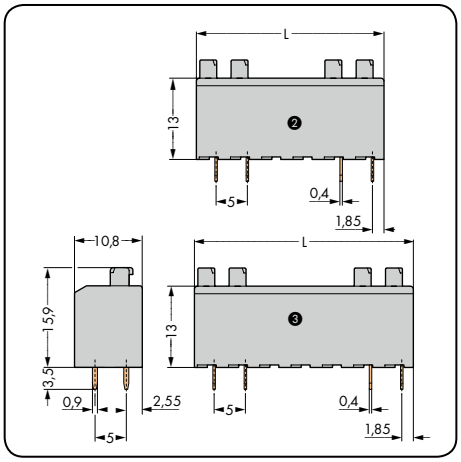

L для 4 полюсов/❷ x шаг контактов 30 мм
L с 4 полюсами/❸ x шаг контактов 35 мм

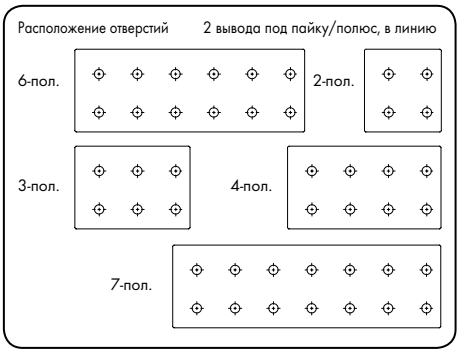

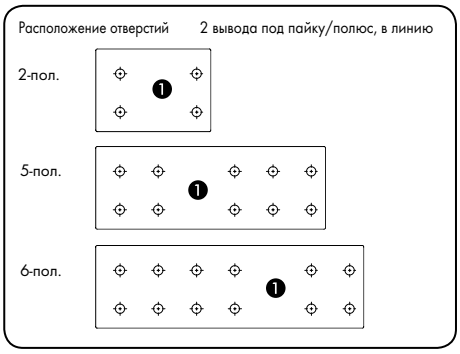

❶ Разделитель такой же ширины, что и 1 x шаг контактов

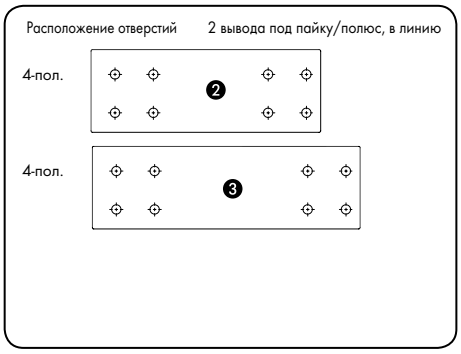

❷ разделитель такой же ширины, что и 2 x шаг контактов
❸ разделитель такой же ширины, что и 3 x шаг контактов

№ пол.	Артикул	Упак. единица
Компактная клемма с нажимными кнопками, 2 вывода под пайку/полюс, в линию, низкое исполнение, серая		
2	**735-302**	500 (4 x 125)
3	**735-303**	320 (4 x 80)
4	**735-304**	240 (4 x 60)
6	**735-306**	160 (4 x 40)
7	**735-307**	140 (4 x 35)

№ пол.	Артикул	Упак. единица
Компактная клемма с нажимными кнопками, и разделителем для 1 x шаг контактов, 2 вывода под пайку/полюс, в линию, низкое исполнение, серая		
2	**735-303/001-000**	320 (4 x 80)
5	**735-306/003-000**	160 (4 x 40)
6	**735-307/001-000**	140 (4 x 35)

№ пол.	Артикул	Упак. единица
Компактная клемма с нажимными кнопками, и разделителем для 2 x шаг контактов, 2 вывода под пайку/полюс, в линию, низкое исполнение, серая		
4	**735-306/001-000**	160 (4 x 40)
Компактная клемма с нажимными кнопками, и разделителем для 3 x шаг контактов, 2 вывод под пайку/полюс, в линию, низкое исполнение, серая		
4	**735-307/002-000**	140 (4 x 35)

По вопросам прямой маркировки обращайтесь к производителю.

2-проводные модульные клеммы для монтажа на печатную плату с нажимными кнопками 0,75 мм², Шаг контактов 5/5,08 мм, 7,5/7,62 мм, 10/10,16 мм Серия 235

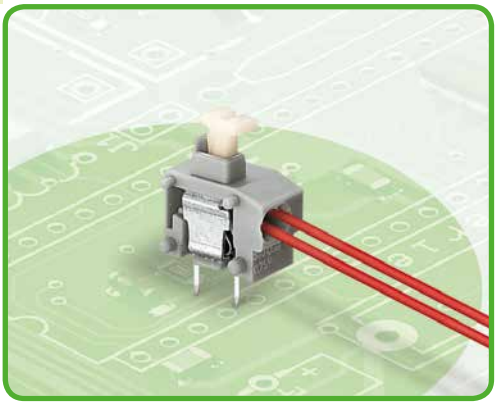

- Модульные клеммы с нажимными кнопками и зажимом PUSH WIRE®, для индивидуальной сборки клеммных колодок
- Подключение двух проводников
- Подключение одножильных проводников путем вставки.
- Простое извлечение проводника при помощи нажимной кнопки
- Установите шаг контактов в мм или дюймах, сжав клеммные колодки вместе или раздвинув их
- Подробнее о версиях с тестовыми разъемами на сайте www.wago.com
- Подробнее о серии 235 без нажимных кнопок на стр. 157

Техническая информация:

Шаг контактов	**5 - 5,08 мм / 0,2 дюйма**			**7,5/7,62 мм 0,3 дюйма**			**10 - 10,16 мм / 0,4 дюйма**		
В соответствии с	**МЭК/EN 60664-1**			**МЭК/EN 60664-1**			**МЭК/EN 60664-1**		
Категория перенапряжения	III	III	II	III	III	II	III	III	II
Степень загрязнения	3	2	2	3	2	2	3	2	2
Номинальное напряжение	250 В	320 В	630 В	400 В	630 В	1000 В	630 В	1000 В	1000 В
Номинальное импульсное напряжение	4 кВ	4 кВ	4 кВ	6 кВ	6 кВ	6 кВ	8 кВ	8 кВ	8 кВ
Номинальный ток	10 А	10 А	10 А	10 А	10 А	10 А	10 А	10 А	10 А
Одобрения в соответствии с	**UL/CSA**			**UL/CSA**			**UL/CSA**		
Группа UL 1059	B	C	D	B	C	D	B	C	D
Номинальное напряжение	300 В	–	300 В	300 В	–	300 В	300 В	–	300 В
Номинальный ток UL	10 А	–	10 А	10 А	–	10 А	10 А	–	10 А
Номинальный ток CSA	10 А	–	–	10 А	–	–	10 А	–	–

Информация о проводнике и выводах под пайку:

Технология соединения	PUSH WIRE®
Размер проводника: одножил.	2 x 0,2 – 0,75 мм²
AWG	2 x 24 – 18 «sol.»
Длина снятия изоляции	9 – 10 мм / 0,35 – 0,39 дюйма
Угол ввода проводника	0° к печатной плате
Вывод под пайку: длина/ширина	3,6 мм / 0,4 x 0,8 мм
Вывод под пайку: диаметр сверления	$1^{+0,1}$ мм

Данные о материалах:

Группа материалов:	I
Изоляционный материал	Полиамид 6.6 (PA 6.6)
Класс воспламеняемости по UL 94	V0
Нижняя/верхняя границы температуры	-60°C / +105°C
Материал зажимной пружины	Хромникелиевая пружинная сталь (CrNi)
Материал контактов	Электролитическая медь (E_{Cu})
Контактное покрытие	с лужением

Принадлежности, серия 235 **Стр.**

Маркировочные принадлежности	540 – 543
Рабочие инструменты	526 – 528

2-проводные модульные клеммы для монтажа на печатную плату с нажимными кнопками 0,75 мм²

Шаг контактов 5/5,08 мм / 0,2 дюйма		Шаг контактов 7,5/7,62 мм / 0,3 дюйма		Шаг контактов 10/10,16 мм / 0,4 дюйма	
2 x 0,25 – 0,75 мм² «sol.»	2 x AWG 24 – 18 «sol.»	2 x 0,25 – 0,75 мм² «sol.»	2 x AWG 24 – 18 «sol.»	2 x 0,25 – 0,75 мм² «sol.»	2 x AWG 24 – 18 «sol.»
320 В / 4 кВ / 2, 10 А	300 В / 10 А	630 В / 6 кВ / 2, 10 А	300 В / 10 А	1000 В / 8 кВ / 2, 10 А	300 В / 10 А







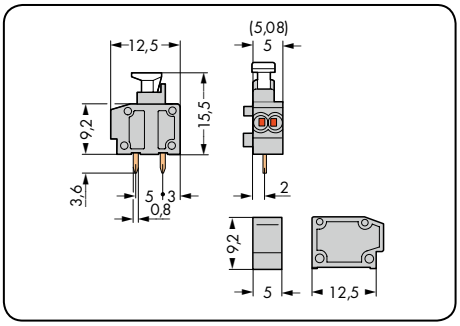

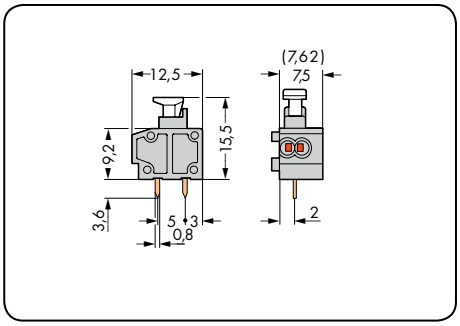

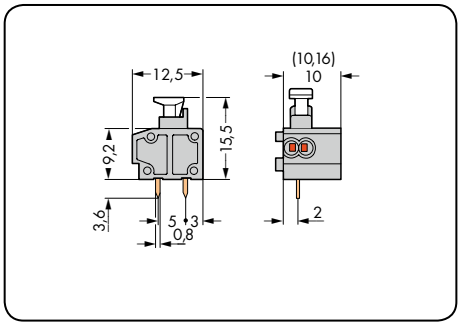

Цвет	Артикул	Упак. единица
2-проводная модульная клемма с нажимной кнопкой, 2 вывода под пайку/полюс		
серые	**235-711/331-000**	800 (8 x 100)
темно-серые	**235-712/331-000**	800 (8 x 100)
светло-серые	**235-713/331-000**	800 (8 x 100)
синие	**235-714/331-000**	800 (8 x 100)
оранжевые	**235-716/331-000**	800 (8 x 100)
светло-зеленые	**235-717/331-000**	800 (8 x 100)

Цвет	Артикул	Упак. единица
2-проводная модульная клемма с нажимной кнопкой, 2 вывода под пайку/полюс		
серые	**235-551/331-000**	600 (6 x 100)
темно-серые	**235-722/331-000**	600 (6 x 100)
светло-серые	**235-723/331-000**	600 (6 x 100)
синие	**235-724/331-000**	600 (6 x 100)
оранжевые	**235-726/331-000**	600 (6 x 100)
светло-зеленые	**235-727/331-000**	600 (6 x 100)
(1) Подходит для исполнений Ex i		

Цвет	Артикул	Упак. единица
2-проводная модульная клемма с нажимной кнопкой, 2 вывода под пайку/полюс		
серые	**235-851/331-000**	400 (4 x 100)
темно-серые	**235-732/331-000**	400 (4 x 100)
светло-серые	**235-733/331-000**	400 (4 x 100)
синие	**235-734/331-000**	400 (4 x 100)
оранжевые	**235-736/331-000**	400 (4 x 100)
светло-зеленые	**235-737/331-000**	400 (4 x 100)
(1) Подходит для исполнений Ex i		

Принадлежности	Артикул	Упак. единица
Разделитель для модульных клемм для увеличения шага контактов вдвое, серый		
	**235-701**	100

Торцевые пластины для серии 235,
защелкивающиеся,
толщина 1 мм/0,039 дюйма



Цвет	Артикул	Упак. единица
серые	**235-100**	100
темно-серые	**235-200**	100
светло-серые	**235-300**	100
синие	**235-400**	100
оранжевые	**235-600**	100
светло-зеленые	**235-700**	100

Другие цвета — по запросу

2-проводные клеммные колодки для печатных плат с нажимными кнопками 0,75 мм², Шаг контактов 5/5,08 мм, 7,5/7,62 мм, 10/10,16 мм Серия 235

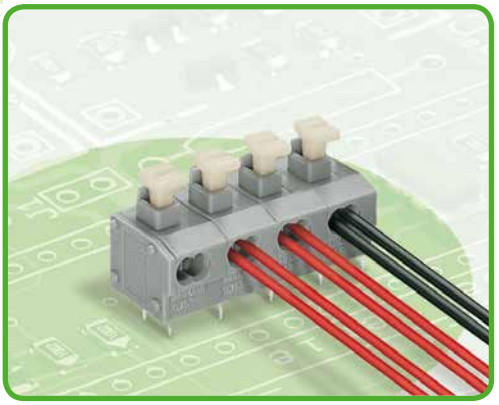

- Клеммные колодки с нажимными кнопками и технологией PUSH WIRE®
- Подключение двух проводников
- Подключение одножильных проводников путем вставки.
- Простое извлечение проводника при помощи нажимной кнопки
- Установите шаг контактов в мм или дюймах, сжав клеммные колодки вместе или раздвинув их
- Подробнее о версиях с тестовыми разъемами на сайте www.wago.com
- Подробнее о серии 235 без нажимных кнопок на стр. 159

Техническая информация:

Шаг контактов	**5 - 5,08 мм / 0,2 дюйма**			**7,5/7,62 мм 0,3 дюйма**			**10 - 10,16 мм / 0,4 дюйма**		
В соответствии с	**МЭК/EN 60664-1**			**МЭК/EN 60664-1**			**МЭК/EN 60664-1**		
Категория перенапряжения	III	III	II	III	III	II	III	III	II
Степень загрязнения	3	2	2	3	2	2	3	2	2
Номинальное напряжение	250 В	320 В	630 В	400 В	630 В	1000 В	630 В	1000 В	1000 В
Номинальное импульсное напряжение	4 кВ	4 кВ	4 кВ	6 кВ	6 кВ	6 кВ	8 кВ	8 кВ	8 кВ
Номинальный ток	10 А	10 А	10 А	10 А	10 А	10 А	10 А	10 А	10 А
Одобрения в соответствии с	**UL/CSA**			**UL/CSA**			**UL/CSA**		
Группа UL 1059	B	C	D	B	C	D	B	C	D
Номинальное напряжение	300 В	–	300 В	300 В	–	300 В	300 В	–	300 В
Номинальный ток UL	10 А	–	10 А	10 А	–	10 А	10 А	–	10 А
Номинальный ток CSA	10 А	–	–	10 А	–	–	10 А	–	–

Информация о проводнике и выводах под пайку:

Технология соединения	PUSH WIRE®
Размер проводника: одножил.	2 x 0,2 – 0,75 мм²
AWG	2 x 24 – 18 «sol.»
Длина снятия изоляции	9 – 10 мм / 0,35 – 0,39 дюйма
Угол ввода проводника	0° к печатной плате
Вывод под пайку: длина/ширина	3,6 мм / 0,4 x 0,8 мм
Вывод под пайку: диаметр сверления	$1^{+0,1}$ мм

Данные о материалах:

Группа материалов:	I
Изоляционный материал	Полиамид 6.6 (PA 6.6)
Класс воспламеняемости по UL 94	V0
Нижняя/верхняя границы температуры	-60°C / +105°C
Материал зажимной пружины	Хромникелиевая пружинная сталь (CrNi)
Материал контактов	Электролитическая медь (E_{Cu})
Контактное покрытие	с лужением

Принадлежности, серия 235 **Стр.**

Маркировочные принадлежности	540 – 543
Рабочие инструменты	526 – 528

2-проводные клеммные колодки для печатных плат с нажимными кнопками 0,75 мм²

Шаг контактов 5/5,08 мм / 0,2 дюйма		Шаг контактов 7,5/7,62 мм / 0,3 дюйма		Шаг контактов 10/10,16 мм / 0,4 дюйма	
2 x 0,25 – 0,75 мм² «sol.»	2 x AWG 24 - 18 «sol.»	2 x 0,25 – 0,75 мм² «sol.»	2 x AWG 24 - 18 «sol.»	2 x 0,25 – 0,75 мм² «sol.»	2 x AWG 24 - 18 «sol.»
320 В / 4 кВ / 2, 10 А	300 В / 10 А	630 В / 6 кВ / 2, 10 А	300 В / 10 А	1000 В / 8 кВ / 2, 10 А	300 В / 10 А

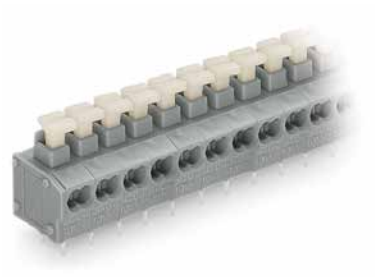

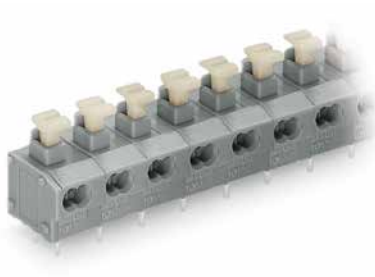

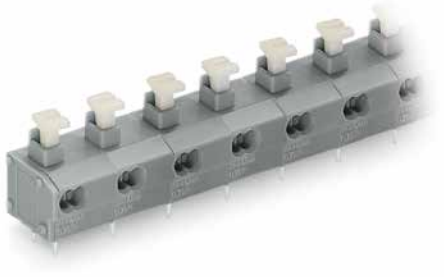

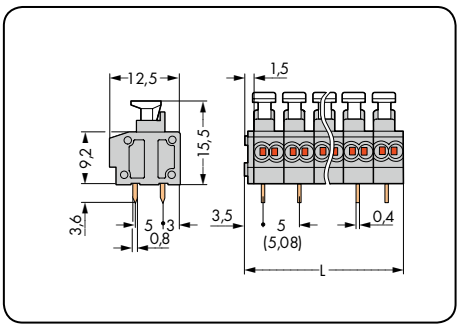

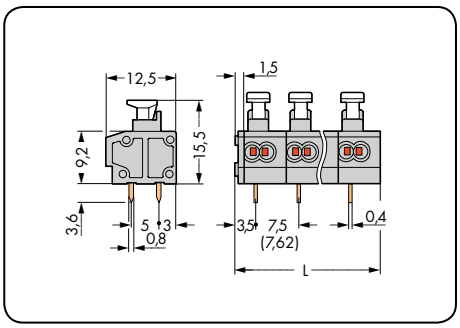

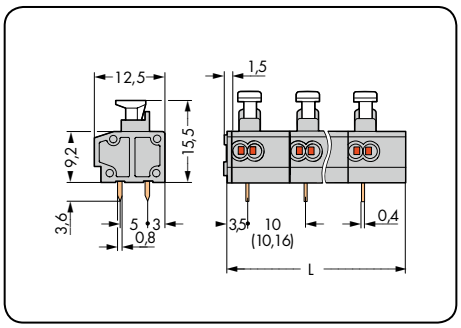

(Для подстройки шага контактов сжать оконечные клеммы, чтобы центры входных отверстий находились на нужных местах).
L = (кол-во полюсов x шаг контакта) - 1,5 мм

№ пол.	Артикул	Упак. единица
2-проводная клеммная колодка с нажимными кнопками, 2 вывода под пайку/полюс, серая		
2	**235-452/331-000**	420 (4 x 105)
3	**235-453/331-000**	280 (4 x 70)
4	**235-454/331-000**	220 (4 x 55)
5	**235-455/331-000**	180 (4 x 45)
6	**235-456/331-000**	140 (4 x 35)
7	**235-457/331-000**	120 (4 x 30)
8	**235-458/331-000**	100 (4 x 25)
9	**235-459/331-000**	100 (4 x 25)
10	**235-460/331-000**	80 (4 x 20)
12	**235-462/331-000**	80 (4 x 20)
16	**235-466/331-000**	60 (4 x 15)
24	**235-474/331-000**	40 (4 x 10)
36	**235-486/331-000**	20 (4 x 5)
48	**235-498/331-000**	20 (4 x 5)

№ пол.	Артикул	Упак. единица
2-проводная клеммная колодка с нажимными кнопками, 2 вывода под пайку/полюс, серая		
2	**235-552/331-000**	280 (4 x 70)
3	**235-553/331-000**	200 (4 x 50)
4	**235-554/331-000**	140 (4 x 35)
5	**235-555/331-000**	120 (4 x 30)
6	**235-556/331-000**	100 (4 x 25)
7	**235-557/331-000**	80 (4 x 20)
8	**235-558/331-000**	80 (4 x 20)
9	**235-559/331-000**	60 (4 x 15)
10	**235-560/331-000**	60 (4 x 15)
12	**235-562/331-000**	40 (4 x 10)
16	**235-566/331-000**	40 (4 x 10)
24	**235-574/331-000**	20 (4 x 5)

№ пол.	Артикул	Упак. единица
2-проводная клеммная колодка с нажимными кнопками, 2 вывода под пайку/полюс, серая		
2	**235-852/331-000**	220 (4 x 55)
3	**235-853/331-000**	140 (4 x 35)
4	**235-854/331-000**	120 (4 x 30)
5	**235-855/331-000**	80 (4 x 20)
6	**235-856/331-000**	80 (4 x 20)
7	**235-857/331-000**	60 (4 x 15)
8	**235-858/331-000**	40 (4 x 10)
9	**235-859/331-000**	40 (4 x 10)
10	**235-860/331-000**	40 (4 x 10)
12	**235-862/331-000**	40 (4 x 10)
16	**235-866/331-000**	20 (4 x 5)
24	**235-874/331-000**	20 (4 x 5)

Суффиксы артикулов для разноцветных клеммных колодок:
(Объем выпуска и цены зависят от количества заказа)

(1) синие	...-.../331-006	**Пример заказа:**
темно-серые	...-.../331-008	2-проводная клеммная колодка, шаг контактов 7,5/7,62 мм
светло-серые	...-.../331-009	16-полюсная, голубая: **235-566/331-006**
оранжевые	...-.../331-012	
светло-зеленые	...-.../331-017	

(1) Подходит для исполнения Ex i (касается только шага контактов 7,5/7,62 мм и 10/10,16 мм)



По вопросам другой длины, цветов, разноцветных клеммных колодок или прямой маркировки обращайтесь к производителю.

Описание и порядок работы
Серия 742

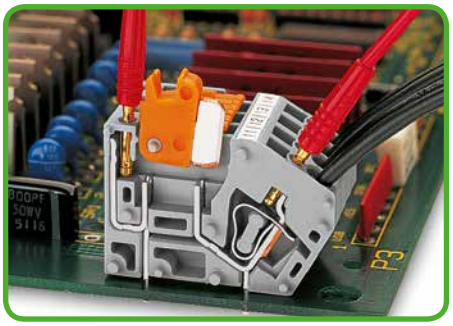
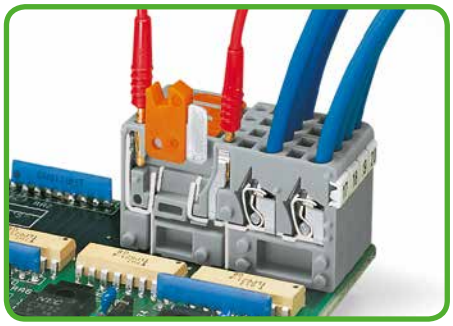
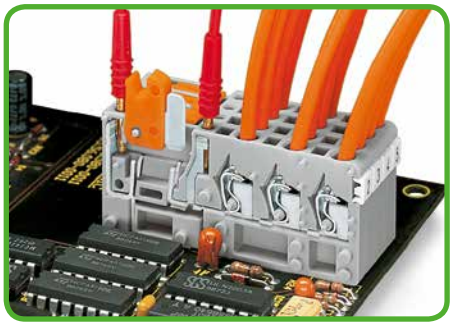

Тестирование и измерение всех типов клемм с размыкателем при помощи тестовых штекеров Ø 2 мм или Ø 2,3 мм.

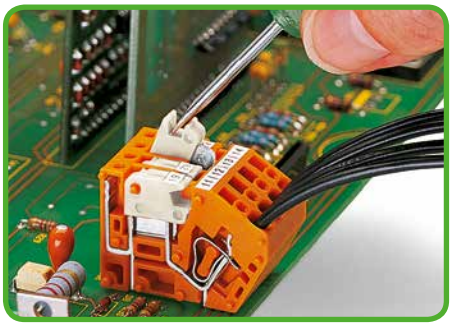

Открытие ножевого размыкателя.



Распределение потенциалов при помощи 3-проводных клемм.

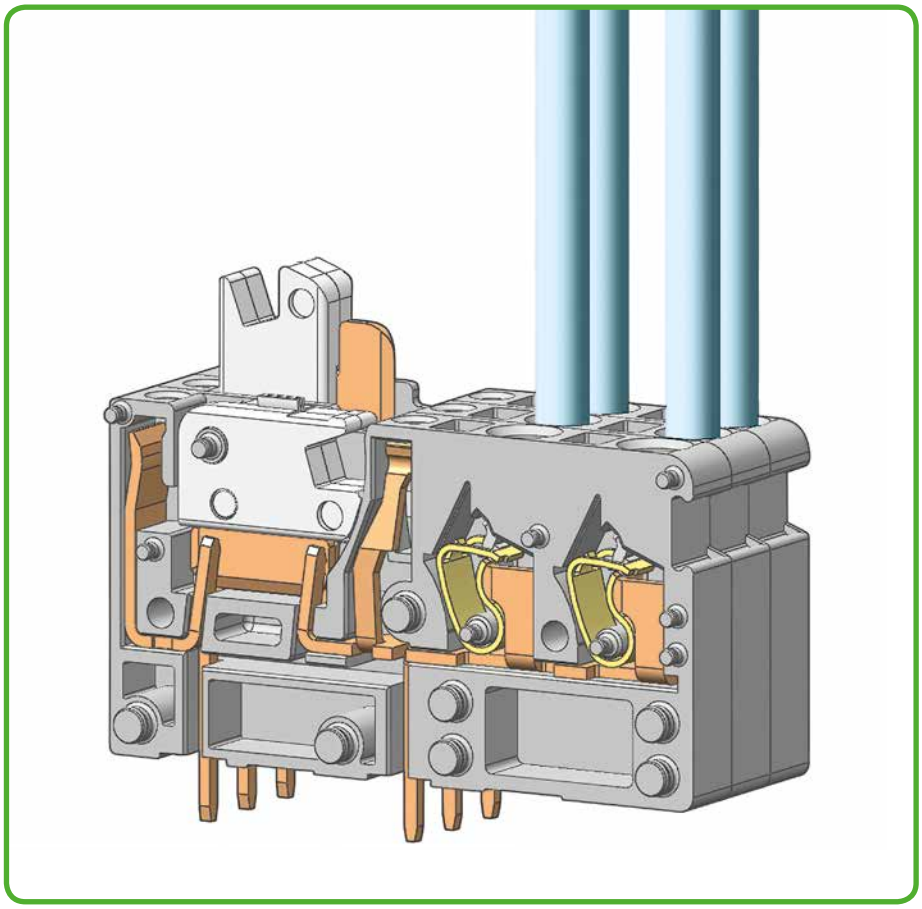

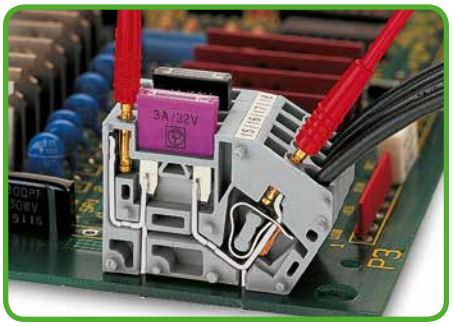
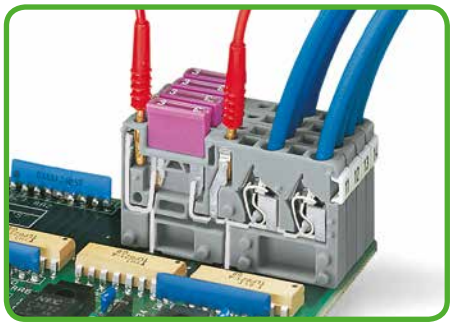


Тестирование всех типов клемм с предохранителем при помощи тестового штекера Ø 2 мм или Ø 2,3 мм.



Зажим CAGE CLAMP® предназначен для следующих типов медных проводников:

одножильные



многожильные



тонкожильные, в т. ч. с луженными жилами

* Для алюминиевых проводников см. примечания в разделе 11.

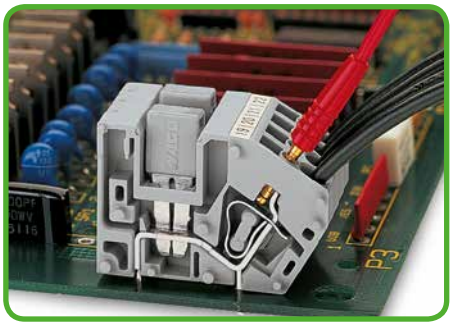

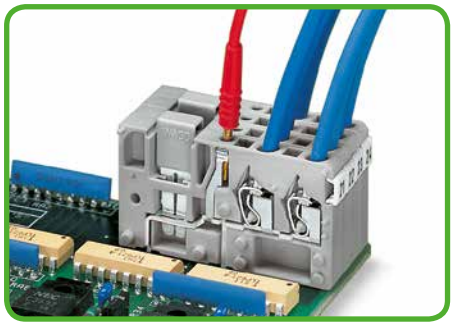

Тестирование всех типов клемм при помощи тестовых штекеров Ø 2 мм или Ø 2,3 мм.

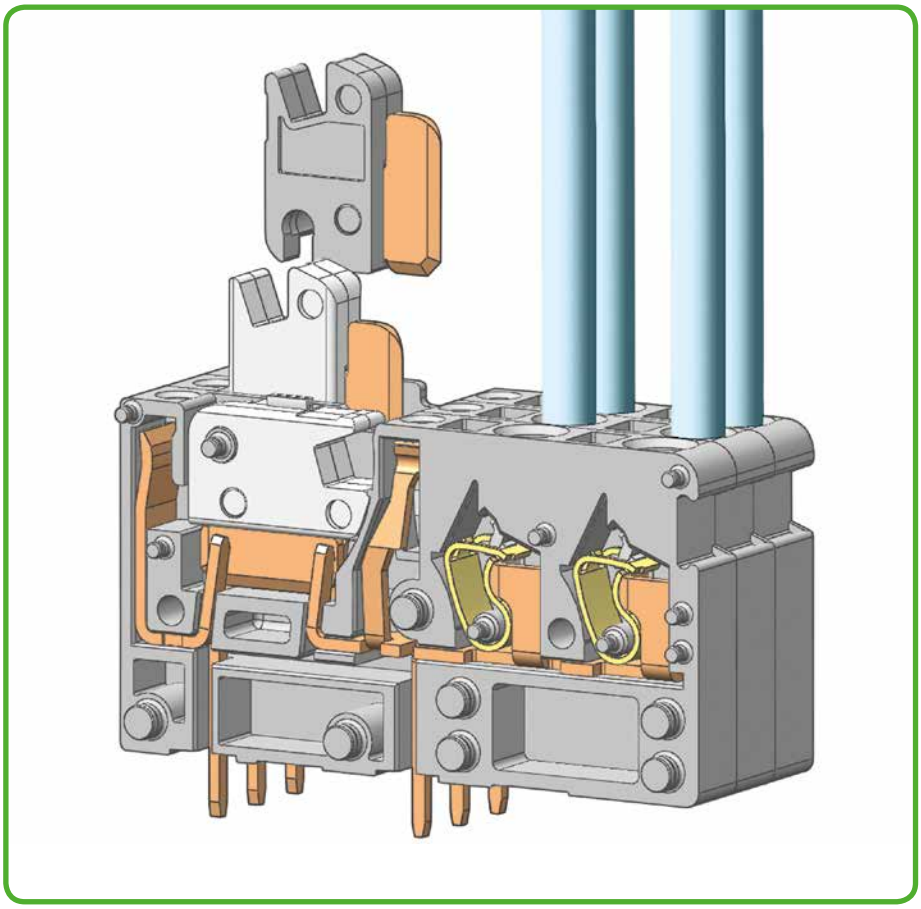

По вопросам клемм со съемным ножевым размыкателем обращайтесь к производителю.

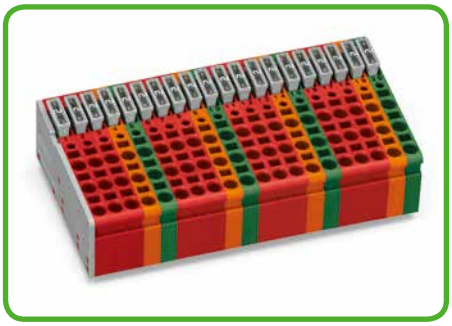

Разноцветные клеммные колодки доступны по требованию заказчика.

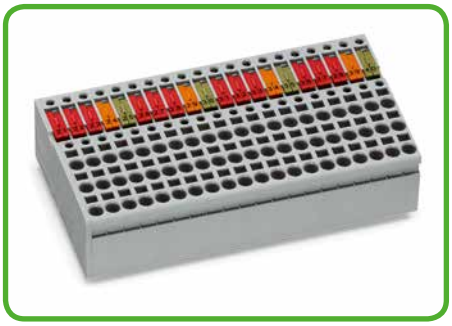

Разноцветные ножевые размыкатели/тестовые клеммные колодки доступны по требованию заказчика.

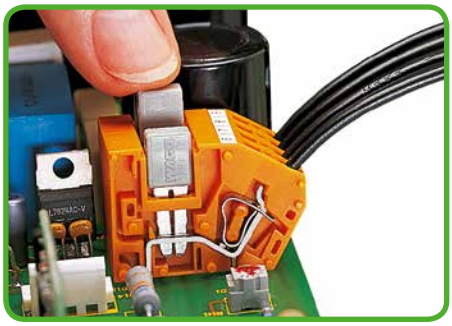

Объединение вертикальными поперечными перемычками. Перемычку всегда утапливайте до упора!

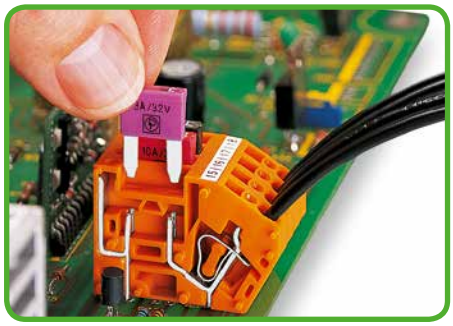

Вставка предохранителя.



Другие клеммные колодки – по запросу пользователя.



тонкожильные, с опрессованными жилами



тонкожильные с наконечниками (с герметичной опрессовкой)



тонкожильные со штифтовыми наконечниками

Модульные клеммы с размыкателем для печатных плат для тестирования и измерений 2,5 мм², Шаг контактов 5 мм
Серия 742



- Модульные клеммы с зажимом CAGE CLAMP®, монтаж проводников при помощи отвертки
- Отсоединение от цепи питания при помощи ножевого размыкателя, например, для регулярного тестирования и измерения
- Тестовые разъемы на обеих сторонах ножевого размыкателя для тестовых штекеров 2,0 мм или Ø 2,3 мм
- 2- и 3-проводные клеммы для распределения потенциалов независимо от печатной платы
- Исполнения со съемными ножевыми размыкателями доступны по требованию заказчика

Техническая информация:

Шаг контактов	**1-проводные 5 мм / 0,197 дюйма**			**2-проводные 5 мм / 0,197 дюйма**			**3-проводные 5 мм / 0,197 дюйма**		
В соответствии с	**МЭК/EN 60664-1**			**МЭК/EN 60664-1**			**МЭК/EN 60664-1**		
Категория перенапряжения	III	III	II	III	III	II	III	III	II
Степень загрязнения	3	2	2	3	2	2	3	2	2
Номинальное напряжение	320 В	320 В	630 В	320 В	320 В	630 В	320 В	320 В	630 В
Номинальное импульсное напряжение	4 кВ	4 кВ	4 кВ	4 кВ	4 кВ	4 кВ	4 кВ	4 кВ	4 кВ
Номинальный ток	16 А	16 А	16 А	16 А	16 А	16 А	16 А	16 А	16 А
Одобрения в соответствии с	**UL/CSA**			**UL/CSA**			**UL/CSA**		
Группа UL 1059	B	C	D	B	C	D	B	C	D
Номинальное напряжение	300 В	–	300 В	300 В	–	300 В	300 В	–	300 В
Номинальный ток UL	10 А	–	10 А	10 А	–	10 А	10 А	–	10 А
Номинальный ток CSA	16 А	–	10 А	10 А	–	10 А	10 А	–	10 А

Информация о проводнике и выводах под пайку:

Технология соединения	CAGE CLAMP®	
Размер проводника: одножил.	0,08 – 2,5 мм²	
Размер проводника: тонкопров.	0,08 – 2,5 мм²	
Размер проводника: тонкопров.	0,25 – 1,5 мм²	(с изолированным наконечником)
Размер проводника: тонкопров.	0,25 – 1,5 мм²	(с неизолированным наконечником)
AWG	28 – 12	(12: THHN, THWN)
Длина снятия изоляции	8 – 9 мм / 0,31 – 0,35 дюйма	(для 1-проводных клемм)
Длина снятия изоляции	6 – 7 мм / 0,24 – 0,28 дюйма	(для 2- и 3-проводных клемм)
Угол ввода проводника	60° к печатной плате	(с 1-проводной клеммой)
Угол ввода проводника	90° к печатной плате	(с 2- и 3-проводными клеммами)
Вывод под пайку: длина/ширина	4 мм / 1 x 0,8 мм	
Вывод под пайку: диаметр сверления	$1,4^{+0,05}$ мм	

Данные о материалах:

Группа материалов:	I
Изоляционный материал	Полиамид 6.6 (PA 6.6)
Класс воспламеняемости по UL 94	V0
Нижняя/верхняя границы температуры	-60°C / +105°C
Материал зажимной пружины	Хромникелиевая пружинная сталь (CrNi)
Материал контактов	Электролитическая медь (E_{Cu})
Контактное покрытие	с лужением

Принадлежности, серия 742 **Стр.**

Маркировочные принадлежности	540 – 543
Рабочие инструменты	526 – 528
Тестовые штекеры	538

Модульные клеммы с размыкателем для печатных плат для тестирования и измерений 2,5 мм²

1-проводные Шаг контактов 5 мм / 0,197 дюйма		2-проводные Шаг контактов 5 мм / 0,197 дюйма		3-проводные Шаг контактов 5 мм / 0,197 дюйма	
0,08 – 2,5 мм²	AWG 28 – 12	0,08 – 2,5 мм²	AWG 28 – 12	0,08 – 2,5 мм²	AWG 28 – 12
320 В / 4 кВ / 2, 16 А	300 В / 10 А	320 В / 4 кВ / 2, 16 А	300 В / 10 А	320 В / 4 кВ / 2, 16 А	300 В / 10 А



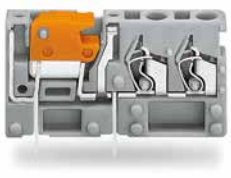

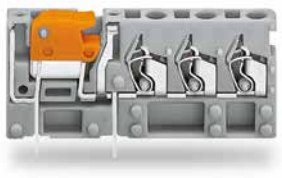

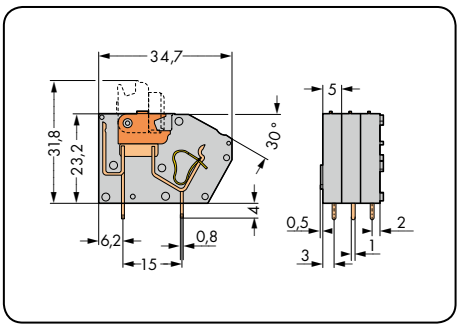

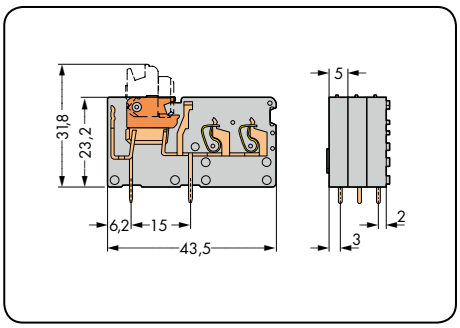

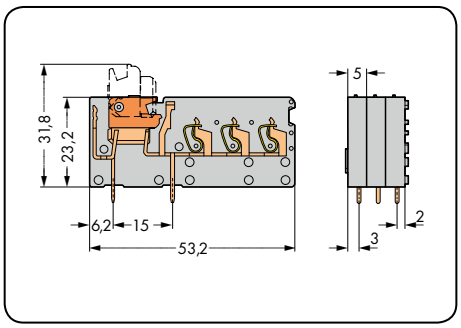

Цвет	Артикул	Упак. единица
1-проводная модульная клемма с размыкателем для тестирования и измерений, 2 вывода под пайку/полюс, ножевой размыкатель, оранжевый		
серые	**742-101**	384 (4 x 96)

Принадлежности	Артикул	Упак. единица
Торцевая пластина, защелкивающаяся, толщина 1,5 мм, серая		
	**742-100**	300 (3 x 100)

Цвет	Артикул	Упак. единица
2-проводная модульная клемма с размыкателем для тестирования и измерений, 2 вывода под пайку/полюс, ножевой размыкатель, оранжевый		
серые	**742-151**	200 (4 x 50)

Принадлежности	Артикул	Упак. единица
Торцевая пластина, защелкивающаяся, толщина 1,5 мм, серая		
	**742-150**	300 (3 x 100)

Цвет	Артикул	Упак. единица
3-проводная модульная клемма с размыкателем для тестирования и измерений, 2 вывода под пайку/полюс, ножевой размыкатель, оранжевый		
серые	**742-153**	100 (2 x 50)

Принадлежности	Артикул	Упак. единица
Торцевая пластина, защелкивающаяся, толщина 1,5 мм, серая		
	**742-152**	300 (3 x 100)

Модульная клемма с размыкателем для печатных плат для тестирования и измерений 2,5 мм², Шаг контактов 5,08 мм
Серия 742



- Модульные клеммы с зажимом CAGE CLAMP®, монтаж проводников при помощи отвертки
- Отсоединение от цепи питания при помощи ножевого размыкателя, например, для регулярного тестирования и измерения
- Тестовые разъемы на обеих сторонах ножевого размыкателя для тестовых штекеров 2,0 мм или Ø 2,3 мм
- 2- и 3-проводные клеммы для распределения потенциалов независимо от печатной платы
- Исполнения со съемными ножевыми размыкателями доступны по требованию заказчика

Техническая информация:

Шаг контактов	**1-проводные 5,08 мм / 0.2 дюйма**			**2-проводные 5,08 мм / 0.2 дюйма**			**3-проводные 5,08 мм / 0.2 дюйма**		
В соответствии с	**МЭК/EN 60664-1**			**МЭК/EN 60664-1**			**МЭК/EN 60664-1**		
Категория перенапряжения	III	III	II	III	III	II	III	III	II
Степень загрязнения	3	2	2	3	2	2	3	2	2
Номинальное напряжение	320 В	320 В	630 В	320 В	320 В	630 В	320 В	320 В	630 В
Номинальное импульсное напряжение	4 кВ	4 кВ	4 кВ	4 кВ	4 кВ	4 кВ	4 кВ	4 кВ	4 кВ
Номинальный ток	16 A	16 A	16 A	16 A	16 A	16 A	16 A	16 A	16 A
Одобрения в соответствии с	**UL/CSA**			**UL/CSA**			**UL/CSA**		
Группа UL 1059	B	C	D	B	C	D	B	C	D
Номинальное напряжение	300 В	–	300 В	300 В	–	300 В	300 В	–	300 В
Номинальный ток UL	10 A	–	10 A	10 A	–	10 A	10 A	–	10 A
Номинальный ток CSA	16 A	–	10 A	10 A	–	10 A	10 A	–	10 A

Информация о проводнике и выводах под пайку:

Технология соединения	CAGE CLAMP®	
Размер проводника: одножил.	0,08 – 2,5 мм²	
Размер проводника: тонкопров.	0,08 – 2,5 мм²	
Размер проводника: тонкопров.	0,25 – 1,5 мм²	(с изолированным наконечником)
Размер проводника: тонкопров.	0,25 – 1,5 мм²	(с неизолированным наконечником)
AWG	28 – 12	(12: THHN, THWN)
Длина снятия изоляции	8 – 9 мм / 0,31 – 0,35 дюйма	(для 1-проводных клемм)
Длина снятия изоляции	6 – 7 мм / 0,24 – 0,28 дюйма	(для 2- и 3-проводных клемм)
Угол ввода проводника	60° к печатной плате	(с 1-проводной клеммой)
Угол ввода проводника	90° к печатной плате	(с 2- и 3-проводными клеммами)
Вывод под пайку: длина/ширина	4 мм /1 x 0,8 мм	
Вывод под пайку: диаметр сверления	$1,4^{+0,05}$ мм	

Данные о материалах:

Группа материалов:	I
Изоляционный материал	Полиамид 6.6 (PA 6.6)
Класс воспламеняемости по UL 94	V0
Нижняя/верхняя границы температуры	-60°C / +105°C
Материал зажимной пружины	Хромникелиевая пружинная сталь (CrNi)
Материал контактов	Электролитическая медь (E_{Cu})
Контактное покрытие	с лужением

Принадлежности, серия 742 **Стр.**

Маркировочные принадлежности	540 – 543
Рабочие инструменты	526 – 528
Тестовые штекеры	538

Модульные клеммы с размыкателем для печатных плат для тестирования и измерений 2,5 мм²

1-проводные Шаг контактов 5,08 мм / 0.2 дюйма		2-проводные Шаг контактов 5,08 мм / 0.2 дюйма		3-проводные Шаг контактов 5,08 мм / 0.2 дюйма	
0,08 – 2,5 мм²	AWG 28 – 12	0,08 – 2,5 мм²	AWG 28 – 12	0,08 – 2,5 мм²	AWG 28 – 12
320 В / 4 кВ / 2, 16 А	300 В / 10 А	320 В / 4 кВ / 2, 16 А	300 В / 10 А	320 В / 4 кВ / 2, 16 А	300 В / 10 А







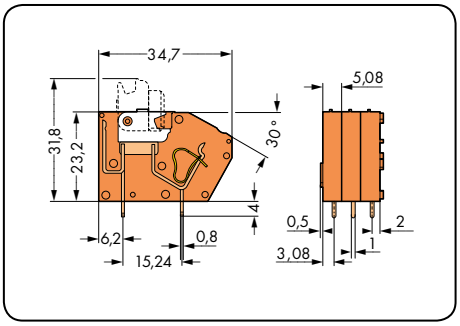

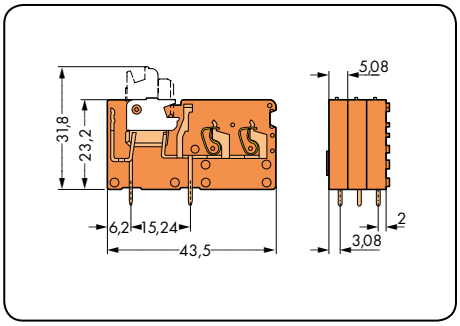

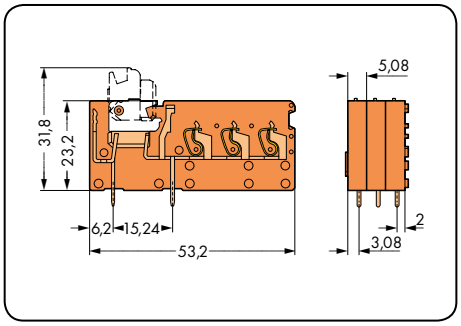

Цвет	Артикул	Упак. единица
1-проводная модульная клемма с размыкателем для измерения и тестирования, 2 вывода под пайку/полюс, ножевой размыкатель, белый		
оранжевые	**742-106**	384 (4 x 96)

Принадлежности	Артикул	Упак. единица
Торцевая пластина, защелкивающаяся, толщина 1,5 мм, оранжевая		
	**742-600**	300 (3 x 100)

Цвет	Артикул	Упак. единица
2-проводная модульная клемма с размыкателем для измерения и тестирования, 2 вывода под пайку/полюс, ножевой размыкатель, белый		
оранжевые	**742-156**	200 (4 x 50)

Принадлежности	Артикул	Упак. единица
Торцевая пластина, защелкивающаяся, толщина 1,5 мм, оранжевая		
	**742-650**	300 (3 x 100)

Цвет	Артикул	Упак. единица
3-проводная модульная клемма с размыкателем для измерения и тестирования, 2 вывода под пайку/полюс, ножевой размыкатель, белый		
оранжевые	**742-158**	100 (2 x 50)

Принадлежности	Артикул	Упак. единица
Торцевая пластина, защелкивающаяся, толщина 1,5 мм, оранжевая		
	**742-651**	300 (3 x 100)

Модульные клеммы для печатных плат с объединением потенциалов 2,5 мм²
Шаг контактов 5 мм
Серия 742



- Модульные клеммы с зажимом CAGE CLAMP®, открывающимся при помощи отвертки
- Смежные перемычки для распределения потенциала
- Клеммы с размыкателями и предохранителями можно подключать для формирования узлов с комплексными функциями
- Тестовый разъем для тестовых штекеров Ø 2,0 мм и Ø 2,3 мм

Техническая информация:

Шаг контактов	**1-проводные 5 мм / 0,197 дюйма**			**2-проводные 5 мм / 0,197 дюйма**		
В соответствии с	**МЭК/EN 60664-1**			**МЭК/EN 60664-1**		
Категория перенапряжения	III	III	II	III	III	II
Степень загрязнения	3	2	2	3	2	2
Номинальное напряжение	250 В	320 В	630 В	320 В	320 В	630 В
Номинальное импульсное напряжение	4 кВ	4 кВ	4 кВ	4 кВ	4 кВ	4 кВ
Номинальный ток	16 A	16 A	16 A	16 A	16 A	16 A
Одобрения в соответствии с	**UL/CSA**			**UL/CSA**		
Группа UL 1059	B	C	D	B	C	D
Номинальное напряжение	300 В	–	300 В	300 В	–	300 В
Номинальный ток UL	10 A	–	10 A	10 A	–	10 A
Номинальный ток CSA	16 A	–	10 A	10 A	–	10 A

Информация о проводнике и выводе под пайку:

Технология соединения	CAGE CLAMP®	
Размер проводника: одножил.	0,08 – 2,5 мм²	
Размер проводника: тонкопров.	0,08 – 2,5 мм²	
Размер проводника: тонкопров.	0,25 – 1,5 мм²	(с изолированным наконечником)
Размер проводника: тонкопров.	0,25 – 1,5 мм²	(с неизолированным наконечником)
AWG	28 – 12	(12: THHN, THWN)
Длина снятия изоляции	8 – 9 мм / 0,31 – 0,35 дюйма	(для 1-проводных клемм)
Длина снятия изоляции	6 – 7 мм / 0,24 – 0,28 дюйма	(для 2-проводных клемм)
Угол ввода проводника	60° к печатной плате (для 1-проводных клемм)	
Угол ввода проводника	90° к печатной плате (для 2-проводных клемм)	
Вывод под пайку: длина/ширина	4 мм / 1 x 0,8 мм	
Вывод под пайку: диаметр сверления	$1,4^{+0,05}$ мм	

Данные о материалах:

Группа материалов:	I
Изоляционный материал	Полиамид 6.6 (PA 6.6)
Класс воспламеняемости по UL 94	V0
Нижняя/верхняя границы температуры	-60°C / +105°C
Материал зажимной пружины	Хромникелиевая пружинная сталь (CrNi)
Материал контактов	Электролитическая медь (E_{Cu})
Контактное покрытие	с лужением

Принадлежности, серия 742 **Стр.**

Маркировочные принадлежности	540 – 543
Рабочие инструменты	526 – 528
Тестовые штекеры	538

Модульные клеммы для печатных плат с объединением потенциалов 2,5 мм²

1-проводные Шаг контактов 5 мм / 0,197 дюйма		2-проводные Шаг контактов 5 мм / 0,197 дюйма		
0,08 – 2,5 мм² 320 В / 4 кВ / 2, 16 А	AWG 28 – 12 300 В / 10 А	0,08 – 2,5 мм² 320 В / 4 кВ / 2, 16 А	AWG 28 – 12 300 В / 10 А	



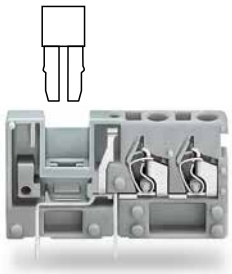

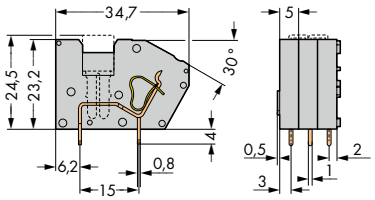

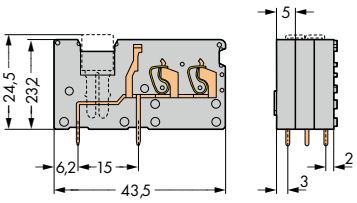

Цвет	Артикул	Упак. единица
1-проводная модульная клемма для объединения потенциалов, 2 вывода под пайку/полюс		
серые	**742-121**	300
синие	**742-124**	300
желто-зеленые	**742-128**	300

Цвет	Артикул	Упак. единица
2-проводная модульная клемма для объединения потенциалов, 2 вывода под пайку/полюс		
серые	**742-171**	200
синие	**742-174**	200
желто-зеленые	**742-178**	200

Принадлежности	Артикул	Упак. единица
Торцевая пластина, защелкивающаяся, толщина 1,5 мм		
серые	**742-100**	300 (3 x 100)
синие	**742-400**	300 (3 x 100)
желто-зеленые	**742-800**	300 (3 x 100)

Принадлежности	Артикул	Упак. единица
Торцевая пластина, защелкивающаяся, толщина 1,5 мм		
серые	**742-150**	300 (3 x 100)
синие	**742-450**	300 (3 x 100)
желто-зеленые	**742-850**	300 (3 x 100)

Принадлежности	Артикул	Упак. единица
Перемычка, изолированные, I_N 24 А		
серые	**280-402**	200 (8 x 25)

Модульные клеммы для печатных плат с объединением потенциалов 2,5 мм²
Шаг контактов 5,08 мм
Серия 742

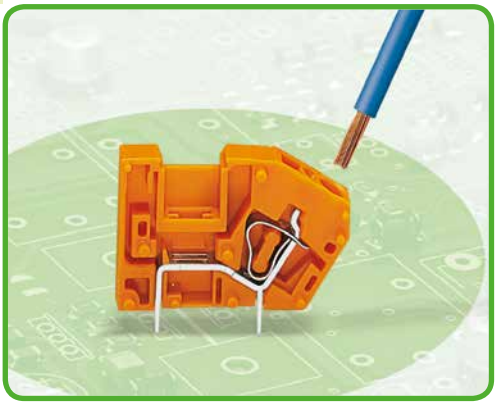

- Модульные клеммы с зажимом CAGE CLAMP®, открывающимся при помощи отвертки
- Смежные перемычки для распределения потенциала
- Клеммы с размыкателями и предохранителями можно подключать для формирования узлов с комплексными функциями
- Тестовый разъем для тестовых штекеров Ø 2,0 мм и Ø 2,3 мм

Техническая информация:

Шаг контактов	1-проводные 5,08 мм / 0,2 дюйма			2-проводные 5,08 мм / 0,2 дюйма			
В соответствии с	МЭК/EN 60664-1			МЭК/EN 60664-1			
Категория перенапряжения	III	III	II	III	III	II	
Степень загрязнения	3	2	2	3	2	2	
Номинальное напряжение	250 В	320 В	630 В	320 В	320 В	630 В	
Номинальное импульсное напряжение	4 кВ	4 кВ	4 кВ	4 кВ	4 кВ	4 кВ	
Номинальный ток	16 А	16 А	16 А	16 А	16 А	16 А	
Одобрения в соответствии с	UL/CSA			UL/CSA			
Группа UL 1059	B	C	D	B	C	D	
Номинальное напряжение	300 В	–	300 В	300 В	–	300 В	
Номинальный ток UL	10 А	–	10 А	10 А	–	10 А	
Номинальный ток CSA	16 А	–	10 А	10 А	–	10 А	

Информация о проводнике и выводе под пайку:

Технология соединения	CAGE CLAMP®	
Размер проводника: одножил.	0,08 – 2,5 мм²	
Размер проводника: тонкопров.	0,08 – 2,5 мм²	
Размер проводника: тонкопров.	0,25 – 1,5 мм²	(с изолированным наконечником)
Размер проводника: тонкопров.	0,25 – 1,5 мм²	(с неизолированным наконечником)
AWG	28 – 12	(12: THHN, THWN)
Длина снятия изоляции	8 – 9 мм / 0,31 – 0,35 дюйма	(для 1-проводных клемм)
Длина снятия изоляции	6 – 7 мм / 0,24 – 0,28 дюйма	(для 2-проводных клемм)
Угол ввода проводника	60° к печатной плате (для 1-проводных клемм)	
Угол ввода проводника	90° к печатной плате (для 2-проводных клемм)	
Вывод под пайку: длина/ширина	4 мм / 1 x 0,8 мм	
Вывод под пайку: диаметр сверления	$1,4^{+0,05}$ мм	

Данные о материалах:

Группа материалов:	I
Изоляционный материал	Полиамид 6.6 (PA 6.6)
Класс воспламеняемости по UL 94	V0
Нижняя/верхняя границы температуры	-60°C / +105°C
Материал зажимной пружины	Хромникелиевая пружинная сталь (CrNi)
Материал контактов	Электролитическая медь (E_{Cu})
Контактное покрытие	с лужением

Принадлежности, серия 742 **Стр.**

Маркировочные принадлежности	540 – 543
Рабочие инструменты	526 – 528
Тестовые штекеры	538

Модульные клеммы для печатных плат с объединением потенциалов 2,5 мм²

1-проводные Шаг контактов 5,08 мм / 0,2 дюйма		2-проводные Шаг контактов 5,08 мм / 0,2 дюйма		
0,08 – 2,5 мм² 320 В / 4 кВ / 2, 16 А	AWG 28 – 12 300 В / 10 А	0,08 – 2,5 мм² 320 В / 4 кВ / 2, 16 А	AWG 28 – 12 300 В / 10 А	

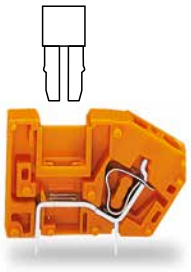

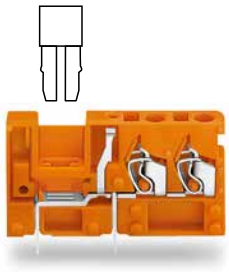

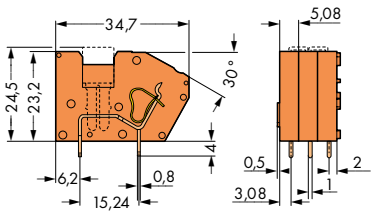

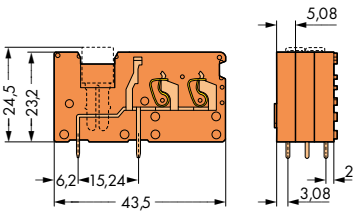

Цвет	Артикул	Упак. единица
1-проводная модульная клемма с объединением потенциалов, 2 вывода под пайку/полюс		
оранжевые	**742-126**	300

Цвет	Артикул	Упак. единица
2-проводная модульная клемма для объединения потенциалов, 2 вывода под пайку/полюс		
оранжевые	**742-176**	200

Принадлежности	Артикул	Упак. единица
Торцевая пластина, защелкивающаяся, толщина 1,5 мм, оранжевая		
	**742-600**	300 (3 x 100)
Перемычки, изолированные, I_N 24 А, серые		
	**280-402**	200 (8 x 25)

Принадлежности	Артикул	Упак. единица
Торцевая пластина, защелкивающаяся, толщина 1,5 мм, оранжевая		
	**742-650**	300 (3 x 100)

Модульные клеммы с предохранителями для печатных плат 2,5 мм²
Шаг контактов 5 мм
Серия 742



- Модульные клеммы с зажимом CAGE CLAMP®, открывающимся при помощи отвертки
- Быстрая и простая замена автомобильных предохранителей с ножевыми контактами в случае короткого замыкания
- Тестовые разъемы на обеих сторонах размыкателя ножевого типа для тестовых штекеров Ø 2,0 мм мм Ø 2,3 мм
- При напряжении больше 42 В необходима защита от прямого контакта
- 2- и 3-проводные клеммы для распределения потенциалов независимо от печатной платы

Техническая информация:

Шаг контактов	**1-проводные 5 мм / 0,197 дюйма**			**2-проводные 5 мм / 0,197 дюйма**			**3-проводные 5 мм / 0,197 дюйма**		
В соответствии с	**МЭК/EN 60664-1**			**МЭК/EN 60664-1**			**МЭК/EN 60664-1**		
Категория перенапряжения	III	III	II	III	III	II	III	III	II
Степень загрязнения	3	2	2	3	2	2	3	2	2
Номинальное напряжение	320 В	320 В	630 В	320 В	320 В	630 В	320 В	320 В	630 В
Номинальное импульсное напряжение	4 кВ	4 кВ	4 кВ	4 кВ	4 кВ	4 кВ	4 кВ	4 кВ	4 кВ
Номинальный ток при индивидуальном расположении	15 А	15 А	15 А	15 А	15 А	15 А	15 А	15 А	15 А
Номинальный ток при блочном расположении	10 А	10 А	10 А	10 А	10 А	10 А	10 А	10 А	10 А
Одобрения в соответствии с	**UL/CSA**			**UL/CSA**			**UL/CSA**		
Группа UL 1059	B	C	D	B	C	D	B	C	D
Номинальное напряжение	300 В	–	300 В	300 В	–	300 В	300 В	–	300 В
Номинальный ток UL	10 А	–	10 А	10 А	–	10 А	10 А	–	10 А
Номинальный ток CSA	16 А	–	10 А	10 А	–	10 А	10 А	–	10 А

Информация о проводнике и выводе под пайку:

Технология соединения	CAGE CLAMP®	
Размер проводника: одножил.	0,08 – 2,5 мм²	
Размер проводника: тонкопров.	0,08 – 2,5 мм²	
Размер проводника: тонкопров.	0,25 – 1,5 мм²	(с изолированным наконечником)
Размер проводника: тонкопров.	0,25 – 1,5 мм²	(с неизолированным наконечником)
AWG	28 – 12	(12: THHN, THWN)
Длина снятия изоляции	8 – 9 мм / 0,31 – 0,35 дюйма	(для 1-проводных клемм)
Длина снятия изоляции	6 – 7 мм / 0,24 – 0,28 дюйма	(для 2- и 3-проводных клемм)
Угол ввода проводника	60° к печатной плате	(для 1-проводных клемм)
Угол ввода проводника	90° к печатной плате	(для 2- и 3-проводных клемм)
Вывод под пайку: длина/ширина	4 мм / 1 x 0,8 мм	
Вывод под пайку: диаметр сверления	$1,4^{+0,05}$ мм	

Данные о материалах:

Группа материалов:	I
Изоляционный материал	Полиамид 6.6 (PA 6.6)
Класс воспламеняемости по UL 94	V0
Нижняя/верхняя границы температуры	-60°C / +105°C
Материал зажимной пружины	Хромникелиевая пружинная сталь (CrNi)
Материал контактов	Электролитическая медь (E_{Cu})
Контактное покрытие	с лужением

Принадлежности, серия 742 **Стр.**

Маркировочные принадлежности	540 – 543
Рабочие инструменты	526 – 528
Тестовые штекеры	538

Автомобильные предохранители с ножевыми контактами на основании DIN 72581-3f
Пример поставщика: www.littelfuse.de

Номинальные значения тока для предохранителей определяются по-разному в международных стандартах. Поэтому мы рекомендуем продолжительную допустимую токовую нагрузку на предохранители, составляющую максимум 80% от их номинального тока по DIN 72581 часть 3 (с температурой окружающей среды 23 °C). Выбор правильного предохранителя важен в плане безопасности функционирования продукта на устройствах и надежности службы предохранителей. Предохранители будут работать идеально как компоненты защиты (номинальная точка остановки) только в том случае, если они правильно подобраны и используются по назначению (то есть, в соответствии с современными технологиями и действительными характеристиками, а также характеристиками технического паспорта) в соответствии с основными требованиями безопасности (то есть, люди, животные и имущество должны быть защищены от опасности). В зависимости от основных эксплуатационных характеристик (безопасность продуктов) предохранитель в устройстве, которое должно быть защищено, как правило, должен быть протестирован как в обычных условиях, так и при неполадках в работе.

Модульные клеммы с предохранителями для печатных плат 2,5 мм²

1-проводные Шаг контактов 5 мм / 0,197 дюйма		2-проводные Шаг контактов 5 мм / 0,197 дюйма		3-проводные Шаг контактов 5 мм / 0,197 дюйма	
0,08 – 2,5 мм² 320 В / 4 кВ / 2, 15 А	AWG 28 – 12 300 В / 10 А	0,08 – 2,5 мм² 320 В / 4 кВ / 2, 15 А	AWG 28 – 12 300 В / 10 А	0,08 – 2,5 мм² 320 В / 4 кВ / 2, 15 А	AWG 28 – 12 300 В / 10 А

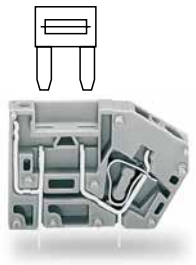

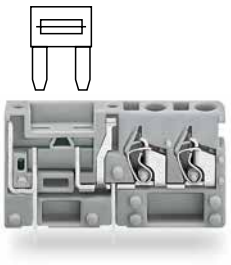

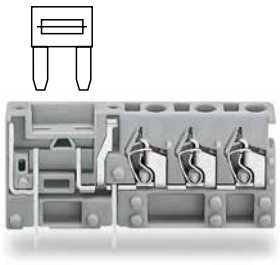

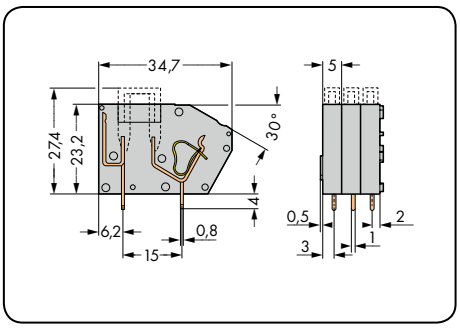

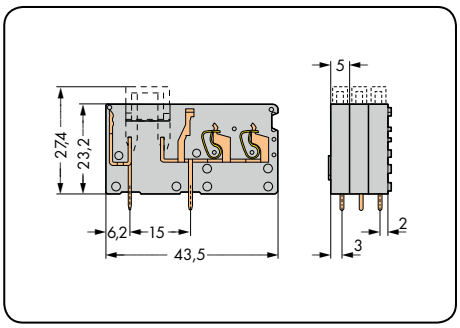

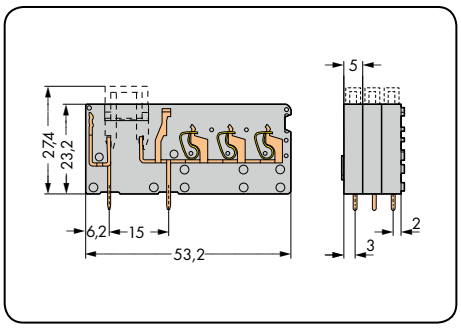

Цвет	Артикул	Упак. единица
1-проводная модульная клемма с предохранителем, 2 вывода под пайку/полюс		
серые	**742-111**	300

Принадлежности	Артикул	Упак. единица
Торцевая пластина, защелкивающаяся, толщина 1,5 мм, серая		
	**742-100**	300 (3 x 100)

Цвет	Артикул	Упак. единица
2-проводная модульная клемма с предохранителем, 2 вывода под пайку/полюс		
серые	**742-161**	200

Принадлежности	Артикул	Упак. единица
Торцевая пластина, защелкивающаяся, толщина 1,5 мм, серая		
	**742-150**	300 (3 x 100)

Цвет	Артикул	Упак. единица
3-проводная модульная клемма с предохранителем 2 вывода под пайку/полюс		
серые	**742-163**	100

Принадлежности	Артикул	Упак. единица
Торцевая пластина, защелкивающаяся, толщина 1,5 мм, серая		
	**742-152**	300 (3 x 100)

Модульные клеммы с предохранителями для печатных плат 2,5 мм²
Шаг контактов 5,08 мм
Серия 742



- Модульные клеммы с зажимом CAGE CLAMP®, открывающимся при помощи отвертки
- Быстрая и простая замена автомобильных предохранителей с ножевыми контактами в случае короткого замыкания
- Тестовые разъемы на обеих сторонах размыкателя ножевого типа для тестовых штекеров Ø 2,0 мм мм Ø 2,3 мм
- При напряжении больше 42 В необходима защита от прямого контакта
- 2- и 3-проводные клеммы для распределения потенциалов независимо от печатной платы

Техническая информация:

Шаг контактов	**1-проводные 5,08 мм / 0,2 дюйма**			**2-проводные 5,08 мм / 0,2 дюйма**			**3-проводные 5,08 мм / 0,2 дюйма**		
В соответствии с	**МЭК/EN 60664-1**			**МЭК/EN 60664-1**			**МЭК/EN 60664-1**		
Категория перенапряжения	III	III	II	III	III	II	III	III	II
Степень загрязнения	3	2	2	3	2	2	3	2	2
Номинальное напряжение	320 В	320 В	630 В	320 В	320 В	630 В	320 В	320 В	630 В
Номинальное импульсное напряжение	4 кВ	4 кВ	4 кВ	4 кВ	4 кВ	4 кВ	4 кВ	4 кВ	4 кВ
Номинальный ток при индивидуальном расположении	15 А	15 А	15 А	15 А	15 А	15 А	15 А	15 А	15 А
Номинальный ток при блочном расположении	10 А	10 А	10 А	10 А	10 А	10 А	10 А	10 А	10 А
Одобрения в соответствии с	**UL/CSA**			**UL/CSA**			**UL/CSA**		
Группа UL 1059	B	C	D	B	C	D	B	C	D
Номинальное напряжение	300 В	–	300 В	300 В	–	300 В	300 В	–	300 В
Номинальный ток UL	10 А	–	10 А	10 А	–	10 А	10 А	–	10 А
Номинальный ток CSA	16 А	–	10 А	10 А	–	10 А	10 А	–	10 А

Информация о проводнике и выводе под пайку:

Технология соединения	CAGE CLAMP®	
Размер проводника: одножил.	0,08 – 2,5 мм²	
Размер проводника: тонкопров.	0,08 – 2,5 мм²	
Размер проводника: тонкопров.	0,25 – 1,5 мм²	(с изолированным наконечником)
Размер проводника: тонкопров.	0,25 – 1,5 мм²	(с неизолированным наконечником)
AWG	28 – 12	(12: THHN, THWN)
Длина снятия изоляции	8 – 9 мм / 0,31 – 0,35 дюйма	(для 1-проводных клемм)
Длина снятия изоляции	6 – 7 мм / 0,24 – 0,28 дюйма	(для 2- и 3-проводных клемм)
Угол ввода проводника	60° к печатной плате	(для 1-проводных клемм)
Угол ввода проводника	90° к печатной плате	(для 2- и 3-проводных клемм)
Вывод под пайку: длина/ширина	4 мм / 1 x 0,8 мм	
Вывод под пайку: диаметр сверления	$1,4^{+0,05}$ мм	

Данные о материалах:

Группа материалов:	I
Изоляционный материал	Полиамид 6.6 (PA 6.6)
Класс воспламеняемости по UL 94	V0
Нижняя/верхняя границы температуры	-60°C / +105°C
Материал зажимной пружины	Хромникелиевая пружинная сталь (CrNi)
Материал контактов	Электролитическая медь (E_{Cu})
Контактное покрытие	с лужением

Принадлежности, серия 742 **Стр.**

Маркировочные принадлежности	540 – 543
Рабочие инструменты	526 – 528
Тестовые штекеры	538

Предохранители ножевого типа на основании DIN 72581-3f
Пример поставщика: www.littelfuse.de

Номинальные значения тока для предохранителей определяются по-разному в международных стандартах. Поэтому мы рекомендуем продолжительную допустимую токовую нагрузку на предохранители, составляющую максимум 80% от их номинального тока по DIN 72581 часть 3 (с температурой окружающей среды 23 °C). Выбор правильного предохранителя важен в плане безопасности функционирования продукта на устройствах и надежности службы предохранителей. Предохранители будут работать идеально как компоненты защиты (номинальная точка остановки) только в том случае, если они правильно подобраны и используются по назначению (то есть, в соответствии с современными технологиями и действительными характеристиками, а также характеристиками технического паспорта) в соответствии с основными требованиями безопасности (то есть, люди, животные и имущество должны быть защищены от опасности). В зависимости от основных эксплуатационных характеристик (безопасность продуктов) предохранитель в устройстве, которое должно быть защищено, как правило, должен быть протестирован как в обычных условиях, так и при неполадках в работе.

Модульные клеммы с предохранителями для печатных плат 2,5 мм²

1-проводные Шаг контактов 5,08 мм / 0,2 дюйма		2-проводные Шаг контактов 5,08 мм / 0,2 дюйма		3-проводные Шаг контактов 5,08 мм / 0,2 дюйма	
0,08 – 2,5 мм²	AWG 28 – 12	0,08 – 2,5 мм²	AWG 28 – 12	0,08 – 2,5 мм²	AWG 28 – 12
320 В / 4 кВ / 2, 15 А	300 В / 10 А	320 В / 4 кВ / 2, 15 А	300 В / 10 А	320 В / 4 кВ / 2, 15 А	300 В / 10 А

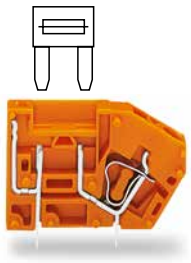

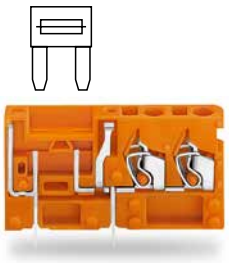

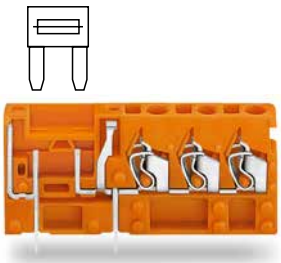

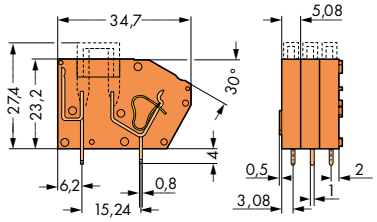

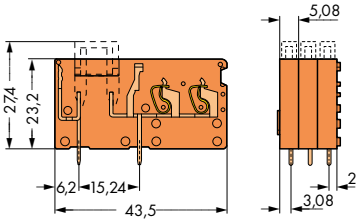

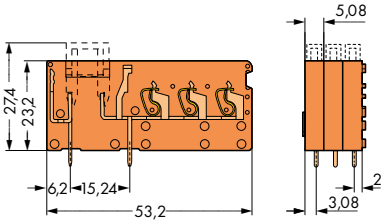

Цвет	Артикул	Упак. единица
1-проводная модульная клемма с предохранителем, 2 вывода под пайку/полюс		
оранжевые	**742-116**	300

Принадлежности	Артикул	Упак. единица
Торцевая пластина, защелкивающаяся, толщина 1,5 мм, оранжевая		
	**742-600**	300 (3 x 100)

Цвет	Артикул	Упак. единица
2-проводная модульная клемма с предохранителем, 2 вывода под пайку/полюс		
оранжевые	**742-166**	200

Принадлежности	Артикул	Упак. единица
Торцевая пластина, защелкивающаяся, толщина 1,5 мм, оранжевая		
	**742-650**	300 (3 x 100)

Цвет	Артикул	Упак. единица
3-проводная модульная клемма с предохранителем, 2 вывода под пайку/полюс		
оранжевые	**742-168**	100

Принадлежности	Артикул	Упак. единица
Торцевая пластина, защелкивающаяся, толщина 1,5 мм, оранжевая		
	**742-651**	300 (3 x 100)

Модульные тестовые адаптеры для клемм для печатных плат серий 255, 256 и 257

Шаг контактов		Шаг контактов	
5 мм / 0,197 дюйма	320 В / 2,5 кВ / 2 (II) 6 А	**5,08 мм / 0,2 дюйма**	320 В / 2,5 кВ / 2 (II) 6 А
7,5 мм / 0,295 дюйма	630 В/ 4 кВ / 2 (II) 6 А	**7,62 мм / 0,3 дюйма**	630 В/ 4 кВ / 2 (II) 6 А
10 мм / 0,394 дюйма	1000 В/ 6 кВ / 2 (II) 6 А	**10,16 мм / 0,4 дюйма**	1000 В/ 6 кВ / 2 (II) 6 А





Цвет	Артикул	Упак. единица	Цвет	Артикул	Упак. единица
Тестовый адаптер, 1-полюсный, модульный, разъем для тестовых штекеров Ø 2 мм и Ø 2,3 мм			**Тестовый адаптер,** 1-полюсный, модульный, разъем для тестовых штекеров Ø 2 мм и Ø 2,3 мм		
Шаг контактов 5 мм / 0,197 дюйма			**Шаг контактов 5,08 мм / 0,2 дюйма**		
серые	**249-110**	100 (4 x 25)	оранжевые	**249-111**	100 (4 x 25)
Шаг контактов 7,5 мм / 0,295 дюйма			**Шаг контактов 7,62 мм / 0,3 дюйма**		
серые	**249-112**	100 (4 x 25)	оранжевые	**249-113**	100 (4 x 25)
Шаг контактов 10 мм / 0,394 дюйма			**Шаг контактов 10,16 мм / 0,4 дюйма**		
серые	**249-114**	100 (4 x 25)	оранжевые	**249-115**	100 (4 x 25)

Принадлежности	Артикул	Стр.
Тестовый штекер, с кабелем 500 мм, Ø 2,3 мм, желтый	**210-137**	538
Тестовый штекер, с кабелем 500 мм, Ø 2 мм, красный	**210-136**	538

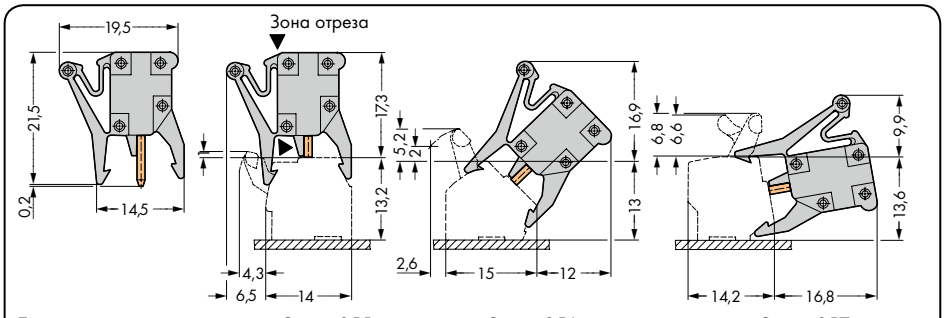

Тестовый адаптер на: Серии 255 Серии 256 Серии 257

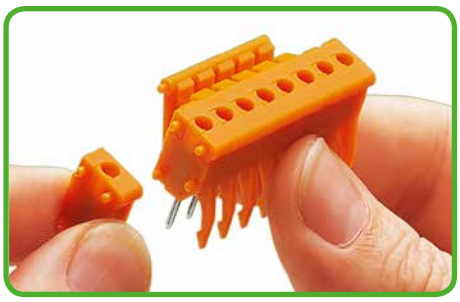

Сборка мультиполюсного тестового адаптера.

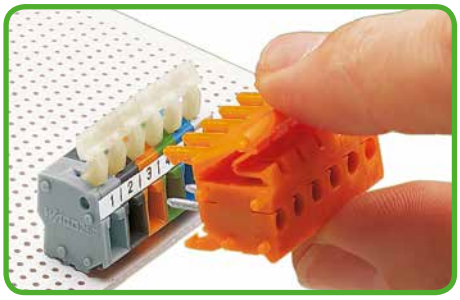

Вставка тестового адаптера в клеммную колодку.

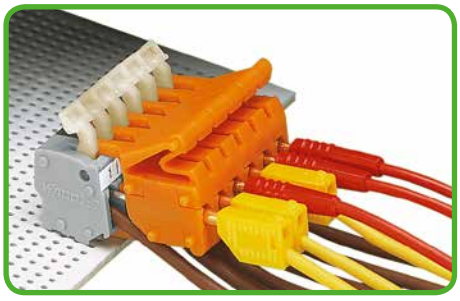

Тестирование клемм с подключенными проводниками.

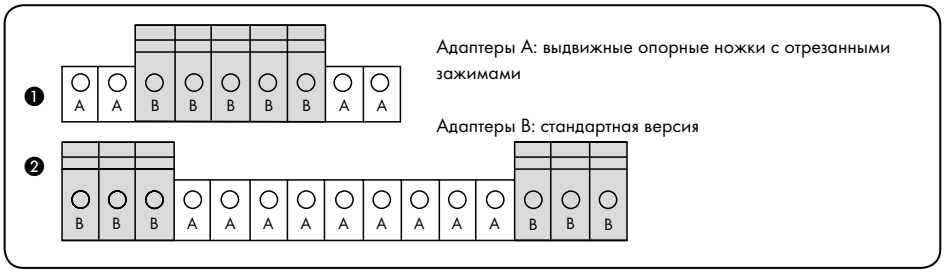

Адаптеры A: выдвижные опорные ножки с отрезанными зажимами

Адаптеры B: стандартная версия

При длине более 7 полюсов ножка и зажим должны быть отрезаны!
❶ Адаптеры с отрезанной опорной ножкой, собранные с обоих концов (от 7 до 9 полюсов)
❷ Адаптеры с отрезанной опорной ножкой, расположенные в центре (от 10 до 15 полюсов)

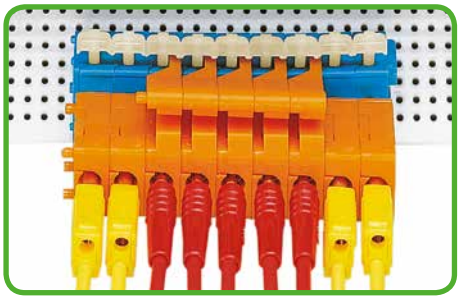

9-полюсный тестовый адаптер,
– внешняя опорная ножка с отрезанным зажимом.

Гребешковые перемычки для клемм для печатных плат серий 745, 2706 и 2716

Гребешковая перемычка для серии 745 – 4 мм²	Гребешковая перемычка для серии 745 – 6 мм² и серии 2706	Гребешковая перемычка для серии 745 – 16 мм² и серии 2716







Тип перемычки	Артикул	Упак. единица
Шаг контактов 5 мм для серии 745 – 4 мм²		
от 1 до 3	**745-181**	250 (5 x 50)
2-канальные	**745-182**	250 (5 x 50)
3-канальные	**745-183**	250 (5 x 50)
4-канальные	**745-184**	200 (4 x 50)
5-канальные	**745-185**	200 (4 x 50)
10-канальные	**745-180**	200 (4 x 50)
Шаг контактов 7,5 мм для серии 745 – 4 мм²		
от 1 до 3	**745-191**	250 (5 x 50)
2-канальные	**745-192**	250 (5 x 50)
3-канальные	**745-193**	250 (5 x 50)
4-канальные	**745-194**	200 (4 x 50)
5-канальные	**745-195**	200 (4 x 50)
10-канальные	**745-190**	200 (4 x 50)
Шаг контактов 10 мм для серии 745 – 4 мм²		
от 1 до 3	**745-281**	250 (5 x 50)
2-канальные	**745-182**	250 (5 x 50)
3-канальные	**745-283**	250 (5 x 50)
4-канальные	**745-284**	200 (4 x 50)
5-канальные	**745-285**	200 (4 x 50)
10-канальные	**745-280**	150 (8 x 50)

Тип перемычки	Артикул	Упак. единица
Шаг контактов 7,5 мм для серии 745 – 6 мм² и серии 2706		
от 1 до 3	**745-381**	250 (5 x 50)
2-канальные	**745-382**	250 (5 x 50)
3-канальные	**745-383**	250 (5 x 50)
4-канальные	**745-384**	200 (4 x 50)
5-канальные	**745-385**	200 (4 x 50)
10-канальные	**745-380**	200 (4 x 50)
Шаг контактов 10 мм для серии 745 – 6 мм² и серии 2706		
от 1 до 3	**745-391**	250 (5 x 50)
2-канальные	**745-392**	250 (5 x 50)
3-канальные	**745-393**	250 (5 x 50)
4-канальные	**745-394**	200 (4 x 50)
5-канальные	**745-395**	200 (4 x 50)
10-канальные	**745-390**	200 (4 x 50)

Тип перемычки	Артикул	Упак. единица
Шаг контактов 10 мм для серии 745 – 16 мм² и серии 2716		
от 1 до 3	**745-682**	400 (8 x 50)
2-канальные	**745-582**	400 (8 x 50)
3-канальные	**745-583**	300 (6 x 50)
4-канальные	**745-584**	200 (4 x 50)
5-канальные	**745-585**	200 (4 x 50)
Шаг контактов 15 мм для серии 745 – 16 мм² и серии 2716		
от 1 до 3	**745-631**	200 (4 x 50)
2-канальные	**745-632**	200 (4 x 50)
3-канальные	**745-633**	200 (4 x 50)
4-канальные	**745-634**	200 (4 x 50)
5-канальные	**745-635**	200 (4 x 50)
Шаг контактов 20 мм для серии 745 – 16 мм² и серии 2716		
от 1 до 3	**745-681**	300 (6 x 50)
2-канальные	**745-682**	400 (8 x 50)
3-канальные	**745-683**	200 (4 x 50)
4-канальные	**745-684**	200 (4 x 50)
5-канальные	**745-685**	200 (4 x 50)



Вставьте гребешковую перемычку ...

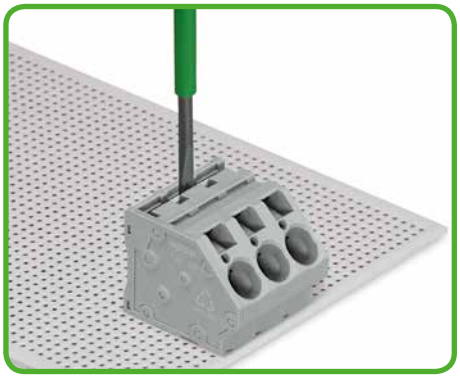

... и с силой вставьте до упора при помощи отвертки – серия 745.

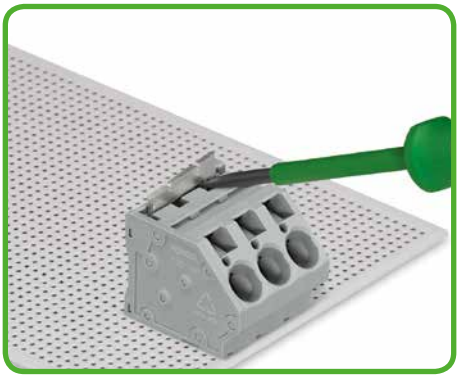

Для извлечения гребешковой перемычки поднимите ее при помощи отвертки – серия 745.

Модули тестовых штекеров, контакт типа A, для клемм для печатных плат серий 236, 736, 737 и 738

(тестирование без подсоединенных проводников)

Шаг контактов 5 мм / 0,197 дюйма **Шаг контактов 7,5 мм / 0,295 дюйма**	**Шаг контактов 5,08 мм / 0,2 дюйма** **Шаг контактов 7,62 мм / 0,3 дюйма**	
0,08 – 2,5 мм² | AWG 28 – 12 250 В / 2,5 кВ / 2 (II)* 0,5 А	0,08 – 2,5 мм² | AWG 28 – 12 250 В / 2,5 кВ / 2 (II)* 0,5 А	
12 – 13 мм / 0,47 – 0,51 дюйма	12 – 13 мм / 0,47 – 0,51 дюйма	





Цвет	Артикул	Упак. единица
Модуль тестового штекера с контактным наконечником 10 мм, могут состыковываться, для серии 236		
Шаг контактов 5 мм / 0,197 дюйма		
серые	**231-127**	100
Шаг контактов 7,5 мм / 0,295 дюйма		
серые	**231-161**	100

Цвет	Артикул	Упак. единица
Модуль тестового штекера с контактным наконечником 10 мм, могут состыковываться, для серии 236		
Шаг контактов 5,08 мм / 0,2 дюйма		
оранжевые	**231-128**	100
Шаг контактов 7,62 мм / 0,3 дюйма		
оранжевые	**231-125**	100

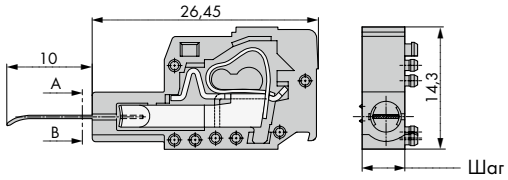

Цвет	Артикул	Упак. единица
Модуль тестового штекера с контактным наконечником 17 мм, могут состыковываться, для серий 280, 736, 737, 738 и 780		
Шаг контактов 5 мм / 0,197 дюйма		
серые	**231-126**	100

Цвет	Артикул	Упак. единица
Модуль тестового штекера с контактным наконечником 17 мм, могут состыковываться, для серий 736, 737 и 738		
Шаг контактов 5,08 мм / 0,2 дюйма		
оранжевые	**231-426**	100

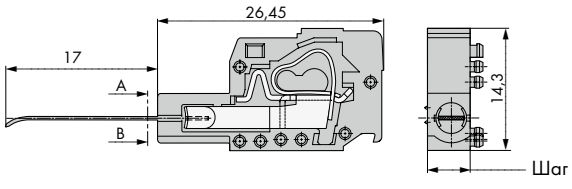

Принадлежности	Артикул	Упак. единица
Торцевая пластина, серая		
	**231-100**	200 (2 x 100)

Принадлежности	Артикул	Упак. единица
Торцевая пластина, оранжевая		
	**231-300**	200 (2 x 100)

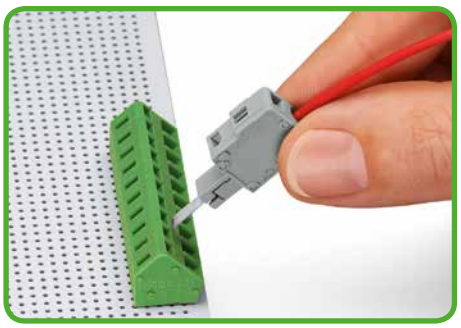

Вставка модуля тестового штекера в разъем.

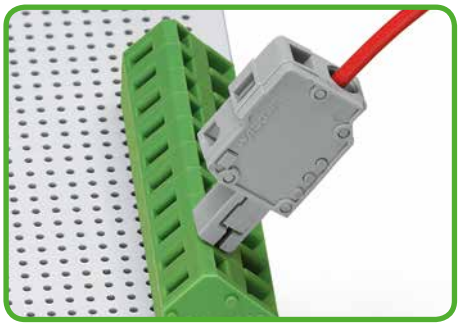

Модуль тестового штекера вставлен, проводники не подключены.



Тип контакта A
Тестирование только в неподсоединенном состоянии.

* Следите за защитой от прямого контакта с напряжением 42 В и выше!

Модули тестовых штекеров, контакт типа B, для клемм для печатных плат серий 736, 737 и 738

(Тестирование с подсоединенными проводниками 0,75 мм² – 1,5 мм² «f-st» или 0,5 мм² «sol.»)

Шаг контактов 5 мм / 0,197 дюйма Шаг контактов 7,5 мм / 0,295 дюйма		Шаг контактов 5,08 мм / 0,2 дюйма		
0,08 – 2,5 мм² 250 В / 2,5 кВ / 2 (II)* 0,5 А	AWG 28 – 12	0,08 – 2,5 мм² 250 В / 2,5 кВ / 2 (II)* 0,5 А	AWG 28 – 12	
12 – 13 мм / 0,47 – 0,51 дюйма		12 – 13 мм / 0,47 – 0,51 дюйма		





Цвет	Артикул	Упак. единица
Модуль тестового штекера с контактным наконечником 18 мм, могут состыковываться, для серий 280, 736, 737, 738 и 780		
Шаг контактов 5 мм / 0,197 дюйма		
серые	**231-155**	100
Модуль тестового штекера с контактным наконечником 18 мм, могут состыковываться, для серий 736 и 737		
Шаг контактов 7,5 мм / 0,295 дюйма		
серые	**231-456**	100

Принадлежности	Артикул	Упак. единица
Торцевая пластина, серая		
	**231-100**	200 (2 x 100)

Цвет	Артикул	Упак. единица
Модуль тестового штекера с контактным наконечником 18 мм, могут состыковываться, для серий 736, 737 и 738		
Шаг контактов 5,08 мм / 0,2 дюйма		
оранжевые	**231-455**	100

Принадлежности	Артикул	Упак. единица
Торцевая пластина, оранжевая		
	**231-300**	200 (2 x 100)

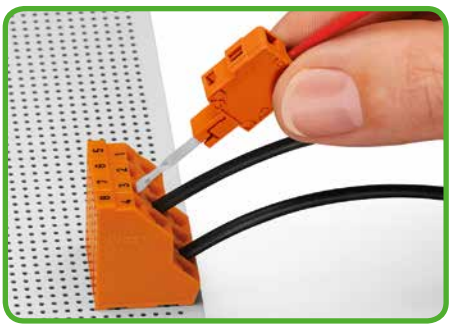

Вставка модуля тестового штекера в разъем.

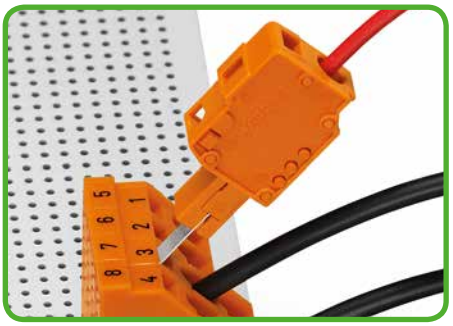

Модуль тестового штекера вставлен, с подключенными проводниками.



Тип контакта B
Тестирование только с подсоединенным проводником 0,75 мм² – 1,5 мм² «f-st» или 0,5 мм² «sol.»

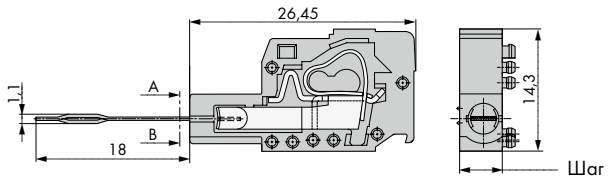

* Следите за защитой от прямого контакта с напряжением 42 В и выше!

Клеммы и клеммные колодки для сквозного монтажа

CAGE CLAMP®

Универсальное соединение для одножильных, многожильных и тонкопроволочных проводников
Откройте зажим, вставьте проводник, отпустите зажим – готово!

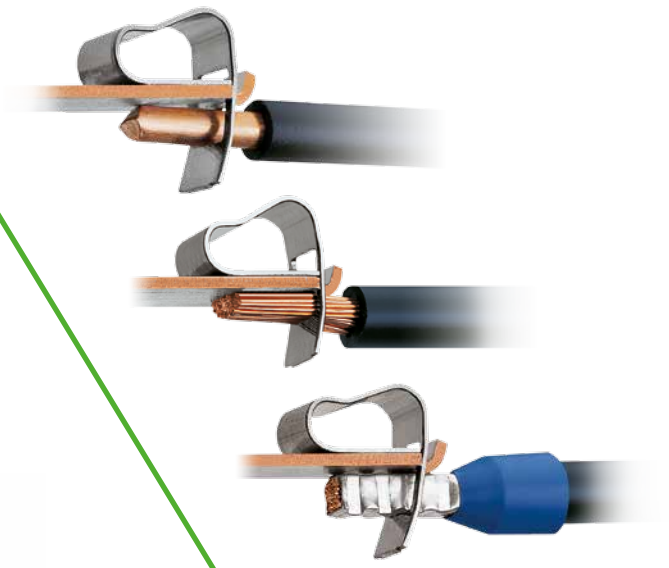



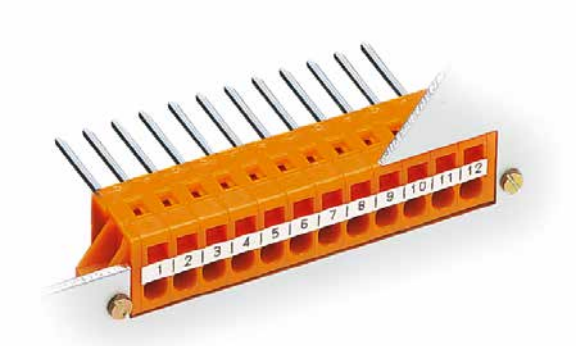

2

Обзор продуктов по шагу контактов, см. стр. 5 – 6

	Номинальное сечение	Серии	Страницы
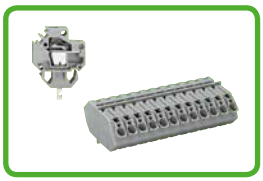 **Клеммы и клеммные колодки для сквозного монтажа с приведением в действие при помощи отвертки, CAGE CLAMP®**	4 мм²/AWG 12	**826**	204 – 205
	4 мм²/AWG 12	**226**	206 – 207
 **Сквозные клеммы с рабочими рычагами CAGE CLAMP®**	16 мм²/AWG 6	**828**	208 – 209
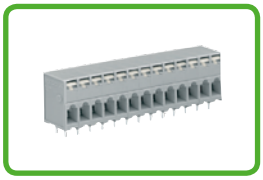 **Клеммные колодки для сквозного монтажа с нажимными кнопками, CAGE CLAMP®**	2,5 мм²/AWG 12	**741**	210 – 217
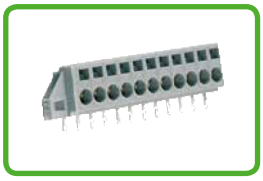 **Клеммные колодки для сквозного монтажа с приведением в действие при помощи отвертки, CAGE CLAMP®**	2,5 мм²/AWG 14	**231**	218 – 221
	2,5 мм²/AWG 14	**731**	218 – 221
 **Принадлежности, общие – раздел 10**			524 – 546

Описание и порядок работы
Серии 826, 231, 731 и 226

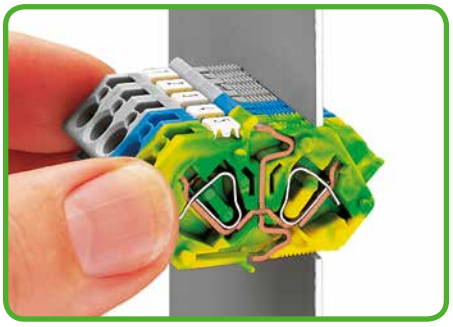

Вставьте клеммную колодку в зажим до упора.

.



Укрепите клеммную колодку на внутренней стороне зажима ...

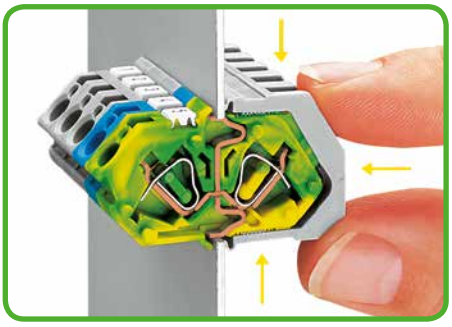

... нажмите на зажим до упора и потяните в направлении к центру клеммы.

Контакт заземления

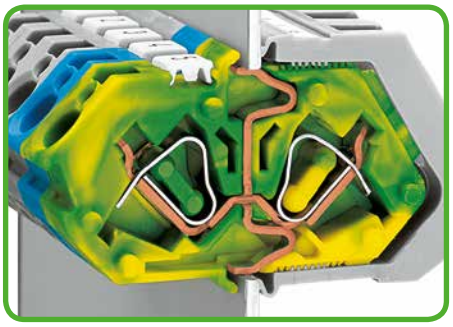

Автоматический двойной контакт между заземляющим контактом и стенкой корпуса.



Вставка проводника при помощи отвертки.

Серия 826

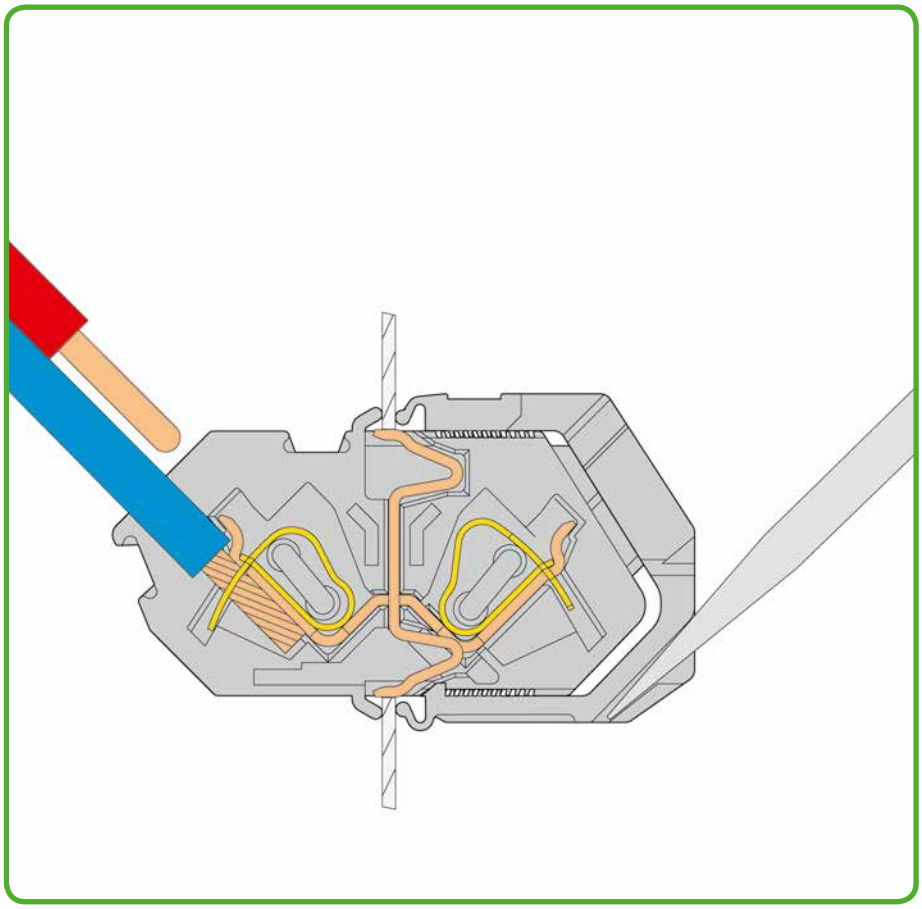

Тестирование



Тестирование при помощи тестового штекера, Ø 2 мм или Ø 2,3 мм.

Маркировка

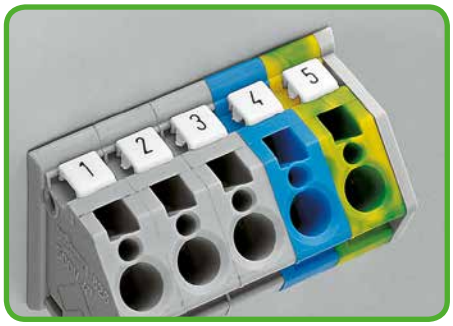

Маркировка при помощи миниатюрной маркировочной системы WSB, прямо на клеммы.



Самоклеящиеся маркировочные полоски приклеиваются прямо на зажимы.



Зажим CAGE CLAMP® предназначен для следующих типов медных проводников:

одножильные



многожильные



тонкожильные, в т. ч. с луженными жилами

* Для алюминиевых проводников см. примечания в разделе 11.



Клеммные колодки для печатных плат для сквозного монтажа.
Монтаж проводников спереди.

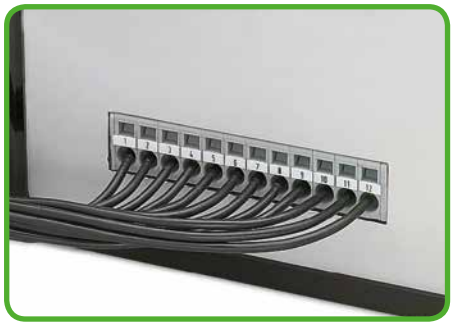

Клеммные колодки для печатных плат для сквозного монтажа могут использоваться для сквозного монтажа на переднюю панель для внешнего монтажа проводников ...



... или с фиксирующими фланцами для монтажа на печатные платы или на переднюю панель. Может либо быть скрываться корпусом, либо выступать.

Серии 231, 731 и 226

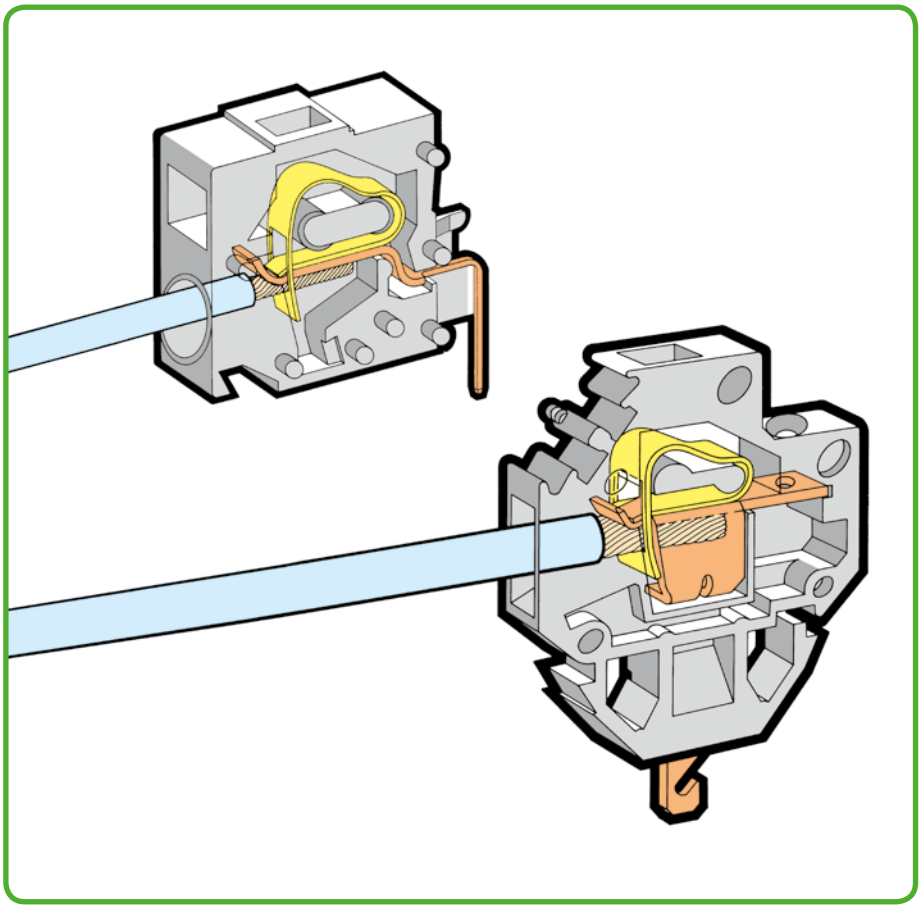

Монтаж



Вставка клеммы серии 226 в прорезь.

Тестирование



Тестирование при помощи тестового штекера Ø 2 мм, точечный контакт с токоведущей шиной.

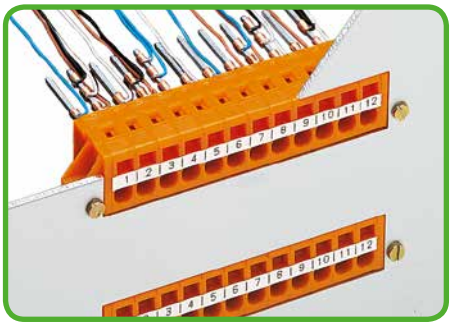

Клеммные колодки для сквозного монтажа с фиксирующими фланцами.



тонкожильные,
с опрессованными
жилами



тонкожильные,
с наконечниками
(с герметичной опрессовкой)



тонкожильные,
со штифтовыми наконечниками

Клеммные колодки для сквозного монтажа 4 мм²
Шаг контактов 7 мм
Серия 826

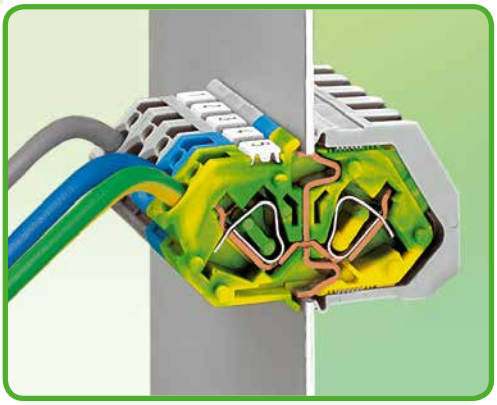

- Клеммы для сквозного монтажа с зажимом CAGE CLAMP®, монтаж проводников при помощи отвертки
- Простой монтаж без использования дополнительных инструментов
- Обеспечивают прямой заземляющий контакт с корпусом/панелью
- Тестовые гнезда с обеих сторон

Техническая информация:

Шаг контактов	**7 мм / 0,276 дюйма**		
В соответствии с	**МЭК/EN 60664-1**		
Категория перенапряжения	III	III	II
Степень загрязнения	3	2	2
Номинальное напряжение	320 В*	320 В*	630 В
Номинальное импульсное напряжение	4 кВ	4 кВ	4 кВ
Номинальный ток	32 А	32 А	32 А
Одобрения в соответствии с	**UL/CSA**		
Группа UL 1059	B	C	D
Номинальное напряжение	300 В	150 В	300 В
Номинальный ток UL	20 А	20 А	10 А
Номинальный ток CSA	20 А	20 А	10 А

Информация о проводнике:

Технология соединения	CAGE CLAMP®	
Размер проводника: одножил.	0,08 – 4 мм²	
Размер проводника: тонкопров.	0,08 – 4 мм²	
Размер проводника: тонкопров.	0,25 – 2,5 мм²	(с изолированным наконечником)
Размер проводника: тонкопров.	0,25 – 2,5 мм²	(с неизолированным наконечником)
AWG	28 – 12	
Длина снятия изоляции	9 – 10 мм / 0,35 – 0,39 дюйма	

Данные о материалах:

Группа материалов:	I
Изоляционный материал	Полиамид 6.6 (PA 6.6)
Класс воспламеняемости по UL 94	V0
Нижняя/верхняя границы температуры	-60°C / +105°C
Материал зажимной пружины	Хромникелиевая пружинная сталь (CrNi)
Материал контактов	Электролитическая медь (E_{Cu})
Контактное покрытие	с лужением

Принадлежности, серия 826

	Стр.
Маркировочные принадлежности	540 – 543
Рабочие инструменты	526 – 528
Тестовые штекеры	538

* подходят для 4-проводных систем с заземлением нейтрали и тремя фазами, рассчитанными на 400 В (линия в линию) по МЭК/EN 60664-1.

Клеммные колодки для сквозного монтажа 4 мм²

Концевые и цетральные клеммы Шаг контактов 7 мм / 0,276 дюйма		Модульные клеммы Шаг контактов 7 мм / 0,276 дюйма		Компактные клеммы Шаг контактов 7 мм / 0,276 дюйма	
0,08 – 4 мм²	AWG 28 – 12	0,08 – 4 мм²	AWG 28 – 12	0,08 – 4 мм²	AWG 28 – 12
320 В / 4 кВ / 2, 32 А	300 В / 10 А	320 В / 4 кВ / 2, 32 А	300 В / 10 А	320 В / 4 кВ / 2, 32 А	300 В / 10 А







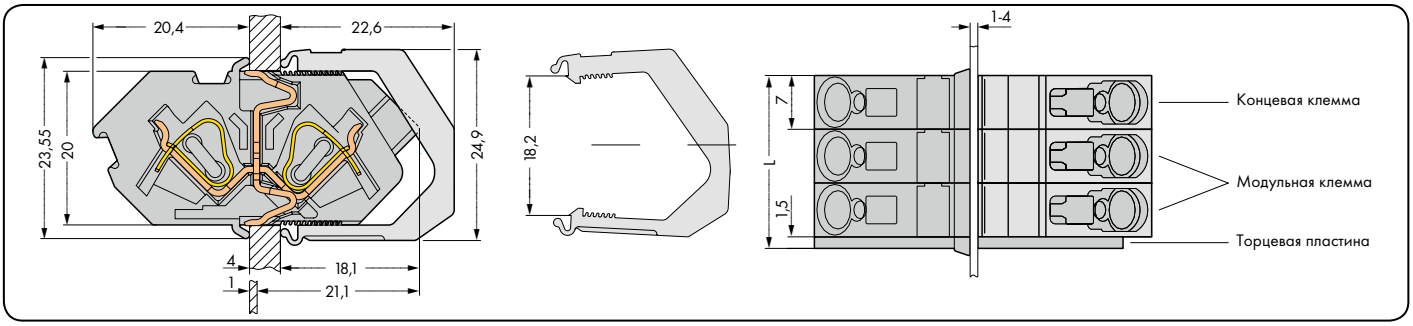

Размеры выемки: H = 20,1$^{+0,1}$ мм; L = (кол-во контактов x 7 мм) + 1,6$^{+0,1}$ мм

Цвет	Артикул	Упак. единица
Модульная клемма для сквозного монтажа, концевая		
серые	**826-159**	50
Модульная клемма для сквозного монтажа, с торцевой пластиной и зажимами, центральная		
серые	**826-160**	50

Цвет	Артикул	Упак. единица
Модульная клемма для сквозного монтажа, с торцевой пластиной и зажимами		
серые	**826-161**	50

№ пол.	Артикул	Упак. единица
Компактная клемма для сквозного монтажа, с торцевой пластиной и зажимами, серая		
2	**826-162**	50
3	**826-163**	50
4	**826-164**	50
5	**826-165**	50
6	**826-166**	50
7	**826-167**	25
8	**826-168**	25
9	**826-169**	25
10	**826-170**	25
11	**826-171**	10
12	**826-172**	10

Торцевые пластины для серий 826,
защелкивающиеся,
толщина 1,5 мм / 0,059 дюйма



Цвет	Артикул	Упак. единица
серые	**826-158**	100 (4 x 25)
синие	**826-158/000-006**	100 (4 x 25)
желто-зеленые	**826-158/000-016**	100 (4 x 25)

Зажимы для серии 826 ,
серые



Цвет	Артикул	Упак. единица
1-пол.	**826-155**	50 (2 x 25)
2-пол.	**826-156**	50 (2 x 25)
3-пол.	**826-157**	50 (2 x 25)

Суффиксы артикулов для разноцветных клемм для сквозного монтажа и компактных клемм:

синие	...-.../000-006	**Пример заказа:**
желто-зеленые	...-.../000-016	**Компактные клеммы,** шаг контактов 7 мм, 8-полюсные, голубые**: 826-168/000-016**

По вопросам другой длины и прямой маркировки обращайтесь к производителю.

Модульные клеммы для сквозного монтажа 4 мм²
Серия 226

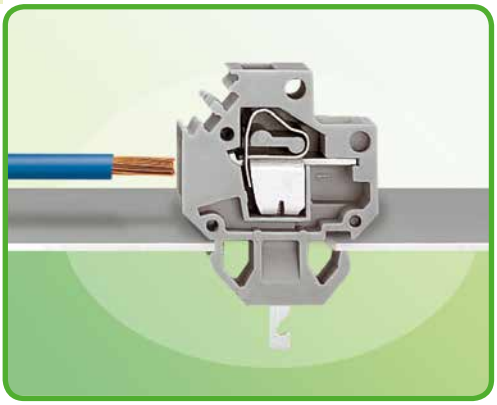

- Клеммы для сквозного монтажа с зажимом CAGE CLAMP®, приводимым в действие при помощи отвертки
- Сборка без инструментов при помощи простого защелкивания клемм во внутренней стороне выреза в корпусе
- Экономия места благодаря вводу проводника параллельно стенкам корпуса

Техническая информация:	Быстрое соединение/ контакт под пайку:			Вывод для монтажа накруткой:			Вывод:		
	2,8 мм / 0,11 дюйма	4,8 мм / 0,189 дюйма		1 x 1 мм 0,039 дюйма x 0,039 дюйма			0,8 x 1,6 мм 0,031 дюйма x 0,063 дюйма		
В соответствии с	МЭК/EN 60664-1			МЭК/EN 60664-1			МЭК/EN 60664-1		
Категория перенапряжения	III	III	II	III	III	II	III	III	II
Степень загрязнения	3	2	2	3	2	2	3	2	2
Номинальное напряжение	320 В	320 В	630 В	320 В	320 В	630 В	320 В	320 В	630 В
Номинальное импульсное напряжение	4 кВ	4 кВ	4 кВ	4 кВ	4 кВ	4 кВ	4 кВ	4 кВ	4 кВ
Номинальный ток (контакт для быстрого соединения)	6 A	6 A	6 A	4 A	4 A	4 A	4 A	4 A	4 A
Номинальный ток (контакт под пайку)	20 A	20 A	20 A	4 A	4 A	4 A	4 A	4 A	4 A
Одобрения в соответствии с	UL/CSA			UL/CSA			UL/CSA		
Группа UL 1059	B	C	D	B	C	D	B	C	D
Номинальное напряжение	300 В	300 В	600 A	300 В	300 В	600 В	300 В	300 В	600 В
Номинальный ток UL (контакт для быстрого соединения)	6 A	6 A	5 A	4 A	4 A	4 A	4 A	4 A	4 A
Номинальный ток UL (контакт под пайку)	20 A	20 A	5 A	4 A	4 A	4 A	4 A	4 A	4 A
Номинальный ток UL (контакт для быстрого соединения)	6 A	6 A	5 A	4 A	4 A	4 A	4 A	4 A	4 A
Номинальный ток CSA (контакт под пайку)	20 A	20 A	5 A	4 A	4 A	4 A	4 A	4 A	4 A

Информация о проводнике:

Технология соединения	CAGE CLAMP®	
Размер проводника: одножил.	0,08 – 4 мм²	
Размер проводника: тонкопров.	0,08 – 4 мм²	
Размер проводника: тонкопров.	0,25 – 2,5 мм²	(с изолированным наконечником)
Размер проводника: тонкопров.	0,25 – 2,5 мм²	(с неизолированным наконечником)
AWG	28 – 12	
Длина снятия изоляции	9 – 10 мм / 0,35 – 0,39 дюйма	

Данные о материалах:

Группа материалов:	I
Изоляционный материал	Полиамид 6.6 (PA 6.6)
Класс воспламеняемости по UL 94	V0
Нижняя/верхняя границы температуры	-60°C / +105°C
Материал зажимной пружины	Хромникелиевая пружинная сталь (CrNi)
Материал контактов	Электролитическая медь (E_{Cu})
Контактное покрытие	с лужением

Принадлежности, серия 226 **Стр.**

Маркировочные принадлежности	540 – 543
Рабочие инструменты	526 – 528

Модульные клеммы для сквозного монтажа 4 мм²

С контактом для быстрого соединения/пайки		С выводом для монтажа накруткой 1 x 1 мм		С выводом 0,8 x 1,6 мм	
0,08 – 4 мм²	AWG 28 – 12	0,08 – 4 мм²	AWG 28 – 12	0,08 – 4 мм²	AWG 28 – 12
320 В / 4 кВ / 2 6 / 20 А	300 В 6/20 А	320 В / 4 кВ / 2, 4 А	300 В / 4 А	320 В / 4 кВ / 2, 4 А	300 В / 4 А







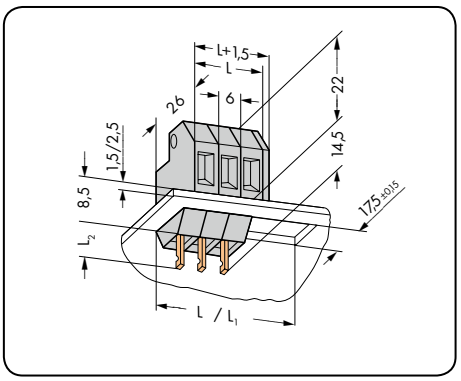

L = кол-во полюсов x 6 мм; L_1 = L +1,5 мм
Клемма для поверхностного монтажа L_2 = 6 мм
Заземляющий проводник клемма для сквозного монтажа L_2 = 10,7 мм

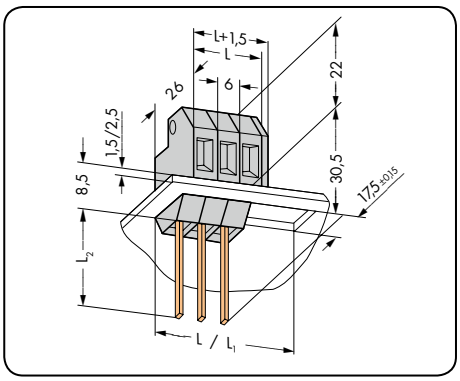

L = кол-во полюсов x 6 мм
L_1 = L +1,5 мм
Клемма для сквозного монтажа L_2 = 22 мм

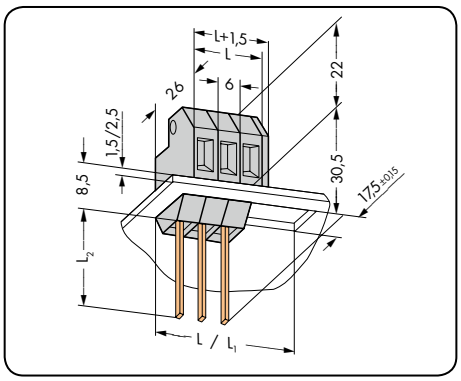

L = кол-во полюсов x 6 мм
L_1 = L +1,5 мм
Клемма для сквозного монтажа L_2 = 22 мм

Размеры контакта	Артикул	Упак. единица	Артикул	Упак. единица	Артикул	Упак. единица
Модульная клемма для сквозного монтажа, толщина монтажной пластины 1,5 мм, быстрый монтаж, серая			**Модульная клемма для сквозного монтажа, толщина монтажной пластины 1,5 мм, вывод для монтажа накруткой 1 x 1,** серая		**Модульная клемма для сквозного монтажа, толщина монтажной пластины 1,5 мм, вывод 0,8 x 1,6 мм,** серая	
2,8 x 0,8	**226-101**	200	**226-102**	150	**226-103**	150
4,8 x 0,8	**226-104**	200				
Модульная клемма для сквозного монтажа, толщина монтажной пластины 2,5 мм, быстрое соединение, серая			**Модульная клемма для сквозного монтажа, толщина монтажной пластины 2,5 мм, вывод для монтажа накруткой 1 x 1 мм,** серая		**Модульная клемма для сквозного монтажа, толщина монтажной пластины 2,5 мм, вывод 0,8 x 1,6 мм,** серая	
2,8 x 0,8	**226-111**	200	**226-112**	150	**226-113**	150
4,8 x 0,8	**226-114**	200				
Заземляющий проводник Модульная клемма для сквозного монтажа, толщина монтажной пластины 1,5 мм, быстрое соединение, желто-зеленая						
4,8 x 0,8	**226-107**	200				
Заземляющий проводник Модульная клемма для сквозного монтажа, толщина монтажной пластины 1,5 мм, без контакта для быстрой пайки, с прямым контактом к металлическому корпусу, желто-зеленая						
	226-108	200				

Принадлежности	Артикул	Упак. единица
Разделитель, ширина 6 мм для пластины толщиной 1,5 мм, серый	**226-109**	25
Разделитель, ширина 6 мм для пластины толщиной 2,5 мм, серый	**226-119**	25
Торцевая пластина, длинная: шириной 1,5 мм для выемки L_1, серая	**226-110**	25
Торцевая пластина, короткая: шириной 1,5 мм для выемки L, серая	**226-120**	25

Клеммы для сквозного монтажа с рабочими рычагами 16 мм²
Шаг контактов 11,5 мм
Серия 828

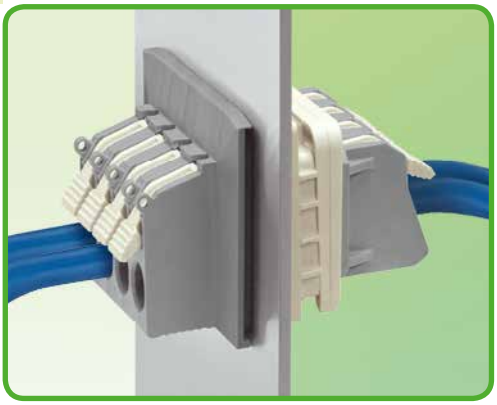

- Клеммные колодки для сквозного монтажа с зажимами CAGE CLAMP® с обеих сторон
- Простой монтаж без использования дополнительных инструментов
- Открытие и закрытие без использования инструментов – рычаги открываются/закрываются при помощи пальцев
- Возможно открытие нескольких зажимов одновременно – удобно для монтажа многожильных кабелей
- 600 В UL

Техническая информация:

Шаг контактов	**11,5 мм 0,45 дюйма**		
В соответствии с	**МЭК/EN 60664-1**		
Категория перенапряжения	III	III	II
Степень загрязнения	3	2	2
Номинальное напряжение	1000 В	1000 В	1000 В
Номинальное импульсное напряжение	8 кВ	8 кВ	8 кВ
Номинальный ток	41 A	41 A	41 A
Одобрения в соответствии с	**UL/CSA**		
Группа UL 1059	B	C	D
Номинальное напряжение	600 В пост.тока	600 В пост.тока	–
Номинальный ток UL	30 A	30 A	–
Номинальный ток CSA	30 A	30 A	–

Информация о проводнике:

Технология соединения	CAGE CLAMP®	
Размер проводника: одножил.	1,5 – 16 мм²	
Размер проводника: тонкопров.	1,5 – 16 мм²	
Размер проводника: тонкопров.	1,5 – 10 мм²	(с изолированным наконечником)
Размер проводника: тонкопров.	1,5 – 10 мм²	(с неизолированным наконечником)
AWG	16 – 6	
Длина снятия изоляции	12 – 13 мм / 0,47 – 0,51 дюйма	

Данные о материалах:

Группа материалов:	I
Изоляционный материал	Полифталамид 6.6 (PA 6.6)
Класс воспламеняемости по UL 94	V0
Нижняя/верхняя границы температуры	-60°C / +105°C
Материал зажимной пружины	Хромникелиевая пружинная сталь (CrNi)
Материал контактов	Электролитическая медь (E_{Cu})
Контактное покрытие	с лужением

Клеммы для сквозного монтажа с рабочими рычагами 16 мм²

CAGE CLAMP®

Шаг контактов 11,5 мм / 0,45 дюйма			
1,5 – 16 мм² 1000 В / 8 кВ / 3, 41 А	AWG 16 – 6 600 В / 30 А		









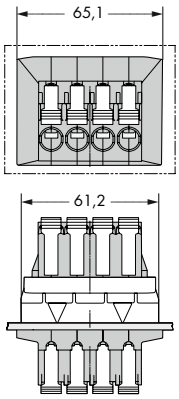

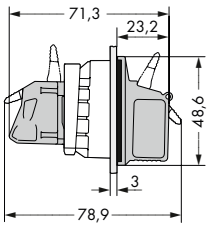

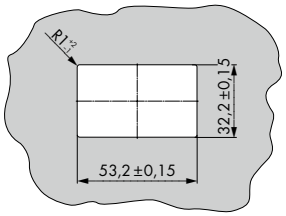



№ пол.	Артикул	Упак. единица
Клемма для сквозного монтажа		
4	**828-334**	15

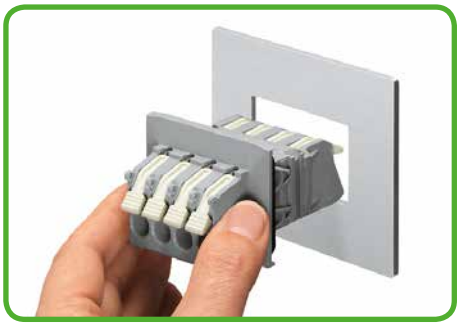

Вставка клеммы с внешней стороны.

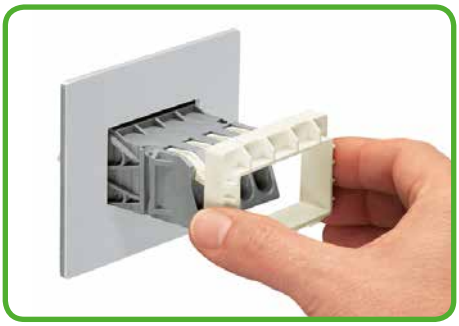

Вставка адаптера ширины панели изнутри.



Фиксирующий зажим.



Клемма для сквозного монтажа
(как показано изнутри)

По вопросам другой длины, адаптеров для различной толщины листов и прямой маркировки обращайтесь к производителю.

Клеммные колодки для печатных плат для сквозного монтажа с нажимными кнопками 2,5 мм², Шаг контактов 5 мм, 7,5 мм, 10 мм
Серия 741

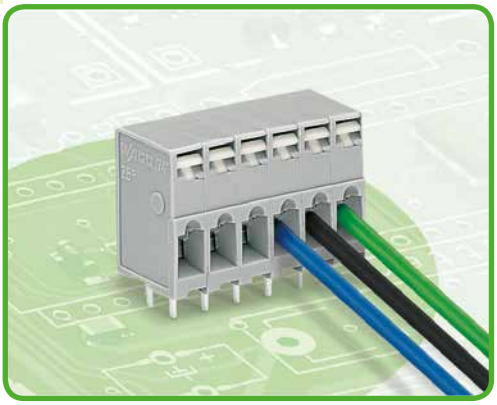

- Клеммные колодки для сквозного монтажа с зажимом CAGE CLAMP®, приводимым в действие нажимными кнопками
- Простой монтаж проводников нажатием кнопки
- Тестовое гнездо интегрировано в верхнюю секцию ввода проводника для тестовых выводов

Техническая информация:

Шаг контактов	**5 мм / 0,197 дюйма**			**7,5 мм / 0,295 дюйма**			**10 мм / 0,394 дюйма**		
В соответствии с	**МЭК/EN 60664-1**			**МЭК/EN 60664-1**			**МЭК/EN 60664-1**		
Категория перенапряжения	III	III	II	III	III	II	III	III	II
Степень загрязнения	3	2	2	3	2	2	3	2	2
Номинальное напряжение	250 В	320 В	630 В	400 В	630 В	1000 В	630 В	1000 В	1000 В
Номинальное импульсное напряжение	4 кВ	4 кВ	4 кВ	6 кВ	6 кВ	6 кВ	8 кВ	8 кВ	8 кВ
Номинальный ток	16 А	16 А	16 А	16 А	16 А	16 А	16 А	16 А	16 А
Одобрения в соответствии с	**UL/CSA**			**UL/CSA**			**UL/CSA**		
Группа UL 1059	B	C	D	B	C	D	B	C	D
Номинальное напряжение	300 В	–	300 В	300 В	–	300 В	300 В	–	300 В
Номинальный ток UL	10 А	–	10 А	10 А	–	10 А	10 А	–	10 А
Номинальный ток CSA	16 А	–	10 А	16 А	–	10 А	16 А	–	10 А

Информация о проводнике и выводах под пайку:

Технология соединения	CAGE CLAMP®	
Размер проводника: одножил.	0,08 – 2,5 мм²	
Размер проводника: тонкопров.	0,08 – 2,5 мм²	
Размер проводника: тонкопров.	0,25 – 1,5 мм²	(с изолированным наконечником)
Размер проводника: тонкопров.	0,25 – 1,5 мм²	(с неизолированным наконечником)
AWG	28 – 12	(12: THHN, THWN)
Длина снятия изоляции	5 – 6 мм / 0,20 – 0,24 дюйма	
Угол ввода проводника	0° к печатной плате	
Вывод под пайку: длина/ширина	4 мм / 0,7 x 0,7 мм	
Вывод под пайку: диаметр сверления	$1,1^{+0,1}$ мм	

Данные о материалах:

Группа материалов:	I
Изоляционный материал	Полиамид 6.6 (PA 6.6)
Класс воспламеняемости по UL 94	V0
Нижняя/верхняя границы температуры	-60°C / +105°C
Материал зажимной пружины	Хромникелиевая пружинная сталь (CrNi)
Материал контактов	Электролитическая медь (E_{Cu})
Контактное покрытие	с лужением

Принадлежности, серия 741:

	Стр.
Маркировочные принадлежности	540 – 543
Рабочие инструменты	526 – 528

Клеммные колодки для печатных плат для сквозного монтажа с нажимными кнопками 2,5 мм²

CAGE CLAMP®

Шаг контактов 5 мм / 0,197 дюйма		Шаг контактов 7,5 мм / 0,295 дюйма		Шаг контактов 10 мм / 0,394 дюйма	
0,08 – 2,5 мм²	AWG 28 – 12	0,08 – 2,5 мм²	AWG 28 – 12	0,08 – 2,5 мм²	AWG 28 – 12
320 В / 4 кВ / 2, 16 А	300 В / 10 А	630 В / 6 кВ / 2, 16 А	300 В / 10 А	1000 В / 8 кВ / 2, 16 А	300 В / 10 А







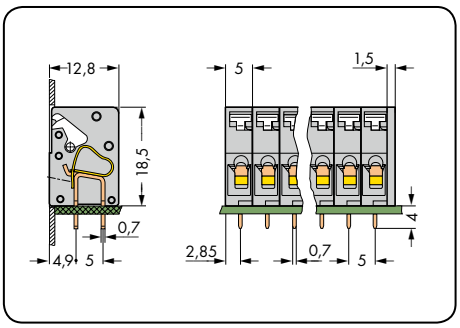

Общая длина = кол-во полюсов x шаг контактов + 1,5 мм

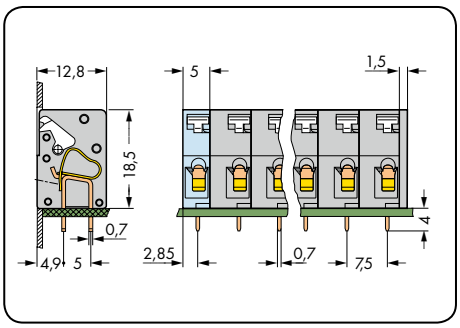

Общая длина = (кол-во полюсов – 1) x шаг контактов + 5 мм + 1,5 мм

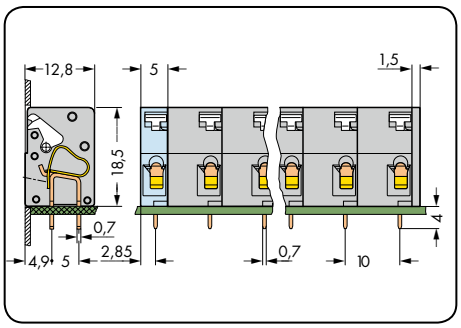

Общая длина = (кол-во полюсов – 1) x шаг контактов + 5 мм + 1,5 мм

№ пол.	Артикул	Упак. единица
Клеммная колодка для сквозного монтажа с нажимными кнопками, 2 вывода под пайку/полюс, серая		
2	**741-102**	400 (4 x 100)
3	**741-103**	280 (4 x 70)
4	**741-104**	220 (4 x 55)
5	**741-105**	180 (4 x 45)
6	**741-106**	140 (4 x 35)
7	**741-107**	120 (4 x 30)
8	**741-108**	100 (4 x 25)
9	**741-109**	100 (4 x 25)
10	**741-110**	80 (4 x 20)
12	**741-112**	60 (4 x 15)
16	**741-116**	40 (4 x 10)
С клеммными колодками с более чем 16 полюсами используйте вырез в корпусе для более стабильной фиксации колодки.		

№ пол.	Артикул	Упак. единица
Клеммная колодка для сквозного монтажа с нажимными кнопками, 2 вывода под пайку/полюс, серая		
2	**741-302**	340 (4 x 85)
3	**741-303**	220 (4 x 55)
4	**741-304**	160 (4 x 40)
5	**741-305**	120 (4 x 30)
6	**741-306**	100 (4 x 25)
7	**741-307**	80 (4 x 20)
8	**741-308**	80 (4 x 20)
9	**741-309**	60 (4 x 15)
10	**741-310**	60 (4 x 15)
С клеммными колодками с более чем 10 полюсами используйте вырез в корпусе для более стабильной фиксации колодки.		

№ пол.	Артикул	Упак. единица
Клеммная колодка для сквозного монтажа с нажимными кнопками, 2 вывода под пайку/полюс, серая		
2	**741-502**	280 (4 x 70)
3	**741-503**	160 (4 x 40)
4	**741-504**	120 (4 x 30)
5	**741-505**	100 (4 x 25)
6	**741-506**	80 (4 x 20)
7	**741-507**	60 (4 x 15)
8	**741-508**	60 (4 x 15)
С клеммными колодками с более чем 8 полюсами используйте вырез в корпусе для более стабильной фиксации колодки.		

По вопросам другой длины, цветов, разноцветных клеммных колодок или прямой печати обращайтесь к производителю.

WAGO®

Клеммные колодки для печатных плат для сквозного монтажа с нажимными кнопками 2,5 мм², Шаг контактов 5,08 мм, 7,62 мм, 10,16 мм
Серия 741

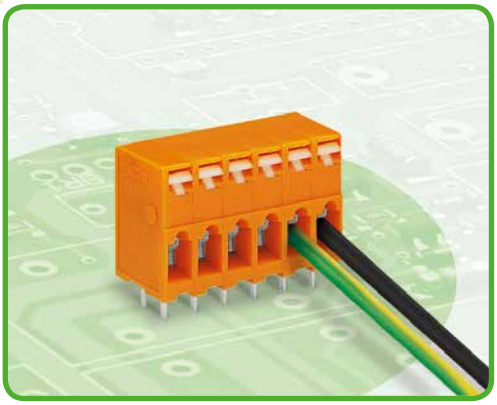

- Клеммные колодки для сквозного монтажа с зажимом CAGE CLAMP®, приводимым в действие нажимными кнопками
- Простой монтаж проводников нажатием кнопки
- Тестовое гнездо интегрировано в верхнюю секцию ввода проводника для тестовых выводов

Техническая информация:

Шаг контактов	**5,08 мм / 0,2 дюйма**			**7,62 мм / 0,3 дюйма**			**10,16 мм / 0,4 дюйма**		
В соответствии с	**МЭК/EN 60664-1**			**МЭК/EN 60664-1**			**МЭК/EN 60664-1**		
Категория перенапряжения	III	III	II	III	III	II	III	III	II
Степень загрязнения	3	2	2	3	2	2	3	2	2
Номинальное напряжение	250 В	320 В	630 В	400 В	630 В	1000 В	630 В	1000 В	1000 В
Номинальное импульсное напряжение	4 кВ	4 кВ	4 кВ	6 кВ	6 кВ	6 кВ	8 кВ	8 кВ	8 кВ
Номинальный ток	16 А	16 А	16 А	16 А	16 А	16 А	16 А	16 А	16 А
Одобрения в соответствии с	**UL/CSA**			**UL/CSA**			**UL/CSA**		
Группа UL 1059	B	C	D	B	C	D	B	C	D
Номинальное напряжение	300 В	–	300 В	300 В	–	300 В	300 В	–	300 В
Номинальный ток UL	10 А	–	10 А	10 А	–	10 А	10 А	–	10 А
Номинальный ток CSA	16 А	–	10 А	16 А	–	10 А	16 А	–	10 А

Информация о проводнике и выводах под пайку:

Технология соединения	CAGE CLAMP®	
Размер проводника: одножил.	0,08 – 2,5 мм²	
Размер проводника: тонкопров.	0,08 – 2,5 мм²	
Размер проводника: тонкопров.	0,25 – 1,5 мм²	(с изолированным наконечником)
Размер проводника: тонкопров.	0,25 – 1,5 мм²	(с неизолированным наконечником)
AWG	28 – 12	(12: THHN, THWN)
Длина снятия изоляции	5 – 6 мм / 0,20 – 0,24 дюйма	
Угол ввода проводника	0° к печатной плате	
Вывод под пайку: длина/ширина	4 мм / 0,7 x 0,7 мм	
Вывод под пайку: диаметр сверления	$1,1^{+0,1}$ мм	

Данные о материалах:

Группа материалов:	I
Изоляционный материал	Полиамид 6.6 (PA 6.6)
Класс воспламеняемости по UL 94	V0
Нижняя/верхняя границы температуры	-60°C / +105°C
Материал зажимной пружины	Хромникелиевая пружинная сталь (CrNi)
Материал контактов	Электролитическая медь (E_{Cu})
Контактное покрытие	с лужением

Принадлежности, серия 741:

	Стр.
Маркировочные принадлежности	540 – 543
Рабочие инструменты	526 – 528

Клеммные колодки для печатных плат для сквозного монтажа с нажимными кнопками 2,5 мм²

Шаг контактов 5,08 мм / 0,2 дюйма		Шаг контактов 7,62 мм / 0,3 дюйма		Шаг контактов 10,16 мм / 0,4 дюйма	
0,08 – 2,5 мм²	AWG 28 – 12	0,08 – 2,5 мм²	AWG 28 – 12	0,08 – 2,5 мм²	AWG 28 – 12
320 В / 4 кВ / 2, 16 А	300 В / 10 А	630 В / 6 кВ / 2, 16 А	300 В / 10 А	1000 В / 8 кВ / 2, 16 А	300 В / 10 А

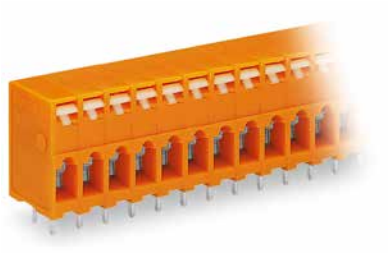



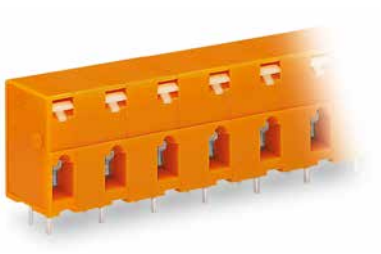

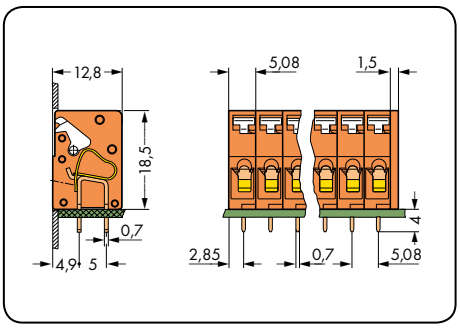

Общая длина = (кол-во полюсов x шаг контактов) + 1,5 мм

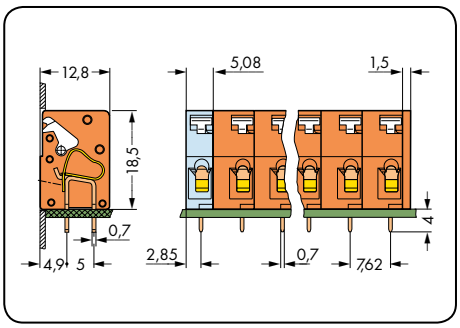

Общая длина = (кол-во полюсов – 1) x шаг контактов + 5,08 мм + 1,5 мм

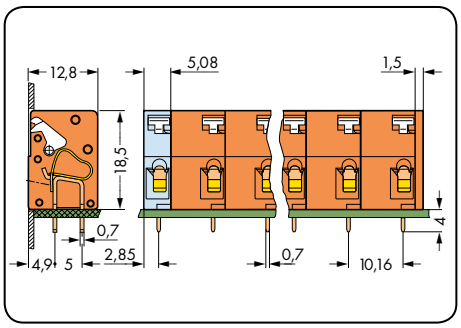

Общая длина = (кол-во полюсов – 1) x шаг контактов + 5,08 мм + 1,5 мм

№ пол.	Артикул	Упак. единица
Клеммная колодка для сквозного монтажа с нажимными кнопками, 2 вывода под пайку/полюс, оранжевая		
2	**741-202**	400 (4 x 100)
3	**741-203**	280 (4 x 70)
4	**741-204**	220 (4 x 55)
5	**741-205**	180 (4 x 45)
6	**741-206**	140 (4 x 35)
7	**741-207**	120 (4 x 30)
8	**741-208**	100 (4 x 25)
9	**741-209**	100 (4 x 25)
10	**741-210**	80 (4 x 20)
12	**741-212**	60 (4 x 15)
16	**741-216**	40 (4 x 10)
С клеммными колодками с более чем 16 полюсами используйте вырез в корпусе для более стабильной фиксации колодки.		

№ пол.	Артикул	Упак. единица
Клеммная колодка для сквозного монтажа с нажимными кнопками, 2 вывода под пайку/полюс, оранжевая		
2	**741-402**	320 (4 x 80)
3	**741-403**	220 (4 x 55)
4	**741-404**	160 (4 x 40)
5	**741-405**	120 (4 x 30)
6	**741-406**	100 (4 x 25)
7	**741-407**	80 (4 x 20)
8	**741-408**	80 (4 x 20)
9	**741-409**	60 (4 x 15)
10	**741-410**	60 (4 x 15)
С клеммными колодками с более чем 10 полюсами используйте вырез в корпусе для более стабильной фиксации колодки.		

№ пол.	Артикул	Упак. единица
Клеммная колодка для сквозного монтажа с нажимными кнопками, 2 вывода под пайку/полюс, оранжевая		
2	**741-602**	280 (4 x 70)
3	**741-603**	160 (4 x 40)
4	**741-604**	120 (4 x 30)
5	**741-605**	100 (4 x 25)
6	**741-606**	80 (4 x 20)
7	**741-607**	60 (4 x 15)
8	**741-608**	60 (4 x 15)
С клеммными колодками с более чем 8 полюсами используйте вырез в корпусе для более стабильной фиксации колодки.		

По вопросам другой длины, цветов, разноцветных клеммных колодок или прямой печати обращайтесь к производителю.

Клеммные колодки для печатных плат для сквозного монтажа с фиксирующими фланцами и нажимными кнопками 2,5 мм², Шаг контактов 5 мм, 7,5 мм, 10 мм, Серия 741

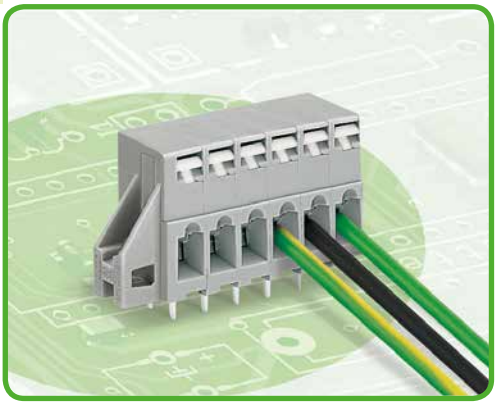

- Клеммные колодки для сквозного монтажа с зажимом CAGE CLAMP®, приводимым в действие нажимными кнопками
- Простой монтаж проводников нажатием кнопки
- Тестовое гнездо интегрировано в верхнюю секцию ввода проводника для тестовых выводов
- Фиксирующие фланцы для дополнительной механической прочности

Техническая информация:

Шаг контактов	**5 мм / 0,197 дюйма**			**7,5 мм / 0,295 дюйма**			**10 мм / 0,394 дюйма**		
В соответствии с	**МЭК/EN 60664-1**			**МЭК/EN 60664-1**			**МЭК/EN 60664-1**		
Категория перенапряжения	III	III	II	III	III	II	III	III	II
Степень загрязнения	3	2	2	3	2	2	3	2	2
Номинальное напряжение	250 В	320 В	630 В	400 В	630 В	1000 В	630 В	1000 В	1000 В
Номинальное импульсное напряжение	4 кВ	4 кВ	4 кВ	6 кВ	6 кВ	6 кВ	8 кВ	8 кВ	8 кВ
Номинальный ток	16 А	16 А	16 А	16 А	16 А	16 А	16 А	16 А	16 А
Одобрения в соответствии с	**UL/CSA**			**UL/CSA**			**UL/CSA**		
Группа UL 1059	B	C	D	B	C	D	B	C	D
Номинальное напряжение	300 В	–	300 В	300 В	–	300 В	300 В	–	300 В
Номинальный ток UL	10 А	–	10 А	10 А	–	10 А	10 А	–	10 А
Номинальный ток CSA	16 А	–	10 А	16 А	–	10 А	16 А	–	10 А

Информация о проводнике и выводах под пайку:

Технология соединения	CAGE CLAMP®	
Размер проводника: одножил.	0,08 – 2,5 мм²	
Размер проводника: тонкопров.	0,08 – 2,5 мм²	
Размер проводника: тонкопров.	0,25 – 1,5 мм²	(с изолированным наконечником)
Размер проводника: тонкопров.	0,25 – 1,5 мм²	(с неизолированным наконечником)
AWG	28 – 12	(12: THHN, THWN)
Длина снятия изоляции	5 – 6 мм / 0,20 – 0,24 дюйма	
Угол ввода проводника	0° к печатной плате	
Вывод под пайку: длина/ширина	4 мм / 0,7 x 0,7 мм	
Вывод под пайку: диаметр сверления	$1,1^{+0,1}$ мм	

Данные о материалах:

Группа материалов:	I
Изоляционный материал	Полиамид 6.6 (PA 6.6)
Класс воспламеняемости по UL 94	V0
Нижняя/верхняя границы температуры	-60°C / +105°C
Материал зажимной пружины	Хромникелиевая пружинная сталь (CrNi)
Материал контактов	Электролитическая медь (E_{Cu})
Контактное покрытие	с лужением

Принадлежности, серия 741:

	Стр.
Маркировочные принадлежности	540 – 543
Рабочие инструменты	526 – 528
Винты	546

Клеммные колодки для печатных плат для сквозного монтажа с нажимными кнопками 2,5 мм²

Шаг контактов 5 мм / 0,197 дюйма		Шаг контактов 7,5 мм / 0,295 дюйма		Шаг контактов 10 мм / 0,394 дюйма	
0,08 – 2,5 мм²	AWG 28 – 12	0,08 – 2,5 мм²	AWG 28 – 12	0,08 – 2,5 мм²	AWG 28 – 12
320 В / 4 кВ / 2, 16 А	300 В / 10 А	630 В / 6 кВ / 2, 16 А	300 В / 10 А	1000 В / 8 кВ / 2, 16 А	300 В / 10 А







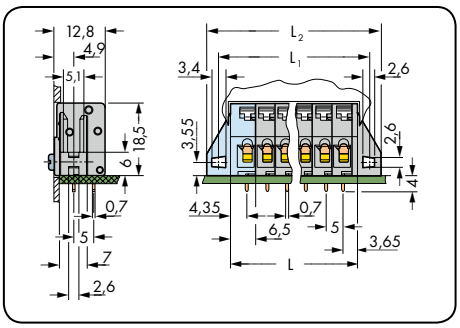

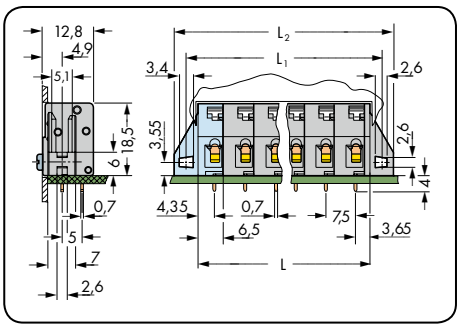

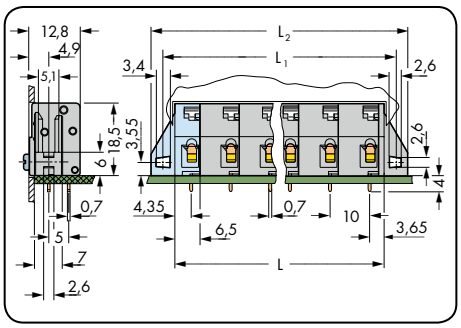

L = (кол-во полюсов – 1) x шаг контактов + 6,5 мм + 1,5 мм
L_1 = L + 5,8 мм
L_2 = L_1 + 6,4 м

№ пол.	Артикул	Упак. единица
Клеммная колодка для печатных плат для сквозного монтажа с нажимными кнопками, 2 вывода под пайку/полюс, серая		
2	**741-132**	180 (4 x 45)
3	**741-133**	160 (4 x 40)
4	**741-134**	140 (4 x 35)
5	**741-135**	120 (4 x 30)
6	**741-136**	100 (4 x 25)
7	**741-137**	80 (4 x 20)
8	**741-138**	80 (4 x 20)
9	**741-139**	80 (4 x 20)
10	**741-140**	60 (4 x 15)
12	**741-142**	60 (4 x 15)
16	**741-146**	40 (4 x 10)

№ пол.	Артикул	Упак. единица
Клеммная колодка для печатных плат для сквозного монтажа с нажимными кнопками, 2 вывода под пайку/полюс, серая		
2	**741-322**	160 (4 x 40)
3	**741-323**	140 (4 x 35)
4	**741-324**	100 (4 x 25)
5	**741-325**	80 (4 x 20)
6	**741-326**	80 (4 x 20)
7	**741-327**	60 (4 x 15)
8	**741-328**	60 (4 x 15)
9	**741-329**	60 (4 x 15)
10	**741-330**	40 (4 x 10)

№ пол.	Артикул	Упак. единица
Клеммная колодка для печатных плат для сквозного монтажа с нажимными кнопками, 2 вывода под пайку/полюс, серая		
2	**741-522**	160 (4 x 40)
3	**741-523**	120 (4 x 30)
4	**741-524**	80 (4 x 20)
5	**741-525**	80 (4 x 20)
6	**741-526**	60 (4 x 15)
7	**741-527**	60 (4 x 15)
8	**741-528**	40 (4 x 10)

По вопросам другой длины, цветов, разноцветных клеммных колодок или прямой печати обращайтесь к производителю.

Клеммные колодки для печатных плат для сквозного монтажа с фиксирующими фланцами и нажимными кнопками 2,5 мм²
Шаг контактов 5,08 мм, 7,62 мм, 10,16 мм, Серия 741

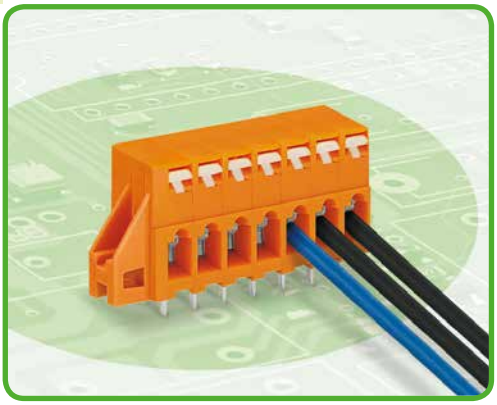

- Клеммные колодки для сквозного монтажа с зажимом CAGE CLAMP®, приводимым в действие нажимными кнопками
- Простой монтаж проводников нажатием кнопки
- Тестовое гнездо интегрировано в верхнюю секцию ввода проводника для тестовых выводов
- Фиксирующие фланцы для дополнительной механической прочности

Техническая информация:

Шаг контактов	**5,08 мм / 0,2 дюйма**			**7,62 мм / 0,3 дюйма**			**10,16 мм / 0,4 дюйма**		
В соответствии с	**МЭК/EN 60664-1**			**МЭК/EN 60664-1**			**МЭК/EN 60664-1**		
Категория перенапряжения	III	III	II	III	III	II	III	III	II
Степень загрязнения	3	2	2	3	2	2	3	2	2
Номинальное напряжение	250 В	320 В	630 В	400 В	630 В	1000 В	630 В	1000 В	1000 В
Номинальное импульсное напряжение	4 кВ	4 кВ	4 кВ	6 кВ	6 кВ	6 кВ	8 кВ	8 кВ	8 кВ
Номинальный ток	16 А	16 А	16 А	16 А	16 А	16 А	16 А	16 А	16 А
Одобрения в соответствии с	**UL/CSA**			**UL/CSA**			**UL/CSA**		
Группа UL 1059	B	C	D	B	C	D	B	C	D
Номинальное напряжение	300 В	–	300 В	300 В	–	300 В	300 В	–	300 В
Номинальный ток UL	10 А	–	10 А	10 А	–	10 А	10 А	–	10 А
Номинальный ток CSA	16 А	–	10 А	16 А	–	10 А	16 А	–	10 А

Информация о проводнике и выводах под пайку:

Технология соединения	CAGE CLAMP®	
Размер проводника: одножил.	0,08 – 2,5 мм²	
Размер проводника: тонкопров.	0,08 – 2,5 мм²	
Размер проводника: тонкопров.	0,25 – 1,5 мм²	(с изолированным наконечником)
Размер проводника: тонкопров.	0,25 – 1,5 мм²	(с неизолированным наконечником)
AWG	28 – 12	(12: THHN, THWN)
Длина снятия изоляции	5 – 6 мм / 0,20 – 0,24 дюйма	
Угол ввода проводника	0° к печатной плате	
Вывод под пайку: длина/ширина	4 мм / 0,7 x 0,7 мм	
Вывод под пайку: диаметр сверления	$1,1^{+0,1}$ мм	

Данные о материалах:

Группа материалов:	I
Изоляционный материал	Полиамид 6.6 (PA 6.6)
Класс воспламеняемости по UL 94	V0
Нижняя/верхняя границы температуры	-60°C / +105°C
Материал зажимной пружины	Хромникелиевая пружинная сталь (CrNi)
Материал контактов	Электролитическая медь (E_{Cu})
Контактное покрытие	с лужением

Принадлежности, серия 741:

	Стр.
Маркировочные принадлежности	540 – 543
Рабочие инструменты	526 – 528
Винты	546

Клеммные колодки для печатных плат для сквозного монтажа с нажимными кнопками 2,5 мм²

CAGE CLAMP®

Шаг контактов 5,08 мм / 0,2 дюйма		Шаг контактов 7,62 мм / 0,3 дюйма		Шаг контактов 10,16 мм / 0,4 дюйма	
0,08 – 2,5 мм²	AWG 28 – 12	0,08 – 2,5 мм²	AWG 28 – 12	0,08 – 2,5 мм²	AWG 28 – 12
320 В / 4 кВ / 2, 16 А	300 В / 10 А	630 В / 6 кВ / 2, 16 А	300 В / 10 А	1000 В / 8 кВ / 2, 16 А	300 В / 10 А

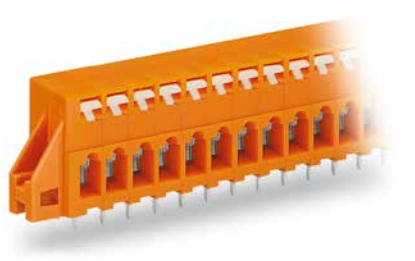

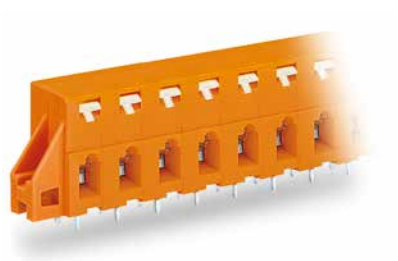

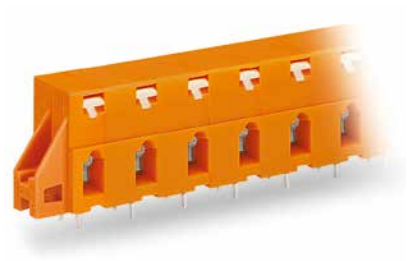

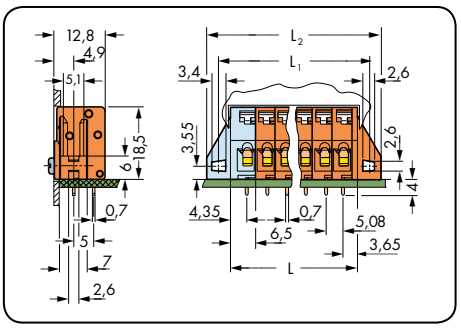

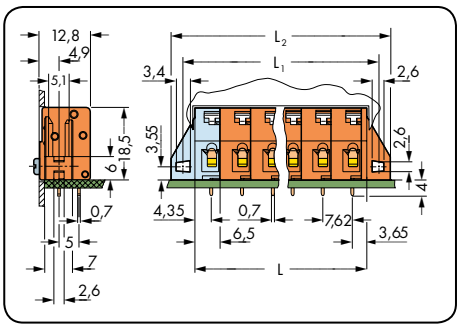

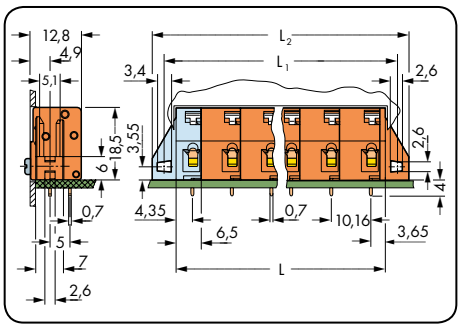

L = (кол-во полюсов – 1) x шаг контактов + 6,5 мм + 1,5 мм
L_1 = L + 5,8 мм
L_2 = L_1 + 6,4 м

№ пол.	Артикул	Упак. единица
Клеммная колодка для печатных плат для сквозного монтажа с фиксирующими фланцами и нажимными кнопками, 2 вывода под пайку/полюс, оранжевая		
2	**741-232**	180 (4 x 45)
3	**741-233**	160 (4 x 40)
4	**741-234**	140 (4 x 35)
5	**741-235**	120 (4 x 30)
6	**741-236**	100 (4 x 25)
7	**741-237**	80 (4 x 20)
8	**741-238**	80 (4 x 20)
9	**741-239**	80 (4 x 20)
10	**741-240**	60 (4 x 15)
12	**741-242**	60 (4 x 15)
16	**741-246**	40 (4 x 10)

№ пол.	Артикул	Упак. единица
Клеммная колодка для печатных плат для сквозного монтажа с фиксирующими фланцами и нажимными кнопками, 2 вывода под пайку/полюс, оранжевая		
2	**741-422**	160 (4 x 40)
3	**741-423**	140 (4 x 35)
4	**741-424**	100 (4 x 20)
5	**741-425**	80 (4 x 20)
6	**741-426**	80 (4 x 20)
7	**741-427**	60 (4 x 15)
8	**741-428**	60 (4 x 15)
9	**741-429**	40 (4 x 10)
10	**741-430**	40 (4 x 10)

№ пол.	Артикул	Упак. единица
Клеммная колодка для печатных плат для сквозного монтажа с фиксирующими фланцами и нажимными кнопками, 2 вывода под пайку/полюс, оранжевая		
2	**741-622**	160 (4 x 40)
3	**741-623**	120 (4 x 30)
4	**741-624**	80 (4 x 20)
5	**741-625**	80 (4 x 20)
6	**741-626**	60 (4 x 15)
7	**741-627**	40 (4 x 10)
8	**741-628**	40 (4 x 10)

По вопросам другой длины и прямой маркировки обращайтесь к производителю.

Клеммная колодка для печатных плат для сквозного монтажа с фиксирующими фланцами 2,5 мм², Шаг контактов 5 мм
Серии 231, 731

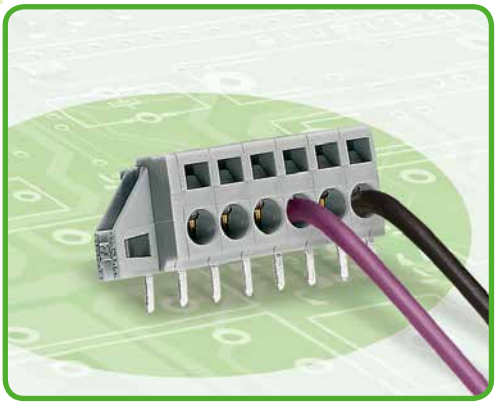

- Клеммные колодки для сквозного монтажа с зажимом CAGE CLAMP®, монтаж проводников при помощи отвертки
- Фиксирующие фланцы для монтажа на печатную плату или на переднюю панель – может либо быть скрытым в корпусе, либо выступать
- Исполнения с фиксирующими фланцами доступны по требованию заказчика

Техническая информация:

Шаг контактов 5 мм/0,197 дюйма	**Вывод под пайку (1 x 1,2) мм**			**Вывод под пайку 1 x 1,2 мм скрытый монтаж**			**Угловой вывод 1 x 1 мм скрытый монтаж**		
В соответствии с	**МЭК/EN 60664-1**			**МЭК/EN 60664-1**			**МЭК/EN 60664-1**		
Категория перенапряжения	III	III	II	III	III	II	III	III	II
Степень загрязнения	3	2	2	3	2	2	3	2	2
Номинальное напряжение	320 В	320 В	630 В	320 В	320 В	630 В	320 В	320 В	630 В
Номинальное импульсное напряжение	4 кВ	4 кВ	4 кВ	4 кВ	4 кВ	4 кВ	4 кВ	4 кВ	4 кВ
Номинальный ток	16 A	16 A	16 A	16 A	16 A	16 A	5 A	5 A	5 A
Одобрения в соответствии с	**UL/CSA**			**UL/CSA**			**UL/CSA**		
Группа UL 1059	B	C	D	B	C	D	B	C	D
Номинальное напряжение	300 В	150 В	300 В	300 В	150 В	300 В	300 В	150 В	300 В
Номинальный ток UL	15 A	15 A	10 A	15 A	15 A	10 A	5 A	5 A	5 A
Номинальный ток CSA	15 A	15 A	10 A	15 A	15 A	10 A	5 A	–	–

Информация о проводнике и выводах под пайку:

Технология соединения	CAGE CLAMP®
Размер проводника: одножил.	0,08 – 2,5 мм²
Размер проводника: тонкопров.	0,08 – 2,5 мм²
Размер проводника: тонкопров.	0,25 – 1,5 мм² (с изолированным наконечником)
Размер проводника: тонкопров.	0,25 – 2,5 мм² (с неизолированным наконечником)
AWG	28 – 14
Длина снятия изоляции	8 – 9 мм / 0,31 – 0,35 дюйма
Вывод под пайку: длина/ширина	4,7 мм / 0,8 x 1,3 мм
Вывод под пайку: диаметр сверления	$1,8^{+0,1}$ мм

Данные о материалах:

Группа материалов:	I
Изоляционный материал	Полиамид 6.6 (PA 6.6)
Класс воспламеняемости по UL 94	V0
Нижняя/верхняя границы температуры	-60°C / +105°C
Материал зажимной пружины	Хромникелиевая пружинная сталь (CrNi)
Материал контактов	Электролитическая медь (E_{Cu})
Контактное покрытие	с лужением

Принадлежности для серий 231, 731:

	Стр.
Маркировочные принадлежности	540 – 543
Рабочие инструменты	526 – 528
Винты	546

Клеммная колодка для печатных плат для сквозного монтажа с фиксирующими фланцами 2,5 мм²

CAGE CLAMP®

С выводами под пайку 0,8 x 1,3 мм Шаг контактов: 5 мм / 0,197 дюйма		Для скрытого монтажа, с выводами под пайку 0,8 x 1,3 мм Шаг контактов 5 мм / 0,197 дюйма		Для скрытого монтажа, с длинными выводами для монтажа накруткой 1 x 1 мм Шаг контактов 5 мм / 0,197 дюйма	
0,08 – 2,5 мм²	AWG 28 – 14	0,08 – 2,5 мм²	AWG 28 – 14	0,08 – 2,5 мм²	AWG 28 – 14
320 В / 4 кВ / 2, 16 А	300 В / 10 А	320 В / 4 кВ / 2, 16 А	300 В / 10 А	320 В / 4 кВ / 2, 5 А	300 В / 5 А

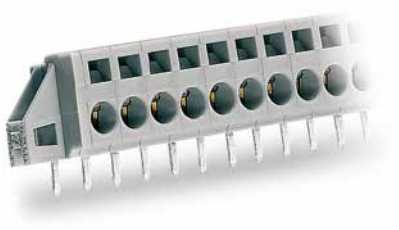

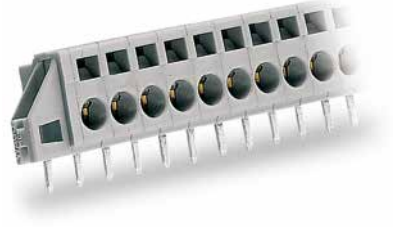

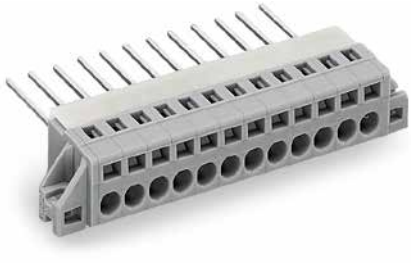

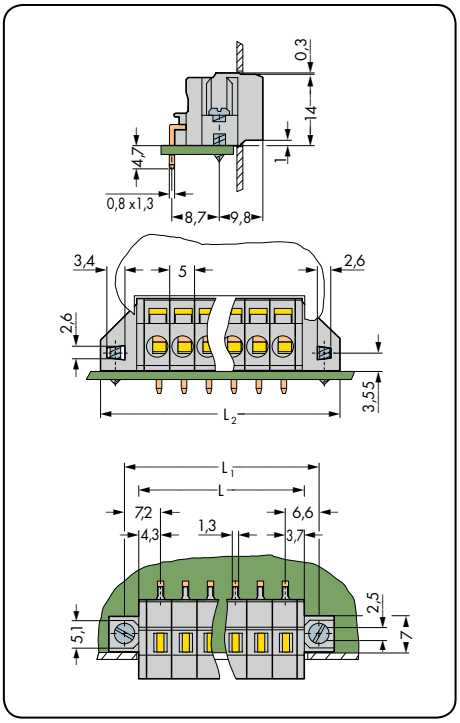

L = (кол-во полюсов x шаг контактов) + 3 мм
L_1 = L + 5,8 мм
L_2 = L_1 + 6,4 мм

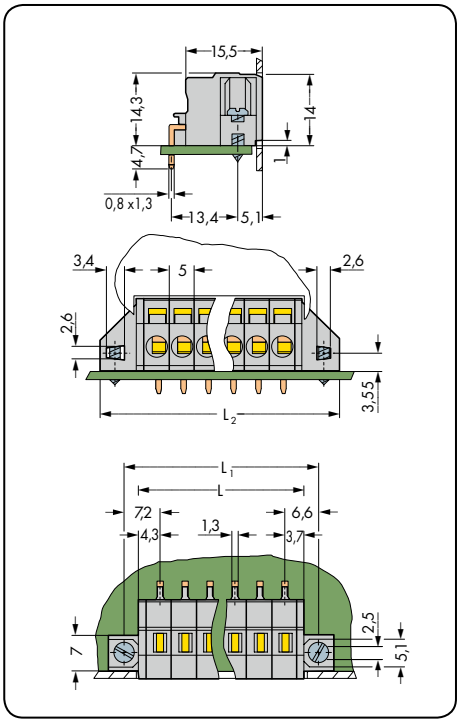

L = (кол-во полюсов x шаг контактов) + 3 мм
L_1 = L + 5,8 мм
L_2 = L_1 + 6,4 мм
для монтажа панели толщиной до 1,5 мм

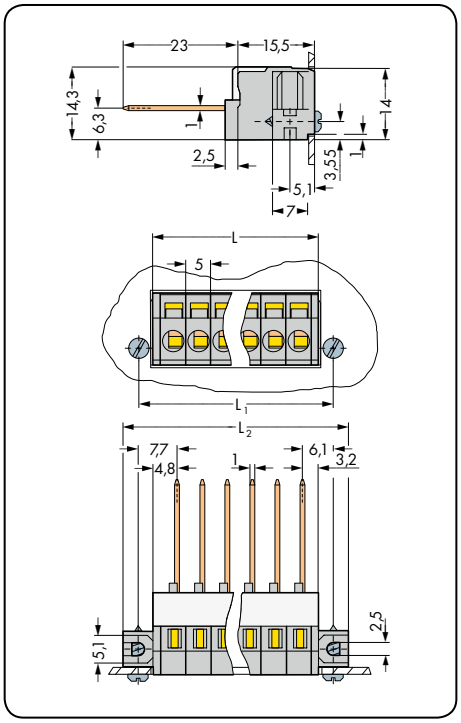

L = (кол-во полюсов x шаг контактов) + 3 мм
L_1 = L + 5,8 мм
L_2 = L_1 + 6,4 мм
для монтажа панели толщиной до 1,5 мм

№ пол.	Артикул	Упак. единица
Клеммная колодка для сквозного монтажа с фиксирующими фланцами, серая		
2	**231-602/017-000**	100
3	**231-603/017-000**	50
4	**231-604/017-000**	50
5	**231-605/017-000**	50
6	**231-606/017-000**	50
7	**231-607/017-000**	50
8	**231-608/017-000**	50
9	**231-609/017-000**	25
10	**231-610/017-000**	25
11	**231-611/017-000**	25
12	**231-612/017-000**	25

№ пол.	Артикул	Упак. единица
Клеммная колодка для сквозного монтажа с фиксирующими фланцами, для скрытого монтажа, серая		
2	**231-602/023-000**	100
3	**231-603/023-000**	50
4	**231-604/023-000**	50
5	**231-605/023-000**	50
6	**231-606/023-000**	50
7	**231-607/023-000**	50
8	**231-608/023-000**	50
9	**231-609/023-000**	25
10	**231-610/023-000**	25
11	**231-611/023-000**	25
12	**231-612/023-000**	25

№ пол.	Артикул	Упак. единица
Клеммная колодка для сквозного монтажа с фиксирующими фланцами, для скрытого монтажа, серая		
2	**731-132**	50
3	**731-133**	50
4	**731-134**	25
5	**731-135**	25
6	**731-136/048-000**	25
7	**731-137/048-000**	25
8	**731-138/048-000**	25
9	**731-139/048-000**	10
10	**731-140/048-000**	10
11	**731-141/048-000**	10
12	**731-142/048-000**	10
	от 6 полюсов - с укрепленным профилем	

По вопросам другой длины и прямой маркировки обращайтесь к производителю.

WAGO®

Клеммные колодки для печатных плат для сквозного монтажа с фиксирующими фланцами 2,5 мм², Шаг контактов 5,08 мм
Серии 231, 731

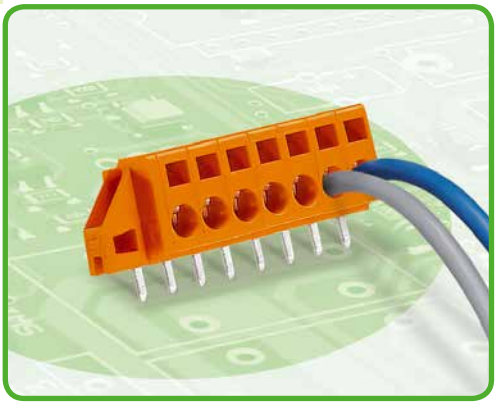

- Клеммные колодки с зажимами CAGE CLAMP®, монтаж проводников при помощи отвертки
- Фиксирующие фланцы для монтажа на печатную плату или на переднюю панель – может либо быть скрытым в корпусе, либо выступать
- Исполнения с фиксирующими фланцами доступны по требованию заказчика

Техническая информация:

Шаг контактов 5,08 мм/ 0,2 дюйма	Вывод под пайку (1 x 1,2) мм			Вывод под пайку 1 x 1,2 мм скрытый монтаж			Угловой вывод 1 x 1 мм скрытый монтаж		
В соответствии с	МЭК/EN 60664-1			МЭК/EN 60664-1			МЭК/EN 60664-1		
Категория перенапряжения	III	III	II	III	III	II	III	III	II
Степень загрязнения	3	2	2	3	2	2	3	2	2
Номинальное напряжение	320 В	320 В	630 В	320 В	320 В	630 В	320 В	320 В	630 В
Номинальное импульсное напряжение	4 кВ	4 кВ	4 кВ	4 кВ	4 кВ	4 кВ	4 кВ	4 кВ	4 кВ
Номинальный ток	16 A	16 A	16 A	16 A	16 A	16 A	5 A	5 A	5 A
Одобрения в соответствии с	UL/CSA			UL/CSA			UL/CSA		
Группа UL 1059	B	C	D	B	C	D	B	C	D
Номинальное напряжение	300 В	150 В	300 В	300 В	150 В	300 В	300 В	150 В	300 В
Номинальный ток UL	15 A	15 A	10 A	15 A	15 A	10 A	5 A	5 A	5 A
Номинальный ток CSA	15 A	15 A	10 A	15 A	15 A	10 A	5 A	–	–

Информация о проводнике и выводах под пайку:

Технология соединения	CAGE CLAMP®	
Размер проводника: одножил.	0,08 – 2,5 мм²	
Размер проводника: тонкопров.	0,08 – 2,5 мм²	
Размер проводника: тонкопров.	0,25 – 1,5 мм²	(с изолированным наконечником)
Размер проводника: тонкопров.	0,25 – 2,5 мм²	(с неизолированным наконечником)
AWG	28 – 14	
Длина снятия изоляции	8 – 9 мм / 0,31 – 0,35 дюйма	
Вывод под пайку: длина/ширина	4,7 мм / 0,8 x 1,3 мм	
Вывод под пайку: диаметр сверления	$1,8^{+0,1}$ мм	

Данные о материалах:

Группа материалов:	I
Изоляционный материал	Полиамид 6.6 (PA 6.6)
Класс воспламеняемости по UL 94	V0
Нижняя/верхняя границы температуры	-60 °C / +105 °C
Материал зажимной пружины	Хромникелиевая пружинная сталь (CrNi)
Материал контактов	Электролитическая медь (E_{Cu})
Контактное покрытие	с лужением

Принадлежности для серий 231, 731:

	Стр.
Маркировочные принадлежности	540 – 543
Рабочие инструменты	526 – 528
Винты	546

Клеммная колодка для печатных плат для сквозного монтажа с фиксирующими фланцами 2,5 мм²

CAGE CLAMP®

С выводами под пайку 0,8 x 1,3 мм Шаг контактов: 5,08 мм / 0,2 дюйма		Для скрытого монтажа с выводами под пайку 0,8 x 1,3 мм Шаг контактов 5,08 мм / 0,2 дюйма		Для скрытого монтажа с длинными выводами для монтажа накруткой 1 x 1 мм Шаг контактов 5,08 мм / 0,2 дюйма	
0,08 – 2,5 мм²	AWG 28 – 14	0,08 – 2,5 мм²	AWG 28 – 14	0,08 – 2,5 мм²	AWG 28 – 14
320 В / 4 кВ / 2, 16 А	300 В / 10 А	320 В / 4 кВ / 2, 16 А	300 В / 10 А	320 В / 4 кВ / 2, 5 А	300 В / 5 А

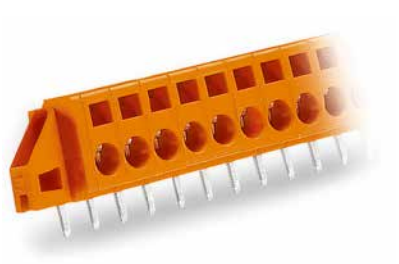

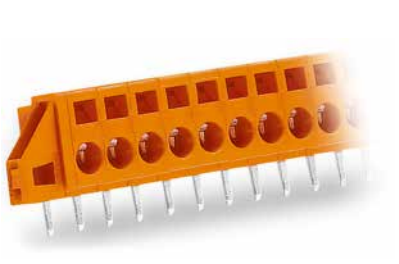

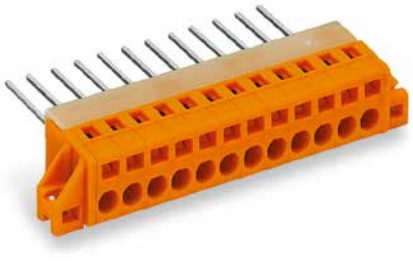

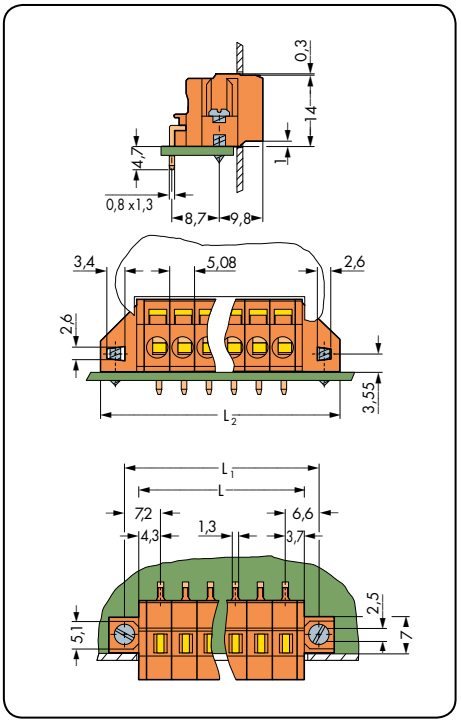

L = (кол-во полюсов x шаг контактов) + 3 мм
L_1 = L + 5,8 мм
L_2 = L_1 + 6,4 мм

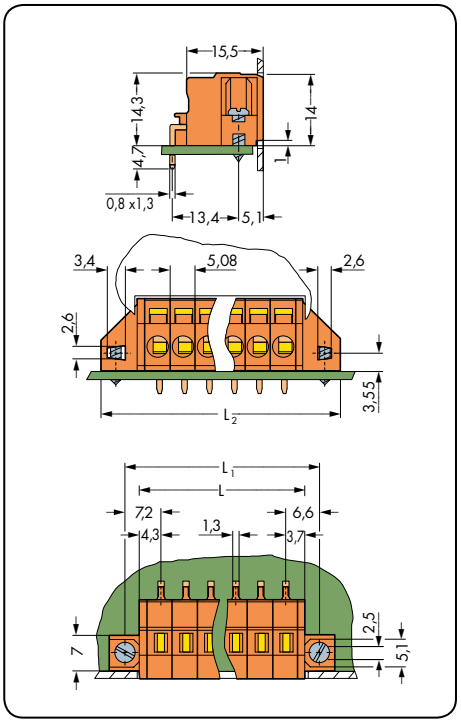

L = (кол-во полюсов x шаг контактов) + 3 мм
L_1 = L + 5,8 мм
L_2 = L_1 + 6,4 мм
для монтажа панели толщиной до 1,5 мм

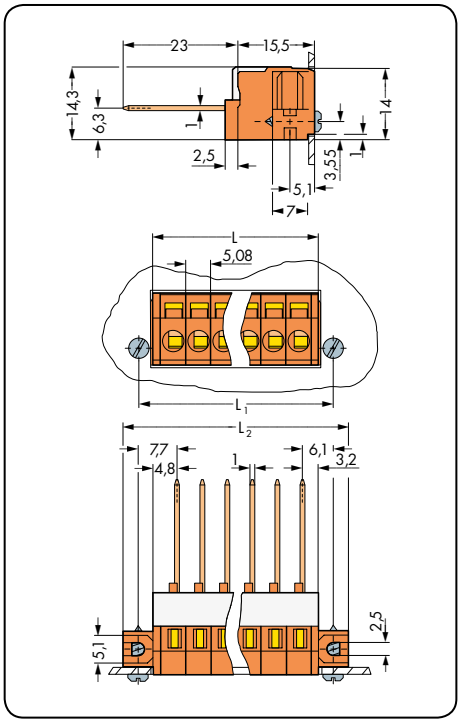

L = (кол-во полюсов x шаг контактов) + 3 мм
L_1 = L + 5,8 мм
L_2 = L_1 + 6,4 мм
для монтажа панели толщиной до 1,5 мм

№ пол.	Артикул	Упак. единица
Клеммная колодка для сквозного монтажа с фиксирующими фланцами, оранжевая		
2	**231-632/017-000**	100
3	**231-633/017-000**	50
4	**231-634/017-000**	50
5	**231-635/017-000**	50
6	**231-636/017-000**	50
7	**231-637/017-000**	50
8	**231-638/017-000**	50
9	**231-639/017-000**	25
10	**231-640/017-000**	25
11	**231-641/017-000**	25
12	**231-642/017-000**	25

№ пол.	Артикул	Упак. единица
Клеммная колодка для сквозного монтажа с фиксирующими фланцами (для скрытого монтажа), оранжевая		
2	**231-632/023-000**	100
3	**231-633/023-000**	50
4	**231-634/023-000**	50
5	**231-635/023-000**	50
6	**231-636/023-000**	50
7	**231-637/023-000**	50
8	**231-638/023-000**	50
9	**231-639/023-000**	25
10	**231-640/023-000**	25
11	**231-641/023-000**	25
12	**231-642/023-000**	25

№ пол.	Артикул	Упак. единица
Клеммная колодка для сквозного монтажа с фиксирующими фланцами (для скрытого монтажа), оранжевая		
2	**731-162**	50
3	**731-163**	50
4	**731-164**	25
5	**731-165**	25
6	**731-166/048-000**	25
7	**731-167/048-000**	25
8	**731-168/048-000**	25
9	**731-169/048-000**	10
10	**731-170/048-000**	10
11	**731-171/048-000**	10
12	**731-172/048-000**	10
	модели с количеством полюсов от 6 оснащены усиленным профилем	

По вопросам другой длины и прямой маркировки обращайтесь к производителю.

WAGO®

Технология соединения для *MCS – Мультиштекерной системы* MICRO 0,5 мм²

CAGE CLAMP®

Универсальное соединение для одножильных, многожильных и тонкопроволочных проводников

Откройте зажим, вставьте проводник, отпустите зажим – готово!

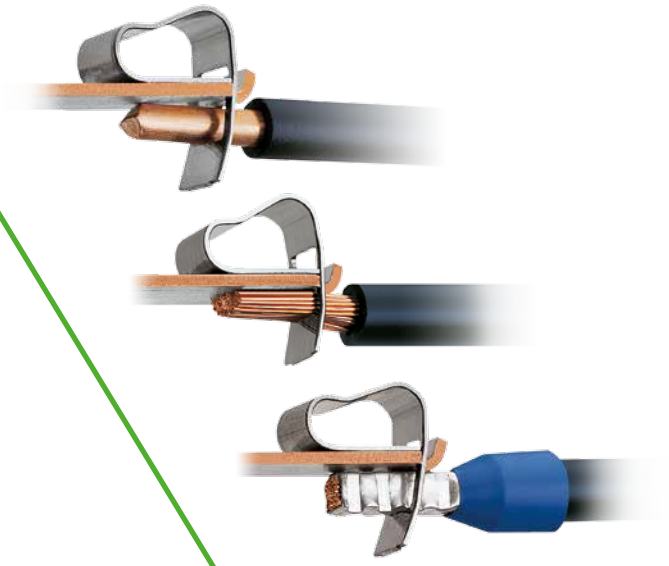







Разъемы и головки для печатных плат
MCS – Мультиштекерная система **MICRO**

Шаг контактов 2,5 мм / Номинальное сечений 0,5 мм²

3

		Страницы
	**Розетки, зажим CAGE CLAMP®**	226 – 227
	**Вилки с выводами под пайку**	228 – 229
	**Вилки с выводами под запрессовку**	228 – 229
	**Вилки с выводами под пайку, пайка оплавлением припоя**	230 – 232
	**Вилки, зажим CAGE CLAMP®**	234 – 235
	**Принадлежности для Мультиштекерной системы (MCS)-MICRO**	236 – 239
	Принадлежности, общие – раздел 10	524 – 546

Описание и применение
Мультиштекерная система (MCS) **MICRO**

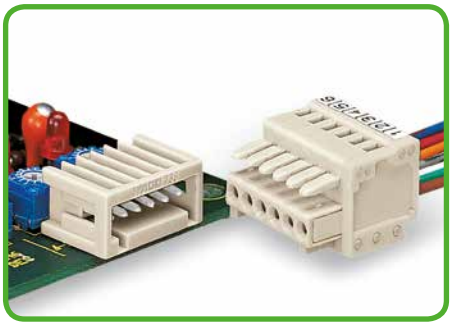

Вилки и розетки - 100% защита от неправильного подключения. Только соответствующие друг другу части соединителя с одинаковым количеством полюсов могут быть соединены друг с другом.

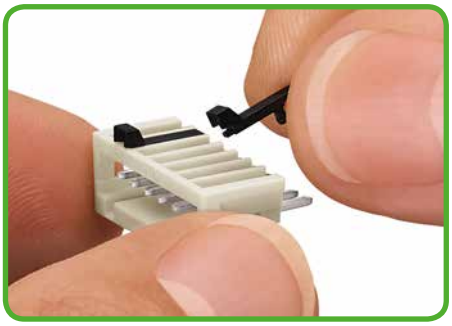

Кодировка вилки - установка ключа (-ей) кодировки.

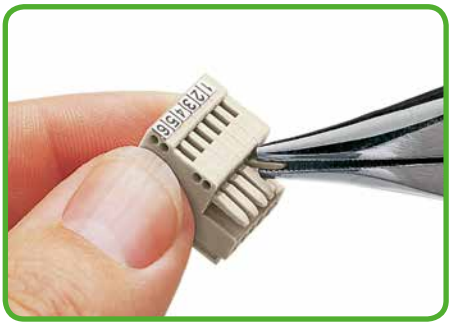

Кодировка розетки – выломайте кодировочный штифт (-ы).

Серия 733



Соединение отдельных проводников «провод-провод».

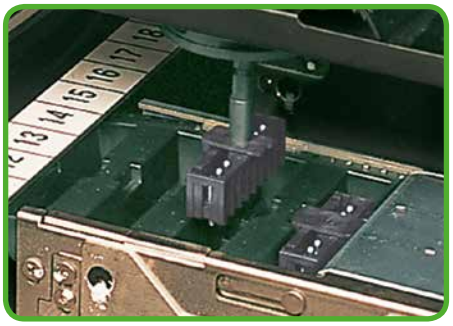

Вилки THR для пайки оплавлением припоя, для поверхностного монтажа.

100% защита от неправильного подсоединения



Соединение многожильных кабелей «провод-провод»
Разъемное соединение при помощи пластин для разгрузки натяжения и фиксирующих защелок

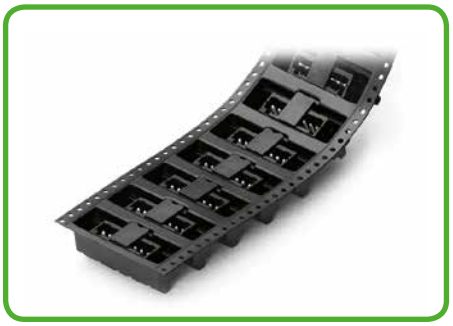

Упаковка в ленте на бобине для вилок THR.



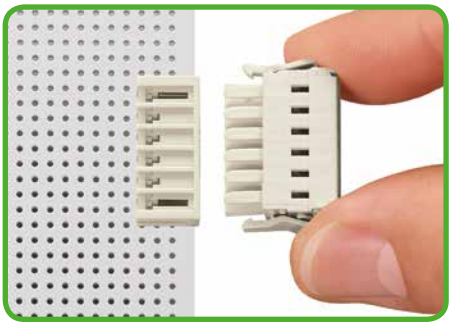

Фиксирующие защелки предотвращают случайное разъединение.



Зажим CAGE CLAMP® предназначен для следующих типов медных проводников:

одножильные



многожильные



многожильные, в т. ч. с луженными жилами

* Для алюминиевых проводников см. примечания в разделе 11.

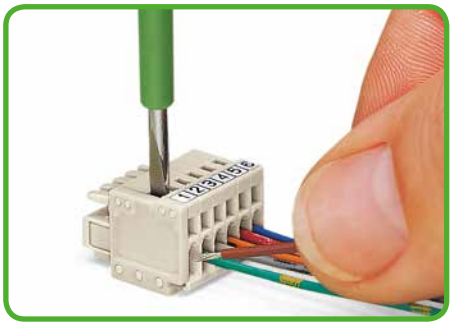

Вставка проводника при помощи (2,5 x 0,4) мм отвертки.
Подключение перпендикулярно входу проводника.

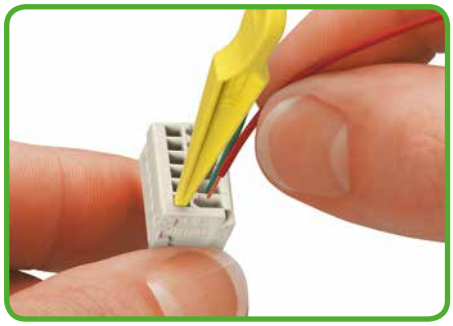

Вставка проводника при помощи рабочего инструмента 233-331.
Рабочий инструмент вставляется параллельно вводу проводника.

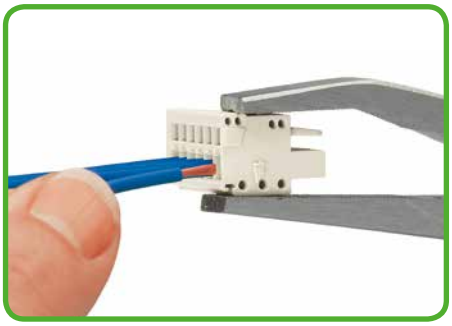

Вставка проводника при помощи рабочего инструмента 210-251.

Серия 733

100% защита от неправильного подсоединения

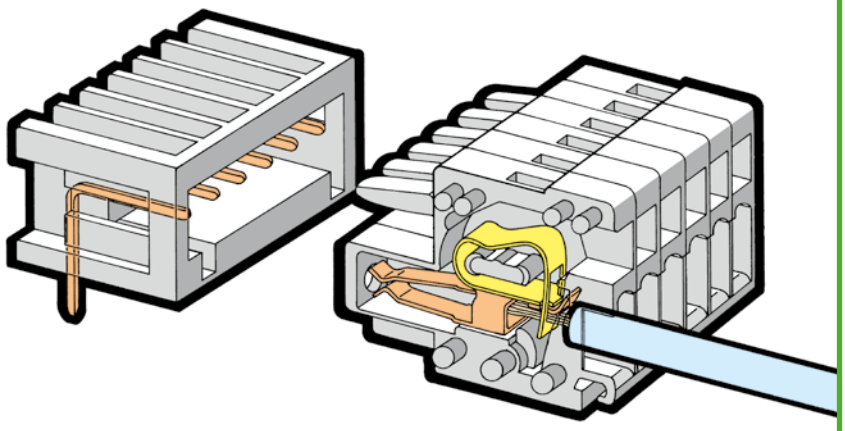

***Мультиштекерная система (MCS)*-MICRO**
Шаг контактов 2,5 мм / 0,098 дюйма

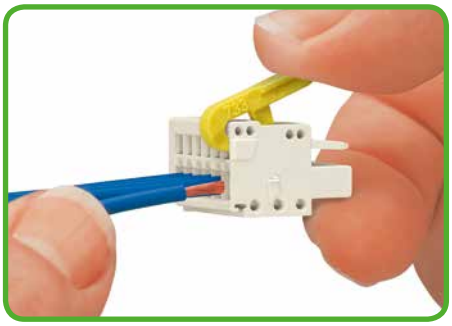

Вставка проводника при помощи рабочего рычага 733-191.



Тестирование при помощи тестового вывода Ø 1 мм (735-500), точечный контакт с токоведущей шиной.

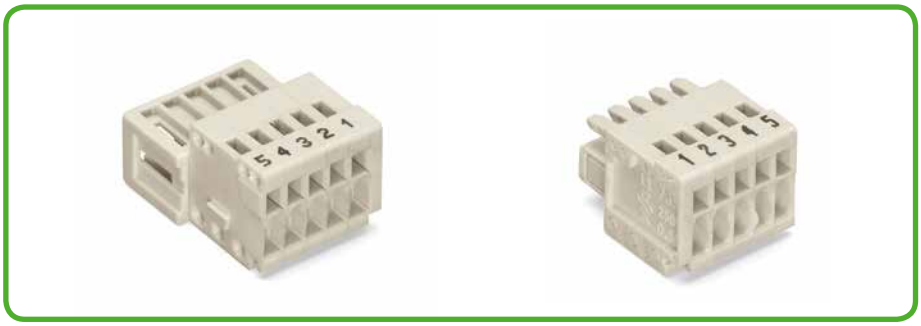

Варианты маркировки при помощи самоклеющихся маркировочных полосок или прямой заводской печати.

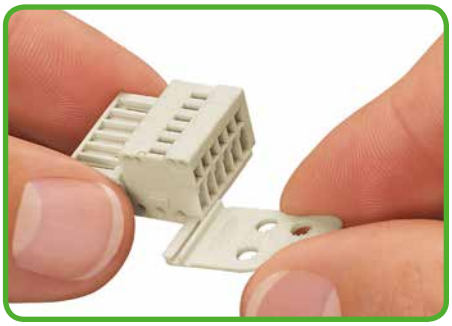

Пластины разгрузки натяжения для монтажа на заводе или в производственных условиях.



тонкопроволочные, с опрессованными жилами



многожильные, с наконечниками (с герметичной опрессовкой)



многожильные, со штифтовым наконечником (с герметичной опрессовкой)

Розетки
Шаг контактов 2,5 мм
Мультиштекерная система (MCS)-MICRO

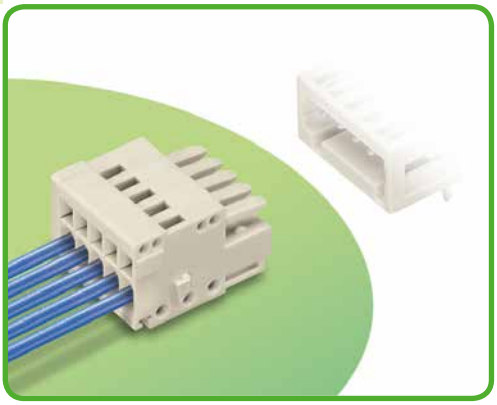

- Универсальное соединение для всех типов проводников
- Простая предварительная сборка кабеля и монтаж в производственных условиях при помощи вертикального и горизонтального применения зажима CAGE CLAMP®.
- Пластины разгрузки натяжения для предварительного монтажа и монтажа в производственных условиях
- 100 %-ая защита от неправильного подключения
- С кодовыми штифтами

Техническая информация:

Шаг контактов	**2,5 мм / 0,098 дюйма**		
В соответствии с	**МЭК/EN 60664-1**		
Категория перенапряжения	III	III	II
Степень загрязнения	3	2	2
Номинальное напряжение	100 В	160 В	320 В
Номинальное импульсное напряжение	2,5 кВ	2,5 кВ	2,5 кВ
Номинальный ток	6 А	6 А	6 А
Одобрения в соответствии с	**UL/CSA**		
Группа UL 1059	B	C	D
Номинальное напряжение	150 В	–	–
Номинальный ток UL	4 А	–	–
Номинальный ток CSA	4 А	–	–

Кривые допустимых токов

Розетка 733-102 с вилкой 733-332
Шаг контактов: 2,5 мм / Размер проводника: 0,5 мм² «f-st»
На основании: EN 60512-5-2 / Коэффициент преобразования: 0,8

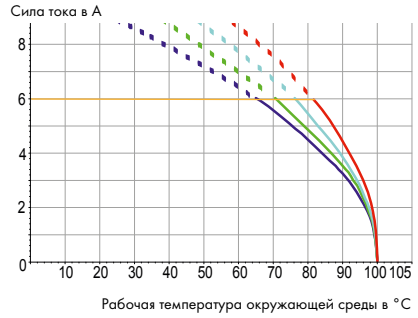

Информация о проводнике:

Технология соединения	CAGE CLAMP®
Размер проводника: одножил.	0,08 – 0,5 мм²
Размер проводника: тонкопров.	0,08 – 0,5 мм²
Размер проводника: тонкопров.	0,25 – 0,34 мм² (с изолированным наконечником)
Размер проводника: тонкопров.	0,25 – 0,34 мм² (с неизолированным наконечником)
AWG:	28 – 20
Длина снятия изоляции	5 – 6 мм / 0,20 – 0,24 дюйма

Данные о материалах:

Группа материалов:	I
Изоляционный материал	Полиамид 6.6 (PA 6.6)
Класс воспламеняемости по UL 94	V0
Нижняя/верхняя границы температуры	-60 °C / +100 °C
Материал зажимной пружины	Хромникелиевая пружинная сталь (CrNi)
Материал контактов	Медный сплав
Контактное покрытие	с лужением

Соединители Мультиштекерной системы также доступны по требованию заказчика с позолоченными или частично позолоченными контактными поверхностями.
В зависимости от версии к основному артикулу добавляется **«суффикс артикула . . . /010-000»**.

Принадлежности для Мультиштекерной системы-MICRO:

	Стр.
Маркировочные принадлежности	540 – 543
Рабочие инструменты	236 – 237
Прямая маркировка	239
Тестовый штекер	538
Пластины разгрузки натяжения	238

Мультиштекерная система (MCS) включает в себя разъемы **без** отключающей способности в соответствии с МЭК 61984. При использовании по назначению эти разъемы не должны подключаться/отключаться во время работы или под напряжением. Проектирование схемы должно гарантировать, что выводы под пайку, до которых можно дотронуться, не работают в отсоединенном состоянии.

Розетки
Мультиштекерная система (MCS)-MICRO

Шаг контактов 2,5 мм / 0,098 дюйма		С фиксирующей защелкой Шаг контактов 2,5 мм / 0,098 дюйма		
0,08 – 0,5 мм²	AWG 28 – 20	0,08 – 0,5 мм²	AWG 28 – 20	
160 В / 2,5 кВ / 2, 6 А	150 В / 4 А	160 В / 2,5 кВ / 2, 6 А	150 В / 4 А	





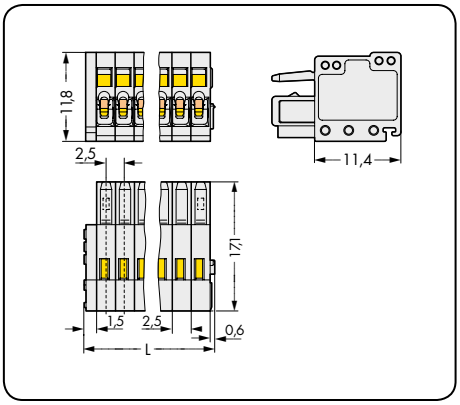

L = (кол-во полюсов x шаг контакта) - 2,1 мм

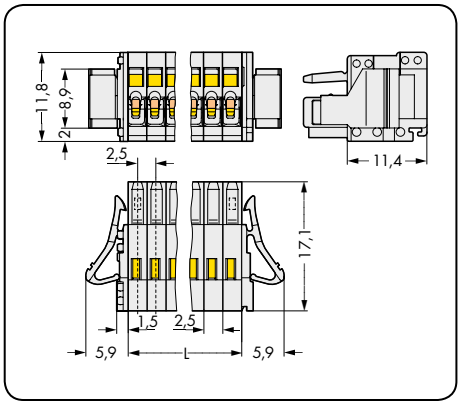

L = кол-во полюсов x шаг контакта

№ пол.	Артикул	Упак. единица	№ пол.	Артикул	Упак. единица
Розетка, светло-серая			**Розетка с фиксирующей защелкой,** светло-серая		
2	**733-102**	200	2	**733-102/037-000**	100
3	**733-103**	200	3	**733-103/037-000**	100
4	**733-104**	200	4	**733-104/037-000**	100
5	**733-105**	100	5	**733-105/037-000**	100
6	**733-106**	100	6	**733-106/037-000**	100
7	**733-107**	100	7	**733-107/037-000**	50
8	**733-108**	100	8	**733-108/037-000**	50
9	**733-109**	100	9	**733-109/037-000**	50
10	**733-110**	100	10	**733-110/037-000**	50
12	**733-112**	50	12	**733-112/037-000**	50

Другая длина — по запросу

Вилки с выводами под пайку и запрессовку
Шаг контактов 2,5 мм
Мультиштекерная система (MCS)-MICRO



- Горизонтальный или вертикальный монтаж на печатные платы при помощи прямых или угловых выводов под пайку
- Также доступны с выводами под запрессовку для беспаечного подсоединения к печатным платам.
- 100 %-ая защита от неправильного подсоединения, только части с одинаковым количеством полюсов могут быть соединены.
- С кодировочными ключами

Техническая информация:

Шаг контактов	**2,5 мм / 0,098 дюйма**			**Технология запрессовки 2,5 мм / 0,098 дюйма**		
В соответствии с	**МЭК/EN 60664-1**			**МЭК/EN 60664-1**		
Категория перенапряжения	III	III	II	III	III	II
Степень загрязнения	3	2	2	3	2	2
Номинальное напряжение	80 В	160 В	320 В	80 В	160 В	320 В
Номинальное импульсное напряжение	2,5 кВ	2,5 кВ	2,5 кВ	2,5 кВ	2,5 кВ	2,5 кВ
Номинальный ток	6 A	6 A	6 A	4 A	4 A	4 A
Одобрения в соответствии с	**UL/CSA**			**UL/CSA**		
Группа UL 1059	B	C	D	B	C	D
Номинальное напряжение	150 В	–	–	150 В	–	–
Номинальный ток UL	4 A	–	–	4 A	–	–
Номинальный ток CSA	4 A	–	–	4 A	–	–

Кривая ухудшения параметров

Розетка 773-102 с вилкой 733-362
Шаг контактов: 2,5 мм / Размер проводника: 0,5 мм² «f-st»
На основании: EN 60512-5-2 / Коэффициент преобразования: 0,8

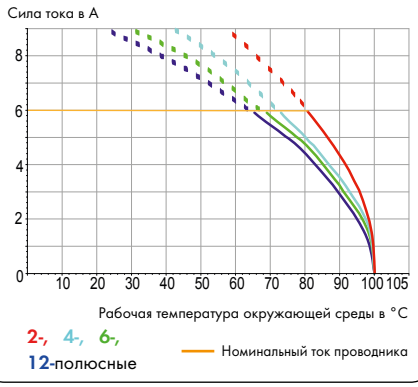

Информация о пайке и запрессовке:

Вывод под пайку: длина/ширина	4,6 мм / 0,8 x 0,8 мм (прямой)
Вывод под пайку: длина/ширина	3,7 мм / 0,8 x 0,8 мм (угловой)
Вывод под пайку: диаметр сверления	$1{,}1^{+0{,}1}$ мм
Запрессовка: длина/ширина	3,2 мм / 0,6 x 1,2 мм
Запрессовка: диаметр сверления	$1{,}15^{\pm 0{,}025}$ мм
Запрессовка: металлизированное отверстие	1,0 мм (HAL Sn)
Запрессовка: металлизированное отверстие	1,0 мм (Chem. Sn)

Данные о материалах:

Группа материалов:	I
Изоляционный материал	Полиамид 6.6 (PA 6.6)
Класс воспламеняемости по UL 94	V0
Нижняя/верхняя границы температуры	–60 °C / +100 °C / Запрессовка: –40 °C / +85 °C
Материал контактов	Электролитическая медь (E_{Cu}) / Выводы под запрессовку: медный сплав
Контактное покрытие	с лужением
Соединители Мультиштекерной системы также доступны по требованию заказчика с позолоченными или частично позолоченными контактными поверхностями.	
В зависимости от версии к основному артикулу добавляется **«суффикс артикула . . . /010-000»**.	

Принадлежности для Мультиш-текерной системы-MICRO:

	Стр.
Кодировочные ключи	237

Мультиштекерная система (MCS) включает в себя разъемы **без** отключающей способности в соответствии с МЭК 61984. При использовании по назначению эти разъемы не должны подключаться/отключаться во время работы или под напряжением. Проектирование схемы должно гарантировать, что выводы под пайку, до которых можно дотронуться, не работают в отсоединенном состоянии.

Вилки с выводами под пайку и запрессовку
Мультиштекерная система (MCS)-MICRO

С прямыми выводами под пайку Шаг контактов 2,5 мм / 0,098 дюйма		С угловыми выводами под пайку Шаг контактов 2,5 мм / 0,098 дюйма		С выводами под запрессовку Шаг контактов 2,5 мм / 0,098 дюйма	
160 В / 2,5 кВ / 2, 6 А	150 В / 4 А	160 В / 2,5 кВ / 2, 6 А	150 В / 4 А	160 В / 2,5 кВ / 2, 4 А	150 В / 4 А





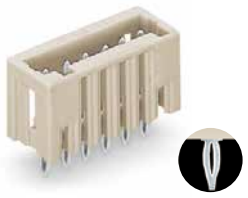

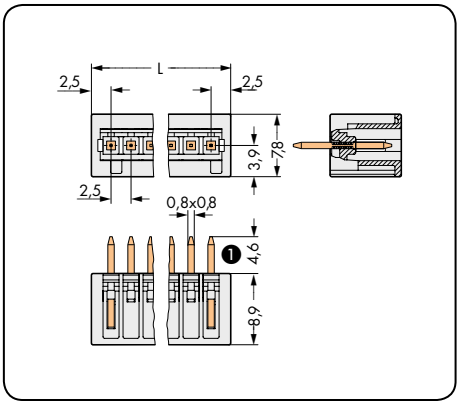

L = (кол-во полюсов - 1) x шаг контакта

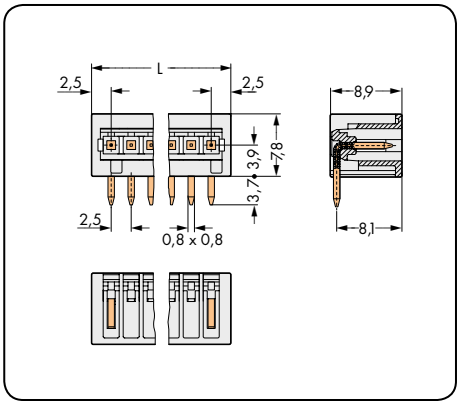

L = (кол-во полюсов - 1) x шаг контакта

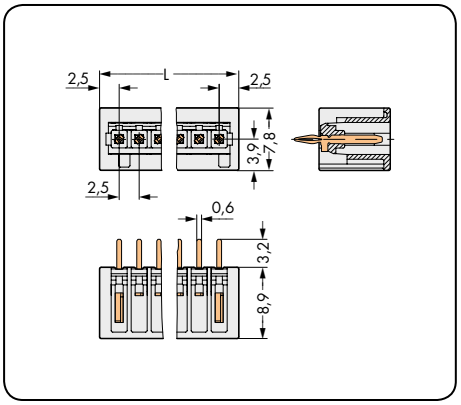

L = (кол-во полюсов - 1) x шаг контакта

№ пол.	Артикул	Упак. единица
Вилка с прямыми выводами под пайку, светло-серая		
2	**733-332**	200
3	**733-333**	200
4	**733-334**	200
5	**733-335**	200
6	**733-336**	200
7	**733-337**	200
8	**733-338**	200
9	**733-339**	200
10	**733-340**	200
12	**733-342**	100

№ пол.	Артикул	Упак. единица
Вилка с угловыми выводами под пайку, светло-серая		
2	**733-362**	200
3	**733-363**	200
4	**733-364**	200
5	**733-365**	200
6	**733-366**	200
7	**733-367**	200
8	**733-368**	200
9	**733-369**	200
10	**733-370**	200
12	**733-372**	100

№ пол.	Артикул	Упак. единица
Вилка для технологии запрессовки*, с прямыми выводами, светло-серая		
2	**733-332/100-000**	200
3	**733-333/100-000**	200
4	**733-334/100-000**	200
5	**733-335/100-000**	200
6	**733-336/100-000**	200
7	**733-337/100-000**	200
8	**733-338/100-000**	200
9	**733-339/100-000**	200
10	**733-340/100-000**	200
12	**733-342/100-000**	100

По вопросам дизайна инструмента запрессовки обращайтесь к производителю.

❶ Вилки с прямыми выводами под пайку Мультиштекерной системы (MCS)-MICRO также доступны с выводом штифта 3,8 мм
Добавьте **суффикс артикула . . . /046-000.**

***Уникальные характеристики технологии запрессовки WAGO:**

- Вывод под запрессовку имеет специальный упругий элемент, напоминающий игольное ушко, что расширяет зону контакта для обеспечения лучшей надежности и прочности
- Подходит для всех пригодных для монтажа запрессовкой печатных плат и всех используемых при этом свинцово-оловянных покрытий поверхности
- Отверстие, покрытое металлом, с оптимальным диаметром
  – 1,0 или $1{,}45^{+0{,}09}_{-0{,}06}$ мм (HAL Sn)
  – 1,0 или $1{,}45^{+0{,}09}_{-0{,}00}$ мм (Chem. Sn)
- Вставной штифт для печатной платы толщ. от 1,4 до 3 мм
- Длина запрессовки прибл. 3,2 мм - вывод не выступает над поверхностью печатной платы с обратной стороны
- Малое усилие запрессовки - не повреждается ни печатная плата, ни элементы монтажа
- Высокая сила зажима в печатной плате – увеличивает значения по DIN EN 60352-5 в два раза
- Хорошее соединение методом холодной сварки
- Отличная упругость между контактными соединениями
- Отсутствуют деформации металлизированного отверстия
- Длина контактной области ≥ 1,3 мм
- Отсутствует деформация подложки в многослойных печатных платах
- Меньше припоя вытесняется из контактного отверстия - меньше повреждается печатная плата и место контакта

Другая длина — по запросу

Вилки с выводами под пайку, THR (пайка оплавлением припоя*)
Шаг контактов 2,5 мм
Мультиштекерная система (MCS)-MICRO

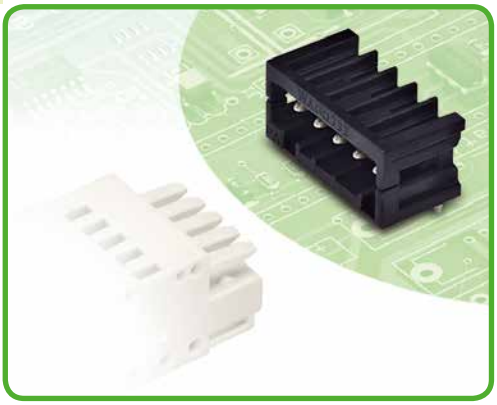

- Вилки THR для пайки оплавлением припоя для поверхностного монтажа
- Возможна упаковка в ленту на бобине для автоматической сборки
- Оптимальная теплопроницаемость благодаря дизайну корпуса контакта обеспечивает более низкие температуры пайки
- 100% защита от неправильного подсоединения
- С кодировочными ключами

Техническая информация:

Шаг контактов	**2,5 мм / 0,098 дюйма**		
В соответствии с	**МЭК/EN 60664-1**		
Категория перенапряжения	III	III	II
Степень загрязнения	3	2	2
Номинальное напряжение	80 В	160 В	320 В
Номинальное импульсное напряжение	2,5 кВ	2,5 кВ	2,5 кВ
Номинальный ток	6 A	6 A	6 A
Одобрения в соответствии с	**UL/CSA****		
Группа UL 1059	B	C	D
Номинальное напряжение	–	–	–
Номинальный ток UL	–	–	–
Номинальный ток CSA	–	–	–

Кривые допустимых токов

Розетка 733-102 с вилкой
733-332/105-604
Шаг контактов: 2,5 мм / Размер проводника: 0,5 мм² «f-st»
На основании: EN 60512-5-2 / Коэффициент преобразователя: 0,8

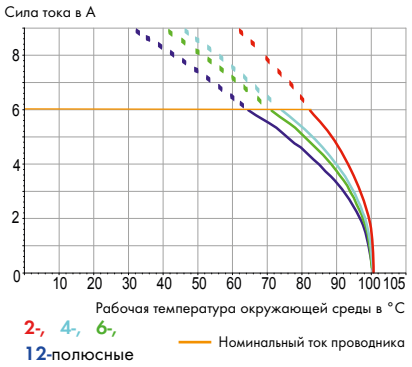

Информация о выводе под пайку:

Вывод под пайку: длина/ширина	2,4 мм / 0,8 x 0,8 мм
Вывод под пайку: металлизированное отверстие	$1{,}2^{+0{,}1}$ мм

По вопросам другой длины обращайтесь к производителю

Данные о материалах:

Группа материалов:	I
Изоляционный материал	Полифталамид, армированный стекловолокном (PPA-GF)
Класс воспламеняемости по UL 94	V0
Нижняя/верхняя границы температуры	-60°C / +100°C
Материал контактов	Электролитическая медь (E_{Cu})
Контактное покрытие	с лужением

Соединители Мультиштекерной системы также доступны по требованию заказчика с позолоченными или частично позолоченными контактными поверхностями.

В зависимости от версии к основному артикулу добавляется **«суффикс артикула . . . /010-000»**.

Принадлежности для Мультиш-текерной системы-MICRO:

	Стр.
Кодировочные ключи	237

Мультиштекерная система (MCS) включает в себя разъемы **без** отключающей способности в соответствии с МЭК 61984. При использовании по назначению эти разъемы не должны подключаться/отключаться во время работы или под напряжением. Проектирование схемы должно гарантировать, что выводы под пайку, до которых можно дотронуться, не работают в отсоединенном состоянии.

Штекерные головки с выводами под пайку, THR
Мультиштекерная система (MCS)-MICRO

С прямыми выводами под пайку Шаг контактов 2,5 мм / 0,098 дюйма		Вилки в ленте на бобине Шаг контактов 2,5 мм / 0,098 дюйма		
160 В / 2,5 кВ / 2, 6 А		160 В / 2,5 кВ / 2, 6 А		



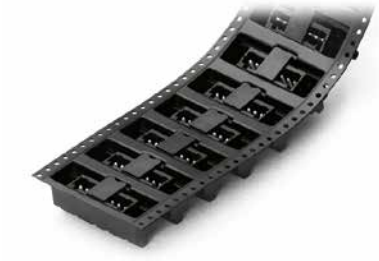

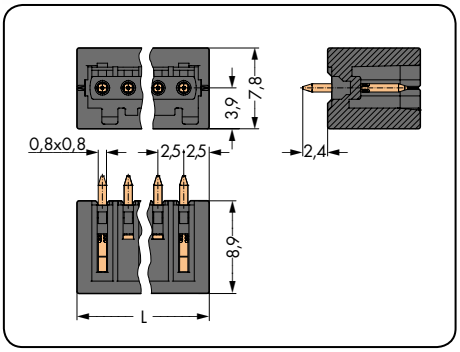

L = (кол-во полюсов - 1) x шаг контакта

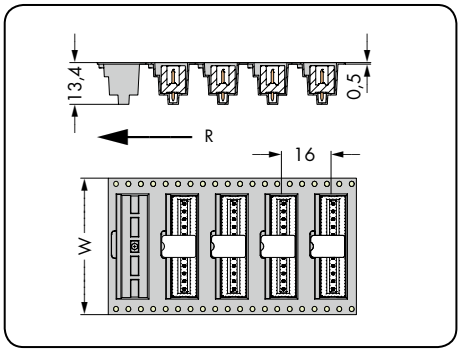

W = ширина ленты
R = направление подачи

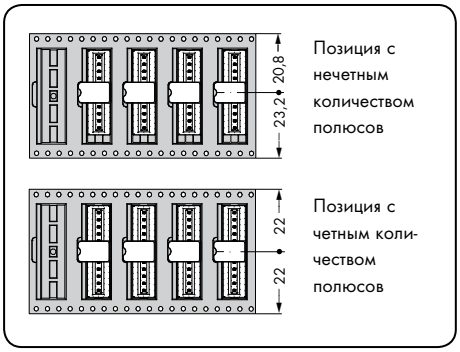

№ пол.	Артикул	Упак. единица
Вилка с прямыми выводами под пайку, черная		
2	**733-332/105-604**	200
3	**733-333/105-604**	200
4	**733-334/105-604**	200
5	**733-335/105-604**	200
6	**733-336/105-604**	200
7	**733-337/105-604**	200
8	**733-338/105-604**	200
9	**733-339/105-604**	200
10	**733-340/105-604**	200
12	**733-342/105-604**	100

№ пол.	Артикул	W
Вилка с прямыми выводами под пайку, в ленте на бобине по МЭК 60286-3, черная		
		мм
2	**733-332/105-604/997-446**	44
3	**733-333/105-604/997-446**	44
4	**733-334/105-604/997-446**	44
5	**733-335/105-604/997-446**	44
6	**733-336/105-604/997-446**	44
7	**733-337/105-604/997-446**	44
8	**733-338/105-604/997-446**	44
9	**733-339/105-604/997-446**	44
10	**733-340/105-604/997-446**	44
12	**733-342/105-604/997-446**	44
Диаметр бобины: 330 мм, 290 деталей на бобине		

Другая длина — по запросу

Штекерные головки с выводами под пайку, THR
Мультиштекерная система (MCS)-MICRO

С угловыми выводами под пайку Шаг контактов 2,5 мм / 0,098 дюйма		Вилки в ленте на бобине Шаг контактов 2,5 мм / 0,098 дюйма		
160 В / 2,5 кВ / 2, 6 А		160 В / 2,5 кВ / 2, 6 А		





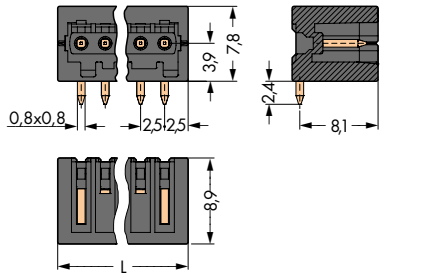

L = (кол-во полюсов - 1) x шаг контакта

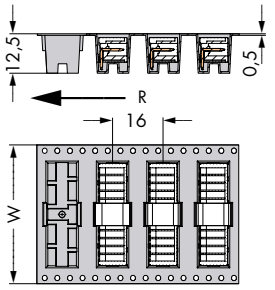

Позиция с четным количеством полюсов

W = ширина ленты
R = направление подачи

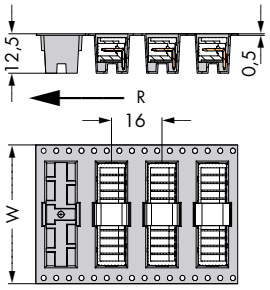

Позиция с нечетным количеством полюсов

W = ширина ленты
R = направление подачи

№ пол.	Артикул	Упак. единица
Вилка с угловыми выводами под пайку, черная		
2	**733-362/105-604**	200
3	**733-363/105-604**	200
4	**733-364/105-604**	200
5	**733-365/105-604**	200
6	**733-366/105-604**	200
7	**733-367/105-604**	200
8	**733-368/105-604**	200
9	**733-369/105-604**	200
10	**733-370/105-604**	200
12	**733-372/105-604**	100

№ пол.	Артикул	W
Вилка с угловыми выводами под пайку, в ленте на бобине по МЭК 60286-3, черная		
		мм
2	**733-362/105-604/997-406**	44
3	**733-363/105-604/997-406**	44
4	**733-364/105-604/997-406**	44
5	**733-365/105-604/997-406**	44
6	**733-366/105-604/997-406**	44
7	**733-366/105-604/997-406**	44
8	**733-368/105-604/997-406**	44
9	**733-368/105-604/997-406**	44
10	**733-370/105-604/997-406**	44
12	**733-372/105-604/997-406**	44
	Диаметр бобины: 330 мм, 300 деталей на бобину	

Другая длина — по запросу

Процесс пайки оплавлением припоя (THR)



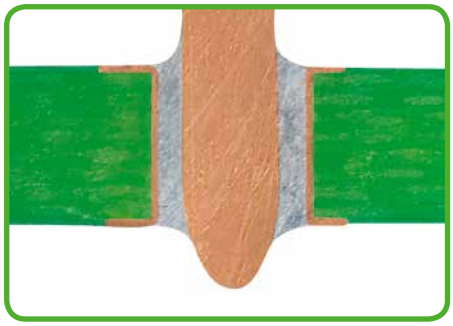

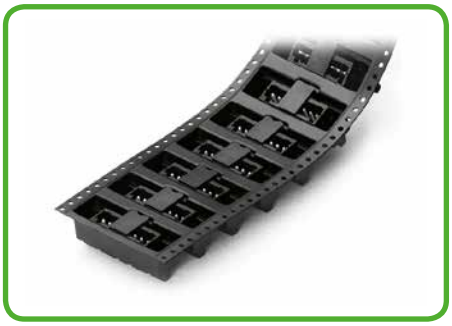

При использовании жаропрочного пластика и обтекаемого дизайна контактов для пайки оплавлением припоя вилки для THR-пайки и клеммные колодки для печатных плат от WAGO соответствует требованиям к процессу поверхностного монтажа, сохраняя при этом необходимую стабильность. Вилки для пайки THR и клеммные колодки THR для печатных плат просто вставляются в отверстия печатной платы, наполненные паяльной пастой, а затем припаиваются с компонентами поверхностного монтажа с помощью техники пайки оплавлением припоя (THR-пайки). Ранее необходимый процесс пайки волной уже в прошлом. В результате получаем идеальное соединение – как электрически, так и механически.

Вилки с дополнительной вакуумной присоской в ленте на бобине по МЭК 60286-3

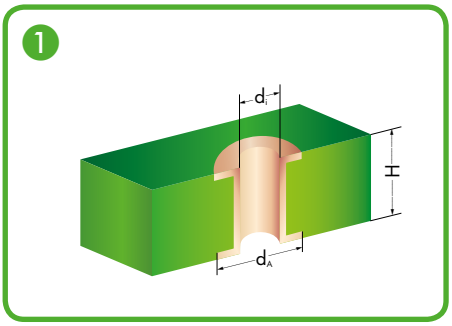

Металлизированное отверстие печатной платы

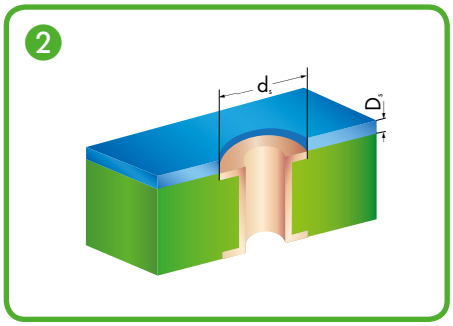

Схема расположения компонентов с поверхностным монтажом

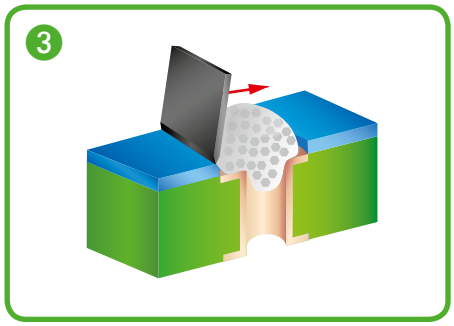

Применение паяльной пасты

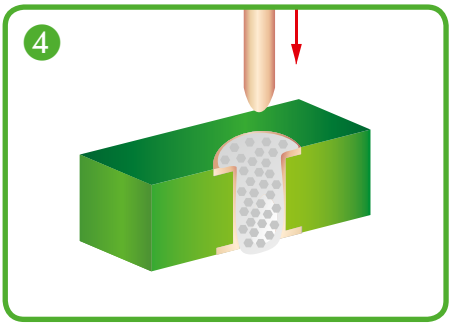

Сборка компонентов автоматически/вручную

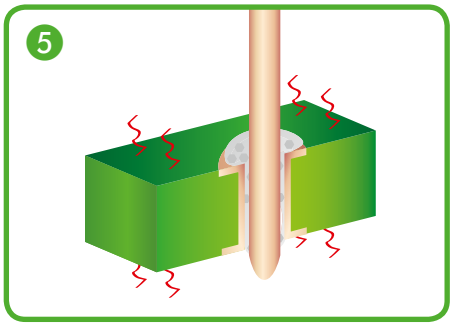

Процесс пайки оплавлением припоя

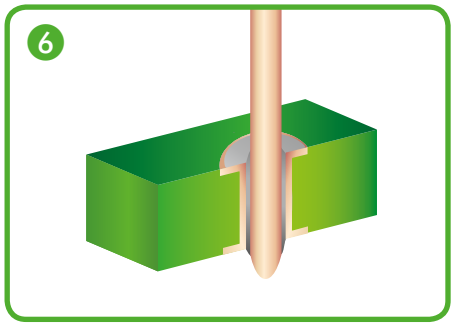

Паяльный шов THR

Серии	d_i(мм)	d_A(мм)	H(мм)	d_s(мм)	D_s(мкм)	d(мм)	L(мм)
231 (1 x 1 mm)	$1,4^{+0,1}$	2,5	< 2	2,4	150	1,2	2,4
231 (1,2 x 1,2 мм)	$1,7^{+0,1}$	2,8	< 2	2,7	150	1,5	2,4
713	$1,2^{+0,1}$	1,9	< 2	1,8	150	1,0	2,4
733	$1,2^{+0,1}$	1,9	< 2	1,8	150	1,0	2,4
734	$1,4^{+0,1}$	2,5	< 2	2,4	150	1,2	2,4

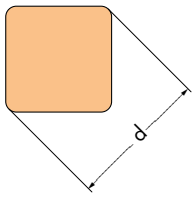

d_i: Внутренний диаметр металлизированного отверстия печатной платы
d_A: Внешний диаметр металлизированного отверстия печатной платы
H: Толщина печатной платы
d_s: Диаметр шаблонного отверстия
D_s: Толщина шаблона
d: Диагональ вывода
L: Длина вывода

* При прокладке металлизированных отверстий, должны учитываться требования к зазорам и длине пути утечки - как указано в стандартах к оборудованию.

WAGO рекомендует как температурный режим по EN 61760-1, так и использование камер принудительного охлаждения для обработки компонентов THR.

Вилки
Шаг контактов 2,5 мм
Мультиштекерная система (MCS)-MICRO

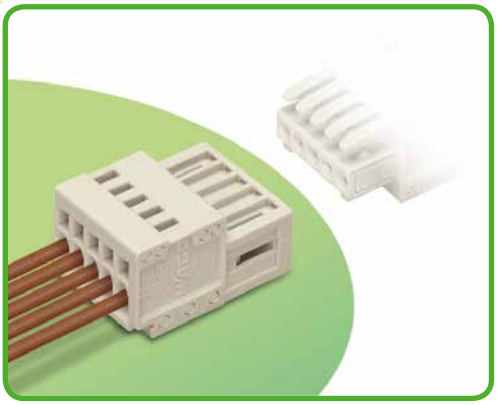

- Универсальное соединение для всех типов проводников
- Простая предварительная сборка кабеля и монтаж в производственных условиях при помощи вертикального и горизонтального применения зажима CAGE CLAMP®.
- Для соединений «провод-провод»
- 100 %-ая защита от неправильного подключения
- С кодировочными ключами

Техническая информация:

Шаг контактов	**2,5 мм / 0,098 дюйма**		
В соответствии с	**МЭК/EN 60664-1**		
Категория перенапряжения	III	III	II
Степень загрязнения	3	2	2
Номинальное напряжение	100 В	160 В	320 В
Номинальное импульсное напряжение	2,5 кВ	2,5 кВ	2,5 кВ
Номинальный ток	6 А	6 А	6 А
Одобрения в соответствии с	**UL/CSA**		
Группа UL 1059	B	C	D
Номинальное напряжение	150 В	–	–
Номинальный ток UL	4 А	–	–
Номинальный ток CSA	4 А	–	–

Кривые допустимых токов

Розетка 733-102 с вилкой 733-202
Шаг контактов: 2,5 мм / Размер проводника: 0,5 мм² «f-st»
На основании: EN 60512-5-2 / Коэффициент преобразователя: 0,8

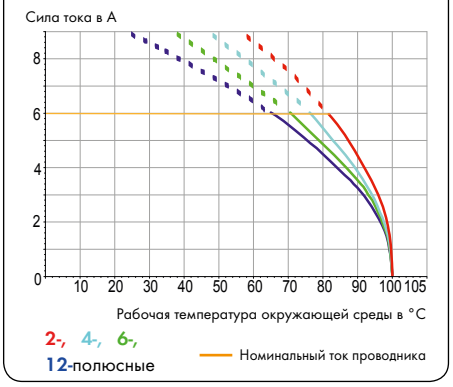

Информация о проводнике:

Технология соединения	CAGE CLAMP®
Размер проводника: одножил.	0,08 – 0,5 мм²
Размер проводника: тонкопров.	0,08 – 0,5 мм²
Размер проводника: тонкопров.	0,25 – 0,34 мм² (с изолированным наконечником)
Размер проводника: тонкопров.	0,25 – 0,34 мм² (с неизолированным наконечником)
AWG:	28 – 20
Длина снятия изоляции	5 – 6 мм / 0,20 – 0,24 дюйма

Данные о материалах:

Группа материалов:	I
Изоляционный материал	Полиамид 6.6 (PA 6.6)
Класс воспламеняемости по UL 94	V0
Нижняя/верхняя границы температуры	-60 °C / +100 °C
Материал зажимной пружины	Хромникелиевая пружинная сталь (CrNi)
Материал контактов	Электролитическая медь (E_{Cu})
Контактное покрытие	с лужением

Соединители Мультиштекерной системы также доступны по требованию заказчика с позолоченными или частично позолоченными контактными поверхностями.

В зависимости от версии к основному артикулу добавляется **«суффикс артикула /010-000»**.

Принадлежности для Мультиштекерной системы-MICRO:

	Стр.
Маркировочные принадлежности	540 – 543
Рабочие инструменты	236 – 237
Прямая маркировка	239
Кодировочные ключи	237
Тестовый штекер	538
Пластины разгрузки натяжения	238

Мультиштекерная система (MCS) включает в себя разъемы **без** отключающей способности в соответствии с МЭК 61984. При использовании по назначению эти разъемы не должны подключаться/отключаться во время работы или под напряжением. Проектирование схемы должно гарантировать, что выводы под пайку, до которых можно дотронуться, не работают в отсоединенном состоянии.

Вилки
Мультиштекерная система (MCS)-MICRO

Шаг контактов 2,5 мм / 0,098 дюйма			
0,08 – 0,5 мм²	AWG 28 – 20		
160 В / 2,5 кВ / 2, 6 А	150 В / 4 А		



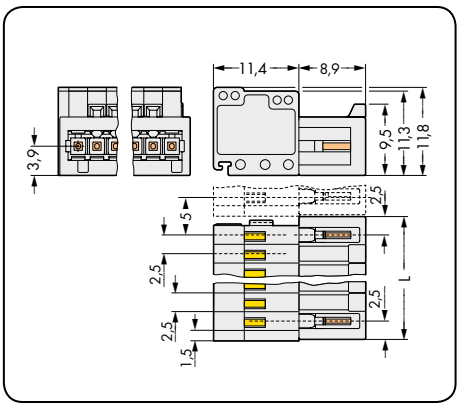

L = (кол-во полюсов - 1) x шаг контакта

№ пол.	Артикул	Упак. единица
Вилка, светло-серая		
2	**733-202**	200
3	**733-203**	200
4	**733-204**	200
5	**733-205**	100
6	**733-206**	100
7	**733-207**	100
8	**733-208**	100
9	**733-209**	100
10	**733-210**	100
12	**733-212**	50

Другая длина — по запросу

Принадлежности
Рабочий инструмент
Мультиштекерная система (MCS)-MICRO

Рабочий инструмент	Специальные рычаги	Рабочие инструменты
для вилок и розеток с зажимом CAGE CLAMP®	для вилок и розеток с зажимом CAGE CLAMP®	для вилок и розеток с зажимом CAGE CLAMP®







Цвет	Артикул	Упак. единица
Рабочий инструмент, Шаг контактов 2,5 мм, 3,5 мм и 3,81 мм		
желтые	**210-251**	1

Цвет	Артикул	Упак. единица
Специальный рычаг, шаг контактов 2,5 мм		
неокрашенные	**733-130**	100 (4 x 25)
желтые	**733-191**	100 (4 x 25)

Цвет	Артикул	Упак. единица
Рабочий инструмент, шаг контактов 2,5 мм		
неокрашенные	**233-332**	25
желтые	**233-331**	25

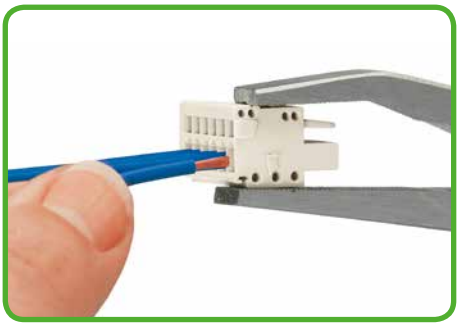

Подсоединение проводника при помощи рабочего инструмента.

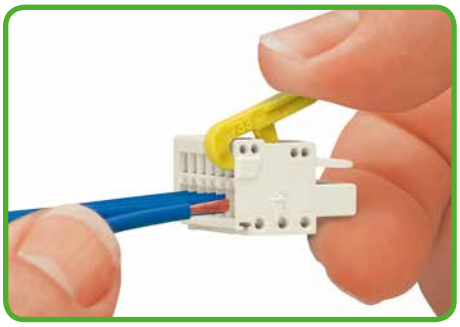

Подсоединение проводника при помощи специального рычага.



Вставка проводника при помощи рабочего инструмента 233-331.
Ввод параллельно входу проводника.

Принадлежности
Рабочие инструменты и кодировочные ключи
Мультиштекерная система (MCS)-MICRO

Рабочий инструмент с частично изолированной ручкой Тип 1	Рабочий инструмент с частично изолированной ручкой для вилок и розеток с зажимом CAGE CLAMP®	Кодировочные ключи для вилок







Артикул	Упак. единица
Рабочий инструмент с частично изолированной ручкой, тип 1, ножевой контакт (2,5 x 0,4) мм	
210-719	1

Артикул	Упак. единица
Рабочий инструмент с частично изолированной ручкой	
233-335	1

Цвет	Артикул	Упак. единица
Кодировочный ключ		
белые	**733-330**	100
черные (подходит для пайки THR)	**733-331**	100

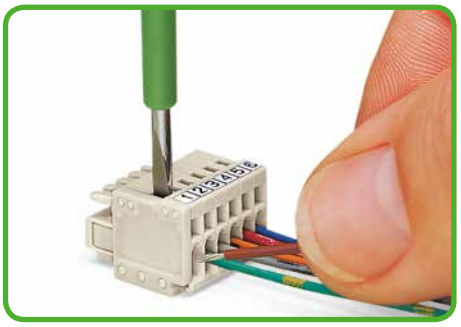

Вставка проводника при помощи (2,5 x 0,4) мм отвертки.
Подсоединение перпендикулярно вводу проводника.

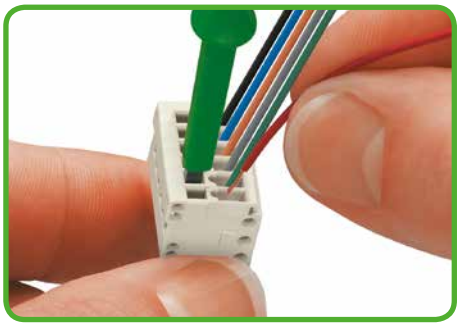

Вставка проводника при помощи рабочего инструмента 233-335.
Ввод параллельно входу проводника.

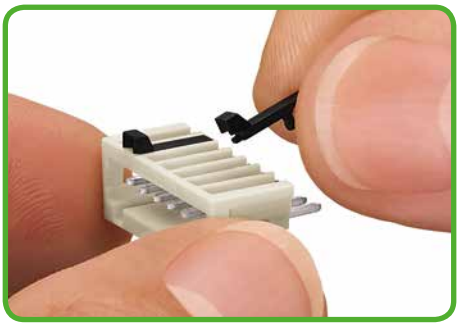

Кодирование при помощи кодировочных ключей для вилок.

Принадлежности
Пластины разгрузки натяжения
Мультиштекерная система (MCS)-MICRO

Пластины разгрузки натяжения для сборки в производственных условиях для вилок и розеток с зажимом CAGE CLAMP®	**Пластины разгрузки натяжения предварительно смонтированные** для вилок и розеток с зажимом CAGE CLAMP®	





Ширина	№ пол.	Артикул	Упак. единица
Пластина разгрузки натяжения			
6 мм	2 – 4	**734-127**	100 (4 x 25)
12,5 мм	5 – 9	**734-128**	100 (4 x 25)
25 мм	10 – 12	**734-129**	100 (4 x 25)

Ширина	№ пол.	Артикул Суффик	Упак. единица
Пластина разгрузки натяжения, предварительно смонтированная			
6 мм	2 – 4	**.../032-000**	
12,5 мм	5 – 9	**.../033-000**	
25 мм	10 – 12	**.../034-000**	

Пример заказа:

Розетка с пластиной разгрузки натяжения шаг контактов 2,5 мм, 2-полюсная, светло-серая:

733-102/032 -000

Суффикс артикула, означающий ширину пластины разгрузки натяжения, добавляется к основному артикулу и означает тип вилки или розетки.

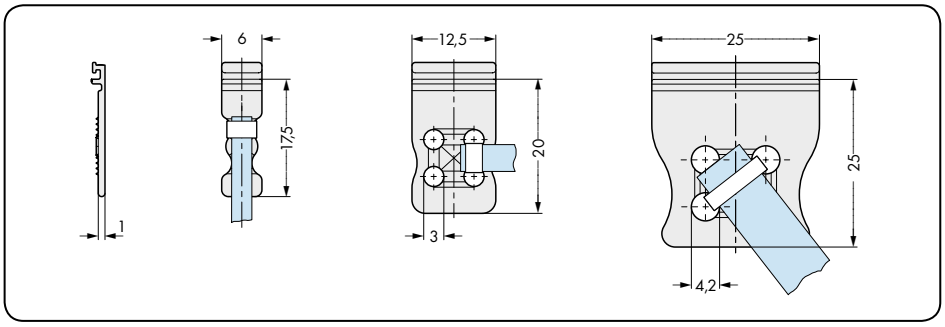

Схема дополнений к кабельным жгутам обеспечивает безопасность одножильных проводников или многожильных кабелей разными способами. Ширина кабельной стяжки должна соответствовать размерам отверстия пластины разгрузки натяжения, как показано выше.

WAGO не предлагает рекомендованные кабельные стяжки и инструменты для сращивания проводов, по вопросам приобретения которых следует обращаться к производителям, например, к Hellermann.

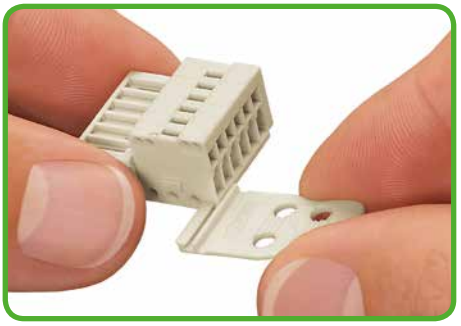

Пластина разгрузки натяжения **734-128 734-128,** для монтажа в производственных условиях**.**



Предварительно смонтированная пластина разгрузки натяжения, розетка, шаг контактов 2,5 мм, светло-серая, 2-полюсная, с пластиной разгрузки натяжения **733-102/032-000**.



Предварительно смонтированная пластина разгрузки натяжения, розетка, шаг контактов 2,5 мм, светло-серая, 12-полюсная, с пластиной разгрузки натяжения **733-112/034-000**.

Принадлежности
Прямая маркировка
Мультиштекерная система (MCS)-MICRO

Прямая маркировка	Прямая маркировка 1 – номер полюса	Прямая маркировка Номер полюса – 1
вилок и розеток для подсоединения проводника	розеток для подсоединения проводника	вилок для подсоединения проводника

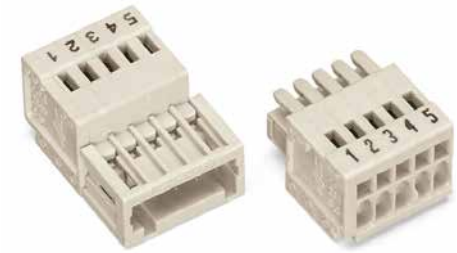





Прямая маркировка Мультиштекерной системы (MCS)-MICRO:
На вилки и розетки для подсоединения проводников может быть нанесена маркировка «1 - номер полюса» при помощи прямой заводской печати.

Две стандартные маркировочные оси доступны:
1. Маркировка, перпендикулярная вводу проводника
2. Маркировка, параллельная вводу проводника

Другие индивидуальные варианты маркировки доступны по требованию заказчика.

Прямая маркировка не подходит для вилок Мультиштекерной системы с выводами под пайку. WAGO рекомендует маркировку полюсов печатных плат для таких вилок.

Маркировка, перпендикулярная вводу проводника Артикул Суффикс: /. . . - 047	Маркировка, перпендикулярная вводу проводника Артикул Суффикс: /. . . - 044
Пример заказа:	**Пример заказа:**
Розетка, шаг контактов 2,5 мм, 5-полюсная, светло-серая **733-105/000-047**	**Вилка,** шаг контактов 2,5 мм, 5-полюсная, светло-серая **733-205/000-044**
Розетка с фиксирующей защелкой, шаг контактов 2,5 мм, 5-полюсная, светло-серая **733-105/037-047**	**Вилка с пластиной разгрузки натяжения,** шаг контактов 2,5 мм, 5-полюсная, светло-серая **733-205/033-044**
Розетка с пластиной разгрузки натяжения, шаг контактов 2,5 мм, 5-полюсная, светло-серая **733-105/033-047**	
Розетка с фиксирующей защелкой и пластиной разгрузки натяжения, шаг контактов 2,5 мм, 5-полюсная, светло-серая **733-105/037-047/033-000**	



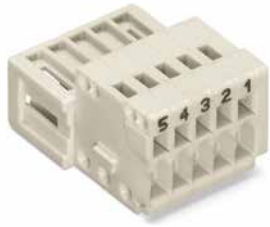

Маркировка, параллельная вводу проводника Артикул Суффикс: /. . . - 9037	Маркировка, параллельная вводу проводника Артикул Суффикс: /. . . - 9034
Пример заказа:	**Пример заказа:**
Розетка, шаг контактов 2,5 мм, 5-полюсная, светло-серая **733-105/000-9037**	**Вилка,** шаг контактов 2,5 мм, 5-полюсная, светло-серая **733-205/000-9034**
Розетка с фиксирующей защелкой, шаг контактов 2,5 мм, 5-полюсная, светло-серая **733-105/037-9037**	**Вилка с пластиной разгрузки натяжения,** шаг контактов 2,5 мм, 5-полюсная, светло-серая **733-205/033-9034**
Розетка с пластиной разгрузки натяжения, шаг контактов 2,5 мм, 5-полюсная, светло-серая **733-105/033-9037**	
Розетка с фиксирующей защелкой и пластиной разгрузки натяжения, шаг контактов 2,5 мм, 5-полюсная, светло-серая **733-105/037-9037/033-000**	

Технологии соединения для системы *MCS – Мультиштекерной системы* MINI / MINI HD/ 1,5 мм²

CAGE CLAMP®

Универсальное соединение для одножильных, многожильных и тонкопроволочных проводников
Откройте зажим, вставьте проводник, отпустите зажим – готово!

CAGE CLAMP® S

Универсальное соединение с «SPECIAL»
Откройте зажим, вставьте проводник, отпустите зажим – готово!
Зажмите одножильный проводник или проводник с наконечником, просто вставив их – никакой рабочий инструмент не потребуется.

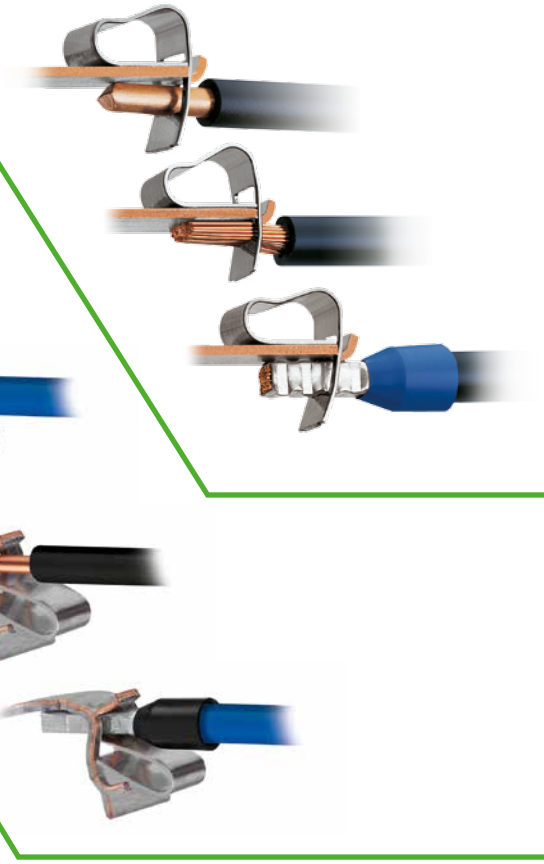



Вилки и розетки для печатных плат
Система MCS – Мультиштекерная система MINI / MINI HD

Шаг контактов 3,5 и 3,81мм / Номинальное сечение 1,5 мм²

4

		Шаг контактов	Страницы
	**Розетки,** **Монтаж с CAGE CLAMP®**	3,5 мм / 0,138 дюйма 3,81 мм / 0,15 дюйма	244 – 246 246 – 247
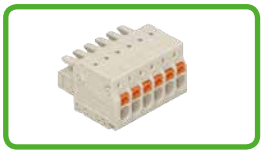	**Розетки с нажимными кнопками,** **с зажимом CAGE CLAMP®S**	3,5 мм / 0,138 дюйма 3,81 мм / 0,15 дюйма	248 – 250 250 – 251
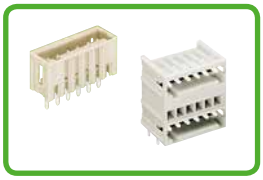	**Вилки с выводами под пайку**	3,5 мм / 0,138 дюйма 3,81 мм / 0,15 дюйма	252 – 254 257 – 259
	Вилки с выводами под запрессовку	3,5 мм / 0,138 дюйма 3,81 мм / 0,15 дюйма	255 258
	**Вилки с выводами под пайку,** **пайка оплавлением припоя**	3,5 мм / 0,138 дюйма 3,81 мм / 0,15 дюйма	260 – 263 262 – 263
	**Вилки,** **с зажимом CAGE CLAMP®**	3,5 мм / 0,138 дюйма 3,81 мм / 0,15 дюйма	264 – 266 266 – 267
	**2-проводные колодки Combi,** **с зажимом CAGE CLAMP®**	3,5 мм / 0,138 дюйма	268 – 269
	**Розетки с выводами под пайку**	3,5 мм / 0,138 дюйма 3,81 мм / 0,15 дюйма	270 – 272 272 – 273
	***Мультиштекерная система (MCS)*-MINI HD** **Розетки с нажимными кнопками,** **с зажимом CAGE CLAMP®S**	3,5 мм / 0,138 дюйма	284 – 285
	***Мультиштекерная система (MCS)*-MINI HD** **Вилки с выводами под пайку**	3,5 мм / 0,138 дюйма	286 – 289
	Вилки с выводами под пайку, **пайка оплавлением припоя**	3,5 мм / 0,138 дюйма	290 – 296
	**Принадлежности для *Мультиштекерной системы (MCS)*-MINI**		274 – 279
	Принадлежности для *Мультиштекерной системы (MCS)*-MINI HD		298 – 299
	Принадлежности, Общие – раздел 10		524 – 546

Описание и порядок работы
Мультиштекерная система (MCS)-**MINI**

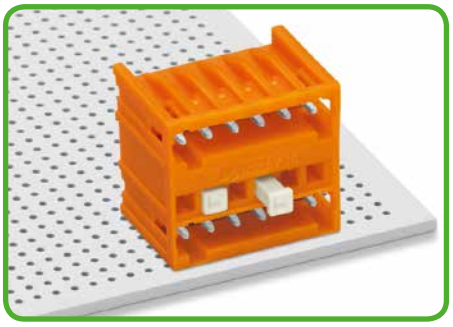

Кодирование двухъярусной вилки с выводами под пайку – нижний уровень.

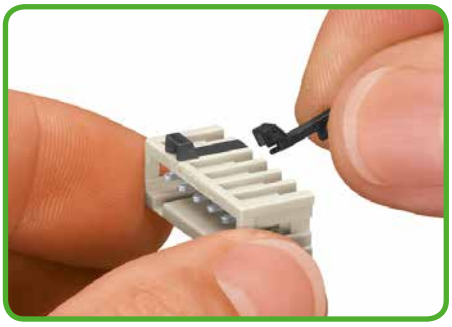

Кодировка вилки – установка кодировочных ключей.

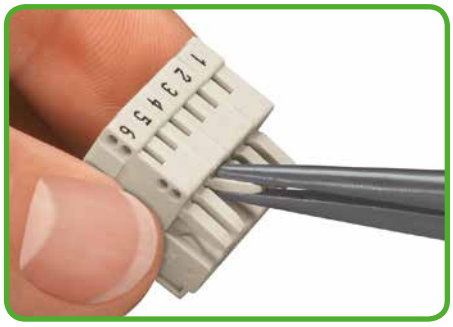

Кодировка розетки – выломайте кодовые выступы.

Розетки с нажимными кнопками и CAGE CLAMP® **серии 2734**

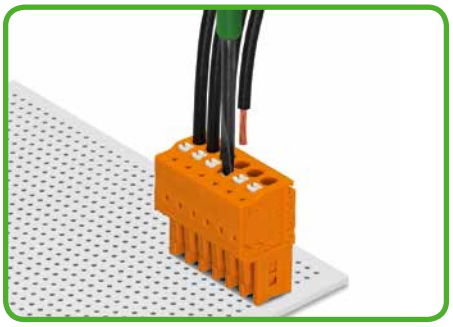

Вставка тонкожильного проводника в CAGE CLAMP®S при помощи нажимной кнопки; одножильные проводники можно просто вставить.

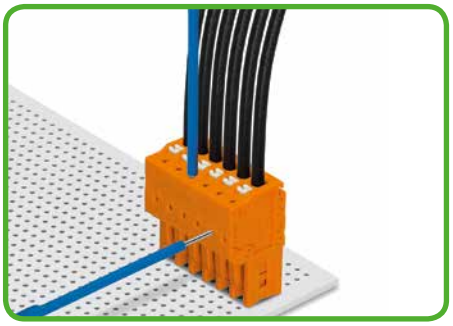

Измерение при помощи тестового штекера 735-500, Ø 1 мм – соединение при помощи CAGE CLAMP®S – вставка параллельно вводу проводника.

100% защита от неправильного подсоединения

CAGE CLAMP®S

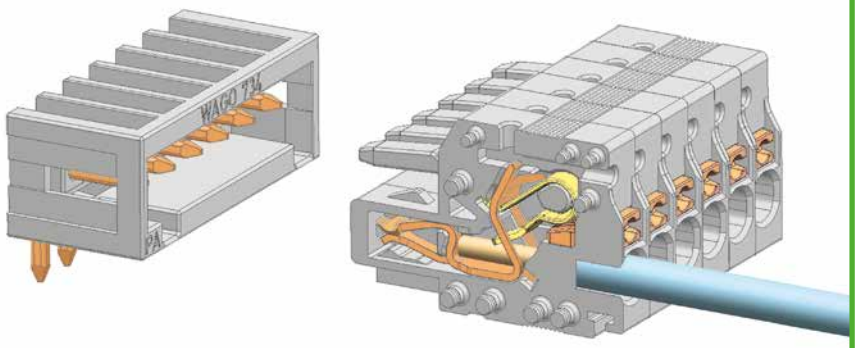

***Мультиштекерная система (MCS)*-MINI**

Шаг контактов 3,5 мм и 3,81 мм

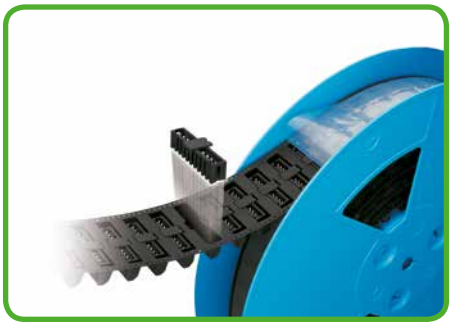

Вилки для пайки THR в ленте на бобине для поверхностного монтажа.

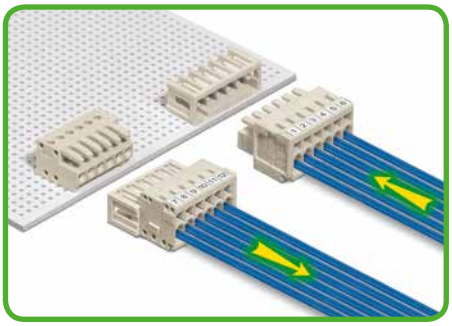

Легко идентифицируемые входы и выходы монтажной платы.

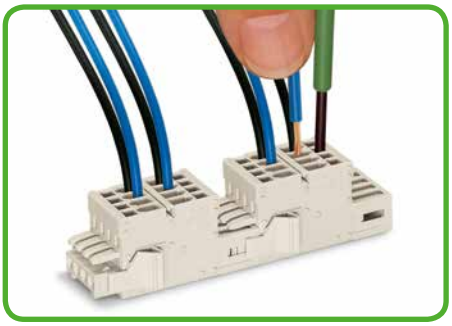

2-проводные колодки Combi с фиксирующими защелками для размножения потенциалов.



CAGE CLAMP®S и CAGE CLAMP® предназначены для следующих видов медных проводников:*

одножильные



многожильные



тонкожильные, в т. ч. с луженными жилами

* Для алюминиевых проводников см. примечания в разделе 11.

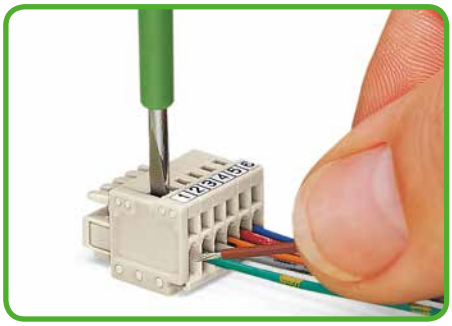

Вставка проводника при помощи отвертки (2,5 x 0,4) мм – применение CAGE CLAMP® перпендикулярно вводу проводника

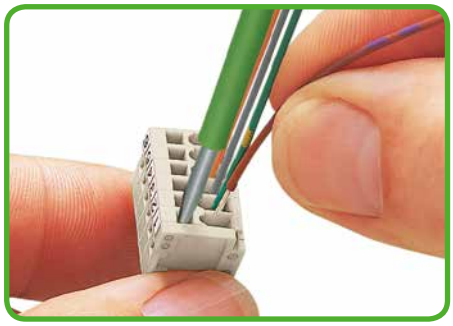

Вставка проводника при помощи отвертки (2,5 x 0,4) мм – применение CAGE CLAMP® параллельно вводу проводника.

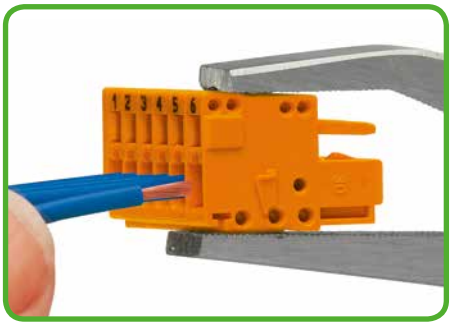

Вставка проводника в CAGE CLAMP® при помощи рабочего инструмента 210-251 или 210-250.

Розетки с зажимом CAGE CLAMP® **серии 734**

100% защита от неправильного подсоединения

CAGE CLAMP®

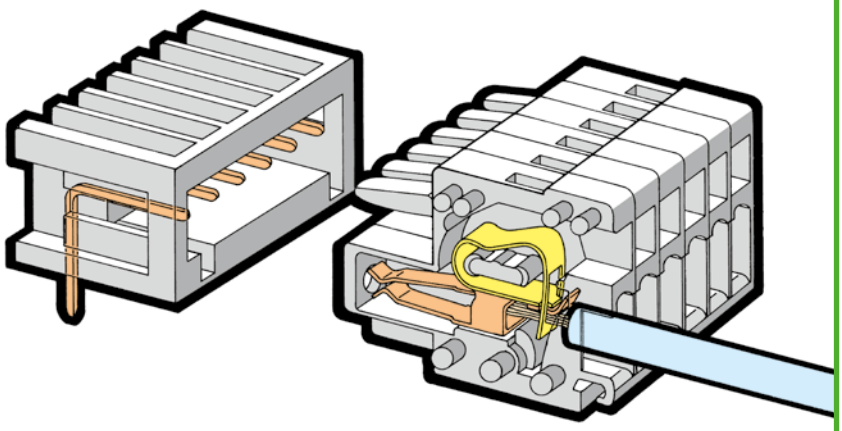

***Мультиштекерная система (MCS)*-MINI**

Шаг контактов 3,5 мм и 3,81 мм

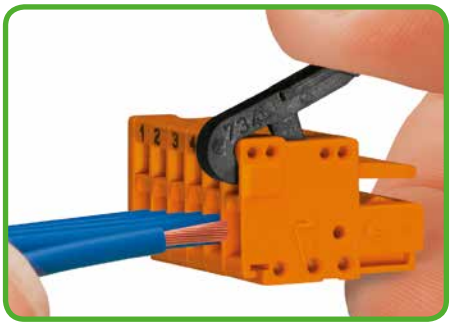

Вставка проводника в устройство CAGE CLAMP® при помощи рабочего рычага 734-191.

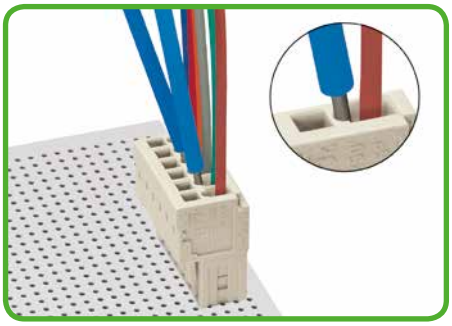

Измерение при помощи тестового штекера 735-500, Ø 1 мм – соединение при помощи CAGE CLAMP® – точечный контакт с токоведущей шиной.

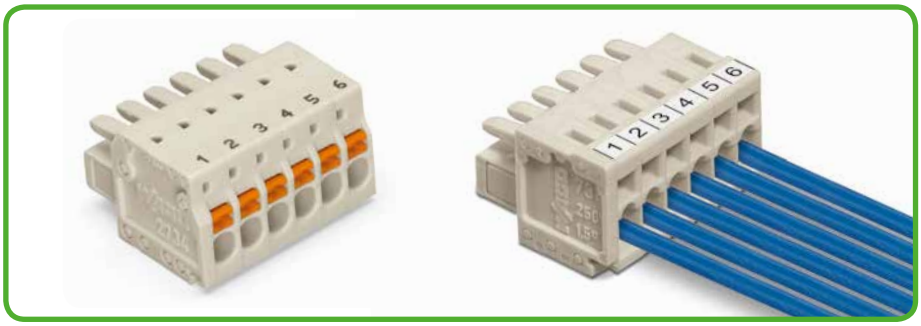

Маркировка при помощи самоклеящихся полосок или прямой заводской печати.

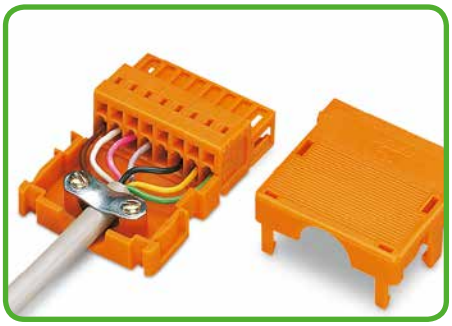

Корпус с разгрузкой натяжения для вилок и розеток серии 734 с зажимами CAGE CLAMP®; пластины разгрузки натяжения для серий 734 и 2734.



тонкожильные, с опрессованными жилами



тонкожильные с наконечником (с герметичной опрессовкой)



тонкожильные со штифтовым наконечником

Розетки
Шаг контактов 3,5 мм, 3,81 мм
Мультиштекерная система (MCS)-MINI

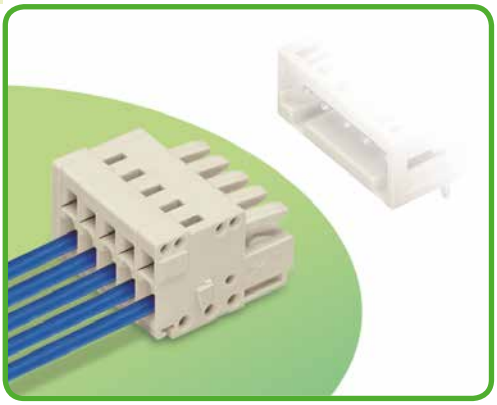

- Универсальное соединение для всех типов проводников
- Простая предварительная сборка кабеля и монтаж в производственных условиях при помощи применения CAGE CLAMP® в вертикальном и горизонтальном положениях
- Пластины и корпуса разгрузки натяжения для полевой сборки
- 100% защита от неправильного подсоединения
- С кодировочными штифтами

Техническая информация:

Шаг контактов	**3,5 мм / 0,138 дюйма**			**3,81 мм / 0,15 дюйма**		
В соответствии с	**МЭК/EN 60664-1**			**МЭК/EN 60664-1**		
Категория перенапряжения	III	III	II	III	III	II
Степень загрязнения	3	2	2	3	2	2
Номинальное напряжение	160 В	160 В	320 В	160 В	160 В	320 В
Номинальное импульсное напряжение	2,5 кВ	2,5 кВ	2,5 кВ	2,5 кВ	2,5 кВ	2,5 кВ
Номинальный ток	10 A	10 A	10 A	10 A	10 A	10 A
Одобрения в соответствии с	**UL/CSA**			**UL/CSA**		
Группа UL 1059	B	C	D	B	C	D
Номинальное напряжение	300 В	–	300 В	300 В	–	300 В
Номинальный ток UL	10 A	–	10 A	10 A	–	10 A
Номинальный ток CSA	10 A	–	10 A	10 A	–	10 A

Кривые допустимых токов

Розетка 734-102 с вилкой 734-132
Шаг контактов: 3,5 мм / Размер проводника: 1,5 мм² «f-st»
На основании: EN 60512-5-2 / Коэффициент преобразователя: 0,8

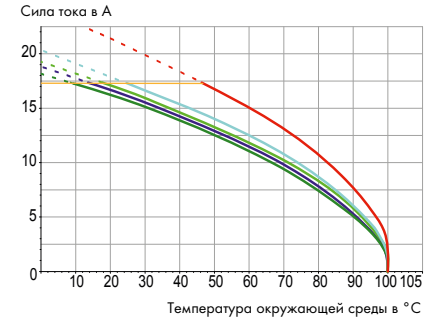

Информация о проводнике:

Технология соединения	CAGE CLAMP®	
Размер проводника: одножил.	0,08 – 1,5 мм²	
Размер проводника: тонкожильные	0,08 – 1,5 мм²	
Размер проводника: тонкожильные	0,25 – 1,5 мм²	(с изолированным наконечником)
Размер проводника: тонкожильные	0,25 – 1,5 мм²	(с неизолированным наконечником)*
AWG	28 – 14	14: THHN, THWN
Длина снятия изоляции	6 – 7 мм / 0,24 – 0,28 дюйма	

* Только каждый второй зажим может быть подключен при помощи соединителей 1,5 мм² с изолированными наконечниками.

Данные о материалах:

Группа материалов:	I
Изоляционный материал	Полиамид 6.6 (PA 6.6)
Класс воспламеняемости по UL 94	V0
Нижняя/верхняя границы температуры	-60°C / +100°C
Материал зажимной пружины	Хромникелиевая пружинная сталь (CrNi)
Материал контактов	Медный сплав
Контактное покрытие	с лужением

Соединители Мультиштекерной системы (MCS) также доступны с позолоченными или частично позолоченными контактными поверхностями по требованию заказчика.

В зависимости от необходимой версии к основному артикулу добавляется **«суффикс артикула . . . /010-000»**

Принадлежности к Мультиштекерной системе (MCS)-MINI:

	Стр.
Маркировочные принадлежности	540 – 543
Рабочие инструменты	274
Прямая маркировка	278 – 279
Монтажный адаптер	475
Тестовый штекер	538
Корпус с разгрузкой натяжения	276
Пластины разгрузки натяжения	277

Система MCS – *MULTI CONNECTION SYSTEM* включает в себя проводники **без** отключающей способности в соответствии с МЭК 61984. При использовании по назначению эти проводники не должны подключаться/отключаться во время работы или под напряжением. Проектирование схемы должно гарантировать, что выводы под пайку, до которых можно дотронуться, не работают в отсоединенном состоянии.

Розетки
Мультиштекерная система (MCS)-MINI

Шаг контактов 3,5 мм / 0,138 дюйма		С фиксирующими защелками Шаг контактов 3,5 мм / 0,138 дюйма		С винтовыми фланцами Шаг контактов 3,5 мм / 0,138 дюйма	
0,08 – 1,5 мм²	AWG 28 – 14	0,08 – 1,5 мм²	AWG 28 – 14	0,08 – 1,5 мм²	AWG 28 – 14
160 В / 2,5 кВ / 2, 10 А	300 В / 10 А	160 В / 2,5 кВ / 2, 10 А	300 В / 10 А	160 В / 2,5 кВ / 2, 10 А	300 В / 10 А







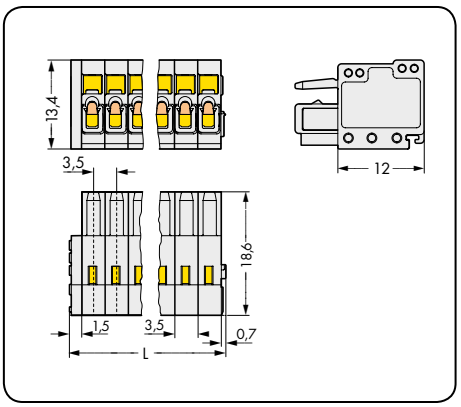

L = (кол-во полюсов x шаг контактов) - 2,2 мм

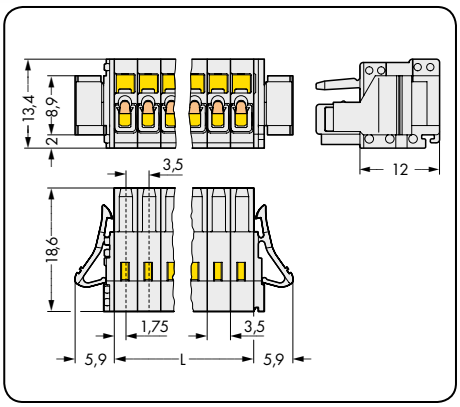

L = кол-во полюсов x шаг контактов

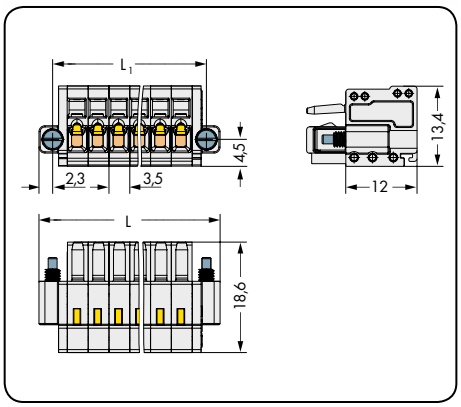

L = (кол-во контактов x шаг контактов) + 9,5 мм
L_1 = (кол-во контактов x шак контактов) + 4,9 мм

№ пол.	Артикул	Упак. единица
Розетка, светло-серая		
2	**734-102**	200
3	**734-103**	200
4	**734-104**	100
5	**734-105**	100
6	**734-106**	100
7	**734-107**	100
8	**734-108**	50
9	**734-109**	50
10	**734-110**	50
11	**734-111**	50
12	**734-112**	50
13	**734-113**	50
14	**734-114**	50
16	**734-116**	25
18	**734-118**	25
20	**734-120**	25
24	**734-124**	25

№ пол.	Артикул	Упак. единица
Розетка с фиксирующими защелками, светло-серая		
2	**734-102/037-000**	100
3	**734-103/037-000**	100
4	**734-104/037-000**	100
5	**734-105/037-000**	50
6	**734-106/037-000**	50
7	**734-107/037-000**	50
8	**734-108/037-000**	50
9	**734-109/037-000**	50
10	**734-110/037-000**	50
11	**734-111/037-000**	50
12	**734-112/037-000**	50
13	**734-113/037-000**	25
14	**734-114/037-000**	25
16	**734-116/037-000**	25
18	**734-118/037-000**	25
20	**734-120/037-000**	25
24	**734-124/037-000**	10

№ пол.	Артикул	Упак. единица
Розетка с винтовыми фланцами, светло-серая		
2	**734-102/107-000**	100
3	**734-103/107-000**	100
4	**734-104/107-000**	100
5	**734-105/107-000**	50
6	**734-106/107-000**	50
7	**734-107/107-000**	50
8	**734-108/107-000**	50
9	**734-109/107-000**	50
10	**734-110/107-000**	50
11	**734-111/107-000**	50
12	**734-112/107-000**	50
13	**734-113/107-000**	25
14	**734-114/107-000**	25
16	**734-116/107-000**	25
18	**734-118/107-000**	25
20	**734-120/107-000**	25
24	**734-124/107-000**	10

Другая длина — по запросу

Розетки
Мультиштекерная система (MCS)-MINI

С опорными ножками Шаг контактов: 3,5 мм / 0,138 дюйма		Шаг контактов 3,81 мм / 0,15 дюйма		С фиксирующими защелками Шаг контактов 3,81 мм / 0,15 дюйма	
0,08 – 1,5 мм²	AWG 28 – 14	0,08 – 1,5 мм²	AWG 28 – 14	0,08 – 1,5 мм²	AWG 28 – 14
160 В / 2,5 кВ / 2, 10 А	300 В / 10 А	160 В / 2,5 кВ / 2, 10 А	300 В / 10 А	160 В / 2,5 кВ / 2, 10 А	300 В / 10 А

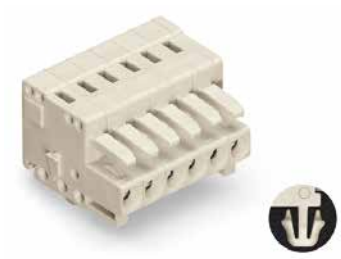





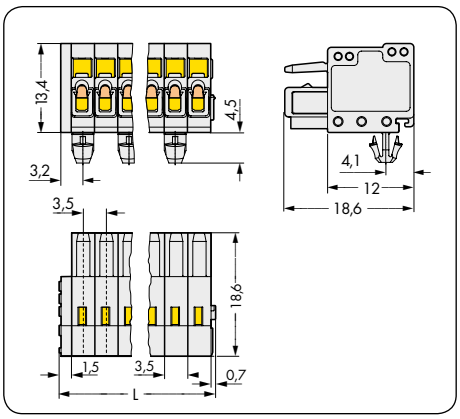

L = (кол-во полюсов x шаг контактов) - 2,2 мм

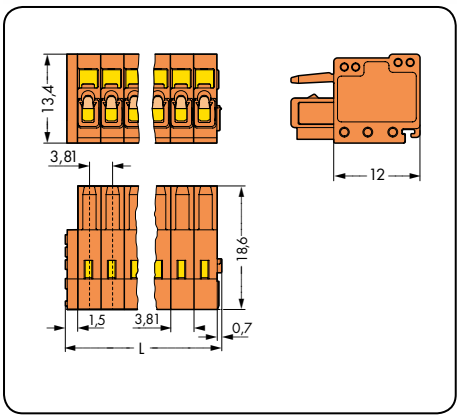

L = (кол-во полюсов x шаг контактов) - 2,2 мм

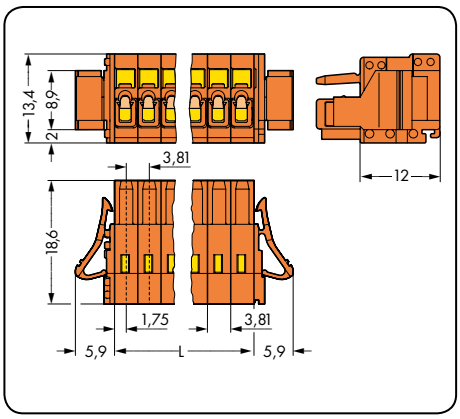

L = кол-во полюсов x шаг контактов

№ пол.	Артикул	Упак. единица
Розетка с опорными ножками, для пластин толщиной 0,6 – 1,2 мм, монтажные отверстия Ø 3,5 мм, светло-серая		
2	**734-102/008-000**	200
3	**734-103/008-000**	200
4	**734-104/008-000**	100
5	**734-105/008-000**	100
6	**734-106/008-000**	100
7	**734-107/008-000**	100
8	**734-108/008-000**	50
9	**734-109/008-000**	50
10	**734-110/008-000**	50
11	**734-111/008-000**	50
12	**734-112/008-000**	50
13	**734-113/008-000**	50
14	**734-114/008-000**	50
16	**734-116/008-000**	25
18	**734-118/008-000**	25
20	**734-120/008-000**	25
24	**734-124/008-000**	25
У розеток с количеством полюсов от 3 на каждом втором полюсе имеется опорная ножка (2-полюсные розетки/2 опорные ножки)		

№ пол.	Артикул	Упак. единица
Розетка, оранжевая		
2	**734-202**	200
3	**734-203**	200
4	**734-204**	100
5	**734-205**	100
6	**734-206**	100
8	**734-208**	50
9	**734-209**	50
10	**734-210**	50
12	**734-212**	25
14	**734-214**	25
16	**734-216**	25
18	**734-218**	25
19	**734-219**	25
20	**734-220**	25

№ пол.	Артикул	Упак. единица
Розетка с фиксирующими защелками, оранжевая		
2	**734-202/037-000**	100
3	**734-203/037-000**	100
4	**734-204/037-000**	100
5	**734-205/037-000**	50
6	**734-206/037-000**	50
8	**734-208/037-000**	50
9	**734-209/037-000**	50
10	**734-210/037-000**	50
12	**734-212/037-000**	25
14	**734-214/037-000**	25
16	**734-216/037-000**	25
18	**734-218/037-000**	25
19	**734-219/037-000**	25
20	**734-220/037-000**	25

Принадлежности	Стр.
Монтажный адаптер для DIN-рейки 35 мм, с 3 или более полюсами (209-137)	475

Другая длина — по запросу

Розетки
Мультиштекерная система (MCS)-MINI

С опорными ножками Шаг контактов: 3,81 мм / 0,15 дюйма		С опорными ножками Схема отверстий для монтажа на панель	
0,08 – 1,5 мм² 160 В / 2,5 кВ / 2, 10 А	AWG 28 – 14 300 В / 10 А		

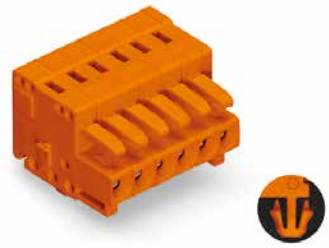

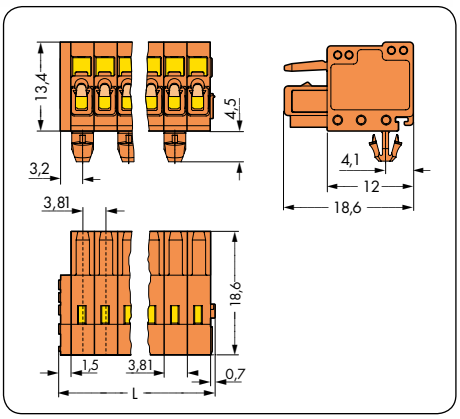

L = кол-во полюсов x шаг контактов

Схема отверстий для монтажа на панель

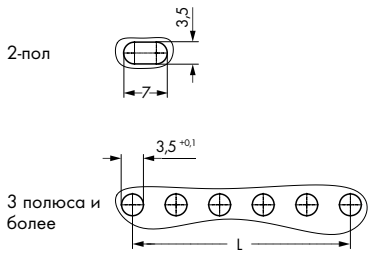

Четное количество полюсов:
L = (кол-во полюсов – 2) x шаг контактов
Нечетное количество полюсов:
L = (кол-во полюсов – 1) x шаг контактов

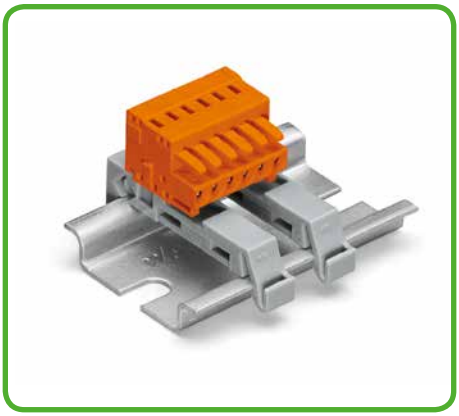

Использование двух монтажных адаптеров, монтируемых на DIN-рейку 35 мм (209-137) для количества полюсов 3 и более. Расстояние между двумя монтажными адаптерами: максимум 7 полюсов.

Кол-во полюсов	Артикул	Упак. единица
Розетка с опорными ножками, для пластин толщиной 0,6 – 1,2 мм, монтажные отверстия Ø 3,5 мм, оранжевая		
2	**734-202/008-000**	100
3	**734-203/008-000**	100
4	**734-204/008-000**	100
5	**734-205/008-000**	50
6	**734-206/008-000**	50
8	**734-208/008-000**	50
9	**734-209/008-000**	50
10	**734-210/008-000**	50
12	**734-212/008-000**	50
14	**734-214/008-000**	25
16	**734-216/008-000**	25
18	**734-218/008-000**	25
19	**734-219/008-000**	25
20	**734-220/008-000**	25
У розеток с количеством полюсов от 3 на каждом втором полюсе имеется опорная ножка (2-полюсные розетки/2 опорные ножки)		

Принадлежности	Стр.
Монтажный адаптер для DIN-рейки 35 мм, с 3 или более полюсами (209-137)	475

Другая длина — по запросу

Розетки с нажимными кнопками
Шаг контактов 3,5 мм, 3,81 мм
Мультиштекерная система (MCS)-MINI

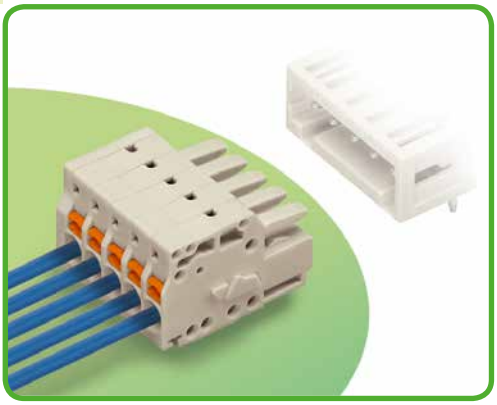

- Универсальное соединение для всех типов проводников
- Простая в использовании конструкция не требует применения специальных инструментов
- Возможность выполнения монтажа в соединенном состоянии
- Зажим одножильных проводников и тонкожильных проводников с наконечником путем вставки
- Встроенные тестовые порты для тестирования параллельно вводу проводника
- 100% защита от неправильного подсоединения
- С кодировочными штифтами

Техническая информация:

Шаг контактов	**3,5 мм / 0,138 дюйма**			**3,81 мм / 0,15 дюйма**		
В соответствии с	**МЭК/EN 60664-1**			**МЭК/EN 60664-1**		
Категория перенапряжения	III	III	II	III	III	II
Степень загрязнения	3	2	2	3	2	2
Номинальное напряжение	160 В	160 В	320 В	160 В	160 В	320 В
Номинальное импульсное напряжение	2,5 кВ	2,5 кВ	2,5 кВ	2,5 кВ	2,5 кВ	2,5 кВ
Номинальный ток	10 A	10 A	10 A	10 A	10 A	10 A
Одобрения в соответствии с	**UL/CSA**			**UL/CSA**		
Группа UL 1059	B	C	D	B	C	D
Номинальное напряжение	300 В	–	300 В	300 В	–	300 В
Номинальный ток UL	10 A	–	10 A	10 A	–	10 A
Номинальный ток CSA	10 A	–	10 A	10 A	–	10 A

Кривые допустимых токов

Розетка 2734-102 с вилкой 734-132
Шаг контактов: 3,5 м / Размер проводника: 1,5 мм² «f-st»
На основании: EN 60512-5-2 / Коэффициент преобразователя: 0,8

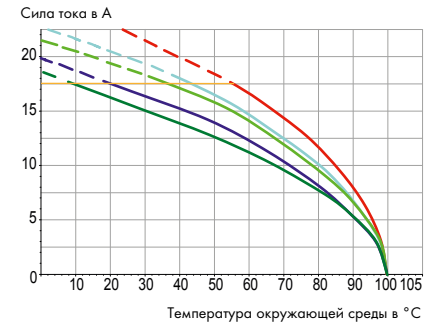

Информация о проводнике:

Технология соединения	CAGE CLAMP®S	
Размер проводника: одножил.	0,2 – 1,5 мм²	
Размер проводника: тонкожильные	0,2 – 1,5 мм²	
Размер проводника: тонкожильные	0,25 – 0,75 мм²	(с изолированным наконечником)
Размер проводника: тонкожильные	0,25 – 1,5 мм²	(с неизолированным наконечником)
AWG	28 – 16	14: THHN, THWN
Длина снятия изоляции	8 – 9 мм / 0.31 – 0.35 in	

Данные о материалах:

Группа материалов:	I
Изоляционный материал	Полиамид 6.6 (PA 6.6)
Класс воспламеняемости по UL 94	V0
Нижняя/верхняя границы температуры	-60°C / +100°C
Материал зажимной пружины	Хромникелиевая пружинная сталь (CrNi)
Материал контактов	Медный сплав
Контактное покрытие	с лужением

Соединители Мультиштекерной системы (MCS) также доступны с позолоченными или частично позолоченными контактными поверхностями по требованию заказчика.

В зависимости от необходимой версии к основному артикулу добавляется **«суффикс артикула . . . /010-000»**

Принадлежности к Мультиштекерной системе (MCS)-MINI:

	Стр.
Маркировочные принадлежности	540 – 543
Рабочие инструменты	274
Прямая маркировка	278 – 279
Тестовый штекер	538
Винты	546
Пластины разгрузки натяжения	277

Система MCS – *MULTI CONNECTION SYSTEM* включает в себя проводники **без** отключающей способности в соответствии с МЭК 61984. При использовании по назначению эти проводники не должны подключаться/отключаться во время работы или под напряжением. Проектирование схемы должно гарантировать, что выводы под пайку, до которых можно дотронуться, не работают в отсоединенном состоянии.

Розетки с нажимными кнопками
Мультиштекерная система (MCS)-MINI

Шаг контактов 3,5 мм / 0,138 дюйма		С фиксирующими защелками Шаг контактов 3,5 мм / 0,138 дюйма		С фиксирующими фланцами Шаг контактов 3,5 мм / 0,138 дюйма	
0,2 – 1,5 мм²	AWG 24 – 16	0,2 – 1,5 мм²	AWG 24 – 16	0,2 – 1,5 мм²	AWG 24 – 16
160 В / 2,5 кВ / 2, 10 А	300 В / 10 А	160 В / 2,5 кВ / 2, 10 А	300 В / 10 А	160 В / 2,5 кВ / 2, 10 А	300 В / 10 А







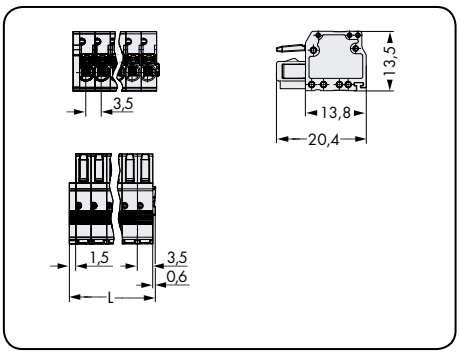

L = (кол-во полюсов x шаг контактов) - 2,1 мм

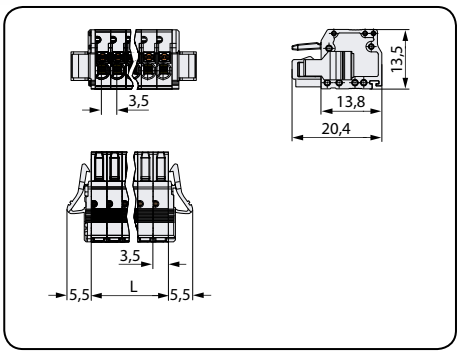

L = кол-во полюсов x шаг контактов

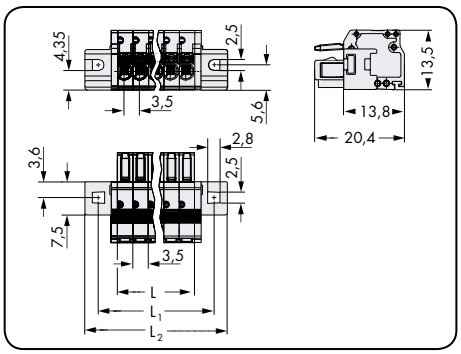

L = кол-во полюсов x шаг контактов
L_1 = (кол-во полюсов x шаг контактов) + 8,8 мм
L_2 = (кол-во полюсов x шаг контактов) + 14,8 мм

№ пол.	Артикул	Упак. единица
Розетка с нажимными кнопками, светло-серая		
2	**2734-102**	200
3	**2734-103**	200
4	**2734-104**	100
5	**2734-105**	100
6	**2734-106**	100
7	**2734-107**	100
8	**2734-108**	50
9	**2734-109**	50
10	**2734-110**	50
11	**2734-111**	50
12	**2734-112**	50
13	**2734-113**	50
14	**2734-114**	50
16	**2734-116**	25
18	**2734-118**	25
20	**2734-120**	25
24	**2734-124**	25

№ пол.	Артикул	Упак. единица
Розетка с нажимными кнопками и фиксирующими защелками, светло-серая		
2	**2734-102/037-000**	100
3	**2734-103/037-000**	100
4	**2734-104/037-000**	100
5	**2734-105/037-000**	50
6	**2734-106/037-000**	50
7	**2734-107/037-000**	50
8	**2734-108/037-000**	50
9	**2734-109/037-000**	50
10	**2734-110/037-000**	50
11	**2734-111/037-000**	50
12	**2734-112/037-000**	50
13	**2734-113/037-000**	25
14	**2734-114/037-000**	25
16	**2734-116/037-000**	25
18	**2734-118/037-000**	25
20	**2734-120/037-000**	25
24	**2734-124/037-000**	10

№ пол.	Артикул	Упак. единица
Розетка с нажимными кнопками и фиксирующими фланцами, светло-серая		
2	**2734-102/031-000**	100
3	**2734-103/031-000**	100
4	**2734-104/031-000**	50
5	**2734-105/031-000**	50
6	**2734-106/031-000**	50
7	**2734-107/031-000**	50
8	**2734-108/031-000**	50
9	**2734-109/031-000**	50
10	**2734-110/031-000**	50
11	**2734-111/031-000**	25
12	**2734-112/031-000**	25
13	**2734-113/031-000**	25
14	**2734-114/031-000**	25
16	**2734-116/031-000**	25
18	**2734-118/031-000**	25
20	**2734-120/031-000**	25
24	**2734-124/031-000**	10

Подробнее о размерах выемки на стр. 280, таблица 2.

Другая длина — по запросу

Розетки с нажимными кнопками
Мультиштекерная система (MCS)-MINI

С винтовыми фланцами Шаг контактов 3,5 мм / 0,138 дюйма		Шаг контактов 3,81 мм / 0,15 дюйма		С фиксирующими защелками Шаг контактов 3,81 мм / 0,15 дюйма	
0,2 – 1,5 мм²	AWG 24 – 16	0,2 – 1,5 мм²	AWG 24 – 16	0,2 – 1,5 мм²	AWG 24 – 16
160 В / 2,5 кВ / 2, 10 А	300 В / 10 А	160 В / 2,5 кВ / 2, 10 А	300 В / 10 А	160 В / 2,5 кВ / 2, 10 А	300 В / 10 А

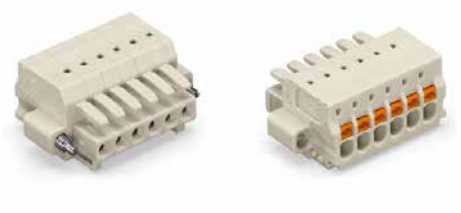

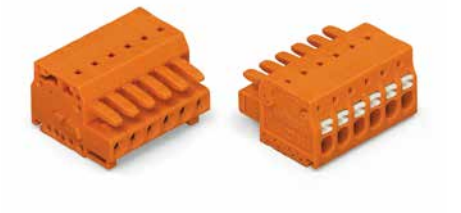



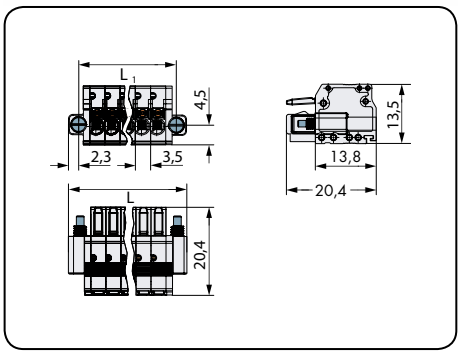

L = (кол-во контактов x шаг контактов) + 9,5 мм
L_1 = (кол-во контактов x шак контактов) + 4,9 мм

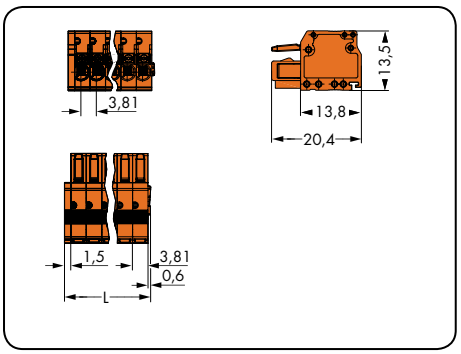

L = (кол-во полюсов x шаг контактов) - 2,1 мм

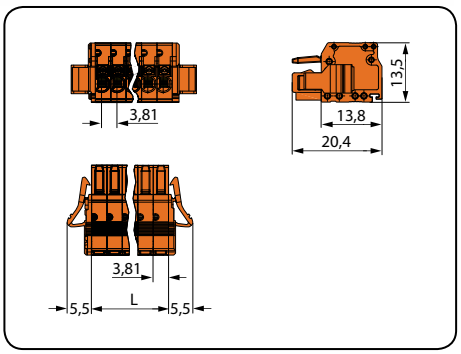

L = кол-во полюсов x шаг контактов

№ пол.	Артикул	Упак. единица
Розетка с нажимными кнопками и фиксирующими фланцами, светло-серая		
2	**2734-102/107-000**	100
3	**2734-103/107-000**	100
4	**2734-104/107-000**	100
5	**2734-105/107-000**	50
6	**2734-106/107-000**	50
7	**2734-107/107-000**	50
8	**2734-108/107-000**	50
9	**2734-109/107-000**	50
10	**2734-110/107-000**	50
11	**2734-111/107-000**	50
12	**2734-112/107-000**	50
13	**2734-113/107-000**	25
14	**2734-114/107-000**	25
16	**2734-116/107-000**	25
18	**2734-118/107-000**	25
20	**2734-120/107-000**	25
24	**2734-124/107-000**	10

№ пол.	Артикул	Упак. единица
Розетка с нажимными кнопками, оранжевая		
2	**2734-202**	200
3	**2734-203**	200
4	**2734-204**	100
5	**2734-205**	100
6	**2734-206**	100
8	**2734-208**	50
9	**2734-209**	50
10	**2734-210**	50
12	**2734-212**	25
14	**2734-214**	25
16	**2734-216**	25
18	**2734-218**	25
19	**2734-219**	25
20	**2734-220**	25

№ пол.	Артикул	Упак. единица
Розетка с нажимными кнопками и фиксирующими защелками, оранжевая		
2	**2734-202/037-000**	100
3	**2734-203/037-000**	100
4	**2734-204/037-000**	100
5	**2734-205/037-000**	50
6	**2734-206/037-000**	50
8	**2734-208/037-000**	50
9	**2734-209/037-000**	50
10	**2734-210/037-000**	50
12	**2734-212/037-000**	25
14	**2734-214/037-000**	25
16	**2734-216/037-000**	25
18	**2734-218/037-000**	25
19	**2734-219/037-000**	25
20	**2734-220/037-000**	25

Другая длина — по запросу

С фиксирующими фланцами Шаг контактов 3,81 мм / 0,15 дюйма			
0,2 – 1,5 мм²	AWG 24 – 16		
160 В / 2,5 кВ / 2, 10 А	300 В / 10 А		



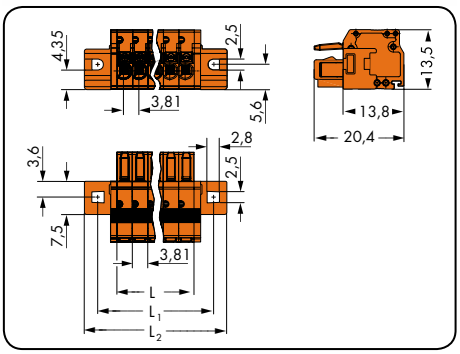

L = кол-во полюсов x шаг контактов
L_1 = (кол-во полюсов x шаг контактов) + 8,8 мм
L_2 = (кол-во полюсов x шаг контактов) + 14,8 мм

№ пол.	Артикул	Упак. единица
Розетка с нажимными кнопками и фиксирующими фланцами, оранжевая		
2	**2734-202/031-000**	100
3	**2734-203/031-000**	100
4	**2734-204/031-000**	50
5	**2734-205/031-000**	50
6	**2734-206/031-000**	50
8	**2734-208/031-000**	50
9	**2734-209/031-000**	50
10	**2734-210/031-000**	50
12	**2734-212/031-000**	25
14	**2734-214/031-000**	25
16	**2734-216/031-000**	25
18	**2734-218/031-000**	25
19	**2734-219/031-000**	25
20	**2734-220/031-000**	25

Подробнее о размерах выемки на стр. 280, таблица 2.

Другая длина — по запросу

Вилки с выводами под пайку и запрессовку
Шаг контактов 3,5 мм, 3,81 мм
Мультиштекерная система (MCS)-MINI

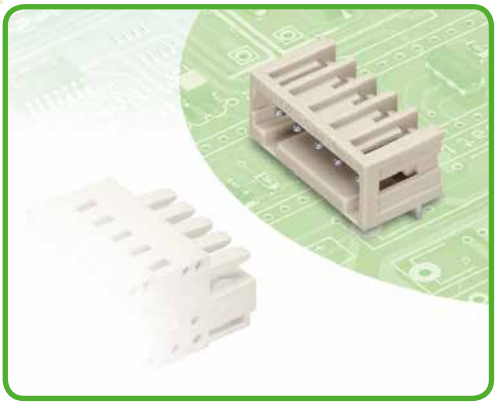

- Вилки могут монтироваться горизонтально или вертикально при помощи прямых или угловых выводов
- Сечение контактов 1 x 1 мм позволяет проводить ток до 10 A
- Двухъярусные вилки экономят место на печатной плате, обеспечивая тем самым большое количество вариантов соединения «провод-плата»
- 100% защита от неправильного подсоединения
- С кодировочными ключами

Техническая информация:

				Технология запрессовки:			**Двухъярусное исполнение:**		
Шаг контактов	**3,5/3,81 мм 0,138 дюйма**			**3,5/3,81 мм 0,138 дюйма**			**3,5/3,81 мм 0,138 дюйма**		
В соответствии с	**МЭК/EN 60664-1**			**МЭК/EN 60664-1**			**МЭК/EN 60664-1**		
Категория перенапряжения	III	III	II	III	III	II	III	III	II
Степень загрязнения	3	2	2	3	2	2	3	2	2
Номинальное напряжение	160 В	160 В	320 В	160 В	160 В	320 В	160 В	160 В	320 В
Номинальное импульсное напряжение	2,5 кВ	2,5 кВ	2,5 кВ	2,5 кВ	2,5 кВ	2,5 кВ	2,5 кВ	2,5 кВ	2,5 кВ
Номинальный ток	10 A	10 A	10 A	8 A	8 A	8 A	10 A	10 A	10 A
Одобрения в соответствии с	**UL/CSA**			**UL/CSA**			**UL/CSA**		
Группа UL 1059	B	C	D	B	C	D	B	C	D
Номинальное напряжение	300 В	–	300 В	300 В	–	300 В	300 В	–	300 В
Номинальный ток UL	10 A	–	10 A	10 A	–	10 A	10 A	–	10 A
Номинальный ток CSA	10 A	–	10 A	10 A	–	10 A	10 A	–	10 A

Кривые допустимых токов

Розетка 734-102 с вилкой 734-162
Шаг контактов: 3,5 мм / Размер проводника: 1,5 мм² «f-st»
На основании: EN 60512-5-2 / Коэффициент преобразователя: 0,8

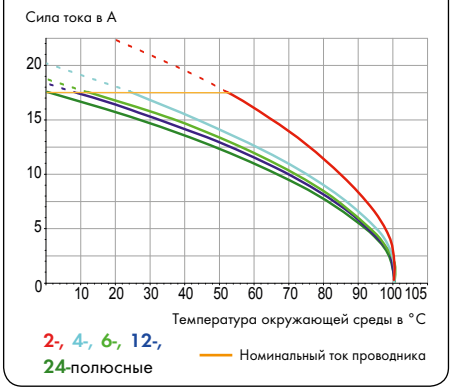

Информация о выводах под пайку и запрессовку:

Вывод под пайку: длина/ширина	4,5 мм / 1 x 1 мм (прямые)
Вывод под пайку: длина/ширина	3,8 мм / 1 x 1 мм (угловые)
Вывод под пайку: длина/ширина	3,6 мм / 1 x 1 мм (двухъярусные вилки)
Вывод под пайку: диаметр сверления	$1{,}4^{+0{,}1}$ мм
Вывод под пайку: длина/ширина	2,9 мм / 0,6 x 1,2 мм
Вывод под запрессовку: диаметр сверления	$1.15^{\pm 0.025}$ мм
Вывод под запрессовку: диаметр металлизированного отверстия	1,0 мм (HAL Sn)
Вывод под запрессовку: диаметр металлизированного отверстия	1,0 мм (Chem. Sn)
По вопросам другой длины обращайтесь к производителю	

Данные о материалах:

Группа материалов:	I
Изоляционный материал	Полиамид 6.6 (PA 6.6)
Класс воспламеняемости по UL 94	V0
Нижняя/верхняя границы температуры	–60 °C / +100 °C / Вывод под запрессовку: –40 °C / +85 °C
Материал контактов	Электролитическая медь (E_{Cu}) / Вывод под запрессовку: медный сплав
Контактное покрытие	с лужением

Соединители Мультиштекерной системы (MCS) также доступны с позолоченными или частично позолоченными контактными поверхностями по требованию заказчика.

В зависимости от необходимой версии к основному артикулу добавляется **«суффикс артикула . . . /010-000»**

Принадлежности к Мультиштекерной системе (MCS)-MINI:

	Стр.
Кодировочные ключи	275

Система MCS – *MULTI CONNECTION SYSTEM* включает в себя проводники **без** отключающей способности в соответствии с МЭК 61984. При использовании по назначению эти проводники не должны подключаться/отключаться во время работы или под напряжением. Проектирование схемы должно гарантировать, что выводы под пайку, до которых можно дотронуться, не работают в отсоединенном состоянии.

Вилки с выводами под пайку
Мультиштекерная система (MCS)-MINI

С прямыми выводами под пайку Шаг контактов: 3,5 мм / 0,138 дюйма		С угловыми выводами под пайку Шаг контактов: 3,5 мм / 0,138 дюйма		
160 В / 2,5 кВ / 2, 10 А	300 В / 10 А	160 В / 2,5 кВ / 2, 10 А	300 В / 10 А	





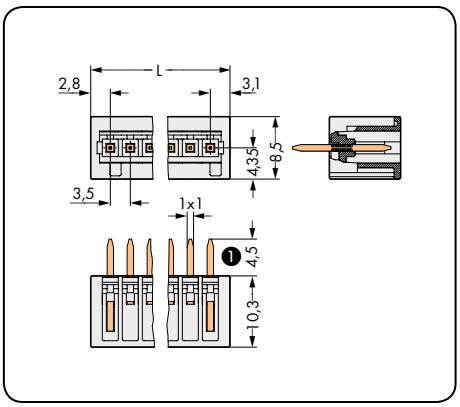

L = (кол-во полюсов - 1) x шаг контакта + 5,9 мм

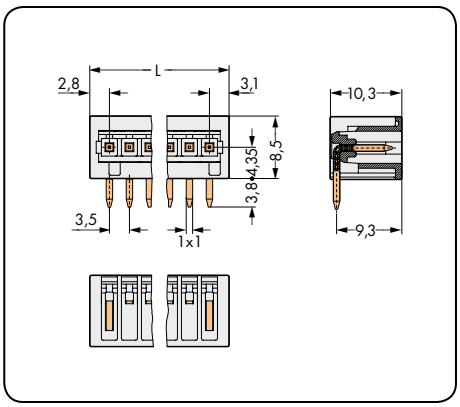

L = (кол-во полюсов - 1) x шаг контакта + 5,9 мм

№ пол.	Артикул	Упак. единица	№ пол.	Артикул	Упак. единица
Вилка с прямыми выводами под пайку, светло-серая			**Вилка с угловыми выводами под пайку,** светло-серая		
2	**734-132**	200	2	**734-162**	200
3	**734-133**	200	3	**734-163**	200
4	**734-134**	200	4	**734-164**	200
5	**734-135**	200	5	**734-165**	200
6	**734-136**	100	6	**734-166**	100
7	**734-137**	100	7	**734-167**	100
8	**734-138**	100	8	**734-168**	100
9	**734-139**	100	9	**734-169**	100
10	**734-140**	100	10	**734-170**	100
11	**734-141**	100	11	**734-171**	100
12	**734-142**	100	12	**734-172**	100
13	**734-143**	100	13	**734-173**	100
14	**734-144**	100	14	**734-174**	100
16	**734-146**	50	16	**734-176**	50
18	**734-148**	50	18	**734-178**	50
20	**734-150**	50	20	**734-180**	50
24	**734-154**	50	24	**734-184**	50

❶ Вилки Мультиштекерной системы (MCS)-MINI с прямыми выводами под пайку также доступны с выводом штифта 3,8 мм. Добавьте **суффикс артикула . . . /046-000.**

Другая длина — по запросу

Вилки с выводами под пайку и резьбовыми фланцами
Мультиштекерная система (MCS)-MINI

С прямыми выводами под пайку Шаг контактов: 3,5 мм / 0,138 дюйма		С угловыми выводами под пайку Шаг контактов: 3,5 мм / 0,138 дюйма		
160 В / 2,5 кВ / 2, 10 А	300 В / 10 А	160 В / 2,5 кВ / 2, 10 А	300 В / 10 А	





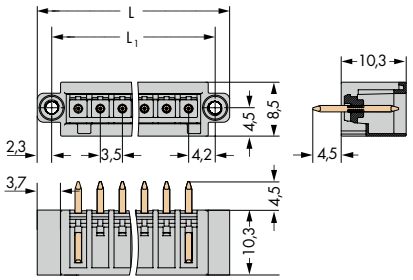

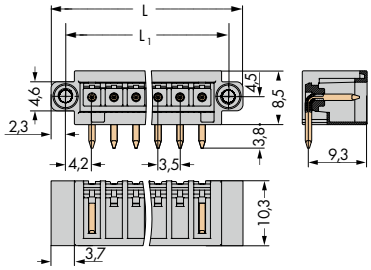

L = (кол-во полюсов x шаг контактов) + 9,5 мм
L_1 = (кол-во полюсов x шаг контактов) + 4,9 мм

№ пол.	Артикул	Упак. единица	№ пол.	Артикул	Упак. единица
Вилка с прямыми выводами под пайку и резьбовыми фланцами, светло-серая			**Вилка с угловыми выводами под пайку и резьбовыми фланцами,** светло-серая		
2	**734-132/108-000**	200	2	**734-162/108-000**	200
3	**734-133/108-000**	200	3	**734-163/108-000**	200
4	**734-134/108-000**	200	4	**734-164/108-000**	200
5	**734-135/108-000**	100	5	**734-165/108-000**	100
6	**734-136/108-000**	100	6	**734-166/108-000**	100
7	**734-137/108-000**	100	7	**734-167/108-000**	100
8	**734-138/108-000**	100	8	**734-168/108-000**	100
9	**734-139/108-000**	100	9	**734-169/108-000**	100
10	**734-140/108-000**	100	10	**734-170/108-000**	100
11	**734-141/108-000**	100	11	**734-171/108-000**	100
12	**734-142/108-000**	100	12	**734-172/108-000**	100
13	**734-143/108-000**	50	13	**734-173/108-000**	50
14	**734-144/108-000**	50	14	**734-174/108-000**	50
16	**734-146/108-000**	50	16	**734-176/108-000**	50
18	**734-148/108-000**	50	18	**734-178/108-000**	50
20	**734-150/108-000**	50	20	**734-180/108-000**	50
24	**734-154/108-000**	50	24	**734-184/108-000**	50

Другая длина — по запросу

Вилки с технологией запрессовки
Мультиштекерная система (MCS)-MINI

С прямыми выводами под запрессовку Шаг контактов: 3,5 мм / 0,138 дюйма			Технология запрессовки
160 В / 2,5 кВ / 2, 8 А	300 В / 10 А		

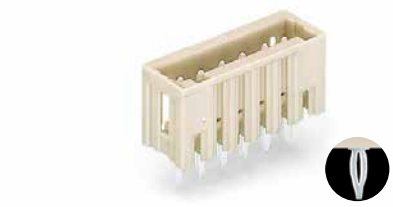



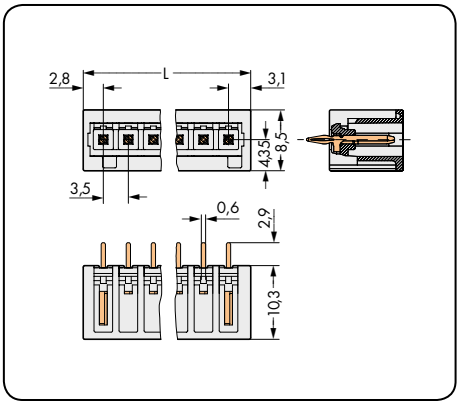

L = (кол-во полюсов - 1) x шаг контакта + 5,9 мм

№ пол.	Артикул	Упак. единица
Вилка с технологией запрессовки, вывод под запрессовку 0,6 x 1,2 мм, светло-серая		
2	**734-132/100-000**	200
3	**734-133/100-000**	200
4	**734-134/100-000**	200
5	**734-135/100-000**	200
6	**734-136/100-000**	100
7	**734-137/100-000**	100
8	**734-138/100-000**	100
9	**734-139/100-000**	100
10	**734-140/100-000**	100
11	**734-141/100-000**	100
12	**734-142/100-000**	100

По вопросам конструкции инструмента запрессовки обращайтесь к производителю.

Уникальные характеристики технологии запрессовки от WAGO:

- Вывод под запрессовку имеет специальный упругий элемент, напоминающий игольное ушко, что расширяет зону контакта для обеспечения лучшей надежности и прочности
- Подходит для всех пригодных для монтажа запрессовкой печатных плат и всех используемых при этом свинцово-оловянных покрытий поверхности
- Металлизированное отверстие с оптимальным диаметром
  – 1,0 или $1{,}45^{+0{,}09}_{-0{,}06}$ мм (HAL Sn)
  – 1,0 или $1{,}45^{+0{,}09}_{-0{,}00}$ мм (Chem. Sn)
- Вставной штифт для печатной платы толщ. от 1,4 до 3 мм
- Длина запрессовки приблизительно 3,2 мм
  – никаких случайных выступов за печатную плату
- Малое усилие запрессовки - не повреждается ни печатная плата, ни элементы монтажа
- Зажим высокой силы на печатной плате – удваивает значения, требуемые согласно DIN EN 603 52-5
- Хорошее соединение методом холодной сварки
- Отличная упругость между контактными соединениями
- Отсутствуют деформации металлизированного отверстия
- Длина контактной области ≥ 1,3 мм
- Отсутствует деформация подложки в многослойных печатных платах
- Меньше припоя вытесняется из контактного отверстия - меньше повреждается печатная плата и место контакта

Другая длина — по запросу

Двухуровневая вилка с выводами под пайку
Мультиштекерная система (MCS)-MINI

С угловыми выводами под пайку Шаг контактов: 3,5 мм / 0,138 дюйма		С угловыми выводами под пайку и опорой Шаг контактов: 3,5 мм / 0,138 дюйма		
160 В / 2,5 кВ / 2, 10 А	300 В / 10 А	160 В / 2,5 кВ / 2, 10 А	300 В / 10 А	



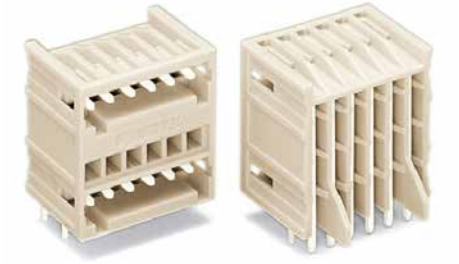

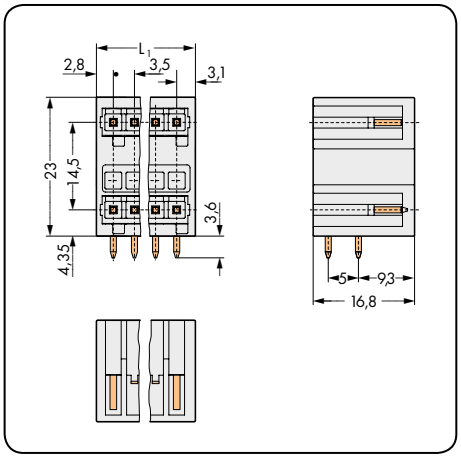

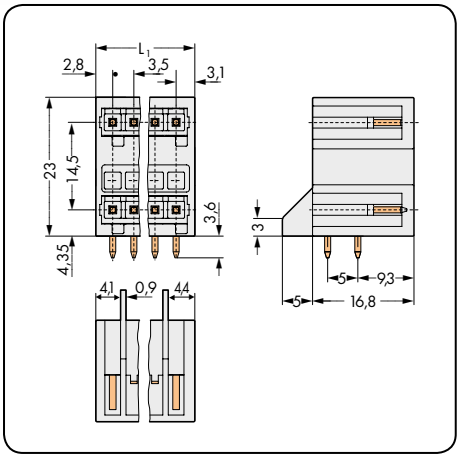

L_1 = (кол-во полюсов/2 – 1) x шаг контактов + 5,9 мм

Кол-во пол.	Артикул	Упак. единица
Двухуровневая вилка с угловыми выводами под пайку, светло-серая		
4 (2 x 2)	**734-402**	100
6 (3 x 2)	**734-403**	100
8 (4 x 2)	**734-404**	100
10 (5 x 2)	**734-405**	100
12 (6 x 2)	**734-406**	100
14 (7 x 2)	**734-407**	50
16 (8 x 2)	**734-408**	50
18 (9 x 2)	**734-409**	50
20 (10 x 2)	**734-410**	50
24 (12 x 2)	**734-412**	50

Кол-во пол.	Артикул	Упак. единица
Двухуровневая вилка с угловыми выводами под пайку и опорой, светло-серая		
4 (2 x 2)	**734-402/001-000**	100
6 (3 x 2)	**734-403/001-000**	100
8 (4 x 2)	**734-404/001-000**	100
10 (5 x 2)	**734-405/001-000**	100
12 (6 x 2)	**734-406/001-000**	50
14 (7 x 2)	**734-407/001-000**	50
16 (8 x 2)	**734-408/001-000**	50
18 (9 x 2)	**734-409/001-000**	50
20 (10 x 2)	**734-410/001-000**	50
24 (12 x 2)	**734-412/001-000**	50

Другая длина — по запросу

Вилки с выводами под пайку
Мультиштекерная система (MCS)-MINI

С прямыми выводами под пайку Шаг контактов: 3,81 мм / 0,15 дюйма		С угловыми выводами под пайку Шаг контактов: 3,81 мм / 0,15 дюйма		
160 В / 2,5 кВ / 2, 10 А	300 В / 10 А	160 В / 2,5 кВ / 2, 10 А	300 В / 10 А	



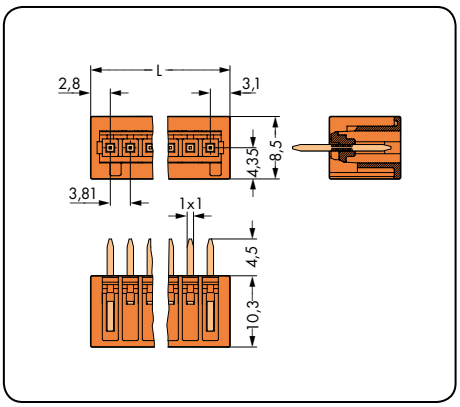

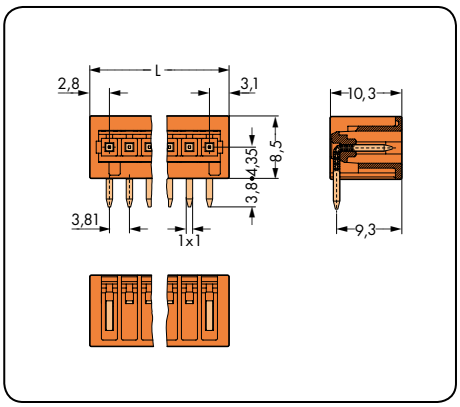

L = (кол-во полюсов - 1) x шаг контактов + 5,9 мм

Кол-во пол.	Артикул	Упак. единица	Кол-во пол.	Артикул	Упак. единица
Вилка с прямыми выводами под пайку, оранжевая			**Вилка с угловыми выводами под пайку,** оранжевая		
2	**734-232**	200	2	**734-262**	200
3	**734-233**	200	3	**734-263**	200
4	**734-234**	200	4	**734-264**	200
5	**734-235**	200	5	**734-265**	200
6	**734-236**	100	6	**734-266**	100
8	**734-238**	100	8	**734-268**	100
9	**734-239**	100	9	**734-269**	100
10	**734-240**	100	10	**734-270**	100
12	**734-242**	100	12	**734-272**	100
14	**734-244**	100	14	**734-274**	100
16	**734-246**	50	16	**734-276**	50
18	**734-248**	50	18	**734-278**	50
19	**734-249**	50	19	**734-279**	50
20	**734-250**	50	20	**734-280**	50

Другая длина — по запросу

Вилки для технологии запрессовки
Мультиштекерная система (MCS)-MINI

С прямыми выводами под пайку Шаг контактов: 3,81 мм / 0,15 дюйма			Технология запрессовки
160 В / 2,5 кВ / 2, 8 А	300 В / 10 А		

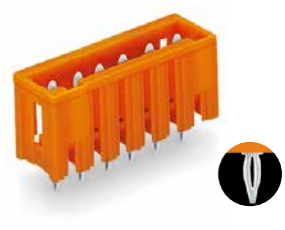



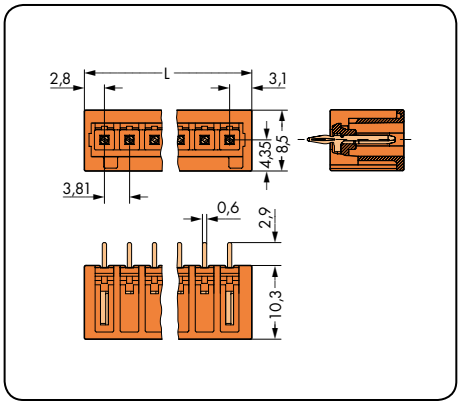

L = (кол-во полюсов - 1) x шаг контактов + 5,9 мм

Кол-во пол.	Артикул	Упак. единица
Вилка для технологии запрессовки, вывод под запрессовку 0,6 x 1,2 мм, оранжевая		
2	**734-232/100-000**	200
3	**734-233/100-000**	200
4	**734-234/100-000**	200
5	**734-235/100-000**	200
6	**734-236/100-000**	100
8	**734-238/100-000**	100
9	**734-239/100-000**	100
10	**734-240/100-000**	100
12	**734-242/100-000**	100

По вопросам конструкции инструмента запрессовки обращайтесь к производителю.

Уникальные характеристики технологии запрессовки WAGO:

- Вывод под запрессовку имеет специальный упругий элемент, напоминающий игольное ушко, что расширяет зону контакта для обеспечения лучшей надежности и прочности
- Подходит для всех пригодных для монтажа запрессовкой печатных плат и всех используемых при этом свинцово-оловянных покрытий поверхности
- Металлизированное отверстие с оптимальным диаметром
  – 1,0 или $1{,}45^{+0{,}09}_{-0{,}06}$ мм (HAL Sn)
  – 1,0 или $1{,}45^{+0{,}09}_{-0{,}00}$ мм (Chem. Sn)
- Вставной штифт для печатной платы толщ. от 1,4 до 3 мм
- Длина запрессовки приблиз. 3,2 мм
  – без ненужных выступов за печатную плату
- Требуется лишь небольшая сила запрессовки
  – что уменьшает износ печатной платы и компонентов
- Высокие усилия удержания в печатной плате
  – Высокие усилия удержания в печатной плате DIN EN 60352-5
- Хорошее соединение методом холодной сварки
- Отличная упругость между контактными соединениями
- Отсутствуют деформации металлизированного отверстия
- Длина контактной области ≥ 1,3 мм
- Отсутствует деформация подложки в многослойных печатных платах
- Минимальное стирание олова в контактном отверстии – уменьшает износ печатной платы и контактных поверхностей

Другая длина — по запросу

Двухуровневая вилка с выводами под пайку
Мультиштекерная система (MCS)-MINI

С угловыми выводами под пайку Шаг контактов: 3,81 мм / 0,15 дюйма		С угловыми выводами под пайку и опорой Шаг контактов: 3,81 мм / 0,15 дюйма		
160 В / 2,5 кВ / 2, 10 А	300 В / 10 А	160 В / 2,5 кВ / 2, 10 А	300 В / 10 А	



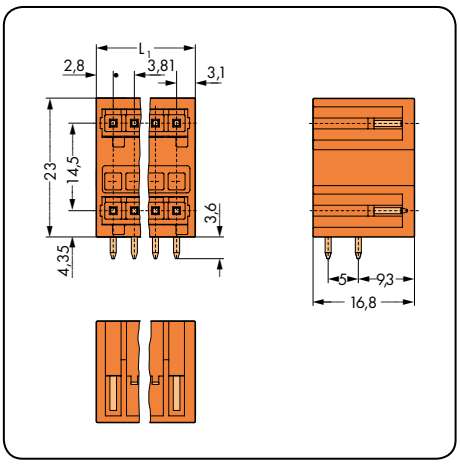

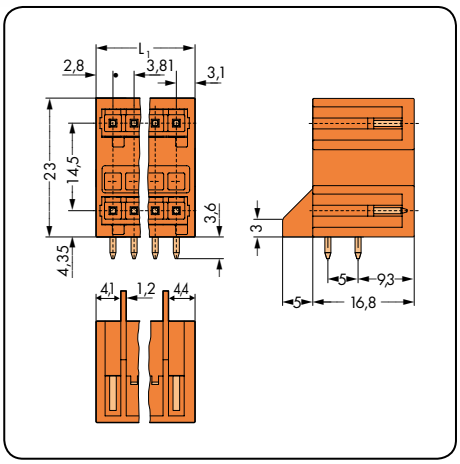

L_1 = (кол-во полюсов/2 – 1) x шаг контактов + 5,9 мм

Кол-во пол.	Артикул	Упак. единица	Кол-во пол.	Артикул	Упак. единица
Двухуровневая вилка с угловыми выводами под пайку, оранжевая			**Двухуровневая вилка с угловыми выводами под пайку и опорой,** оранжевая		
4 (2 x 2)	**734-432**	100	4 (2 x 2)	**734-432/001-000**	100
6 (3 x 2)	**734-433**	100	6 (3 x 2)	**734-433/001-000**	100
8 (4 x 2)	**734-434**	100	8 (4 x 2)	**734-434/001-000**	100
10 (5 x 2)	**734-435**	100	10 (5 x 2)	**734-435/001-000**	100
12 (6 x 2)	**734-436**	100	12 (6 x 2)	**734-436/001-000**	50
14 (7 x 2)	**734-437**	50	14 (7 x 2)	**734-437/001-000**	50
16 (8 x 2)	**734-438**	50	16 (8 x 2)	**734-438/001-000**	50
18 (9 x 2)	**734-439**	50	18 (9 x 2)	**734-439/001-000**	50
20 (10 x 2)	**734-440**	50	20 (10 x 2)	**734-440/001-000**	50
24 (12 x 2)	**734-442**	50	24 (12 x 2)	**734-442/001-000**	50

Другая длина — по запросу

Вилки с выводами под пайку, THR (пайка оплавлением припоя*)
Шаг контактов 3,5 мм, 3,81 мм
Мультиштекерная система (MCS)-MINI

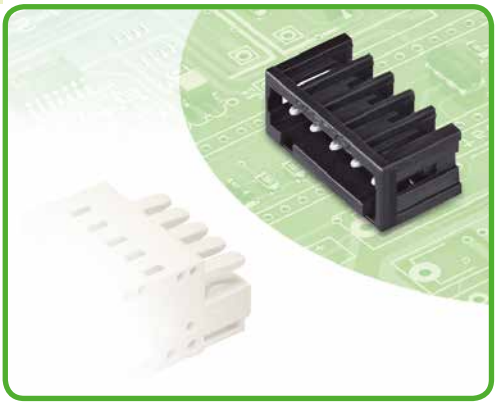

- Вилки для THR пайки оплавлением припоя в применениях для поверхностного монтажа
- Доступны в ленте на бобине для автоматической сборки
- Оптимальная теплопроницаемость благодаря специальной конструкции корпуса выводов обеспечивает более низкие температуры пайки
- 100% защита от неправильного подсоединения
- С кодировочными ключами

Техническая информация:

Шаг контактов	**3,5 мм / 0,138 дюйма**			**3,81 мм / 0,15 дюйма**		
В соответствии с	**МЭК/EN 60664-1**			**МЭК/EN 60664-1**		
Категория перенапряжения	III	III	II	III	III	II
Степень загрязнения	3	2	2	3	2	2
Номинальное напряжение	160 В	160 В	320 В	160 В	160 В	320 В
Номинальное импульсное напряжение	2,5 кВ	2,5 кВ	2,5 кВ	2,5 кВ	2,5 кВ	2,5 кВ
Номинальный ток	10 А	10 А	10 А	10 А	10 А	10 А
Сертификаты в соответствии с	**UL/CSA**			**UL/CSA****		
Группа UL 1059	B	C	D	B	C	D
Номинальное напряжение	300 В	–	300 В	–	–	–
Номинальный ток UL	10 А	–	10 А	–	–	–
Номинальный ток CSA	10 А	–	10 А	–	–	–

Кривые допустимых токов

Розетка 734-102
с вилкой 734-132/105-604
Шаг контактов: 3,5 мм / Размер проводника: 1,5 мм² «f-st»
На основании: EN 60512-5-2 / Коэффициент преобразователя: 0,8

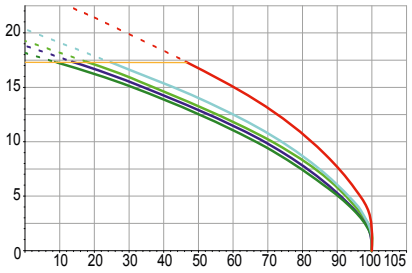

Информация о выводе под пайку:

Вывод под пайку: длина/ширина	2,4 мм / 1 x 1 мм
Вывод под пайку: диаметр металлизированного отверстия	$1{,}4^{+0{,}1}$ мм

По вопросам другой длины обращайтесь к производителю

Данные о материалах:

Группа материалов:	I
Изоляционный материал	Полифталамид, армированный стекловолокном (PPA-GF)
Класс воспламеняемости по UL 94	V0
Нижняя/верхняя границы температуры	-60°C / +100°C
Материал контактов	Электролитическая медь (E_{Cu})
Контактное покрытие	с лужением

Соединители Мультиштекерной системы (MCS) также доступны по требованию заказчика с позолоченными или частично позолоченными контактными поверхностями.

В зависимости от запрашиваемой версии, к основному артикулу добавляется «**суффикс артикула . . ./010-000**»

Принадлежности для мультиштекерной системы (MCS)-MINI:

	Стр.
Кодировочные ключи	275

Мультиштекерная система (*MCS*) – *MULTI CONNECTION SYSTEM* включает в себя соединители **без** отключающей способности в соответствии с МЭК 61984. При использовании по назначению эти соединители не должны подключаться/отключаться во время работы или под напряжением. Проектирование схемы должно гарантировать, что выводы под пайку, до которых можно дотронуться, не работают в отсоединенном состоянии.

Сертификаты доступны на сайте www.wago.com
Больше технических деталей в разделе 11

*Подробнее о пайке THR на стр. 233

**Сертификат согласно UL/CSA на рассмотрении

Вилки с выводами под пайку, THR
Мультиштекерная система (MCS)-MINI

С прямыми выводами под пайку Шаг контактов: 3,5 мм / 0,138 дюйма		С прямыми выводами под пайку в ленте на бобине Шаг контактов: 3,5 мм / 0,138 дюйма		
160 В / 2,5 кВ / 2, 10 А	300 В / 10 А	160 В / 2,5 кВ / 2, 10 А	300 В / 10 А	





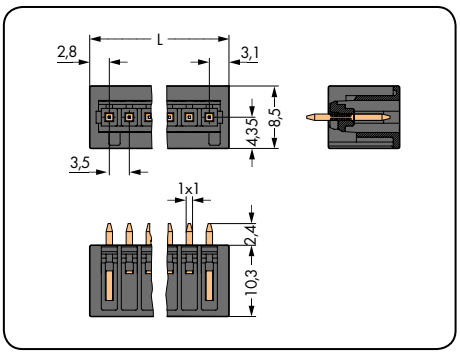

L = (кол-во полюсов - 1) x шаг контактов + 5,9 мм

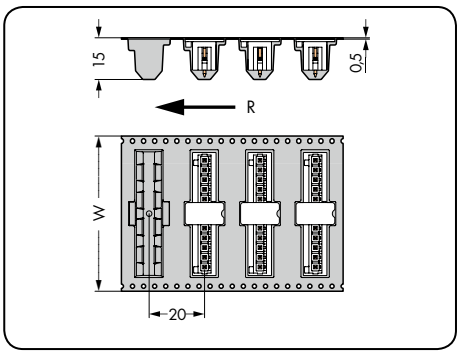

W= ширина ленты
R = направление подачи

Кол-во пол.	Артикул	Упак. единица	Кол-во пол.	Артикул	W
Вилка с прямыми выводами под пайку, черная			**Вилки с прямыми выводами под пайку, в ленте на бобине по МЭК 60286-3,** черные		
					мм
2	**734-132/105-604**	200	2	**734-132/105-604/997-405**	32
3	**734-133/105-604**	200	3	**734-133/105-604/997-405**	32
4	**734-134/105-604**	200	4	**734-134/105-604/997-405**	32
5	**734-135/105-604**	200	5	**734-135/105-604/997-405**	32
6	**734-136/105-604**	100	6	**734-136/105-604/997-407**	56
7	**734-137/105-604**	100	7	**734-137/105-604/997-407**	56
8	**734-138/105-604**	100	8	**734-138/105-604/997-407**	56
9	**734-139/105-604**	100	9	**734-139/105-604/997-407**	56
10	**734-140/105-604**	100	10	**734-140/105-604/997-407**	56
11	**734-141/105-604**	100	11	**734-141/105-604/997-407**	56
12	**734-142/105-604**	100	12	**734-142/105-604/997-407**	56
14	**734-144/105-604**	100	14	**734-144/105-604/997-408**	72
16	**734-146/105-604**	50	16	**734-146/105-604/997-408**	72
			Диаметр бобины: 330 мм, 200 деталей на бобину		

Другая длина — по запросу

Вилки с выводами под пайку, THR
Мультиштекерная система (MCS)-MINI

С прямыми выводами под пайку Шаг контактов: 3,5 мм / 0,138 дюйма		С угловыми выводами под пайку в ленте на бобине Шаг контактов: 3,5 мм / 0,138 дюйма		С прямыми выводами под пайку Шаг контактов: 3,81 мм / 0,15 дюйма	
160 В / 2,5 кВ / 2, 10 А	300 В / 10 А	160 В / 2,5 кВ / 2, 10 А	300 В / 10 А	160 В / 2,5 кВ / 2, 10 А	



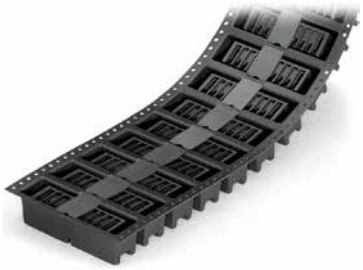



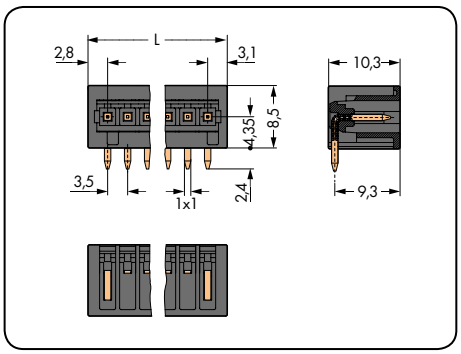

L = (кол-во полюсов - 1) x шаг контактов + 5,9 мм

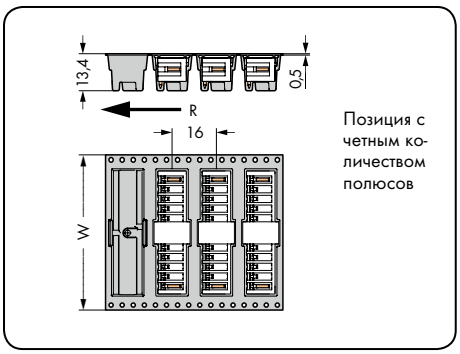

W = ширина ленты R - направление подачи

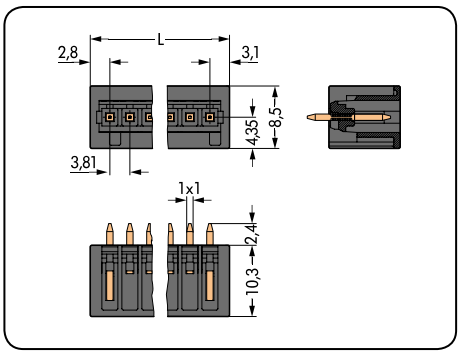

L = (кол-во полюсов - 1) x шаг контактов + 5,9 мм

Кол-во пол.	Артикул	Упак. единица
Вилка с угловыми выводами под пайку, черная		
2	**734-162/105-604**	200
3	**734-163/105-604**	200
4	**734-164/105-604**	200
5	**734-165/105-604**	200
6	**734-166/105-604**	100
7	**734-167/105-604**	100
8	**734-168/105-604**	100
9	**734-169/105-604**	100
10	**734-170/105-604**	100
11	**734-171/105-604**	100
12	**734-172/105-604**	100
14	**734-174/105-604**	100
16	**734-176/105-604**	50

Кол-во пол.	Артикул	W
Вилки с угловыми выводами под пайку, в ленте на бобине по МЭК 60286-3, черные		
		мм
2	**734-162/105-604/997-405**	32
3	**734-163/105-604/997-405**	32
4	**734-164/105-604/997-405**	32
5	**734-165/105-604/997-405**	32
6	**734-166/105-604/997-407**	56
7	**734-167/105-604/997-407**	56
8	**734-168/105-604/997-407**	56
9	**734-169/105-604/997-407**	56
10	**734-170/105-604/997-407**	56
11	**734-171/105-604/997-407**	56
12	**734-172/105-604/997-407**	56
14	**734-174/105-604/997-408**	72
16	**734-176/105-604/997-408**	72
Диаметр бобины: 330 мм, 280 деталей на бобине		

Кол-во пол.	Артикул	Упак. единица
Вилка с прямыми выводами под пайку, черная		
2	**734-232/105-604**	200
3	**734-233/105-604**	200
4	**734-234/105-604**	200
5	**734-235/105-604**	200
6	**734-236/105-604**	100
8	**734-238/105-604**	100
10	**734-240/105-604**	100
12	**734-242/105-604**	100

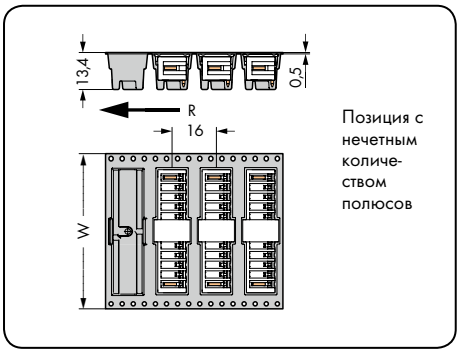

W = ширина ленты
R = направление подачи

Другая длина — по запросу

Вилки с выводами под пайку, THR
Мультиштекерная система (MCS)-MINI

С прямыми выводами под пайку в ленте на бобине Шаг контактов: 3,81 мм / 0,15 дюйма	С угловыми выводами под пайку Шаг контактов: 3,81 мм / 0,15 дюйма	С угловыми выводами под пайку в ленте на бобине Шаг контактов: 3,81 мм / 0,15 дюйма
160 В / 2,5 кВ / 2, 10 А	160 В / 2,5 кВ / 2, 10 А	160 В / 2,5 кВ / 2, 10 А







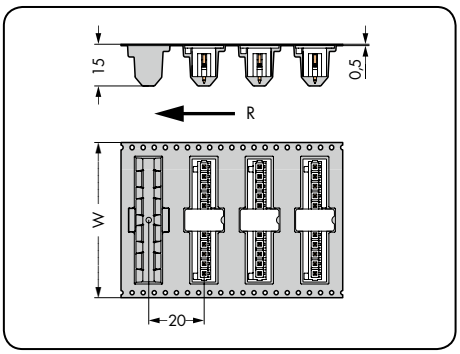

W = ширина ленты
R = направление подачи

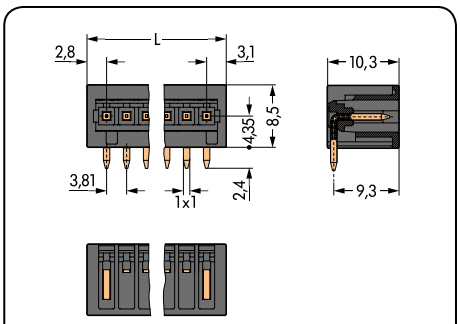

L = (кол-во полюсов - 1) x шаг контактов + 5,9 мм

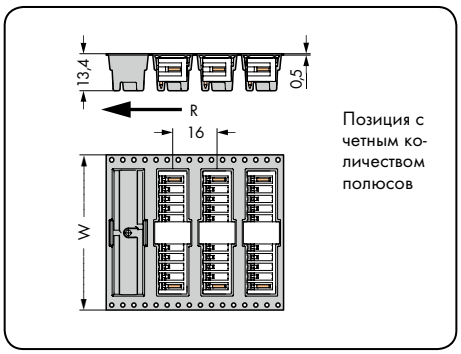

W = ширина ленты
R = направление подачи

Кол-во пол.	Артикул	W
Вилки с прямыми выводами под пайку, в ленте на бобине по МЭК 60286-3, черные		
		мм
2	**734-232/105-604/997-405**	32
3	**734-233/105-604/997-405**	32
4	**734-234/105-604/997-405**	32
5	**734-235/105-604/997-407**	56
6	**734-236/105-604/997-407**	56
8	**734-238/105-604/997-407**	56
10	**734-240/105-604/997-407**	56
12	**734-242/105-604/997-408**	72
Диаметр бобины: 330 мм, 200 деталей на бобине		

Кол-во пол.	Артикул	Упак. единица
Вилка с угловыми выводами под пайку, черная		
2	**734-262/105-604**	200
3	**734-263/105-604**	200
4	**734-264/105-604**	200
5	**734-265/105-604**	200
6	**734-266/105-604**	100
8	**734-268/105-604**	100
10	**734-270/105-604**	100
12	**734-272/105-604**	100

Кол-во пол.	Артикул	W
Вилки с угловыми выводами под пайку, в ленте на бобине по МЭК 60286-3, черные		
		мм
2	**734-262/105-604/997-405**	32
3	**734-263/105-604/997-405**	32
4	**734-264/105-604/997-405**	32
5	**734-265/105-604/997-407**	56
6	**734-266/105-604/997-407**	56
8	**734-268/105-604/997-407**	56
10	**734-270/105-604/997-407**	56
12	**734-272/105-604/997-408**	72
Диаметр бобины: 330 мм, 280 деталей на бобине		

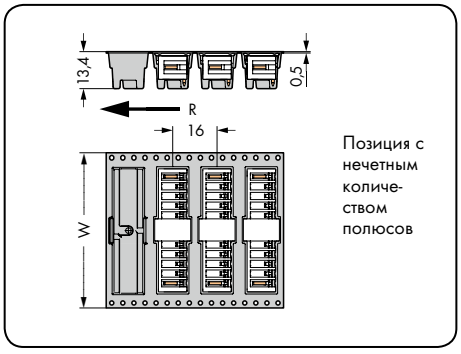

W = ширина ленты
R = направление подачи

Вилки
Шаг контактов 3,5 мм, 3,81 мм
Мультиштекерная система (MCS)-MINI

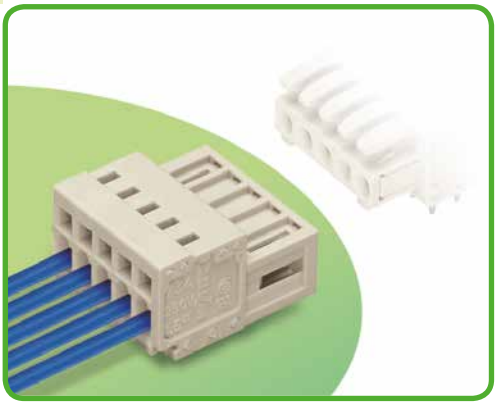

- Универсальное соединение для всех типов проводников
- Простой монтаж в производственных условиях при помощи использования зажима CAGE CLAMP® в вертикальном и горизонтальном положениях.
- Для соединений «провод-провод» и «плата-провод»
- Пластины и корпуса разгрузки натяжения для заводской и полевой сборки
- 100% защита от неправильного подсоединения
- С кодировочными ключами

Техническая информация:

Шаг контактов	**3,5 мм / 0,138 дюйма**			**3,81 мм / 0,15 дюйма**		
В соответствии с	**МЭК/EN 60664-1**			**МЭК/EN 60664-1**		
Категория перенапряжения	III	III	II	III	III	II
Степень загрязнения	3	2	2	3	2	2
Номинальное напряжение	160 В	160 В	320 В	160 В	160 В	320 В
Номинальное импульсное напряжение	2,5 кВ	2,5 кВ	2,5 кВ	2,5 кВ	2,5 кВ	2,5 кВ
Номинальный ток	10 А	10 А	10 А	10 А	10 А	10 А
Сертификаты в соответствии с	**UL/CSA**			**UL/CSA**		
Группа UL 1059	B	C	D	B	C	D
Номинальное напряжение	300 В	–	300 В	300 В	–	300 В
Номинальный ток UL	10 А	–	10 А	10 А	–	10 А
Номинальный ток CSA	10 А	–	10 А	10 А	–	10 А

Кривые допустимых токов

Розетка 734-102 с вилкой 734-302
Шаг контактов: 3,5 мм / Размер проводника: 1,5 мм² «f-st»
На основании: EN 60512-5-2 / Коэффициент преобразователя: 0,8

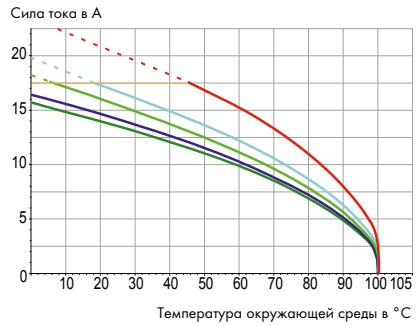

Информация о проводнике:

Технология соединения	CAGE CLAMP®	
Размер проводника: одножил.	0,08 – 1,5 мм²	
Размер проводника: тонкопров.	0,08 – 1,5 мм²	
Размер проводника: тонкопров.	0,25 – 1,5 мм²	(с изолированным наконечником)
Размер проводника: тонкопров.	0,25 – 1,5 мм²	(с неизолированным наконечником)
AWG	28 – 14	14: THHN, THWN
Длина снятия изоляции	6 – 7 мм / 0,24 – 0,28 дюйма	

* Только каждый второй зажим может крепиться при помощи соединителей 1,5 мм² с изолированными наконечниками.

Данные о материалах:

Группа материалов:	I
Изоляционный материал	Полиамид 6.6 (PA 6.6)
Класс воспламеняемости по UL 94	V0
Нижняя/верхняя границы температуры	-60 °C / +100 °C
Материал зажимной пружины	Хромникелиевая пружинная сталь (CrNi)
Материал контактов	Электролитическая медь (E_{Cu})
Контактное покрытие	с лужением

Соединители Мультиштекерной системы (MCS) также доступны по требованию заказчика с позолоченными или частично позолоченными контактными поверхностями.

В зависимости от запрашиваемой версии, к основному артикулу добавляется **«суффикс артикула . . ./010-000».**

Принадлежности для мультиштекерной системы (MCS)-MINI:

	Стр.
Маркировочные принадлежности	540 – 543
Рабочие инструменты	274
Прямая маркировка	278 – 279
Кодировочные ключи	275
Монтажный адаптер	475
Винты	546
Корпус для разгрузки натяжения	276
Пластины разгрузки натяжения	277

Мультиштекерная система (*MCS*) – *MULTI CONNECTION SYSTEM* включает в себя соединители **без** отключающей способности в соответствии с МЭК 61984. При использовании по назначению эти соединители не должны подключаться/отключаться во время работы или под напряжением. Проектирование схемы должно гарантировать, что выводы под пайку, до которых можно дотронуться, не работают в отсоединенном состоянии.

Вилки
Мультиштекерная система (MCS)-MINI

Шаг контактов 3,5 мм / 0,138 дюйма		С фиксирующими фланцами Шаг контактов 3,5 мм / 0,138 дюйма		С резьбовыми фланцами Шаг контактов 3,5 мм / 0,138 дюйма	
0,08 – 1,5 мм²	AWG 28 – 14	0,08 – 1,5 мм²	AWG 28 – 14	0,08 – 1,5 мм²	AWG 28 – 14
160 В / 2,5 кВ / 2, 10 А	300 В / 10 А	160 В / 2,5 кВ / 2, 10 А	300 В / 10 А	160 В / 2,5 кВ / 2, 10 А	300 В / 10 А







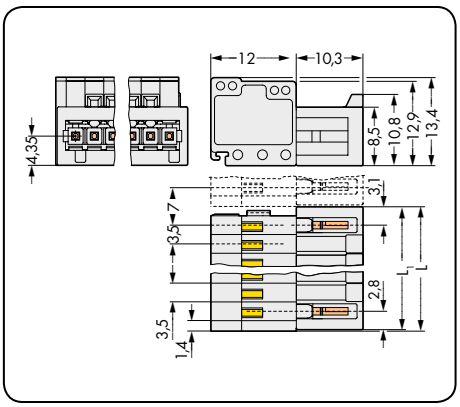

L = (кол-во полюсов – 1) x шаг контактов + 5,9 мм + 0,45 мм
L_1 = L – 0,45 мм

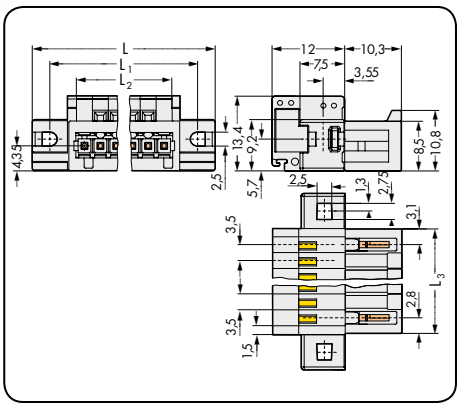

L = кол-во полюсов x шаг контактов + 14,8 мм
L_1 = кол-во полюсов x шаг контактов + 8,8 мм
L_2 = кол-во полюсов x шаг контактов
L_3 = (кол-во полюсов –1) x шаг контактов + 5,9 мм

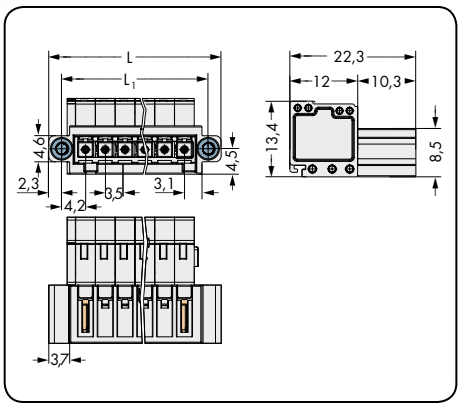

L = (кол-во полюсов x шаг контактов) + 9,5 мм
L_1 = (кол-во полюсов x шаг контактов) + 4,9 мм

Кол-во пол.	Артикул	Упак. единица
Вилка, светло-серая		
2	**734-302**	200
3	**734-303**	200
4	**734-304**	100
5	**734-305**	100
6	**734-306**	100
7	**734-307**	100
8	**734-308**	50
9	**734-309**	50
10	**734-310**	50
11	**734-311**	50
12	**734-312**	50
13	**734-313**	50
14	**734-314**	50
16	**734-316**	25
18	**734-318**	25
20	**734-320**	25
24	**734-324**	25

Кол-во пол.	Артикул	Упак. единица
Вилка с фиксирующими фланцами, светло-серая		
2	**734-302/019-000**	100
3	**734-303/019-000**	100
4	**734-304/019-000**	50
5	**734-305/019-000**	50
6	**734-306/019-000**	50
7	**734-307/019-000**	50
8	**734-308/019-000**	50
9	**734-309/019-000**	50
10	**734-310/019-000**	50
11	**734-311/019-000**	25
12	**734-312/019-000**	25
13	**734-313/019-000**	25
14	**734-314/019-000**	25
16	**734-316/019-000**	25
18	**734-318/019-000**	25
20	**734-320/019-000**	25
24	**734-324/019-000**	10

Подробнее о размерах выемки на стр. 280, в таблице 1.

Кол-во пол.	Артикул	Упак. единица
Вилка с резьбовыми фланцами, светло-серая		
2	**734-302/109-000**	100
3	**734-303/109-000**	100
4	**734-304/109-000**	100
5	**734-305/109-000**	50
6	**734-306/109-000**	50
7	**734-307/109-000**	50
8	**734-308/109-000**	50
9	**734-309/109-000**	50
10	**734-310/109-000**	50
11	**734-311/109-000**	50
12	**734-312/109-000**	50
13	**734-313/109-000**	25
14	**734-314/109-000**	25
16	**734-316/109-000**	25
18	**734-318/109-000**	25
20	**734-320/109-000**	25
24	**734-324/109-000**	10

Другая длина — по запросу

Вилки
Мультиштекерная система (MCS)-MINI

С монтажными ножками Шаг контактов: 3,5 мм / 0,138 дюйма		Шаг контактов 3,81 мм / 0,15 дюйма		С фиксирующими фланцами Шаг контактов: 3,81 мм / 0,15 дюйма	
0,08 – 1,5 мм²	AWG 28 – 14	0,08 – 1,5 мм²	AWG 28 – 14	0,08 – 1,5 мм²	AWG 28 – 14
160 В / 2,5 кВ / 2, 10 А	300 В / 10 А	160 В / 2,5 кВ / 2, 10 А	300 В / 10 А	160 В / 2,5 кВ / 2, 10 А	300 В / 10 А

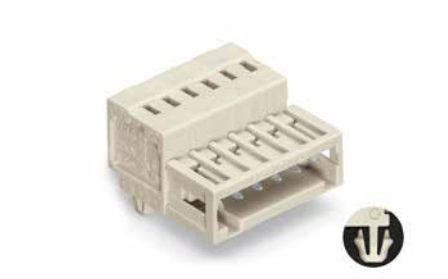





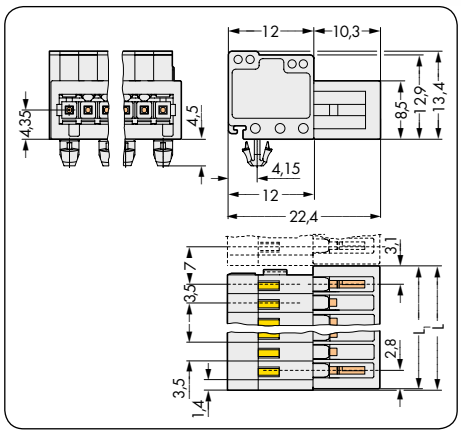

L = (кол-во полюсов – 1) x шаг контактов + 5,9 мм + 0,45 мм
L_1 = L – 0,45 мм

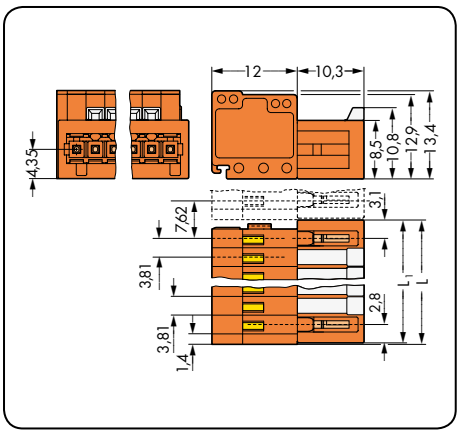

L = (кол-во полюсов – 1) x шаг контактов + 5,9 мм + 0,45 мм
L_1 = L – 0,45 мм

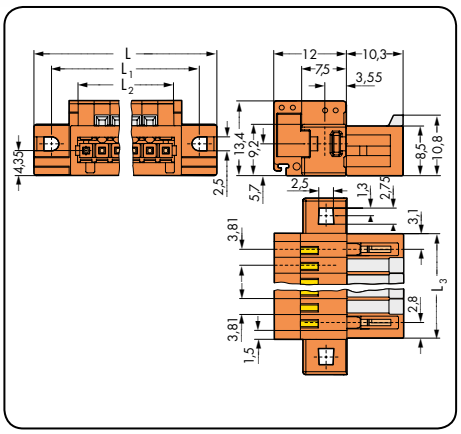

L = кол-во полюсов x шаг контактов + 14,8 мм
L_1 = кол-во полюсов x шаг контактов + 8,8 мм
L_2 = кол-во полюсов x шаг контактов
L_3 = (кол-во полюсов –1) x шаг контактов + 5,9 мм

Кол-во пол.	Артикул	Упак. единица
Вилка с монтажными ножками, для пластин толщиной 0,6 – 1,2 мм, монтажные отверстия Ø 3,5 мм, светло-серая		
2	**734-302/018-000**	200
3	**734-303/018-000**	200
4	**734-304/018-000**	100
5	**734-305/018-000**	100
6	**734-306/018-000**	100
7	**734-307/018-000**	100
8	**734-308/018-000**	50
9	**734-309/018-000**	50
10	**734-310/018-000**	50
11	**734-311/018-000**	50
12	**734-312/018-000**	50
13	**734-313/018-000**	50
14	**734-314/018-000**	50
16	**734-316/018-000**	25
18	**734-318/018-000**	25
20	**734-320/018-000**	25
24	**734-324/018-000**	25
У вилок с 3 и более полюсами на каждом втором полюсе имеется монтажная ножка (2-полюсные вилки/2 монтажные ножки)		

Кол-во пол.	Артикул	Упак. единица
Вилка, оранжевая		
2	**734-332**	200
3	**734-333**	200
4	**734-334**	100
5	**734-335**	100
6	**734-336**	100
8	**734-338**	50
9	**734-339**	50
10	**734-340**	50
12	**734-342**	25
14	**734-344**	25
16	**734-346**	25
18	**734-348**	25
19	**734-349**	25
20	**734-350**	25

Кол-во пол.	Артикул	Упак. единица
Вилка с фиксирующими фланцами, оранжевая		
2	**734-332/019-000**	100
3	**734-333/019-000**	100
4	**734-334/019-000**	50
5	**734-335/019-000**	50
6	**734-336/019-000**	50
8	**734-338/019-000**	50
9	**734-339/019-000**	50
10	**734-340/019-000**	50
12	**734-342/019-000**	25
14	**734-344/019-000**	25
16	**734-346/019-000**	25
18	**734-348/019-000**	25
19	**734-349/019-000**	25
20	**734-350/019-000**	25

Подробнее о размерах выемки на стр. 280, в таблице 1.

Принадлежности	Стр.
Монтажный адаптер для DIN-рейки 35 мм, с 3 или более полюсами (209-137)	475

По вопросам другого количества полюсов обращайтесь к производителю.

Вилки
Мультиштекерная система (MCS)-MINI

С монтажными ножками Шаг контактов: 3,81 мм / 0,15 дюйма		С монтажными ножками Схема отверстий для панельного монтажа	
0,08 – 1,5 мм² 160 В / 2,5 кВ / 2, 10 А	AWG 28 – 14 300 В / 10 А		

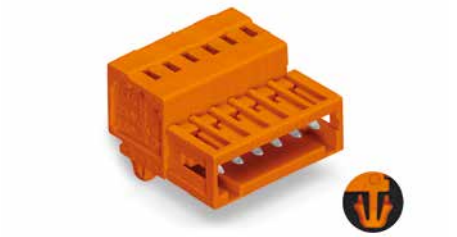

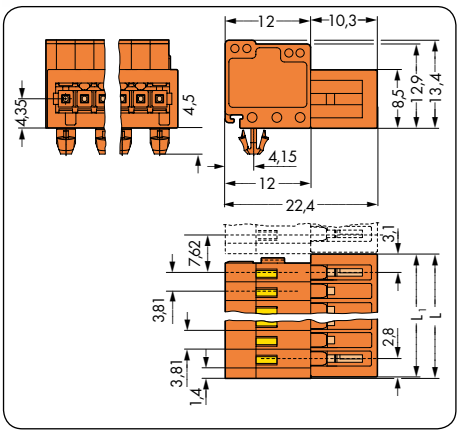

L = (кол-во полюсов – 1) x шаг контактов + 5,9 мм + 0,45 мм
L_1 = L – 0,45 мм

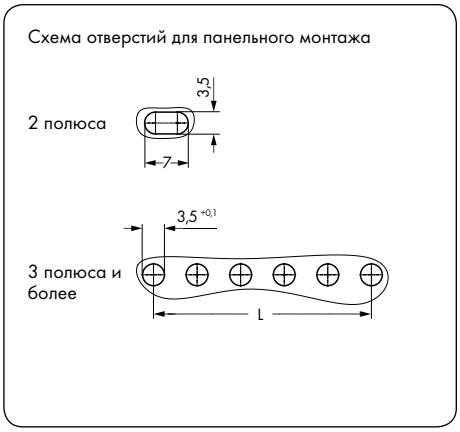

Четное количество полюсов:
L = (кол-во полюсов – 2) x шаг контактов
Нечетное количество полюсов:
L = (кол-во полюсов – 1) x шаг контактов

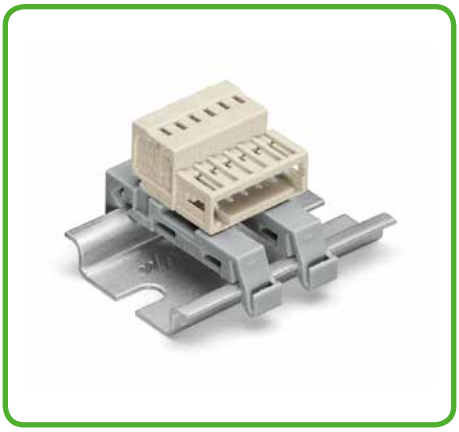

Использование двух монтажных адаптеров для DIN-рейки 35 мм (209-137)
для 3 или более полюсов. Расстояние между двумя монтажными адаптерами: макс. 7 полюсов.

Кол-во пол.	Артикул	Упак. единица
Вилка с монтажными ножками, для пластин толщиной 0,6 – 1,2 мм, монтажные отверстия Ø 3,5 мм, оранжевая		
2	**734-332/018-000**	100
3	**734-333/018-000**	100
4	**734-334/018-000**	100
5	**734-335/018-000**	50
6	**734-336/018-000**	50
8	**734-338/018-000**	50
9	**734-339/018-000**	50
10	**734-340/018-000**	50
12	**734-342/018-000**	50
14	**734-344/018-000**	25
16	**734-346/018-000**	25
18	**734-348/018-000**	25
19	**734-349/018-000**	25
20	**734-350/018-000**	25
У вилок с 3 и более полюсами на каждом втором полюсе имеется монтажная ножка (2-полюсные вилки/2 монтажные ножки)		

Принадлежности	Стр.
Монтажный адаптер для DIN-рейки 35 мм, с 3 или более полюсами (209-137)	475

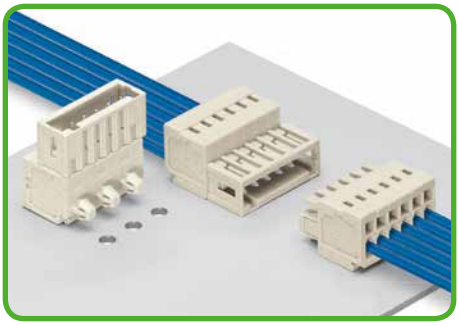

По вопросам другого количества полюсов обращайтесь к производителю.

2-проводные колодки Combi
Шаг контактов 3,5 мм
Мультиштекерная система (MCS)-MINI

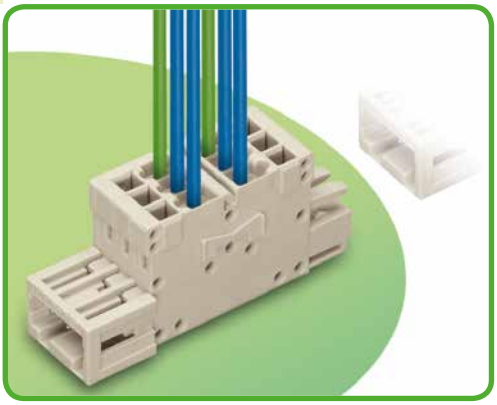

- Универсальное соединение для всех типов проводников
- 2-проводная колодка совмещает соединения через вилку и через розетку
- Для размножения потенциалов
- Пластины разгрузки натяжения для заводской и полевой сборки
- Питание со стороны вилки
- Колодки Combi можно подключать к нескольким выходам
- 100% защита от неправильного подсоединения
- С кодировочными ключами

Техническая информация:

Шаг контактов	**3,5 мм / 0,138 дюйма**				
В соответствии с	**МЭК/EN 60664-1**				
Категория перенапряжения	III	III	II		
Степень загрязнения	3	2	2		
Номинальное напряжение	160 В	160 В	320 В		
Номинальное импульсное напряжение	2,5 кВ	2,5 кВ	2,5 кВ		
Номинальный ток	10 A	10 A	10 A		
Сертификаты в соответствии с	**UL/CSA**				
Группа UL 1059	B	C	D		
Номинальное напряжение	300 В	–	300 В		
Номинальный ток UL	10 A	–	10 A		
Номинальный ток CSA	10 A	–	10 A		

Информация о проводнике:

Технология соединения	CAGE CLAMP®	
Размер проводника: одножил.	0,08 – 1,5 мм²	
Размер проводника: тонкопров.	0,08 – 1,5 мм²	
Размер проводника: тонкопров.	0,25 – 1,5 мм²	(с изолированным наконечником)
Размер проводника: тонкопров.	0,25 – 1,5 мм²	(с неизолированным наконечником)
AWG	28 – 14	14: THHN, THWN
Длина снятия изоляции	6 – 7 мм / 0,24 – 0,28 дюйма	

* Только каждый второй зажим может крепиться при помощи соединителей 1,5 мм² с изолированными наконечниками.

Данные о материалах:

Группа материалов:	I
Изоляционный материал	Полиамид 6.6 (PA 6.6)
Класс воспламеняемости по UL 94	V0
Нижняя/верхняя границы температуры	-60°C / +100°C
Материал зажимной пружины	Хромникелиевая пружинная сталь (CrNi)
Материал контактов	Медный сплав
Контактное покрытие	с лужением

Соединители Мультиштекерной системы (MCS) также доступны по требованию заказчика с позолоченными или частично позолоченными контактными поверхностями.

В зависимости от запрашиваемой версии, к основному артикулу добавляется «**суффикс артикула . . . /010-000**»

Принадлежности для мультиштекерной системы (MCS)-MINI:

	Стр.
Маркировочные принадлежности	540 – 543
Рабочие инструменты	274
Прямая маркировка	278 – 279
Кодировочные ключи	275
Монтажный адаптер	475
Тестовый штекер	538
Пластины разгрузки натяжения	277

Мультиштекерная система (*MCS*) – *MULTI CONNECTION SYSTEM* включает в себя соединители **без** отключающей способности в соответствии с МЭК 61984. При использовании по назначению эти соединители не должны подключаться/отключаться во время работы или под напряжением. Проектирование схемы должно гарантировать, что выводы под пайку, до которых можно дотронуться, не работают в отсоединенном состоянии.

2-проводные колодки Combi
Мультиштекерная система (MCS)-MINI

Шаг контактов 3,5 мм / 0,138 дюйма		С фиксирующими защелками Шаг контактов 3,5 мм / 0,138 дюйма		С монтажными ножками Шаг контактов: 3,5 мм / 0,138 дюйма	
0,08 – 1,5 мм²	AWG 28 – 14	0,08 – 1,5 мм²	AWG 28 – 14	0,08 – 1,5 мм²	AWG 28 – 14
160 В / 2,5 кВ / 2, 10 А	300 В / 10 А	160 В / 2,5 кВ / 2, 10 А	300 В / 10 А	160 В / 2,5 кВ / 2, 10 А	300 В / 10 А





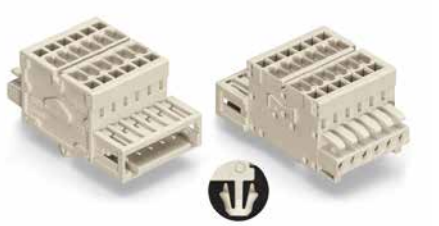

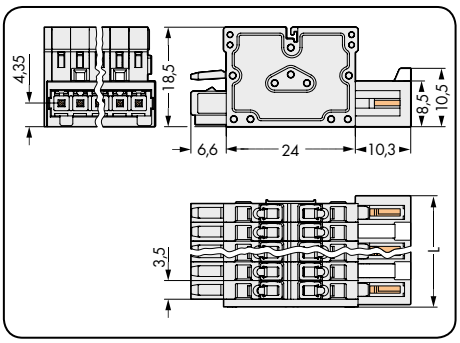

L = (кол-во полюсов – 1) x шаг контактов + 5,9 мм + 0,45 мм

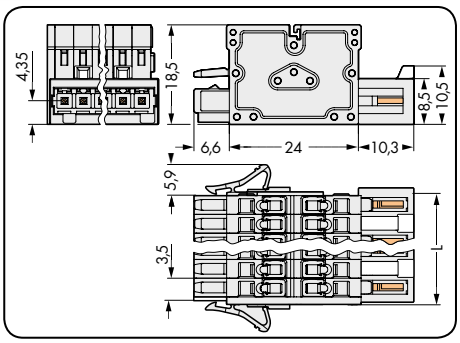

См. рисунок слева для других размеров.

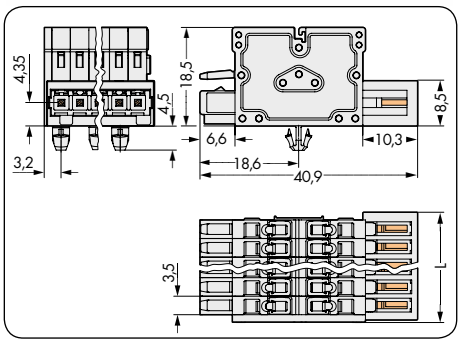

L = (кол-во полюсов – 1) x шаг контактов + 5,9 мм + 0,45 мм

Кол-во пол.	Артикул	Упак. единица
Колодка Combi, светло-серая		
2	**734-362**	100
3	**734-363**	50
4	**734-364**	50
5	**734-365**	50
6	**734-366**	50
7	**734-367**	50
8	**734-368**	50
9	**734-369**	25
10	**734-370**	25
11	**734-371**	25
12	**734-372**	25

Кол-во пол.	Артикул	Упак. единица
Колодка Combi с фиксирующими защелками, светло-серая		
2	**734-362/037-000**	100
3	**734-363/037-000**	50
4	**734-364/037-000**	50
5	**734-365/037-000**	50
6	**734-366/037-000**	50
7	**734-367/037-000**	50
8	**734-368/037-000**	25
9	**734-369/037-000**	25
10	**734-370/037-000**	25
11	**734-371/037-000**	25
12	**734-372/037-000**	25

Кол-во пол.	Артикул	Упак. единица
Колодка Combi с монтажными ножками, для пластин толщиной 0,6 – 1,2 мм, монтажные отверстия Ø 3,5 мм, светло-серая		
2	**734-362/008-000**	100
3	**734-363/008-000**	50
4	**734-364/008-000**	50
5	**734-365/008-000**	50
6	**734-366/008-000**	50
7	**734-367/008-000**	25
8	**734-368/008-000**	25
9	**734-369/008-000**	25
10	**734-370/008-000**	25
11	**734-371/008-000**	25
12	**734-372/008-000**	25

У вилок с 3 и более полюсами на каждом втором полюсе имеется монтажная ножка (2-полюсные вилки/2 монтажные ножки)

Принадлежности	Стр.
Монтажный адаптер для DIN-рейки 35 мм, длина 3 полюса (209-137)	475

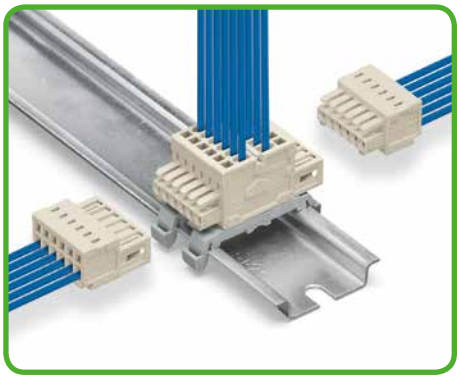

Использование двух монтажных адаптеров на DIN-рейке 35 мм (209-137) для 3 или более полюсов. Расстояние между двумя монтажными адаптерами: максимум 7 полюсов.

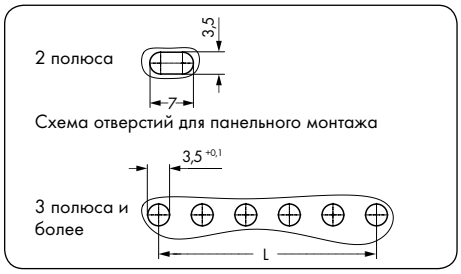

Четное количество полюсов:
L = (кол-во полюсов – 2) x шаг контактов
Нечетное количество полюсов:
L = (кол-во полюсов – 1) x шаг контактов

Другая длина — по запросу

Розетки с выводами под пайку
Шаг контактов 3,5 мм, 3,81 мм
Мультиштекерная система (MCS)-MINI

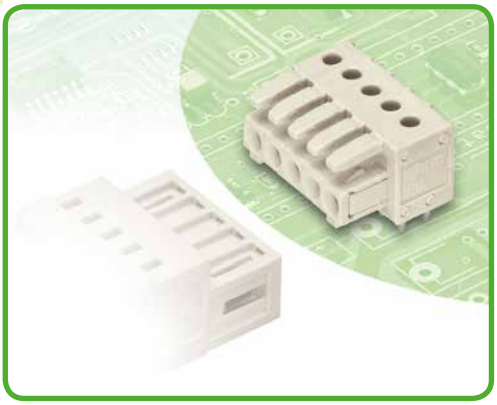

- Розетки могут монтироваться горизонтально или вертикально при помощи прямых или угловых выводов под пайку
- Встроенные тестовые порты для тестовых штекеров Ø 2 мм
- Для соединений «провод-провод» и «плата-провод»
- Выходы под печатные платы с защитой от касания
- Легко идентифицируемые входы и выходы монтажной платы
- 100% защита от неправильного подсоединения
- С кодировочными штифтами

Техническая информация:

Шаг контактов	**3,5 мм / 0,138 дюйма**			**3,81 мм / 0,15 дюйма**		
В соответствии с	**МЭК/EN 60664-1**			**МЭК/EN 60664-1**		
Категория перенапряжения	III	III	II	III	III	II
Степень загрязнения	3	2	2	3	2	2
Номинальное напряжение	160 В	160 В	320 В	160 В	160 В	320 В
Номинальное импульсное напряжение	2,5 кВ	2,5 кВ	2,5 кВ	2,5 кВ	2,5 кВ	2,5 кВ
Номинальный ток	10 А	10 А	10 А	10 А	10 А	10 А
Сертификаты в соответствии с	**UL**	**CSA**	**UL/CSA**	**UL**	**CSA**	**UL/CSA**
Группа UL 1059	B	C	D	B	C	D
Номинальное напряжение	300 В	–	300 В	300 В	–	300 В
Номинальный ток UL	10 А	–	10 А	10 А	–	10 А
Номинальный ток CSA	–	–	–	–	–	–

Кривые допустимых токов

Розетка 734-532 с вилкой 734-302
Шаг контактов: 3,5 мм / Размер проводника: 1,5 мм² «f-st»
На основании: EN 60512-5-2 / Коэффициент преобразователя: 0,8

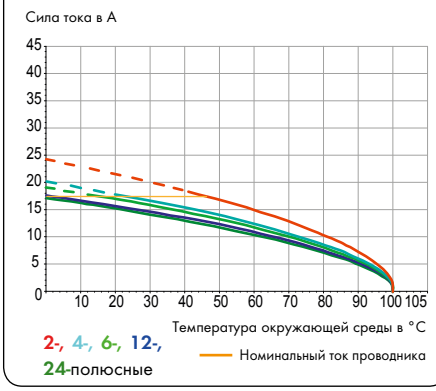

Информация о проводнике и выводах под пайку:

Вывод под пайку: длина/ширина	3,8 мм / 0,9 x 0,9 мм
Вывод под пайку: диаметр сверления	$1{,}4^{+0{,}1}$ мм

Данные о материалах:

Группа материалов:	I
Изоляционный материал	Полиамид 6.6 (PA 6.6)
Класс воспламеняемости по UL 94	V0
Нижняя/верхняя границы температуры	-60°C / +100°C
Материал контактов	Медный сплав
Контактное покрытие	с лужением

Соединители Мультиштекерной системы (MCS) также доступны по требованию заказчика с позолоченными или частично позолоченными контактными поверхностями.

В зависимости от запрашиваемой версии, к основному артикулу добавляется **«суффикс артикула . . . /010-000».**

Принадлежности для мультиштекерной системы (MCS)-MINI:

	Стр.
Маркировочные принадлежности	540 – 543
Тестовый штекер, Ø 2 мм	538

Мультиштекерная система (*MCS*) – *MULTI CONNECTION SYSTEM* включает в себя соединители **без** отключающей способности в соответствии с МЭК 61984. При использовании по назначению эти соединители не должны подключаться/отключаться во время работы или под напряжением. Проектирование схемы должно гарантировать, что выводы под пайку, до которых можно дотронуться, не работают в отсоединенном состоянии.

Розетки с выводами под пайку
Мультиштекерная система (MCS)-MINI

С прямыми выводами под пайку Шаг контактов: 3,5 мм / 0,138 дюйма		С угловыми выводами под пайку Шаг контактов: 3,5 мм / 0,138 дюйма		С прямыми выводами под пайку и фиксирующими защелками Шаг контактов: 3,5 мм / 0,138 дюйма	
160 В / 2,5 кВ / 2, 10 А	300 В / 10 А	160 В / 2,5 кВ / 2, 10 А	300 В / 10 А	160 В / 2,5 кВ / 2, 10 А	300 В / 10 А







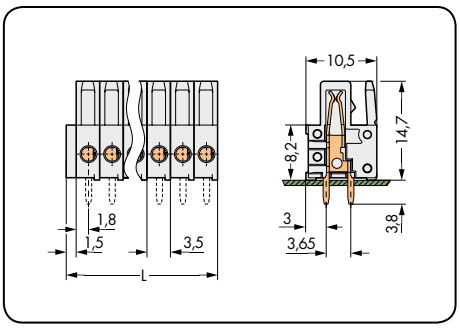

L = (кол-во полюсов x шаг контакта) - 1,5 мм

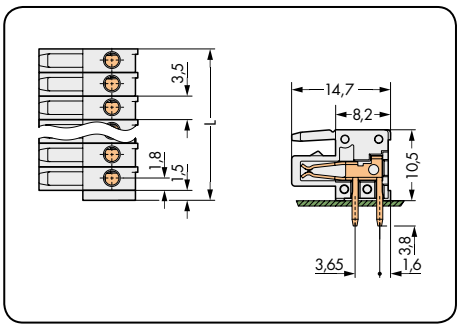

L = (кол-во полюсов x шаг контакта) - 1,5 мм

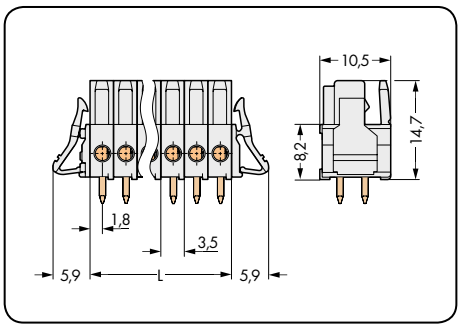

L = кол-во полюсов x шаг контакта

Кол-во пол.	Артикул	Упак. единица
Розетка с прямыми выводами под пайку, светло-серая		
2	**734-462**	200
3	**734-463**	200
4	**734-464**	100
5	**734-465**	100
6	**734-466**	100
7	**734-467**	100
8	**734-468**	50
9	**734-469**	50
10	**734-470**	50
11	**734-471**	50
12	**734-472**	50
13	**734-473**	50
14	**734-474**	50
16	**734-476**	25
18	**734-478**	25
20	**734-480**	25
24	**734-484**	25

Кол-во пол.	Артикул	Упак. единица
Розетка с угловыми выводами под пайку, светло-серая		
2	**734-532**	200
3	**734-533**	200
4	**734-534**	100
5	**734-535**	100
6	**734-536**	100
7	**734-537**	100
8	**734-538**	50
9	**734-539**	50
10	**734-540**	50
11	**734-541**	50
12	**734-542**	50
13	**734-543**	50
14	**734-544**	50
16	**734-546**	25
18	**734-548**	25
20	**734-550**	25
24	**734-554**	25

Кол-во пол.	Артикул	Упак. единица
Розетка с прямыми выводами под пайку и фиксирующими защелками, светло-серая		
2	**734-462/037-000**	100
3	**734-463/037-000**	100
4	**734-464/037-000**	100
5	**734-465/037-000**	50
6	**734-466/037-000**	50
7	**734-467/037-000**	50
8	**734-468/037-000**	50
9	**734-469/037-000**	50
10	**734-470/037-000**	50
11	**734-471/037-000**	50
12	**734-472/037-000**	50
13	**734-473/037-000**	25
14	**734-474/037-000**	25
16	**734-476/037-000**	25
18	**734-478/037-000**	25
20	**734-480/037-000**	25
24	**734-484/037-000**	10

Другая длина — по запросу

Розетки с выводами под пайку
Мультиштекерная система (MCS)-MINI

С угловыми выводами под пайку и фиксирующими защелками Шаг контактов: 3,5 мм / 0,138 дюйма		С прямыми выводами под пайку Шаг контактов: 3,81 мм / 0,15 дюйма		С угловыми выводами под пайку Шаг контактов: 3,81 мм / 0,15 дюйма	
160 В / 2,5 кВ / 2, 10 А	300 В / 10 А	160 В / 2,5 кВ / 2, 10 А	300 В / 10 А	160 В / 2,5 кВ / 2, 10 А	300 В / 10 А







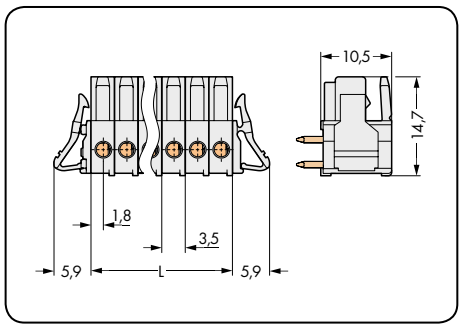

L = кол-во полюсов x шаг контакта

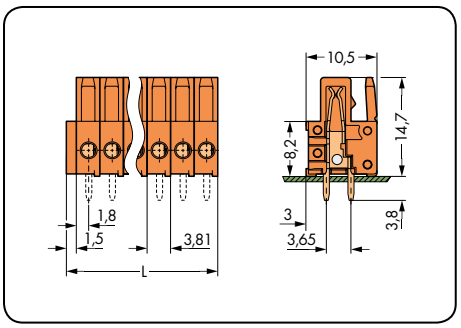

L = (кол-во полюсов x шаг контакта) - 1,5 мм

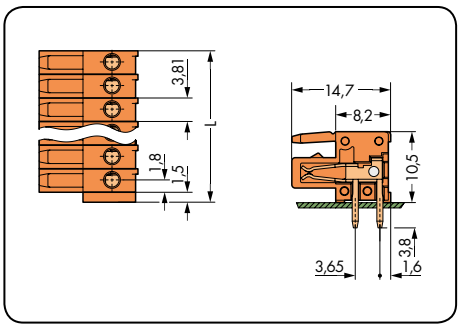

L = (кол-во полюсов x шаг контакта) - 1,5 мм

Кол-во пол.	Артикул	Упак. единица
Розетка с угловыми выводами под пайку и фиксирующими защелками, светло-серая		
2	**734-532/037-000**	100
3	**734-533/037-000**	100
4	**734-534/037-000**	100
5	**734-535/037-000**	50
6	**734-536/037-000**	50
7	**734-537/037-000**	50
8	**734-538/037-000**	50
9	**734-539/037-000**	50
10	**734-540/037-000**	50
11	**734-541/037-000**	50
12	**734-542/037-000**	50
13	**734-543/037-000**	25
14	**734-544/037-000**	25
16	**734-546/037-000**	25
18	**734-548/037-000**	25
20	**734-550/037-000**	25
24	**734-554/037-000**	10

Кол-во пол.	Артикул	Упак. единица
Розетка с прямыми выводами под пайку оранжевая		
2	**734-502**	200
3	**734-503**	200
4	**734-504**	100
5	**734-505**	100
6	**734-506**	100
8	**734-508**	50
9	**734-509**	50
10	**734-510**	50
12	**734-512**	25
14	**734-514**	25
16	**734-516**	25
20	**734-520**	25

Кол-во пол.	Артикул	Упак. единица
Розетка с угловыми выводами под пайку, оранжевая		
2	**734-562**	200
3	**734-563**	200
4	**734-564**	100
5	**734-565**	100
6	**734-566**	100
8	**734-568**	50
9	**734-569**	50
10	**734-570**	50
12	**734-572**	25
14	**734-574**	25
16	**734-576**	25
20	**734-580**	25

Другая длина — по запросу

Розетки с выводами под пайку
Мультиштекерная система (MCS)-MINI

С прямыми выводами под пайку и фиксирующими защелками Шаг контактов: 3,81 мм / 0,15 дюйма		С угловыми выводами под пайку и фиксирующими защелками Шаг контактов: 3,81 мм / 0,15 дюйма		
160 В / 2,5 кВ / 2, 10 А	300 В / 10 А	160 В / 2,5 кВ / 2, 10 А	300 В / 10 А	





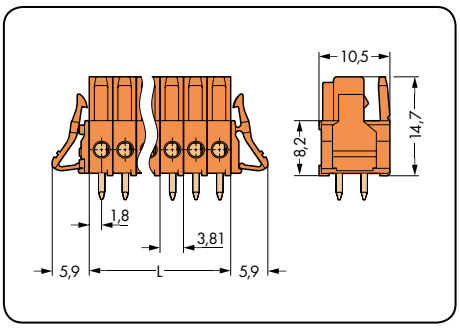

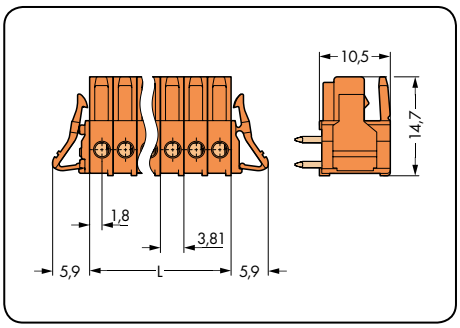

L = кол-во полюсов x шаг контакта

Кол-во пол.	Артикул	Упак. единица	Кол-во пол.	Артикул	Упак. единица
Розетка с прямыми выводами под пайку и фиксирующими защелками, оранжевая			**Розетка с угловыми выводами под пайку и фиксирующими защелками,** оранжевая		
2	**734-502/037-000**	100	2	**734-562/037-000**	100
3	**734-503/037-000**	100	3	**734-563/037-000**	100
4	**734-504/037-000**	100	4	**734-564/037-000**	100
5	**734-505/037-000**	50	5	**734-565/037-000**	50
6	**734-506/037-000**	50	6	**734-566/037-000**	50
8	**734-508/037-000**	50	8	**734-568/037-000**	50
9	**734-509/037-000**	50	9	**734-569/037-000**	50
10	**734-510/037-000**	50	10	**734-570/037-000**	50
12	**734-512/037-000**	25	12	**734-572/037-000**	25
14	**734-514/037-000**	25	14	**734-574/037-000**	25
16	**734-516/037-000**	25	16	**734-576/037-000**	25
20	**734-520/037-000**	25	20	**734-580/037-000**	25

Другая длина — по запросу

Принадлежности
Специальные инструменты
Мультиштекерная система (MCS)-MINI

Рабочий инструмент	Рабочие рычаги	Рабочие инструменты
с частично изолированной ручкой Тип 1	для вилок и розеток с зажимами CAGE CLAMP®	для вилок и розеток с зажимами CAGE CLAMP®







Цвет	Артикул	Упак. единица
Рабочий инструмент с частично изолированной ручкой, тип 1, ножевой контакт (2,5 x 0,4) мм		
	210-719	1

Цвет	Артикул	Упак. единица
Рабочий рычаг, шаг контактов 3,5/3,81 мм		
белые	**734-230**	100 (4 x 25)
черные	**734-191**	100 (4 x 25)

Цвет	Артикул	Упак. единица
Рабочий инструмент, шаг контактов 3,5/3,81 мм		
белые	**734-190**	100 (4 x 25)
черные	**734-231**	100 (4 x 25)

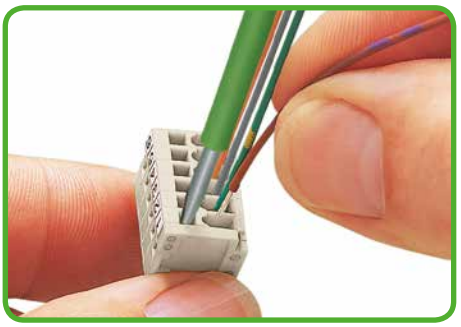

Монтаж проводника параллельно вставке инструмента

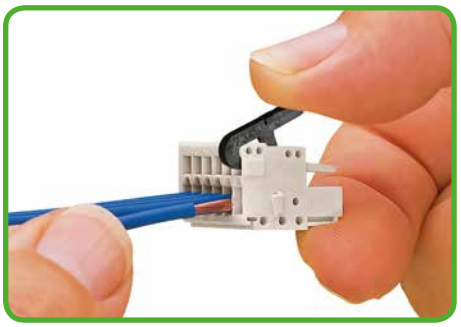

Монтаж проводника при помощи рабочего рычага



Монтаж проводников параллельно действию зажима CAGE CLAMP®

Цвет	Артикул	Упак. единица
Рабочий инструмент для мультиштекерной системы (MCS)-MINI		
красные	**210-250**	1
желтые	**210-251**	1

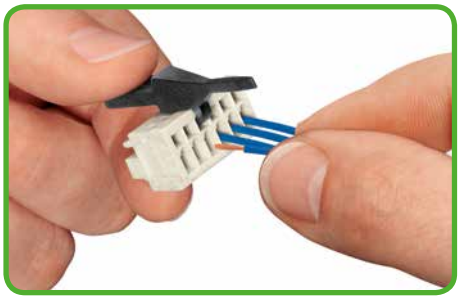

Монтаж проводников перпендикулярно действию зажима CAGE CLAMP®

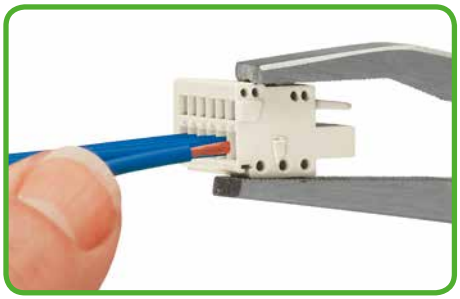

Примечание: Монтаж вилок и розеток мультиштекерной системы (MCS)-MINI с CAGE CLAMP® может быть осуществлен при помощи рабочих инструментов 210-250 и 210-251.

Принадлежности
Стопор для изоляции и приспособления для кодирования
Мультиштекерная система (MCS)-MINI

Стопор для изоляции	Кодировочные ключи	Кодировочные ключи
для вилок и розеток с зажимами CAGE CLAMP®	для двухуровневых вилок для крепления на нижний уровень	для вилок







Размер провод-ника:	Артикул	Упак. единица	Цвет	Артикул	Упак. единица	Цвет	Артикул	Упак. единица
Стопор для изоляции 8 шт в сборке, **шаг контактов 3,5 мм**			**Кодировочный ключ** для двухуровневых вилок, для подключения на нижний уровень, **шаг контактов 3,5/3,81 мм**			**Кодировочный ключ для** вилок, **шаг контактов 3,5/3,81**		
0,08 - 0,2 мм² «sol.» (0,14 мм² «f-st»)			светло-серые	**734-400**	100	белые	**734-130**	100
белые	**734-671**	200 (8 x 25)						
						черные	**734-159**	100
						(подходит для пайки оплавлением припоя)		

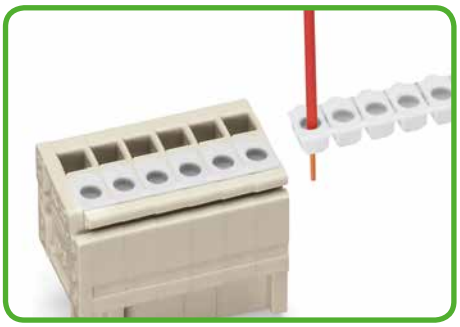

Тонкие и очень тонкие многожильные проводники очень гибкие и легко деформируются, когда прижимаются стопором для проводника в печатных платах. Как результат, изоляция проводника может быть зажата, что вызывает прерывание контакта или его полное отсутствие.
Стопоры изоляции для вилок и розеток серии 734, оснащенные технологией CAGE CLAMP®, гарантированно обеспечивают надежное крепление.

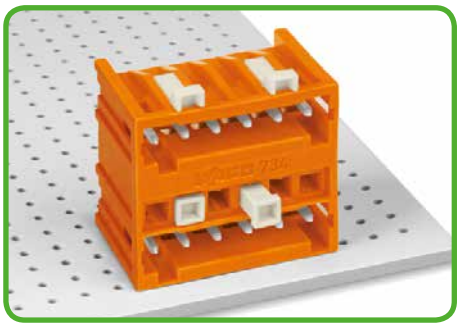

Кодирование двухуровневой вилки – нижний уровень.

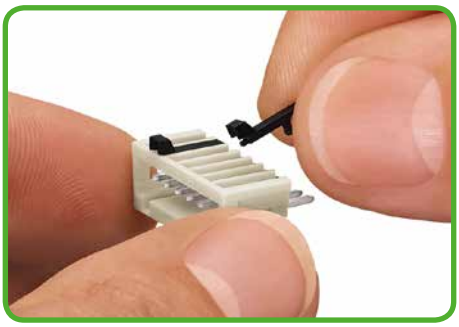

Кодирование вилки при помощи защелкивающихся кодировочных ключей.

Принадлежности
Копуса разгрузки натяжения
Мультиштекерная система (MCS)-MINI

Корпуса разгрузки натяжения защелкивающегося типа Шаг контактов 3,5 мм / 0,138 дюйма для вилок и розеток с соединением CAGE CLAMP®	Корпуса разгрузки натяжения защелкивающегося типа Шаг контактов 3,81 мм / 0,15 дюйма для вилок и розеток с соединением CAGE CLAMP®	





Кол-во пол.	Артикул	Упак. единица
Корпус с разгрузкой натяжения защелкивающего типа, подходит для шага контактов 3,5 мм, светлосерый, состоит из опоры и корпуса разгрузки натяжения		
2	**734-602**	50
3	**734-603**	25
4	**734-604**	25
5	**734-605**	25
6	**734-606**	25
7	**734-607**	25
8	**734-608**	25
9	**734-609**	25
10	**734-610**	25
11	**734-611**	25
12	**734-612**	25

Кол-во пол.	Артикул	Упак. единица
Корпус с разгрузкой натяжения защелкивающего типа, подходит для шага контактов 3,81 мм, оранжевый состоит из опоры и корпуса разгрузки натяжения		
2	**734-632**	50
3	**734-633**	25
4	**734-634**	25
5	**734-635**	25
6	**734-636**	25
8	**734-638**	25
9	**734-639**	25
10	**734-640**	25
12	**734-642**	25

от 2 до 5 полюсов, подходит только для кабельной стяжки, 1 выход кабеля (на задней стороне), макс. ширина кабельной стяжки 3,6 мм
от 6 до 9 полюсов, подходит для зажима кабелей, 1 выход кабеля (на задней стороне),
от 10 до 12 полюсов, подходит для зажима кабелей, 1 выход кабеля (на задней стороне) и 2 выхода кабеля (сбоку), съемный встроенный блокирующий колпачок

Продукт Принадлежности	Артикул	Упак. единица
Кабельный зажим, для разгрузки натяжения, 2 – 12 полюсные		
	**209-177**	25
Фиксирующие винты, для кабельного зажима, 2 – 12 полюсов		
	**209-172**	50

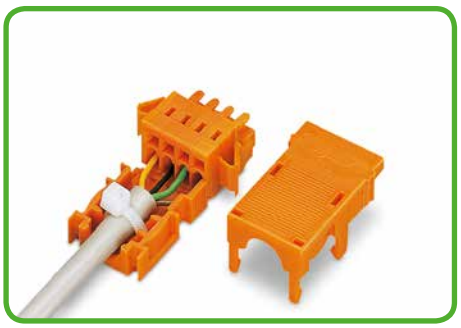

4-полюсная розетка с блокирующими защелками и корпусом разгрузки натяжения (корпуса разгрузки натяжения с 2 - 5 полюсами подходят только для кабельной стяжки)

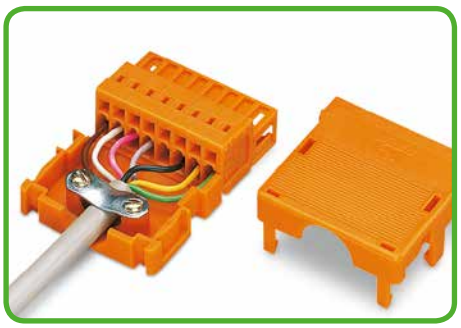

8-полюсная вилка с копусом разгрузки натяжения (корпуса разгрузки натяжения с 6 - 12 полюсами подходят для зажима кабелей)

Размеры корпуса разгрузки натяжения

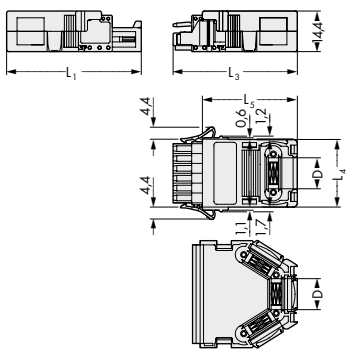

Кол-во полюсов	L_4 Шаг контактов 3.5	L_4 Шаг контактов 3.81	L_3	L_1	L_5	D
2	10,0	10,6	43,1	46,8	32,7	5,0
3	13,5	14,4	43,1	46,8	32,7	8,5
4	17,0	18,2	43,1	46,8	32,7	8,5
5	20,5	22,0	43,1	46,8	32,7	8,5
6	24,0	25,9	44,1	47,8	33,7	11,5
7	27,5	–	44,1	47,8	33,7	11,5
8	31,0	33,5	44,1	47,8	33,7	11,5
9	34,5	37,3	44,1	47,8	33,7	11,5
10	38,0	41,1	53,1	56,8	42,7	11,5
11	41,5	–	53,1	56,8	42,7	11,5
12	45,0	48,7	53,1	56,8	42,7	11,5

Принадлежности
Пластины разгрузки натяжения
Мультиштекерная система (MCS)-MINI

Пластины разгрузки натяжения для полевой сборки для вилок и розеток с зажимами CAGE CLAMP® и CAGE CLAMP®S	**Пластины разгрузки натяжения, смонтированные на заводе** для вилок и розеток с зажимами CAGE CLAMP® и CAGE CLAMP®S	





Ширина	Кол-во пол.	Артикул	Упак. единица
Пластина разгрузки натяжения, шаг контактов 3,5 мм, светло-серая			
6 мм	2- 3	**734-127**	100 (4 x 25)
12,5 мм	4- 8	**734-128**	100 (4 x 25)
25 мм	9-12	**734-129**	100 (4 x 25)
35 мм	13-16	**734-126**	100 (4 x 25)
55 мм	17 - макс.	**734-426**	50 (2 x 25)
Шири-на	**Кол-во пол.**	**Артикул**	**Упак. единица**
Пластина разгрузки натяжения, шаг контактов 3,81 мм, оранжевая			
6 мм	2- 3	**734-227**	100 (4 x 25)
12,5 мм	4- 8	**734-228**	100 (4 x 25)
25 мм	9-12	**734-229**	100 (4 x 25)
35 мм	13-16	**734-226**	100 (4 x 25)
55 мм	17 - макс.	**734-428**	50 (2 x 25)

Ширина	Кол-во пол.	Артикул Суффикс
Пластина разгрузки натяжения, предварительно смонтированная, шаг контактов 3,5 / 3,81 мм		
6 мм	2- 3	**. . . /032-000**
12,5 мм	4- 8	**. . . /033-000**
25 мм	9-12	**. . . /034-000**
35 мм	13-16	**. . . /035-000**
55 мм	17 - макс.	**. . . /036-000**

Пример заказа:
Розетка, шаг контактов 3,81 мм, 8-полюсная, оранжевая с пластиной разгрузки натяжения: **734-208/033-000**

Суффикс артикула, означающий ширину пластины разгрузки натяжения, добавляется к основному артикулу и
означает тип вилки или розетки.

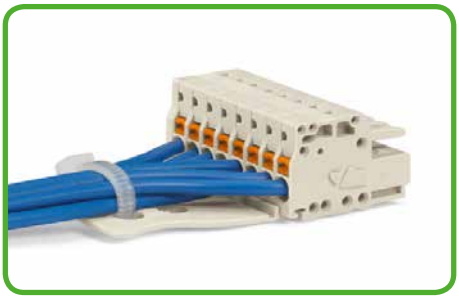

Пример заказа:
Розетка, шаг контактов 3,5 мм, 8-полюсная, светло-серая, с пластиной разгрузки натяжения: **2734-108/033-000**

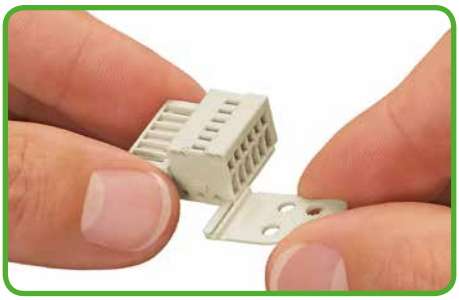

Пластина разгрузки натяжения 734-128, для полевой сборки.

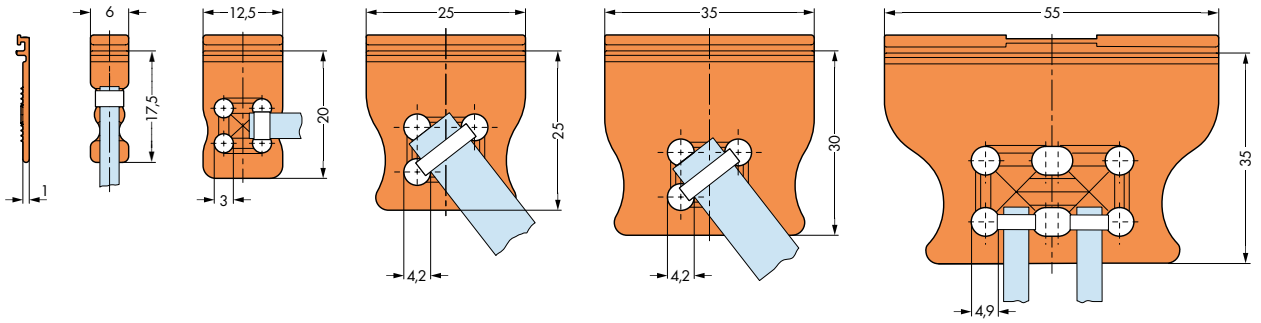

Подсоединение устройств разгрузки натяжения к кабельным жгутам обеспечивает безопасность одножильных проводников или многожильных кабелей разными способами. Ширина кабельной стяжки должна соответствовать размерам отверстий пластин разгрузки натяжения, показанным выше.

WAGO не предлагает рекомендуемые кабельные стяжки и инструменты для скрепления кабеля, за ними следует обращаться к производителям, например, к Hellermann.

Принадлежности
Защитная вставка и прямая маркировка
Мультиштекерная система (MCS)-MINI

Защитная вставка для вилок **IP20**	**Прямая маркировка** вилок и розеток для монтажа проводников	**Прямая маркировка** **1 - номер полюса** вилок для монтажа проводников



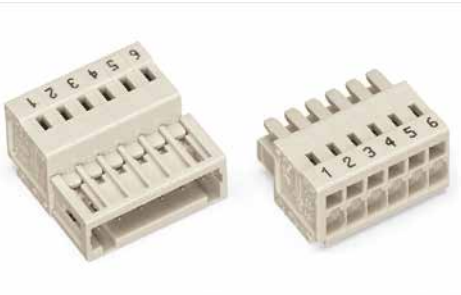

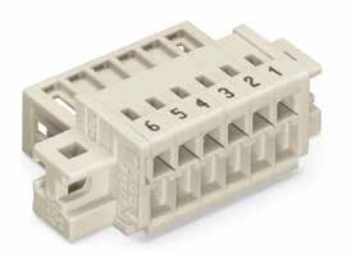

Кол-во пол.	Артикул	Упак. единица
Защитная вставка для вилок, черная **Шаг контактов: 3,5/3,81 мм**		
4-канальные	**734-420**	100 (4 x 25)

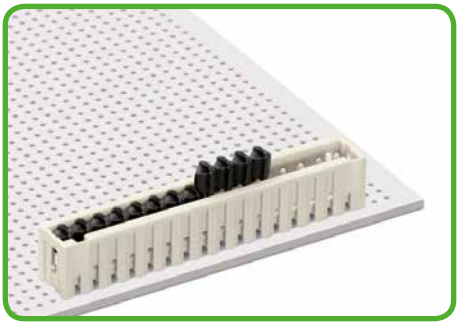

Защитные вставки обеспечивают защиту от касания (IP20).

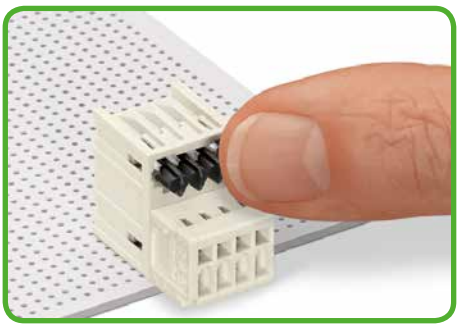

Вставьте защитную вставку в вилку, чтобы обеспечить безопасный монтаж.



Разрежьте защитную вставку на необходимое количество полюсов.
Не используйте однополюсные вставки!

Маркировка мультиштекерной системы (MCS)-MINI

Вилки и розетки для монтажа проводов могут быть отмечены "1 – номер полюса" при помощи заводской прямой печати.

Доступны две стандартные позиции маркировки:
1. Маркировка перпендикулярно вводу проводника
2. Маркировка пареллельно вводу проводника

Другие индивидуальные варианты маркировки по требованию заказчика.

Прямая маркировка не подходит для вилок с выводами под пайку. WAGO рекомендует маркировку полюсов на печатных платах для таких вилок.

Розетки с выводами под пайку подвергаются воздействию припоя во время пайки волной. Специальные процедуры прямой маркировки доступны по требованию заказчика для таких компонентов.

Тип маркировки всегда определяется вторым блоком из 4 цифр суффикса артикула для компонентов со стандартными цветами и материалами.
Пример: 734-106/. . . . - xxxx
xxxx = Суффикс артикула для маркировки

Маркировка перпендикулярно вводу проводника
Артикул Суффикс: /. . . - 044

Пример заказа:

Вилка,
шаг контактов 3,5 мм, 6-полюсная, светло-серая
734-306/000-044

Вилка с фиксирующими фланцами,
шаг контактов 3,5 мм, 6-полюсная, светло-серая
734-306/019-044

Вилка с фиксирующими фланцами и пластиной разгрузки натяжения,
шаг контактов 3,5 мм, 6-полюсная, светло-серая
734-306/019-044/033-000

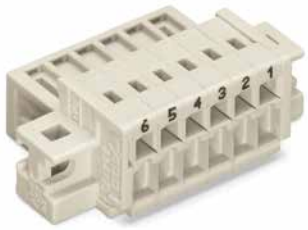

Маркировка параллельно вводу проводника
Артикул Суффикс: /. . . - 9034

Пример заказа:

Вилка,
шаг контактов 3,5 мм, 6-полюсная, светло-серая
734-306/000-9034

Вилка с фиксирующими фланцами,
шаг контактов 3,5 мм, 6-полюсная, светло-серая
734-306/019-9034

Вилка с фиксирующими фланцами и пластиной разгрузки натяжения,
шаг контактов 3,5 мм, 6-полюсная, светло-серая
734-306/019-9034/033-000

Принадлежности
Прямая маркировка
Мультиштекерная система (MCS)-MINI

Прямая маркировка **1 – номер полюса** розеток для монтажа проводников	**Прямая маркировка** **1 – номер полюса** розеток с нажимными кнопками для монтажа проводников	**Прямая маркировка** **1 – номер полюса** 2-проводных колодок для монтажа проводников
		
Маркировка перпендикулярно вводу проводника **Артикул Суффикс: /. . . - 047**	**Маркировка перпендикулярно вводу проводника** **Артикул Суффикс: /. . . - 047**	**Маркировка перпендикулярно вводу проводника** **Артикул Суффикс: /. . . - 047**
Пример заказа:	**Пример заказа:**	**Пример заказа:**
Розетка, шаг контактов 3,5 мм, 6-полюсная, светло-серая **734-106/000-047**	**Розетка с нажимными кнопками,** шаг контактов 3,5 мм, 6-полюсная, светло-серая **2734-106/000-047**	**2-проводная колодка** шаг контактов 3,5 мм, 6-полюсная, светло-серая **734-366/000-047**
Розетка с фиксирующими защелками, шаг контактов 3,5 мм, 6-полюсная, светло-серая **734-106/037-047**	**Розетка с нажимными кнопками и фиксирующими защелками,** шаг контактов 3,5 мм, 6-полюсная, светло-серая **2734-106/037-047**	**2-проводные колодки с фиксирующими защелками,** шаг контактов 3,5 мм, 6-полюсные, светло-серые **734-366/037-047**
Розетка с пластиной разгрузки натяжения, шаг контактов 3,5 мм, 6-полюсная, светло-серая **734-106/033-047**	**Розетка с нажимными кнопками и пластиной разгрузки натяжения,** шаг контактов 3,5 мм, 6-полюсная, светло-серая **2734-106/033-047**	**2-проводная колодка с фиксирующими защелками и пластиной разгрузки натяжения,** шаг контактов 3,5 мм, 6-полюсная, светло-серая **734-366/037-047/033-000**
Розетка с фиксирующими защелками и пластиной разгрузки натяжения, шаг контактов 3,5 мм, 6-полюсная, светло-серая **734-106/037-047/033-000**	**Розетка с нажимными кнопками, фиксирующими защелками и пластиной разгрузки натяжения,** шаг контактов 3,5 мм, 6-полюсная, светло-серая **2734-106/037-047/033-000**	

		
Маркировка параллельно вводу проводника **Артикул Суффикс: /. . . - 9037**	**Маркировка параллельно вводу проводника** **Артикул Суффикс: /. . . - 9037**	**Маркировка параллельно вводу проводника** **Артикул Суффикс: /. . . - 9037**
Пример заказа:	**Пример заказа:**	**Пример заказа:**
Розетка, шаг контактов 3,5 мм, 6-полюсная, светло-серая **734-106/000-9037**	**Розетка с нажимными кнопками,** шаг контактов 3,5 мм, 6-полюсная, светло-серая **2734-106/000-9037**	**2-проводная колодка,** шаг контактов 3,5 мм, 6-полюсная, светло-серая **734-366/000-9037**
Розетка с фиксирующим защелками, шаг контактов 3,5 мм, 6-полюсная, светло-серая **734-106/037-9037**	**Розетка с нажимными кнопками и фиксирующим защелками,** шаг контактов 3,5 мм, 6-полюсная, светло-серая **2734-106/037-9037**	**2-проводная колодка с фиксирующим защелками,** шаг контактов 3,5 мм, 6-полюсная, светло-серая **734-366/037-9037**
Розетка с пластиной разгрузки натяжения, шаг контактов 3,5 мм, 6-полюсная, светло-серая **734-106/033-9037**	**Розетка с нажимными кнопками и пластиной разгрузки натяжения,** шаг контактов 3,5 мм, 6-полюсная, светло-серая **2734-106/033-9037**	**2-проводная колодка с фиксирующими защелками и пластиной разгрузки натяжения,** шаг контактов 3,5 мм, 6-полюсная, светло-серая **734-366/037-9037/033-000**
Розетка с фиксирующими защелками и пластиной разгрузки натяжения, шаг контактов 3,5 мм, 6-полюсная, светло-серая **734-106/037-9037/033-000**	**Розетка с нажимными кнопками, фиксирующими защелками и пластиной разгрузки натяжения,** шаг контактов 3,5 мм, 6-полюсная, светло-серая **2734-106/037-9037/033-000**	

Размеры выемки
Мультиштекерная система (MCS)-MINI

Выемка для вилок серии 734 с фиксирующими фланцами	**Выемка** для розеток серии 2734 с фиксирующими фланцами	**Винты**







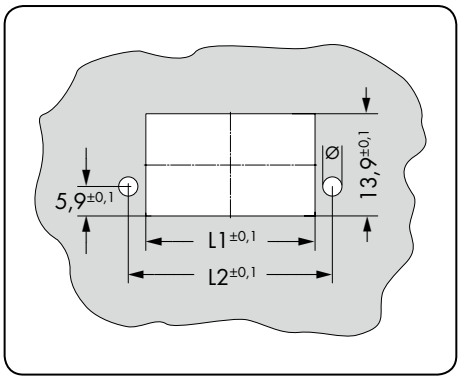

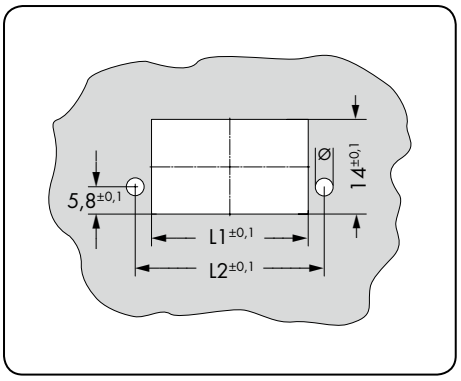

Диаметр сверления: зависит от типа используемого винта (см. винты справа).

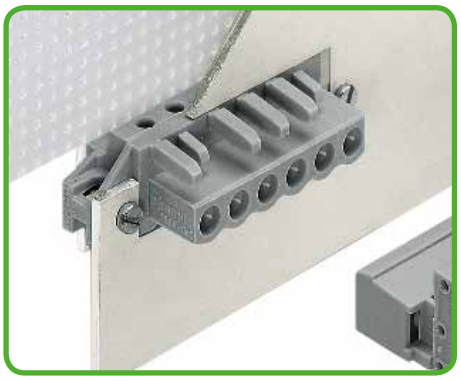

Винты с гайками M 2,5 x 10 (например, фиксирующие фланцы)

Таблица 1

Таблица 2

Кол-во пол.	Шаг контактов 3,5		Шаг контактов 3,81		Кол-во пол.	Шаг контактов 3,5		Шаг контактов 3,81		Габаритные размеры	Артикул	Упак. единица
	L_1	L 2	L_1	L 2		L_1	L 2	L_1	L 2			
2	9,8	15,5	10,1	16,1	2	10,4	15,5	11,0	16,1	**Самонарезные винты**		
3	13,3	19,0	13,9	19,9	3	13,9	19,0	14,8	19,9	Крепежное отверстие Ø 1,8 $^{\pm 0,1}$ мм		
4	16,8	22,5	17,7	23,7	4	17,4	22,5	18,6	23,7			
5	20,3	26,0	21,5	27,6	5	20,9	26,0	22,5	27,6			
6	24,0	29,4	25,6	31,3	6	24,6	29,4	26,5	31,3	B 2,2 x 9,5 мм	**209-147**	200 (2 x 100)
7	27,5	32,9	29,4	35,1	7	28,1	32,9	30,3	35,1			
8	31,0	36,4	33,2	38,9	8	31,6	36,4	34,1	38,9	B 2,2 x 13 мм	**231-194**	200 (2 x 100)
9	34,5	39,9	37,0	42,7	9	35,1	39,9	37,9	42,7			
10	38,0	43,4	40,8	46,5	10	38,6	43,4	41,7	46,5	**Винты с гайками**		
11	41,5	46,9	44,6	50,3	11	42,1	46,9	45,5	50,3	Крепежное отверстие Ø 2,5 $^{\pm 0,1}$ мм		
12	45,0	50,4	48,4	54,1	12	45,6	50,4	49,3	54,1			
13	48,8	53,8	52,5	57,8	13	49,4	53,8	53,4	57,8			
14	52,3	57,3	56,3	61,6	14	52,9	57,3	57,2	61,6	M 2 x 12 мм	**231-195**	200 (2 x 100)
15	55,8	60,8	60,1	65,5	15	56,4	60,8	61,1	65,5			
16	59,3	64,3	64,0	69,3	16	59,9	64,3	64,9	69,3			
17	62,8	67,8	67,8	73,1	17	63,4	67,8	68,7	73,1			
18	66,3	71,3	71,6	76,9	18	66,9	71,3	72,5	76,9	**Винты с гайками**		
19	69,9	74,7	75,5	80,6	19	70,5	74,7	76,4	80,6	Крепежное отверстие Ø 3,0 $^{\pm 0,1}$ мм		
20	73,4	78,2	79,3	84,4	20	74,0	78,2	80,2	84,4			
21	76,9	81,7	83,1	88,2	21	77,5	81,7	84,0	88,2			
22	80,4	85,2	86,9	92,0	22	81,0	85,2	87,8	92,0	M 2,5 x 10 мм	**231-295**	200 (2 x 100)
23	83,9	88,7	90,7	95,8	23	84,5	88,7	91,6	95,8			
24	87,4	92,2	94,5	99,6	24	88,0	92,2	95,4	99,6			

Описание и порядок работы
Мультиштекерная система (MCS) **MINI HD**

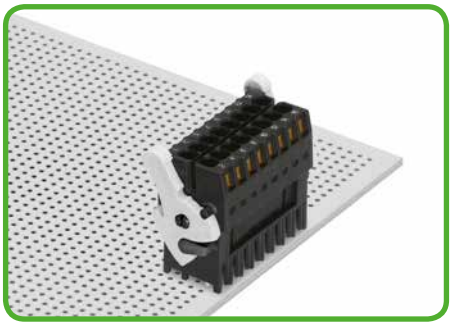

Фиксирующая защелка - в закрытом состоянии фиксирует розетку.

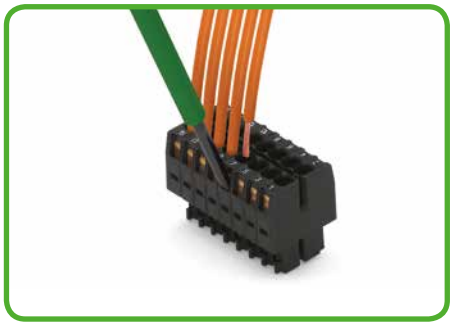

Вставка проводника при помощи (2,5 x 0,4) мм отвертки.

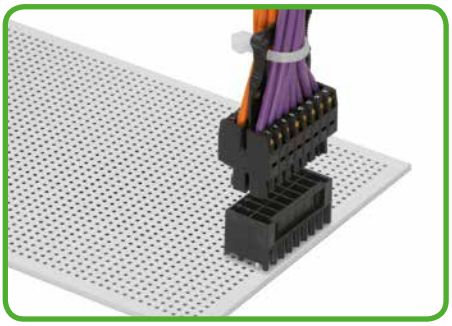

Пластина разгрузки натяжения, расположенная в центре, закрепляет проводники для простого разъединения.

Серия 713

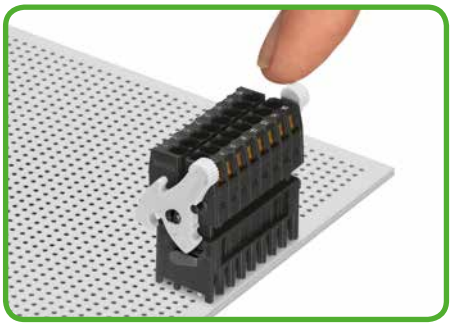

Защелка предотвращает разъединение - в открытом состоянии отпускает розетку. Поворот защелки поднимает розетку из вилки.

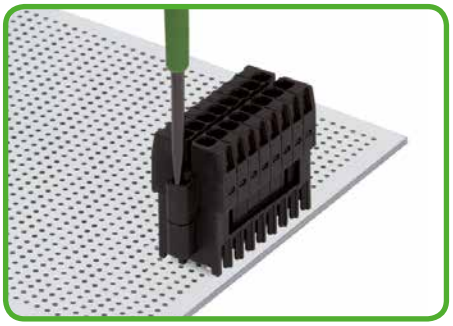

Разомкнуть винтовую блокировку можно только при помощи отвертки.

100% защита от неправильного подсоединения

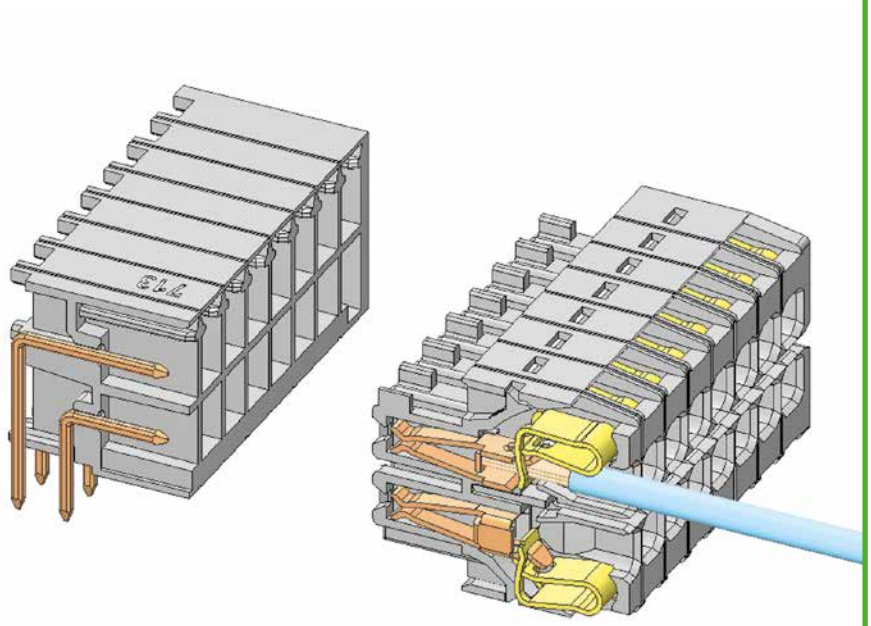

***Мультиштекерная система (MCS)*-MIDI HD** Шаг контактов 3,5 мм



Кодирование розетки посредством извлечения кодировочных штифтов.

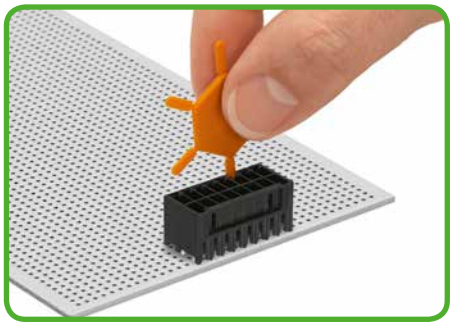

Кодирование вилки посредством вставки кодировочного штифта.



Маркировка полюсов при помощи самоклеющихся маркировочных полосок или прямой заводской печати.



Зажим CAGE CLAMP® предназначен для следующих типов медных проводников:

одножильные



многожильные



тонкие многожильные

* Для алюминиевых проводников см. примечания в разделе 11.

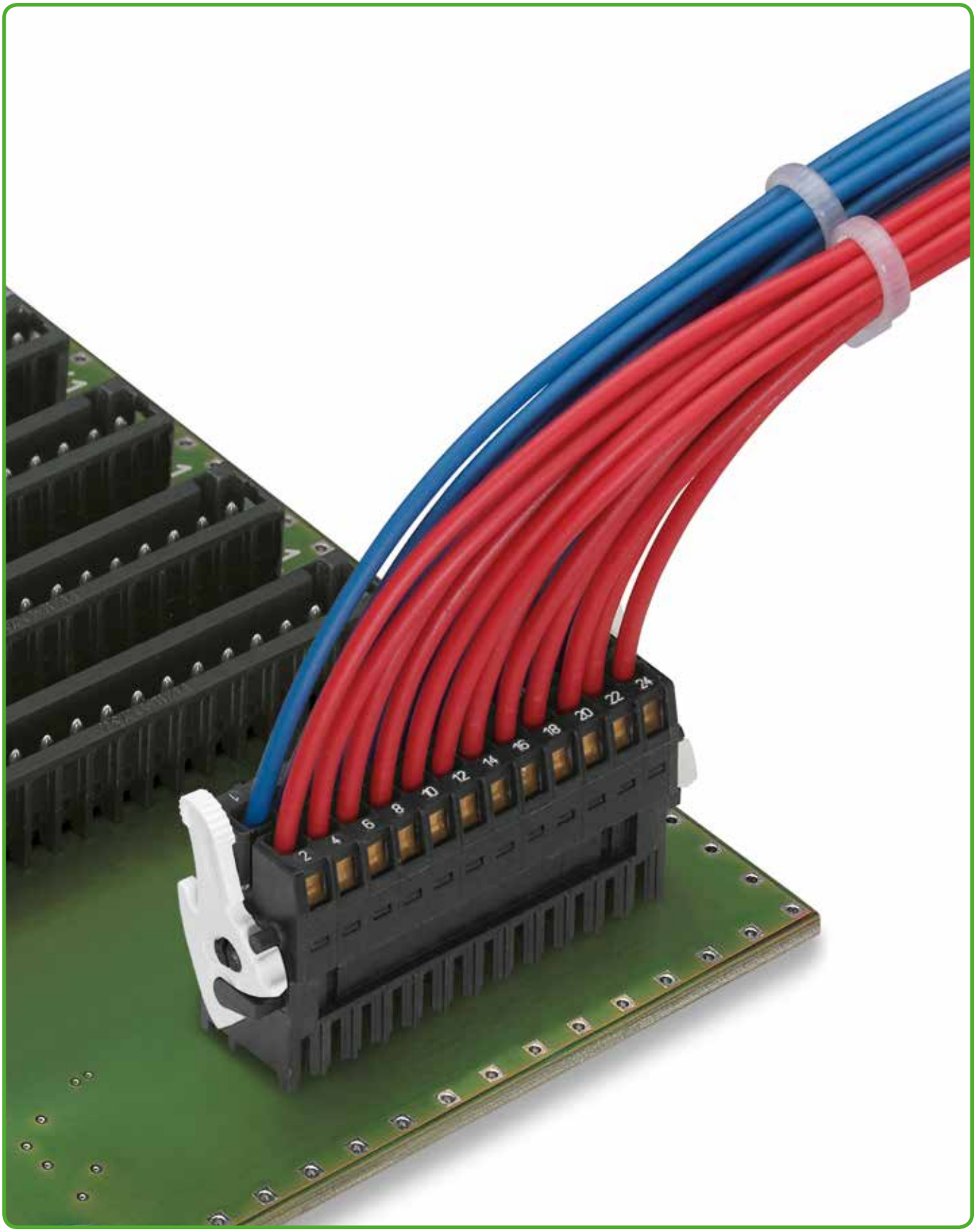



с опрессованными жилами



с наконечником



со штифтовым наконечником

Розетка, двухуровневая
Шаг контактов 3,5 мм
Мультиштекерная система (MCS)-MINI HD

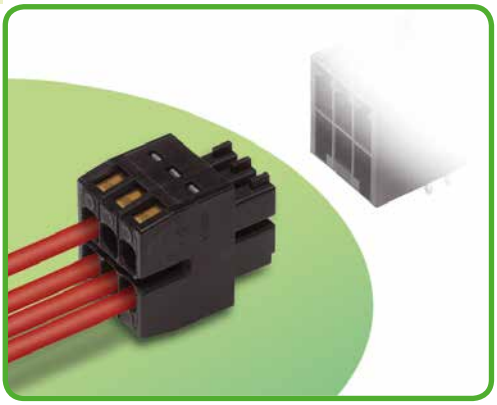

- Универсальное соединение для всех типов проводников
- Уникальная, компактная, двухуровневая система соединения для проводников с сечением до 1,5 мм²
- Высокоплотные соединители «провод-плата» для использования на ограниченном пространстве.
- Пластина разгрузки натяжения, расположенная в центре, закрепляет проводники, исполняя функции удобного инструмента соединения и разъединения. Она также обеспечивает легкий доступ к рабочим разъемам – даже в смонтированном состоянии
- Опциональная защелка двойного назначения служит для помощи при блокировке и разъединении, а также предотвращает нежелательное разъединение в закрытом состоянии
- 100%-ая защита от неправильного подсоединения, доступна с кодировочными штифтами

Техническая информация:

Шаг контактов	**3,5 мм / 0,138 дюйма**		
В соответствии с	**МЭК/EN 60664-1**		
Категория перенапряжения	III	III	II
Степень загрязнения	3	2	2
Номинальное напряжение	80 В	160 В	250 В
Номинальное импульсное напряжение	2,5 кВ	2,5 кВ	2,5 кВ
Номинальный ток	10 А	10 А	10 А
Одобрения в соответствии с	**UL/CSA**		
Группа UL 1059	B	C	D
Номинальное напряжение	150 В	–	–
Номинальный ток UL	10 А	–	–
Номинальный ток CSA	10 А	–	–

Кривые допустимых токов

Розетка 713-1103 с вилкой 713-1403
Шаг контактов: 3,5 мм / Размер проводника: 1.5 мм² «f-st»
На основании: EN 60512-5-2 / Коэффициент преобразователя: 0,8

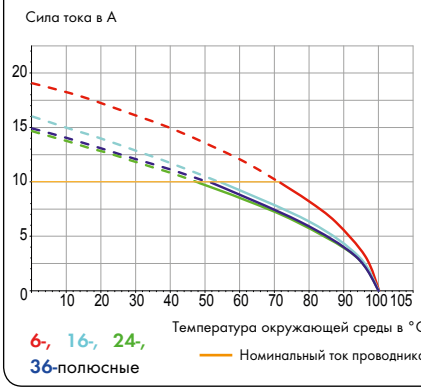

Информация о проводнике:

Технология соединения	CAGE CLAMP®	
Размер проводника: одножил.	0,08 – 1,5 мм²	
Размер проводника: тонкопров.	0,08 – 1,5 мм²	
Размер проводника: тонкопров.	0,25 – 1,0 мм²	(с изолированным наконечником)
Размер проводника: тонкопров.	0,25 – 1,0 мм²	(с неизолированным наконечником)
AWG	28 – 16	
Длина снятия изоляции	6 – 7 мм / 0,24 – 0,28 дюйма	

Данные о материалах:

Группа материалов:	II
Изоляционный материал	Армированный стекловолокном полиамид (PA 6.6 - GF)
Класс воспламеняемости по UL 94	V0
Нижняя/верхняя границы температуры	-60°C / +100°C
Материал зажимной пружины	Хромникелиевая пружинная сталь (CrNi)
Материал контактов	Медный сплав
Контактное покрытие	с лужением

Соединители мультиштекерной системы (MCS) также доступны с позолоченными или частично позолоченными контактными поверхностями по требованию заказчика.

В зависимости от необходимой версии к основному артикулу добавляется **«суффикс артикула . . . /010-000»**

Принадлежности для мультиштекерной системы (MCS)-MINI HD:

	Стр.
Маркировочные принадлежности	540 – 543
Рабочие инструменты	298
Прямая маркировка	299
Пластины разгрузки натяжения	298

Мультиштекерная система (MCS)включает в себя соединители **без** отключающей способности в соответствии с МЭК 61984. При использовании по назначению эти соединители не должны подключаться/отключаться во время работы или под напряжением. Проектирование схемы должно гарантировать, что выводы под пайку, до которых можно дотронуться, не работают в отсоединенном состоянии.

Розетки, двухуровневые
Мультиштекерная система (MCS)-MINI HD

Шаг контактов 3,5 мм / 0,138 дюйма		С защелками Шаг контактов 3,5 мм / 0,138 дюйма		С винтовыми фланцами Шаг контактов 3,5 мм / 0,138 дюйма	
0,08 – 1,5 мм²	AWG 28 - 16	0,08 – 1,5 мм²	AWG 28 - 16	0,08 – 1,5 мм²	AWG 28 - 16
160 В / 2,5 кВ / 2, 10 А	150 В / 10 А	160 В / 2,5 кВ / 2, 10 А	150 В / 10 А	160 В / 2,5 кВ / 2, 10 А	150 В / 10 А







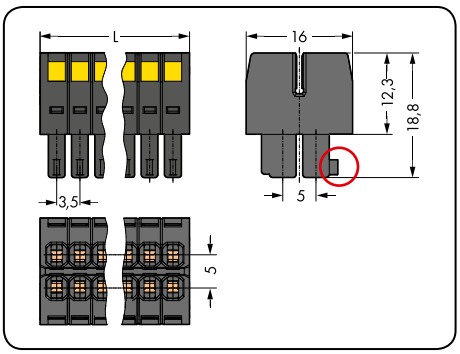

L = [(кол-во полюсов/2 - 1] x шаг контактов + 5,2 мм
Кодировочный штифт

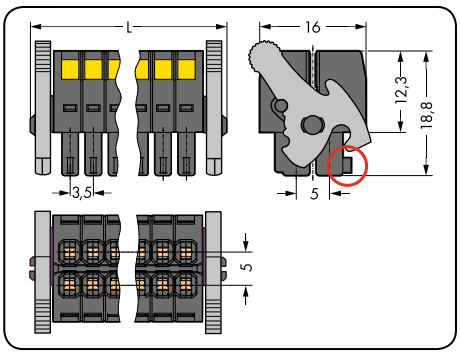

L = [(кол-во полюсов/2 - 1] x шаг контактов + 12,2 мм

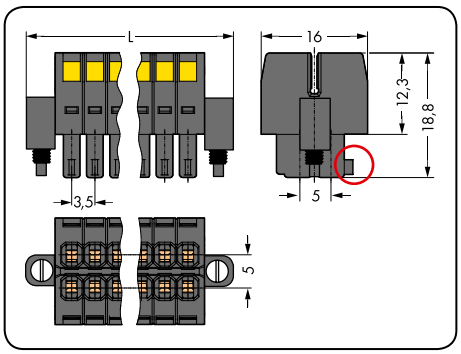

L = [(кол-во полюсов/2 - 1] x шаг контактов + 13,6 мм

Кол-во пол.	Артикул	Упак. единица	Кол-во пол.	Артикул	Упак. единица	Кол-во пол.	Артикул	Упак. единица
Розетка, двухуровневая, черная			**Розетка с защелками, двухуровневая,** черная			**Розетка с винтовыми фланцами, двухуровневая,** черная		
6 (3 x 2)	**713-1103**	100	6 (3 x 2)	**713-1103/037-000**	50	6 (3 x 2)	**713-1103/107-000**	50
8 (4 x 2)	**713-1104**	50	8 (4 x 2)	**713-1104/037-000**	50	8 (4 x 2)	**713-1104/107-000**	50
10 (5 x 2)	**713-1105**	50	10 (5 x 2)	**713-1105/037-000**	50	10 (5 x 2)	**713-1105/107-000**	25
12 (6 x 2)	**713-1106**	50	12 (6 x 2)	**713-1106/037-000**	25	12 (6 x 2)	**713-1106/107-000**	25
14 (7 x 2)	**713-1107**	50	14 (7 x 2)	**713-1107/037-000**	25	14 (7 x 2)	**713-1107/107-000**	25
16 (8 x 2)	**713-1108**	25	16 (8 x 2)	**713-1108/037-000**	25	16 (8 x 2)	**713-1108/107-000**	25
18 (9 x 2)	**713-1109**	25	18 (9 x 2)	**713-1109/037-000**	25	18 (9 x 2)	**713-1109/107-000**	25
20 (10 x 2)	**713-1110**	25	20 (10 x 2)	**713-1110/037-000**	20	20 (10 x 2)	**713-1110/107-000**	20
22 (11 x 2)	**713-1111**	25	22 (11 x 2)	**713-1111/037-000**	20	22 (11 x 2)	**713-1111/107-000**	20
24 (12 x 2)	**713-1112**	25	24 (12 x 2)	**713-1112/037-000**	20	24 (12 x 2)	**713-1112/107-000**	20
26 (13 x 2)	**713-1113**	25	26 (13 x 2)	**713-1113/037-000**	20	26 (13 x 2)	**713-1113/107-000**	20
28 (14 x 2)	**713-1114**	20	28 (14 x 2)	**713-1114/037-000**	20	28 (14 x 2)	**713-1114/107-000**	20
30 (15 x 2)	**713-1115**	20	30 (15 x 2)	**713-1115/037-000**	20	30 (15 x 2)	**713-1115/107-000**	20
32 (16 x 2)	**713-1116**	20	32 (16 x 2)	**713-1116/037-000**	20	32 (16 x 2)	**713-1116/107-000**	10
34 (17 x 2)	**713-1117**	20	34 (17 x 2)	**713-1117/037-000**	10	34 (17 x 2)	**713-1117/107-000**	10
36 (18 x 2)	**713-1118**	20	36 (18 x 2)	**713-1118/037-000**	10	36 (18 x 2)	**713-1118/107-000**	10

Вилки с выводами под пайку, двухуровневые
Шаг контактов 3,5 мм
Мультиштекерная система (MCS)-MINI HD



- Вилки могут монтироваться горизонтально или вертикально при помощи угловых или прямых выводов под пайку
- Корпус вилок отливается из изоляционного материала, пригодного для пайки оплавлением припоя
- Разделенные разъемы выводов предотвращают повреждения и обеспечивают вилкам защиту от касания в неподсоединенном состоянии
- Соединенные разъемы на 100 % защищены от неправильного соединения
- С кодовыми штифтами

Техническая информация:

Шаг контактов	**3,5 мм / 0,138 дюйма**		
В соответствии с	**МЭК/EN 60664-1**		
Категория перенапряжения	III	III	II
Степень загрязнения	3	2	2
Номинальное напряжение	80 В	160 В	250 В
Номинальное импульсное напряжение	2,5 кВ	2,5 кВ	2,5 кВ
Номинальный ток	10 А	10 А	10 А
Одобрения в соответствии с	**UL/CSA**		
Группа UL 1059	B	C	D
Номинальное напряжение	150 В	–	–
Номинальный ток UL	10 А	–	*
Номинальный ток CSA	12 А	–	–

Кривые допустимых токов

Розетка 713-1103 с вилкой 713-1403
Шаг контактов: 3,5 мм / Размер проводника: 1.5 мм² «f-st»
На основании: EN 60512-5-2 / Коэффициент преобразователя: 0,8

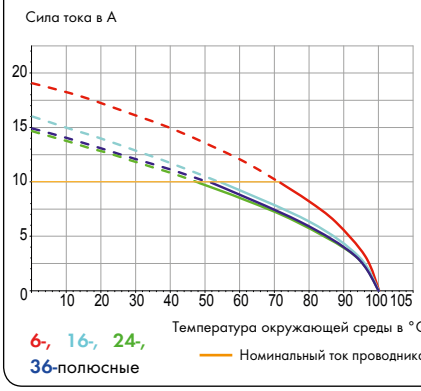

6-, 16-, 24-, 36-полюсные

Информация о выводах под пайку:

Вывод под пайку: длина/ширина	3,8 мм / 0,8 x 0,8 мм
Вывод под пайку: диаметр сверления	$1{,}2^{+0{,}1}$ мм

По вопросам другой длины обращайтесь к производителю

Данные о материалах:

Группа материалов:	I
Изоляционный материал	Армированный стекловолокном полиамид (PPA-GF)
Класс воспламеняемости по UL 94	V0
Нижняя/верхняя границы температуры	-60 °C / +100 °C
Материал контактов	Электролитическая медь (E_{Cu})
Контактное покрытие	с лужением

Соединители мультиштекерной системы (MCS) также доступны с позолоченными или частично позолоченными контактными поверхностями по требованию заказчика.

В зависимости от необходимой версии к основному артикулу добавляется **«суффикс артикула . . . /010-000»**

Принадлежности для мультиштекерной системы (MCS)-MINI HD:

	Стр.
Держатель для кодировочных штифтов	299

Мультиштекерная система (MCS)включает в себя соединители **без** отключающей способности в соответствии с МЭК 61984. При использовании по назначению эти соединители не должны подключаться/отключаться во время работы или под напряжением. Проектирование схемы должно гарантировать, что выводы под пайку, до которых можно дотронуться, не работают в отсоединенном состоянии.

Вилки с выводами под пайку, двухуровневые
Мультиштекерная система (MCS)-MINI HD

С прямыми выводами под пайку Шаг контактов: 3,5 мм / 0,138 дюйма		С угловыми выводами под пайку Шаг контактов: 3,5 мм / 0,138 дюйма		
160 В / 2,5 кВ / 2, 10 А	150 В / 10 А	160 В / 2,5 кВ / 2, 10 А	150 В / 10 А	





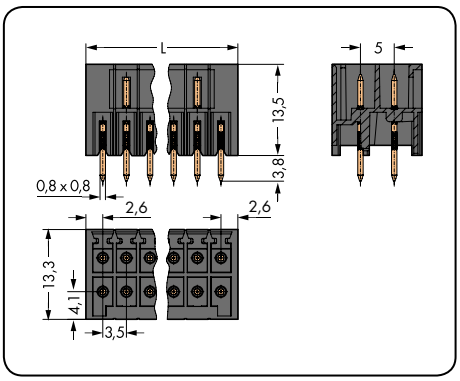

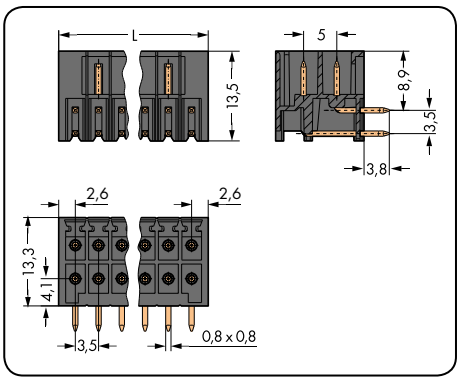

L = [(кол-во полюсов/2 - 1] x шаг контактов + 5,2 мм

Кол-во пол.	Артикул	Упак. единица	Кол-во пол.	Артикул	Упак. единица
Вилка с прямыми выводами под пайку, двухуровневая, черная			**Вилка с угловыми выводами под пайку, двухуровневая,** черная		
6 (3 x 2)	**713-1403**	100	6 (3 x 2)	**713-1423**	100
8 (4 x 2)	**713-1404**	50	8 (4 x 2)	**713-1424**	50
10 (5 x 2)	**713-1405**	50	10 (5 x 2)	**713-1425**	50
12 (6 x 2)	**713-1406**	50	12 (6 x 2)	**713-1426**	50
14 (7 x 2)	**713-1407**	50	14 (7 x 2)	**713-1427**	50
16 (8 x 2)	**713-1408**	25	16 (8 x 2)	**713-1428**	25
18 (9 x 2)	**713-1409**	25	18 (9 x 2)	**713-1429**	25
20 (10 x 2)	**713-1410**	25	20 (10 x 2)	**713-1430**	25
22 (11 x 2)	**713-1411**	25	22 (11 x 2)	**713-1431**	25
24 (12 x 2)	**713-1412**	25	24 (12 x 2)	**713-1432**	25
26 (13 x 2)	**713-1413**	25	26 (13 x 2)	**713-1433**	25
28 (14 x 2)	**713-1414**	20	28 (14 x 2)	**713-1434**	20
30 (15 x 2)	**713-1415**	20	30 (15 x 2)	**713-1435**	20
32 (16 x 2)	**713-1416**	20	32 (16 x 2)	**713-1436**	20
34 (17 x 2)	**713-1417**	20	34 (17 x 2)	**713-1437**	20
36 (18 x 2)	**713-1418**	20	36 (18 x 2)	**713-1438**	20

Вилки с выводами под пайку и защелками, двухуровневые
Мультиштекерная система (MCS)-MINI HD

С прямыми выводами под пайку и защелками Шаг контактов: 3,5 мм / 0,138 дюйма		С угловыми выводами под пайку и защелками Шаг контактов: 3,5 мм / 0,138 дюйма		
160 В / 2,5 кВ / 2, 10 А	150 В / 10 А	160 В / 2,5 кВ / 2, 10 А	150 В / 10 А	





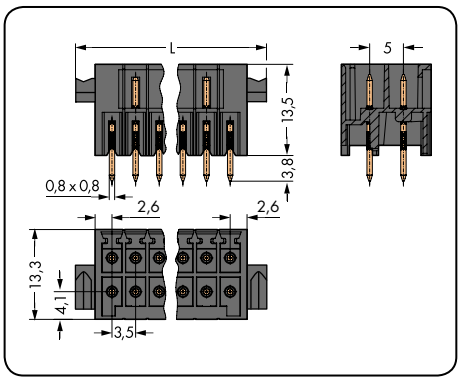

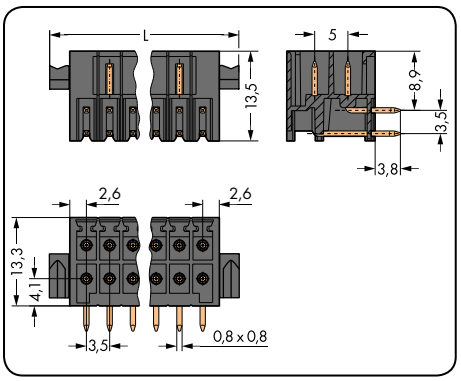

L = [(кол-во полюсов/2 - 1] x шаг контактов + 10,6 мм

Кол-во пол.	Артикул	Упак. единица	Кол-во пол.	Артикул	Упак. единица
Вилка с прямыми выводами под пайку и защелками, двухуровневая, черная			**Вилка с угловыми выводами под пайку и защелками, двухуровневая,** черная		
6 (3 x 2)	**713-1403/037-000**	50	6 (3 x 2)	**713-1423/037-000**	50
8 (4 x 2)	**713-1404/037-000**	50	8 (4 x 2)	**713-1424/037-000**	50
10 (5 x 2)	**713-1405/037-000**	50	10 (5 x 2)	**713-1425/037-000**	50
12 (6 x 2)	**713-1406/037-000**	25	12 (6 x 2)	**713-1426/037-000**	50
14 (7 x 2)	**713-1407/037-000**	25	14 (7 x 2)	**713-1427/037-000**	50
16 (8 x 2)	**713-1408/037-000**	25	16 (8 x 2)	**713-1428/037-000**	25
18 (9 x 2)	**713-1409/037-000**	25	18 (9 x 2)	**713-1429/037-000**	25
20 (10 x 2)	**713-1410/037-000**	20	20 (10 x 2)	**713-1430/037-000**	20
22 (11 x 2)	**713-1411/037-000**	20	22 (11 x 2)	**713-1431/037-000**	20
24 (12 x 2)	**713-1412/037-000**	20	24 (12 x 2)	**713-1432/037-000**	20
26 (13 x 2)	**713-1413/037-000**	20	26 (13 x 2)	**713-1433/037-000**	20
28 (14 x 2)	**713-1414/037-000**	20	28 (14 x 2)	**713-1434/037-000**	20
30 (15 x 2)	**713-1415/037-000**	20	30 (15 x 2)	**713-1435/037-000**	20
32 (16 x 2)	**713-1416/037-000**	20	32 (16 x 2)	**713-1436/037-000**	20
34 (17 x 2)	**713-1417/037-000**	10	34 (17 x 2)	**713-1437/037-000**	10
36 (18 x 2)	**713-1418/037-000**	10	36 (18 x 2)	**713-1438/037-000**	10

Вилки с выводами под пайку и резьбовыми фланцами, двухуровневые
Мультиштекерная система (MCS)-MINI HD

С прямыми выводами под пайку и резьбовыми фланцами Шаг контактов: 3,5 мм / 0,138 дюйма		С угловыми выводами под пайку и резьбовыми фланцами Шаг контактов: 3,5 мм / 0,138 дюйма		
160 В / 2,5 кВ / 2, 10 А	150 В / 10 А	160 В / 2,5 кВ / 2, 10 А	150 В / 10 А	





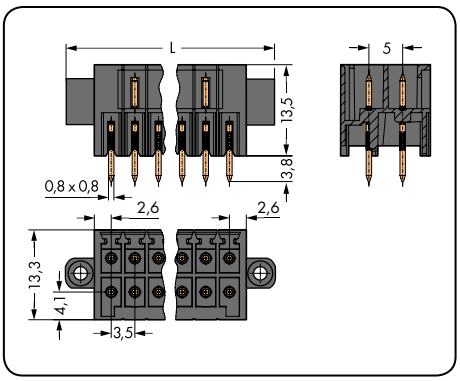

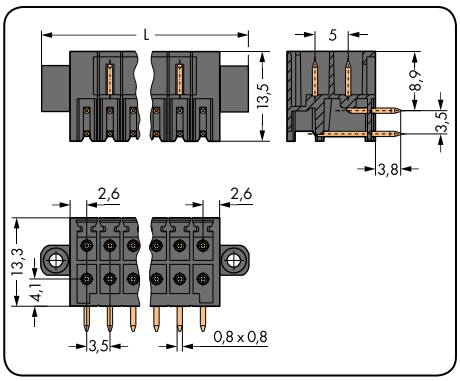

L = [(кол-во полюсов/2 - 1] x шаг контактов + 13,6 мм

Кол-во пол.	Артикул	Упак. единица	Кол-во пол.	Артикул	Упак. единица
Вилка с прямыми выводами под пайку и резьбовыми фланцами, двухуровневая, черная			**Вилка с угловыми выводами под пайку и резьбовыми фланцами, двухуровневая,** черная		
6 (3 x 2)	**713-1403/107-000**	50	6 (3 x 2)	**713-1423/107-000**	50
8 (4 x 2)	**713-1404/107-000**	50	8 (4 x 2)	**713-1424/107-000**	50
10 (5 x 2)	**713-1405/107-000**	25	10 (5 x 2)	**713-1425/107-000**	25
12 (6 x 2)	**713-1406/107-000**	25	12 (6 x 2)	**713-1426/107-000**	25
14 (7 x 2)	**713-1407/107-000**	25	14 (7 x 2)	**713-1427/107-000**	25
16 (8 x 2)	**713-1408/107-000**	25	16 (8 x 2)	**713-1428/107-000**	25
18 (9 x 2)	**713-1409/107-000**	25	18 (9 x 2)	**713-1429/107-000**	25
20 (10 x 2)	**713-1410/107-000**	20	20 (10 x 2)	**713-1430/107-000**	20
22 (11 x 2)	**713-1411/107-000**	20	22 (11 x 2)	**713-1431/107-000**	20
24 (12 x 2)	**713-1412/107-000**	20	24 (12 x 2)	**713-1432/107-000**	20
26 (13 x 2)	**713-1413/107-000**	20	26 (13 x 2)	**713-1433/107-000**	20
28 (14 x 2)	**713-1414/107-000**	20	28 (14 x 2)	**713-1434/107-000**	20
30 (15 x 2)	**713-1415/107-000**	20	30 (15 x 2)	**713-1435/107-000**	20
32 (16 x 2)	**713-1416/107-000**	10	32 (16 x 2)	**713-1436/107-000**	10
34 (17 x 2)	**713-1417/107-000**	10	34 (17 x 2)	**713-1437/107-000**	10
36 (18 x 2)	**713-1418/107-000**	10	36 (18 x 2)	**713-1438/107-000**	10

Вилки с выводами под пайку, двухуровневые, для пайки оплавлением припоя
Шаг контактов 3,5 мм
Мультиштекерная система (MCS)-MINI HD



- Вилки для пайки оплавлением припоя для поверхностного монтажа
- Доступны в ленте на бобине для автоматической сборки
- Разделенные разъемы выводов предотвращают повреждения и обеспечивают вилкам защиту от касания в неподсоединенном состоянии
- 100%-ая защита от неправильного подключения
- Возможны варианты кодировки

Техническая информация:

Шаг контактов	**3 - 5 мм / 0,138 дюйма**		
В соответствии с	**МЭК/EN 60664-1**		
Категория перенапряжения	III	III	II
Степень загрязнения	3	2	2
Номинальное напряжение	80 В	160 В	250 В
Номинальное импульсное напряжение	2,5 кВ	2,5 кВ	2,5 кВ
Номинальный ток	10 А	10 А	10 А
Одобрения в соответствии с	**UL/CSA****		
Группа UL 1059	B	C	D
Номинальное напряжение	–	–	–
Номинальный ток UL	–	–	*
Номинальный ток CSA	–	–	–

Кривые допустимых токов

Розетка 713-1103 с вилкой 713-1403
Шаг контактов: 3,5 мм / Размер проводника: 1.5 мм² «f-st»
На основании: EN 60512-5-2 / Коэффициент преобразователя: 0,8

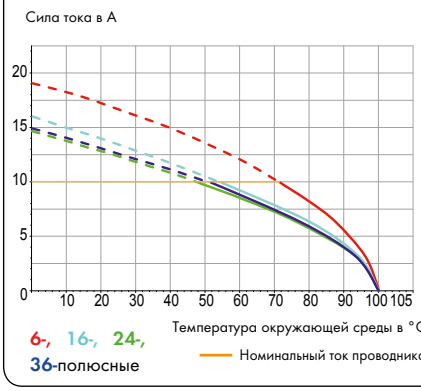

Информация о выводах под пайку:

Вывод под пайку: длина/ширина	2,4 мм / 0,8 x 0,8 мм
Вывод под пайку: диаметр металлизированного отверстия	$1,2^{+0,1}$ мм (от 6 до 20 полюсов)
Вывод под пайку: диаметр металлизированного отверстия	$1,3^{+0,1}$ мм (от 22 до 36 полюсов)

По вопросам другой длины обращайтесь к производителю.

Данные о материалах:

Группа материалов:	I
Изоляционный материал	Армированный стекловолокном полиамид (PPA-GF)
Термоустойчивость	от –60 °C до +100 °C
Класс воспламеняемости по UL 94	V0
Материал контактов	Электролитическая медь (E_{Cu})
Контактное покрытие	с лужением

Соединители мультиштекерной системы (MCS) также доступны с позолоченными или частично позолоченными контактными поверхностями по требованию заказчика.

В зависимости от необходимой версии к основному артикулу добавляется **«суффикс артикула . . . /010-000»**

Принадлежности для мультиштекерной системы (MCS)-MINI HD:

	Стр.
Держатель для кодировочных штифтов	275

Мультиштекерная система (MCS)включает в себя соединители **без** отключающей способности в соответствии с МЭК 61984. При использовании по назначению эти соединители не должны подключаться/отключаться во время работы или под напряжением. Проектирование схемы должно гарантировать, что выводы под пайку, до которых можно дотронуться, не работают в отсоединенном состоянии.

Вилки с выводами под пайку, двухуровневые, для пайки оплавлением припоя
Мультиштекерная система (MCS)-MINI HD

С прямыми выводами под пайку Шаг контактов: 3,5 мм / 0,138 дюйма		С прямыми выводами под пайку В ленте на бобине Шаг контактов 3,5 мм / 0,138 дюйма		
160 В / 2,5 кВ / 2, 10 А		160 В / 2,5 кВ / 2, 10 А		



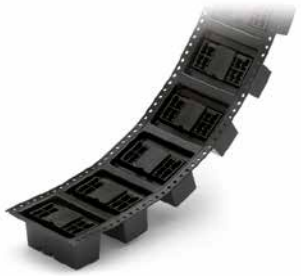

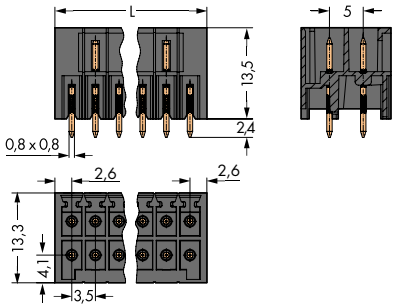

L = [(кол-во полюсов/2 - 1] x шаг контактов + 5,2 мм

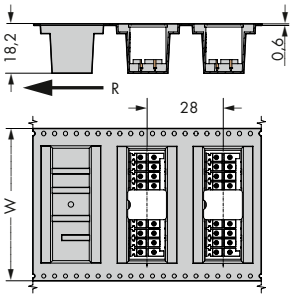

W= Ширина ленты
R = Направление подачи

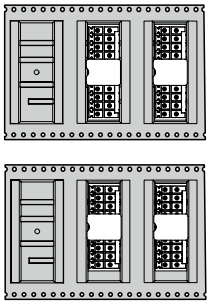

Позиция вилки в ленте на бобине

Кол-во пол.	Артикул	Упак. единица
Вилка с прямыми выводами под пайку, двухуровневая, черная		
6 (3 x 2)	**713-1403/105-000**	100
8 (4 x 2)	**713-1404/105-000**	50
10 (5 x 2)	**713-1405/105-000**	50
12 (6 x 2)	**713-1406/105-000**	50
14 (7 x 2)	**713-1407/105-000**	50
16 (8 x 2)	**713-1408/105-000**	25
18 (9 x 2)	**713-1409/105-000**	25
20 (10 x 2)	**713-1410/105-000**	25
22 (11 x 2)	**713-1411/105-000**	25
24 (12 x 2)	**713-1412/105-000**	25
26 (13 x 2)	**713-1413/105-000**	25
28 (14 x 2)	**713-1414/105-000**	20
30 (15 x 2)	**713-1415/105-000**	20
32 (16 x 2)	**713-1416/105-000**	20
34 (17 x 2)	**713-1417/105-000**	20
36 (18 x 2)	**713-1418/105-000**	20

Кол-во пол.	Артикул	W
Вилка с прямыми выводами под пайку, двухуровневая, в ленте на бобине по МЭК 60286-3, черная		
		мм
6 (3 x 2)	**713-1403/105-000/997-405**	32
8 (4 x 2)	**713-1404/105-000/997-405**	32
10 (5 x 2)	**713-1405/105-000/997-405**	32
12 (6 x 2)	**713-1406/105-000/997-406**	44
14 (7 x 2)	**713-1407/105-000/997-406**	44
16 (8 x 2)	**713-1408/105-000/997-406**	44
18 (9 x 2)	**713-1409/105-000/997-407**	56
20 (10 x 2)	**713-1410/105-000/997-407**	56
22 (11 x 2)	**713-1411/105-000/997-407**	56
24 (12 x 2)	**713-1412/105-000/997-408**	72
26 (13 x 2)	**713-1413/105-000/997-408**	72
28 (14 x 2)	**713-1414/105-000/997-408**	72
30 (15 x 2)	**713-1415/105-000/997-408**	72
32 (16 x 2)	**713-1416/105-000/997-408**	72
34 (17 x 2)	**713-1417/105-000/997-409**	88
36 (18 x 2)	**713-1418/105-000/997-409**	88
	Диаметр бобины: 330 мм, 120 деталей на бобине	

По вопросам другого количества полюсов обращайтесь к производителю.

Вилки с выводами под пайку, двухуровневые, для пайки оплавлением припоя
Мультиштекерная система (MCS)-MINI HD

С угловыми выводами под пайку **Шаг контактов: 3,5 мм / 0,138 дюйма**		**С угловыми выводами под пайку и защелками В ленте на бобине** **Шаг контактов: 3,5 мм / 0,138 дюйма**		
160 В / 2,5 кВ / 2, 10 А		160 В / 2,5 кВ / 2, 10 А		





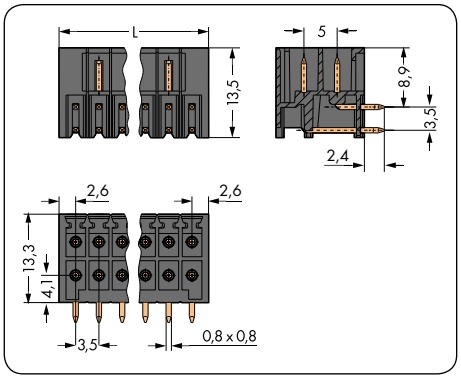

L = [(кол-во полюсов/2 - 1] x шаг контактов + 10,6 мм

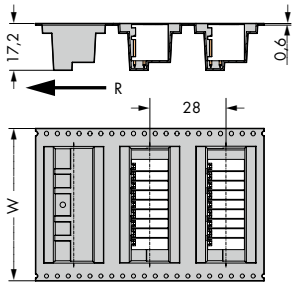

W= Ширина ленты
R = Направление подачи

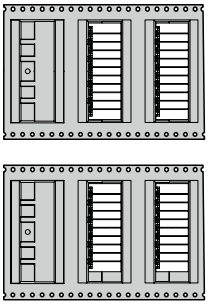

Позиция вилки в ленте на бобине

Кол-во пол.	**Артикул**	**Упак. единица**
Вилка с угловыми выводами под пайку, двухуровневая, черная		
6 (3 x 2)	**713-1423/105-000**	100
8 (4 x 2)	**713-1424/105-000**	50
10 (5 x 2)	**713-1425/105-000**	50
12 (6 x 2)	**713-1426/105-000**	50
14 (7 x 2)	**713-1427/105-000**	50
16 (8 x 2)	**713-1428/105-000**	25
18 (9 x 2)	**713-1429/105-000**	25
20 (10 x 2)	**713-1430/105-000**	25
22 (11 x 2)	**713-1431/105-000**	25
24 (12 x 2)	**713-1432/105-000**	25
26 (13 x 2)	**713-1433/105-000**	25
28 (14 x 2)	**713-1434/105-000**	20
30 (15 x 2)	**713-1435/105-000**	20
32 (16 x 2)	**713-1436/105-000**	20
34 (17 x 2)	**713-1437/105-000**	20
36 (18 x 2)	**713-1438/105-000**	20

Кол-во пол.	**Артикул**	**W**
Вилка с угловыми выводами под пайку, двухуровневая, в ленте на бобине по МЭК 60286-3, черная		
		мм
6 (3 x 2)	**713-1423/105-000/997-405**	32
8 (4 x 2)	**713-1424/105-000/997-405**	32
10 (5 x 2)	**713-1425/105-000/997-405**	32
12 (6 x 2)	**713-1426/105-000/997-406**	44
14 (7 x 2)	**713-1427/105-000/997-406**	44
16 (8 x 2)	**713-1428/105-000/997-406**	44
18 (9 x 2)	**713-1429/105-000/997-407**	56
20 (10 x 2)	**713-1430/105-000/997-407**	56
22 (11 x 2)	**713-1431/105-000/997-407**	56
24 (12 x 2)	**713-1432/105-000/997-408**	72
26 (13 x 2)	**713-1433/105-000/997-408**	72
28 (14 x 2)	**713-1434/105-000/997-408**	72
30 (15 x 2)	**713-1435/105-000/997-408**	72
32 (16 x 2)	**713-1436/105-000/997-408**	72
34 (17 x 2)	**713-1437/105-000/997-409**	88
36 (18 x 2)	**713-1438/105-000/997-409**	88
	Диаметр бобины: 330 мм, 120 деталей на бобине	

По вопросам другого количества полюсов обращайтесь к производителю.

Вилки с защелками, двухуровневые, THR
Мультиштекерная система (MCS)-MINI HD

С прямыми выводами под пайку и защелками Шаг контактов: 3,5 мм / 0,138 дюйма		С прямыми выводами под пайку В ленте на бобине Шаг контактов: 3,5 мм / 0,138 дюйма		
160 В / 2,5 кВ / 2, 10 А		160 В / 2,5 кВ / 2, 10 А		





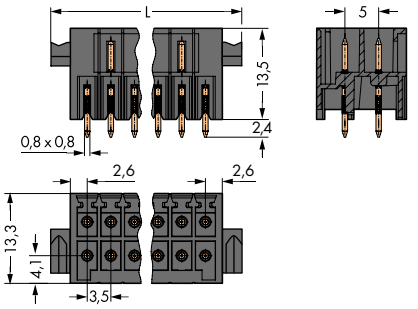

L = [(кол-во полюсов/2 - 1] x шаг контактов + 13,6 мм

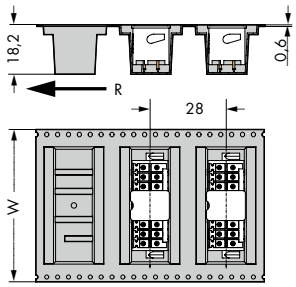

W= Ширина ленты
R = Направление подачи

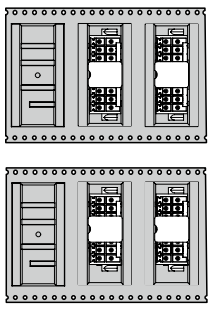

Позиция вилки в ленте на бобине

Кол-во пол.	Артикул	Упак. единица
Вилка с прямыми выводами под пайку и защелками, двухуровневая, черная		
6 (3 x 2)	**713-1403/116-000**	50
8 (4 x 2)	**713-1404/116-000**	50
10 (5 x 2)	**713-1405/116-000**	50
12 (6 x 2)	**713-1406/116-000**	25
14 (7 x 2)	**713-1407/116-000**	25
16 (8 x 2)	**713-1408/116-000**	25
18 (9 x 2)	**713-1409/116-000**	25
20 (10 x 2)	**713-1410/116-000**	25
22 (11 x 2)	**713-1411/116-000**	20
24 (12 x 2)	**713-1412/116-000**	20
26 (13 x 2)	**713-1413/116-000**	20
28 (14 x 2)	**713-1414/116-000**	20
30 (15 x 2)	**713-1415/116-000**	20
32 (16 x 2)	**713-1416/116-000**	20
34 (17 x 2)	**713-1417/116-000**	10
36 (18 x 2)	**713-1418/116-000**	10

Кол-во пол.	Артикул	W
Вилка с прямыми выводами под пайку и защелками, двухуровневая, в ленте на бобине по МЭК 60286-3, черная		
		мм
6 (3 x 2)	**713-1403/116-000/997-405**	32
8 (4 x 2)	**713-1404/116-000/997-406**	44
10 (5 x 2)	**713-1405/116-000/997-406**	44
12 (6 x 2)	**713-1406/116-000/997-406**	44
14 (7 x 2)	**713-1407/116-000/997-407**	56
16 (8 x 2)	**713-1408/116-000/997-407**	56
18 (9 x 2)	**713-1409/116-000/997-407**	56
20 (10 x 2)	**713-1410/116-000/997-408**	72
22 (11 x 2)	**713-1411/116-000/997-408**	72
24 (12 x 2)	**713-1412/116-000/997-408**	72
26 (13 x 2)	**713-1413/116-000/997-408**	72
28 (14 x 2)	**713-1414/116-000/997-408**	72
30 (15 x 2)	**713-1415/116-000/997-409**	88
32 (16 x 2)	**713-1416/116-000/997-409**	88
34 (17 x 2)	**713-1417/116-000/997-409**	88
36 (18 x 2)	**713-1418/116-000/997-409**	88
	Диаметр бобины: 330 мм, 120 деталей на бобине	

По вопросам другого количества полюсов обращайтесь к производителю.

Вилки с защелками, двухуровневые, THR
Мультиштекерная система (MCS)-MINI HD

С угловыми выводами под пайку и защелками **Шаг контактов: 3,5 мм / 0,138 дюйма**		**С угловыми выводами под пайку и защелками В ленте на бобине** **Шаг контактов: 3,5 мм / 0,138 дюйма**		
160 В / 2,5 кВ / 2, 10 А		160 В / 2,5 кВ / 2, 10 А		





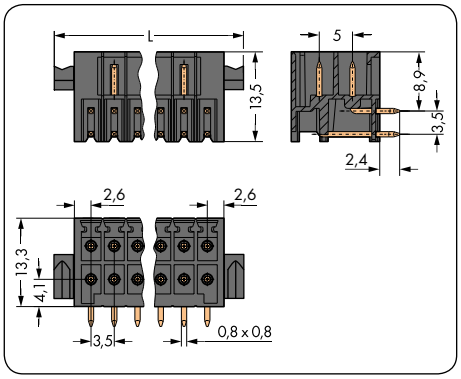

L = [(кол-во полюсов/2 - 1] x шаг контактов + 10,6 мм

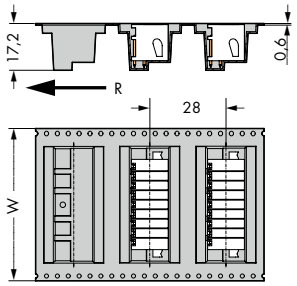

W= Ширина ленты
R = Направление подачи

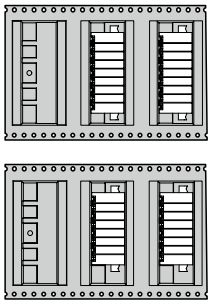

Позиция вилки в ленте на бобине

Кол-во пол.	Артикул	Упак. единица
Вилка с угловыми выводами под пайку и защелками, двухуровневая, черная		
6 (3 x 2)	**713-1423/116-000**	50
8 (4 x 2)	**713-1424/116-000**	50
10 (5 x 2)	**713-1425/116-000**	50
12 (6 x 2)	**713-1426/116-000**	50
14 (7 x 2)	**713-1427/116-000**	50
16 (8 x 2)	**713-1428/116-000**	25
18 (9 x 2)	**713-1429/116-000**	25
20 (10 x 2)	**713-1430/116-000**	25
22 (11 x 2)	**713-1431/116-000**	20
24 (12 x 2)	**713-1432/116-000**	20
26 (13 x 2)	**713-1433/116-000**	20
28 (14 x 2)	**713-1434/116-000**	20
30 (15 x 2)	**713-1435/116-000**	20
32 (16 x 2)	**713-1436/116-000**	20
34 (17 x 2)	**713-1437/116-000**	10
36 (18 x 2)	**713-1438/116-000**	10

Кол-во пол.	Артикул	W
Вилка с угловыми выводами под пайку и защелками, в ленте на бобине по МЭК 60286-3, черная		
		мм
6 (3 x 2)	**713-1423/116-000/997-405**	32
8 (4 x 2)	**713-1424/116-000/997-406**	44
10 (5 x 2)	**713-1425/116-000/997-406**	44
12 (6 x 2)	**713-1426/116-000/997-406**	44
14 (7 x 2)	**713-1427/116-000/997-407**	56
16 (8 x 2)	**713-1428/116-000/997-407**	56
18 (9 x 2)	**713-1429/116-000/997-407**	56
20 (10 x 2)	**713-1430/116-000/997-408**	72
22 (11 x 2)	**713-1431/116-000/997-408**	72
24 (12 x 2)	**713-1432/116-000/997-408**	72
26 (13 x 2)	**713-1433/116-000/997-408**	72
28 (14 x 2)	**713-1434/116-000/997-408**	72
30 (15 x 2)	**713-1435/116-000/997-409**	88
32 (16 x 2)	**713-1436/116-000/997-409**	88
34 (17 x 2)	**713-1437/116-000/997-409**	88
36 (18 x 2)	**713-1438/116-000/997-409**	88
Диаметр бобины: 330 мм, 120 деталей на бобине		

По вопросам другого количества полюсов обращайтесь к производителю.

Вилки с резьбовыми фланцами, двухуровневые, THR
Мультиштекерная система (MCS)-MINI HD

С прямыми выводами под пайку и резьбовыми фланцами Шаг контактов: 3,5 мм / 0,138 дюйма		С прямыми выводами под пайку и резьбовыми фланцами, в ленте на бобине Шаг контактов 3,5 мм / 0,138 дюйма		
160 В / 2,5 кВ / 2, 10 А		160 В / 2,5 кВ / 2, 10 А		





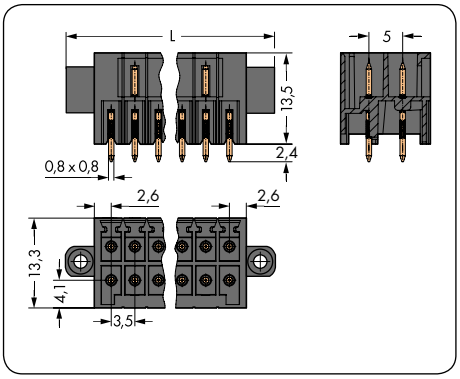

L = [(кол-во полюсов/2 - 1] x шаг контактов + 13,6 мм

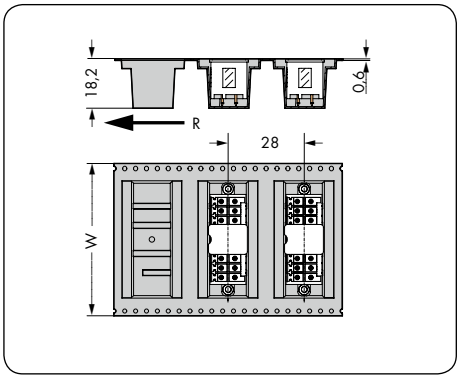

W= Ширина ленты
R = Направление подачи

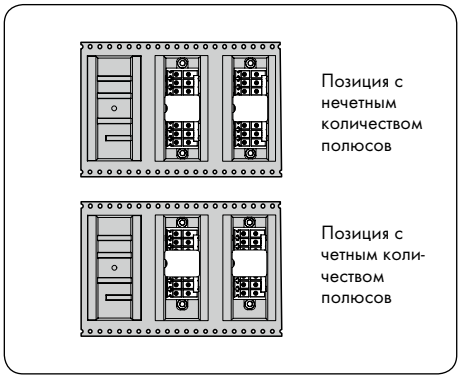

Позиция вилки в ленте на бобине

Кол-во пол.	Артикул	Упак. единица	Кол-во пол.	Артикул	W
Вилка с прямыми выводами под пайку и резьбовыми фланцами, двухуровневая, черная			**Вилка с прямыми выводами под пайку и резьбовыми фланцами, двухуровневая, в ленте на бобине по МЭК 60286-3,** черная		
					мм
6 (3 x 2)	**713-1403/117-000**	50	6 (3 x 2)	**713-1403/117-000/997-405**	32
8 (4 x 2)	**713-1404/117-000**	50	8 (4 x 2)	**713-1404/117-000/997-406**	44
10 (5 x 2)	**713-1405/117-000**	25	10 (5 x 2)	**713-1405/117-000/997-406**	44
12 (6 x 2)	**713-1406/117-000**	25	12 (6 x 2)	**713-1406/117-000/997-406**	44
14 (7 x 2)	**713-1407/117-000**	25	14 (7 x 2)	**713-1407/117-000/997-407**	56
16 (8 x 2)	**713-1408/117-000**	25	16 (8 x 2)	**713-1408/117-000/997-407**	56
18 (9 x 2)	**713-1409/117-000**	25	18 (9 x 2)	**713-1409/117-000/997-407**	56
20 (10 x 2)	**713-1410/117-000**	20	20 (10 x 2)	**713-1410/117-000/997-408**	72
22 (11 x 2)	**713-1411/117-000**	20	22 (11 x 2)	**713-1411/117-000/997-408**	72
24 (12 x 2)	**713-1412/117-000**	20	24 (12 x 2)	**713-1412/117-000/997-408**	72
26 (13 x 2)	**713-1413/117-000**	20	26 (13 x 2)	**713-1413/117-000/997-408**	72
28 (14 x 2)	**713-1414/117-000**	20	28 (14 x 2)	**713-1414/117-000/997-408**	72
30 (15 x 2)	**713-1415/117-000**	20	30 (15 x 2)	**713-1415/117-000/997-409**	88
32 (16 x 2)	**713-1416/117-000**	10	32 (16 x 2)	**713-1416/117-000/997-409**	88
34 (17 x 2)	**713-1417/117-000**	10	34 (17 x 2)	**713-1417/117-000/997-409**	88
36 (18 x 2)	**713-1418/117-000**	10	36 (18 x 2)	**713-1418/117-000/997-409**	88
			Диаметр бобины: 330 мм, 120 деталей на бобине		

По вопросам другого количества полюсов обращайтесь к производителю.

Вилки с резьбовыми фланцами, двухуровневые, THR
Мультиштекерная система (MCS)-MINI HD

С угловыми выводами под пайку и резьбовыми фланцами Шаг контактов: 3,5 мм / 0,138 дюйма		**С угловыми выводами под пайку и резьбовыми фланцами, в ленте на бобине Шаг контактов 3,5 мм / 0,138 дюйма**		
160 В / 2,5 кВ / 2, 10 А		160 В / 2,5 кВ / 2, 10 А		





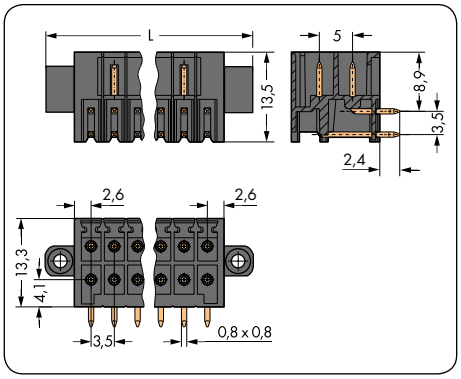

L = [(кол-во полюсов/2 - 1] x шаг контактов + 10,6 мм

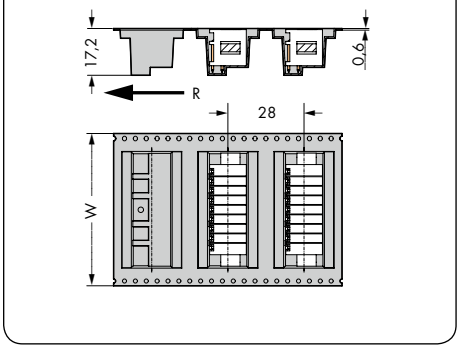

W= Ширина ленты
R = Направление подачи

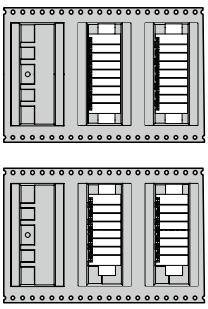

Позиция вилки в ленте на бобине

Кол-во пол.	**Артикул**	**Упак. единица**	**Кол-во пол.**	**Артикул**	**W**
Вилка с угловыми выводами под пайку и резьбовыми фланцами, двухуровневая, черная			**Вилка с угловыми выводами под пайку и резьбовыми фланцами, двухуровневая, в ленте на бобине по МЭК 60286-3,** черная		
					мм
6 (3 x 2)	**713-1423/117-000**	50	6 (3 x 2)	**713-1423/117-000/997-405**	32
8 (4 x 2)	**713-1424/117-000**	50	8 (4 x 2)	**713-1424/117-000/997-406**	44
10 (5 x 2)	**713-1425/117-000**	25	10 (5 x 2)	**713-1425/117-000/997-406**	44
12 (6 x 2)	**713-1426/117-000**	25	12 (6 x 2)	**713-1426/117-000/997-406**	44
14 (7 x 2)	**713-1427/117-000**	25	14 (7 x 2)	**713-1427/117-000/997-407**	56
16 (8 x 2)	**713-1428/117-000**	25	16 (8 x 2)	**713-1428/117-000/997-407**	56
18 (9 x 2)	**713-1429/117-000**	25	18 (9 x 2)	**713-1429/117-000/997-407**	56
20 (10 x 2)	**713-1430/117-000**	20	20 (10 x 2)	**713-1430/117-000/997-408**	72
22 (11 x 2)	**713-1431/117-000**	20	22 (11 x 2)	**713-1431/117-000/997-408**	72
24 (12 x 2)	**713-1432/117-000**	20	24 (12 x 2)	**713-1432/117-000/997-408**	72
26 (13 x 2)	**713-1433/117-000**	20	26 (13 x 2)	**713-1433/117-000/997-408**	72
28 (14 x 2)	**713-1434/117-000**	20	28 (14 x 2)	**713-1434/117-000/997-408**	72
30 (15 x 2)	**713-1435/117-000**	20	30 (15 x 2)	**713-1435/117-000/997-409**	88
32 (16 x 2)	**713-1436/117-000**	10	32 (16 x 2)	**713-1436/117-000/997-409**	88
34 (17 x 2)	**713-1437/117-000**	10	34 (17 x 2)	**713-1437/117-000/997-409**	88
36 (18 x 2)	**713-1438/117-000**	10	36 (18 x 2)	**713-1438/117-000/997-409**	88
			Диаметр бобины: 330 мм, 120 деталей на бобине		

По вопросам другого количества полюсов обращайтесь к производителю.

Принадлежности
Пластины разгрузки натяжения и рабочие инструменты
Мультиштекерная система (MCS)-MINI HD

Пластины разгрузки натяжения для полевой сборки для розеток с соединением CAGE CLAMP®	**Пластины разгрузки натяжения, заводская сборка** для розеток с соединением CAGE CLAMP®	**Рабочий инструмент** с частично изолированной ручкой Тип 1







Ширина	Артикул	Упак. единица
Пластина разгрузки натяжения, черная		
11 мм	**713-126**	100 (4 x 25)
25 мм	**713-127**	100 (4 x 25)
39 мм	**713-128**	100 (4 x 25)
53 мм	**713-129**	100 (4 x 25)

Ширина	Кол-во пол.	Артикул Суффикс
Пластина разгрузки натяжения, предварительно смонтированная		
11 мм	6 – 12	**. . . /032-000**
25 мм	14 – 20	**. . . /033-000**
39 мм	22 – 28	**. . . /034-000**
53 мм	30 – 36	**. . . /035-000**

Пример заказа:

Розетка, шаг контактов 3,5 мм, 20-полюсная, черная, с пластиной разгрузки натяжения: **713-1110/033-000**

Суффикс артикула, означающий ширину пластины разгрузки натяжения, добавляется к основному артикулу и означает тип розетки.

Цвет	Артикул	Упак. единица
Рабочий инструмент с частично изолированной ручкой, тип 1, ножевой контакт (2,5 x 0,4) мм		
	210-719	1



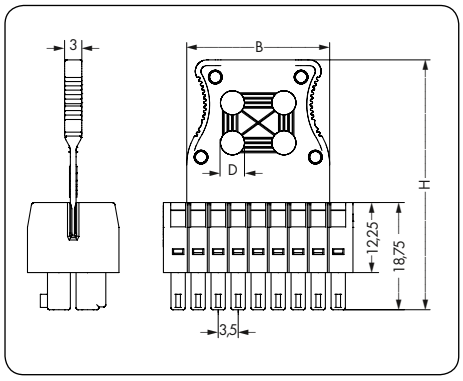

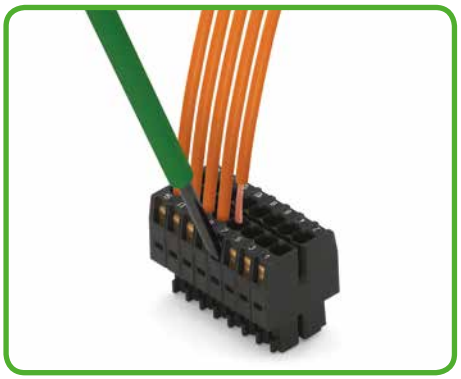

Принадлежности к кабельным жгутам обеспечивают безопасность одножильных проводников или многожильных кабелей разными способами.

Ширина кабельной стяжки должна соответствовать диаметрам отверстий в пластине разгрузки натяжения.

WAGO не предлагает рекомендуемые кабельные стяжки и инструменты для скрепления кабеля, по вопросам их приобретения обращайтесь к производителям, например, к Hellermann.

Размеры корпуса разгрузки натяжения

Кол-во пол.	B	H	D
6 – 12	11	38,7	3
14 – 20	25	43,7	4,2
22 – 28	39	48,7	4,2
30 – 36	53	54,2	4,9

Принадлежности
Держатель кодировочных штифтов и прямая маркировка
Мультиштекерная система (MCS)-MINI HD

Держатель для кодировочных штифтов для вилок	Прямая маркировка *Мультиштекерная система (MCS)*-MINI HD	Прямая маркировка 1 - номер полюса розеток для монтажа проводников







Артикул	Упак. единица
Держатель кодировочных штифтов с шестью кодировочными штифтами	
714-101	100 (4 x 25)

Прямая маркировка мультиштекерной системы (MCS)-MINI HD

Розетки серии 713 могут иметь маркировку «1 - номер полюсов» при помощи прямой заводской маркировки.

Доступны две стандартные схемы маркировки:
1. Маркировка перпендикулярно вводу проводника
2. Маркировка параллельно вводу проводника

Другие варианты индивидуальной маркировки доступны по требованию заказчика.

WAGO рекомендует маркировку полюсов на печатных платах для вилок серии 713.

Тип маркировки всегда определяется вторым блоком из 4 цифр суффикса артикула для элементов со стандартными цветами и материалами.

Пример: 713-1110/. . . . - xxxx
xxxx = Суффикс артикула для прямой маркировки полюсов

Маркировка перпендикулярно вводу проводника
Артикул Суффикс: /. . . - 047

Пример заказа:

Розетка, двухуровневая,
шаг контактов 3,5 мм, 16-полюсная,
черная: **713-1108/000-047**

Розетка с винтовыми фланцами, двухуровневая
шаг контактов 3,5 мм, 16-полюсная,
черная: **713-1108/107-047**

Розетка с защелками и пластиной разгрузки натяжения, двухуровневая,
шаг контактов 3,5 мм, 16-полюсная,
черная: 713-1108/037-047/033-000



Маркировка параллельно вводу проводника
Артикул Суффикс: /. . . - 9037

Пример заказа:

Розетка, двухуровневая,
шаг контактов 3,5 мм, 16-полюсная,
черная: **713-1108/000-9037**

Розетка с защелками, двухуровневая,
шаг контактов 3,5 мм, 16-полюсная,
черная: **713-1108/037-9037**

Розетка с пластиной разгрузки натяжения, двухуровневая
шаг контактов 3,5 мм, 16-полюсная,
черная: **713-1108/033-9037**

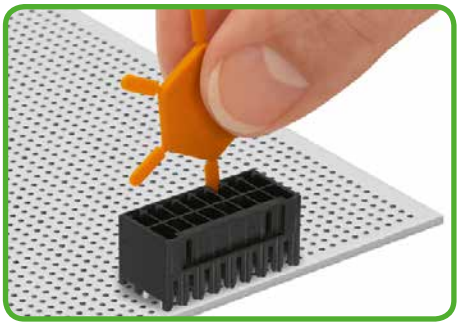

Кодирование вилки.



Кодирование розетки.

Технология соединения для мультиштекерной системы (MCS) MIDI 2,5 мм², 100 %-ая защита от неправильного соединения

CAGE CLAMP®

Универсальное соединение для одножильных, многожильных и тонкопроволочных проводников
Откройте зажим, вставьте проводник,отпустите зажим – готово!

CAGE CLAMP® S

Универсальное соединение с «SPECIAL»
Откройте зажим, вставьте проводник, отпустите зажим – готово!
Зажмите одножильный проводник или проводник в наконечником просто вставив их - никакой рабочий инструмент не потребуется.

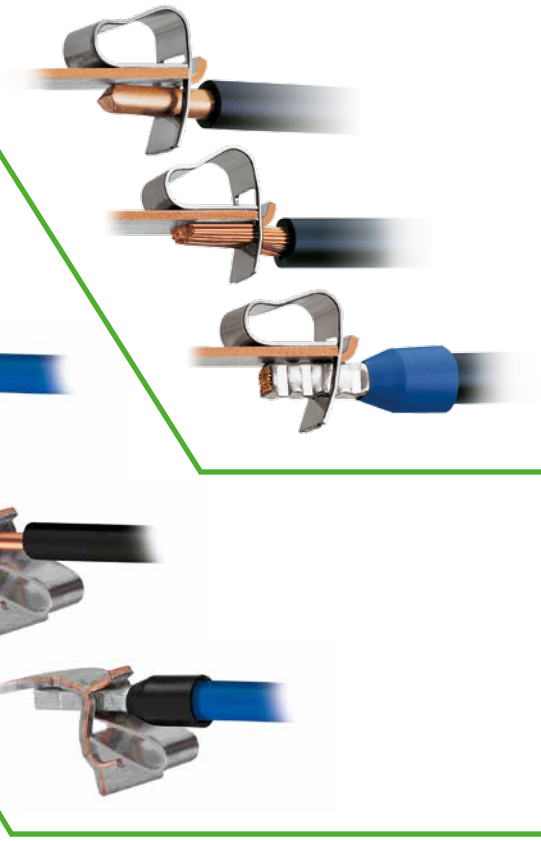

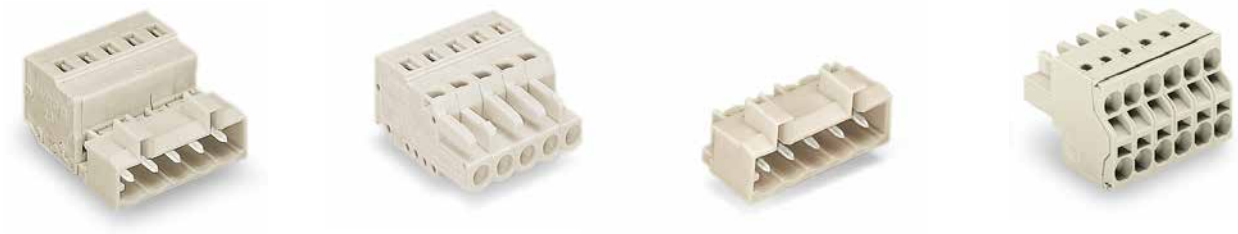

Соединители и головки
Мультиштекерная система (MCS) MIDI
100 %-ая защита от неправильного подключения

Шаг контактов 5 и 7,5 мм / Номинальное сечение 2,5 мм²

5

		Шаг контактов	Страницы
	**Розетки, прямые и угловые, Зажим CAGE CLAMP®**	5 мм / 0,197 дюйма 7,5 мм / 0,295 дюйма	304 – 307 334 – 336
	**Розетки для панельного монтажа, зажим CAGE CLAMP®**	5 мм / 0,197 дюйма 7,5 мм / 0,295 дюйма	308 – 309 338 – 339
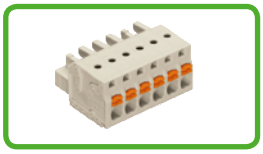	**Розетки с нажимными кнопками, зажим CAGE CLAMP®S**	5 мм / 0,197 дюйма 7,5 мм / 0,295 дюйма	310 – 312 340 – 342
	**Розетки, 2-проводные, зажим CAGE CLAMP®S**	5 мм / 0,197 дюйма 7,5 мм / 0,295 дюйма	314 – 315 344 – 345
	**Вилки с выводами под пайку**	5 мм / 0,197 дюйма 7,5 мм / 0,295 дюйма	316 – 318 346 – 348
	Вилки с выводами под запрессовку	5 мм / 0,197 дюйма	316 – 317
	**Вилки, зажим CAGE CLAMP®**	5 мм / 0,197 дюйма 7,5 мм / 0,295 дюйма	320 – 323 350 – 353
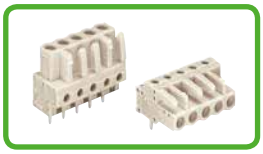	**Розетки с выводами под пайку**	5 мм / 0,197 дюйма 7,5 мм / 0,295 дюйма	324 – 327 354 – 357
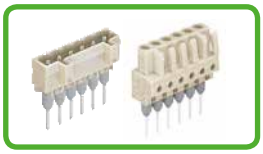	**Вилки для клемм, монтируемых на рейку**	5 мм / 0,197 дюйма	328 – 329
	Розетки для клемм, монтируемых на рейку	5 мм / 0,197 дюйма	330 – 332
	**Принадлежности для мультиштекерной системы (MCS)-MIDI**		466 – 476
	Прямая маркировка		358 – 360
	Принадлежности, общие - раздел 10		524 – 546
	**Примеры применения**		477 – 483

Описание и порядок работы *Мультиштекерной системы (MCS)* **MIDI**
100%-ая защита от неправильного подключения

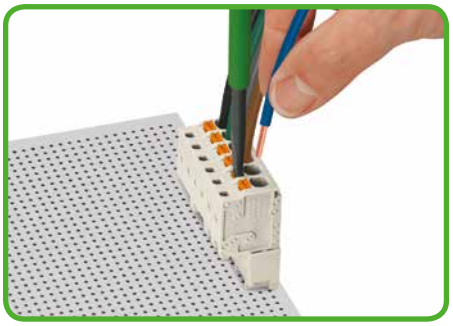

Вставка/извлечение проводника при помощи отвертки 3,5 мм – применение CAGE CLAMP®S в подключенном состоянии.

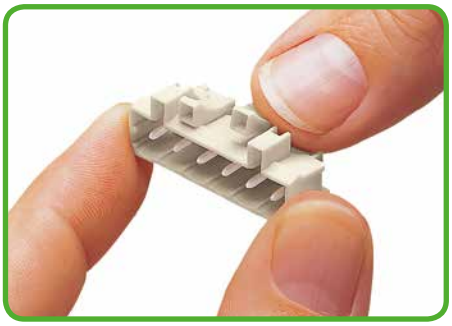

Кодирование вилки - установка ключа (-ей) кодировки.

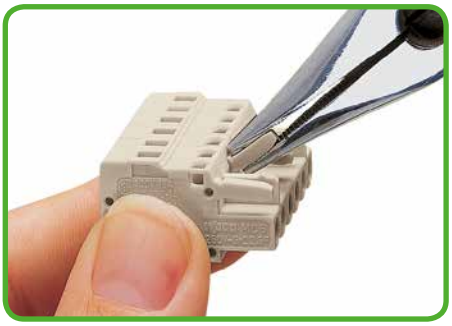

Кодировка розетки – выломайте кодировочный штифт (-ы).

Розетка с нажимными кнопками **серии 2721**

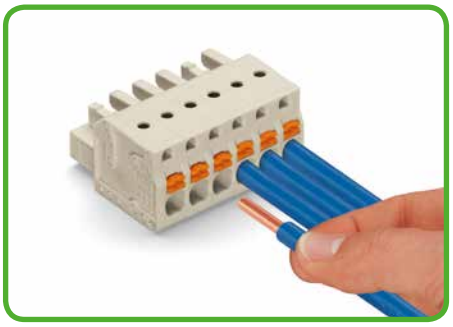

Монтаж одножильных проводников или проводников с наконечниками в зажим CAGE CLAMP®S без инструмента, простой вставкой.

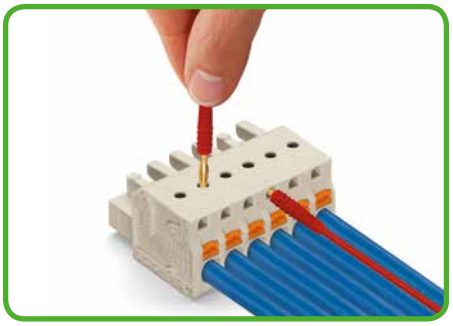

Тестирование параллельно вводу проводника при помощи встроенных тестовых портов - розетка с зажимом CAGE CLAMP®S, приводимым в действие нажимной кнопкой. Точечный контакт с токоведущей шиной сверху.

100% защита от неправильного подсоединения

CAGE CLAMP®S

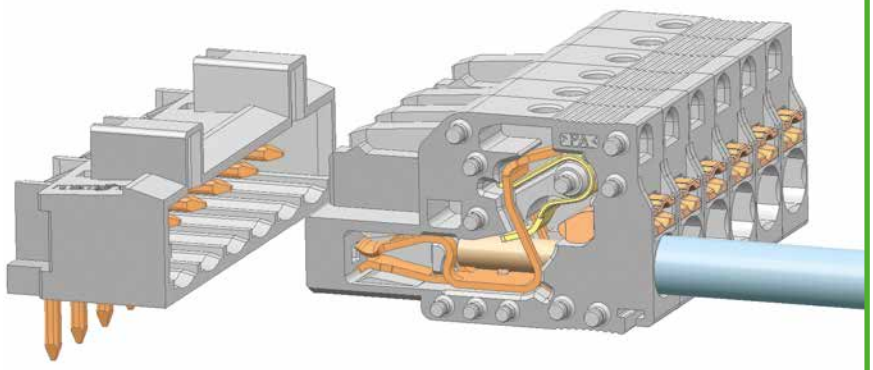

***Мультиштекерная система (MCS)*-MIDI**

Шаг контакта 5 мм и 7,5 мм



Маркировка при помощи самоклеящихся полосок или заводской прямой печати.

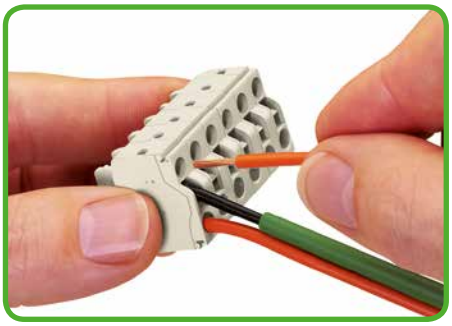

Вставка проводника при помощи отвертки 3,5 мм в 2-проводную розетку, оснащенную зажимом CAGE CLAMP®S.

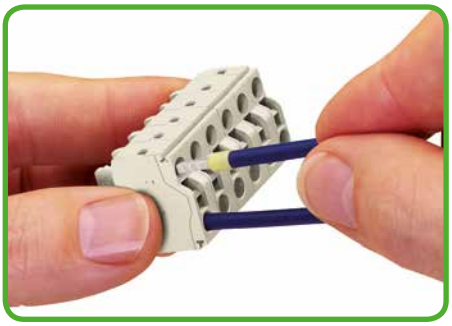

Монтаж многожильных проводников с наконечниками в зажим CAGE CLAMP®S без инструмента, простой вставкой.



CAGE CLAMP® и CAGE CLAMP®S предназначены для следующих видов медных проводников:*

одножильные



многожильные



тонкожильные, в т. ч. с луженными жилами

* Для алюминиевых проводников см. примечания в разделе 11.

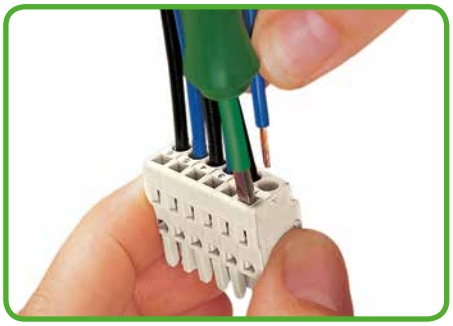

Вставка проводника при помощи отвертки 3,5 мм – горизонтальная работа зажима CAGE CLAMP®

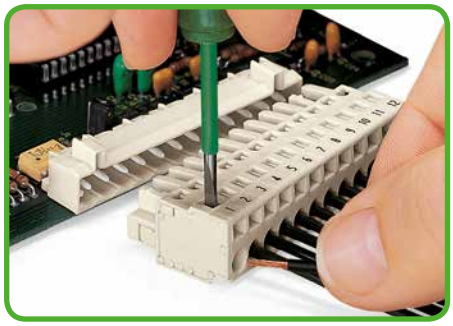

Вставка проводника при помощи отвертки 3,5 мм – работа зажима CAGE CLAMP® в вертикальном направлении.



Вставка проводника – приведение зажима CAGE CLAMP® в действие при помощи нажимных кнопок **231-291**.

Серии 721, 722 и 723

100% защита от неправильного подсоединения

CAGE CLAMP®

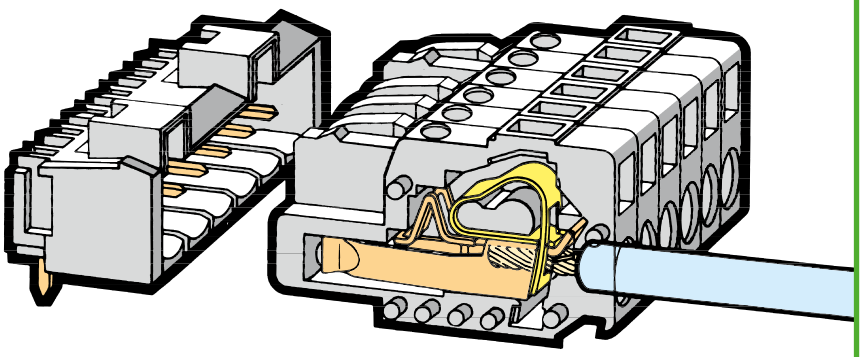

***Мультиштекерная система (MCS)*-MIDI**

Шаг контакта 5 мм и 7,5 мм

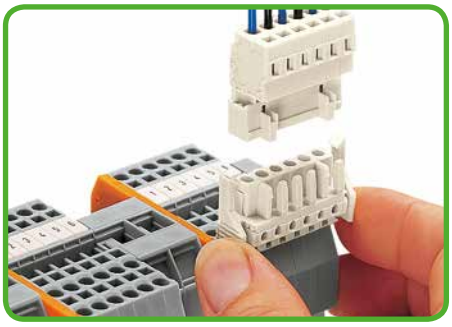

Соединители для клемм, монтируемых на рейки, серии 280.



Угловая розетка для панельного монтажа.



Вилка с пластиной разгрузки натяжения.

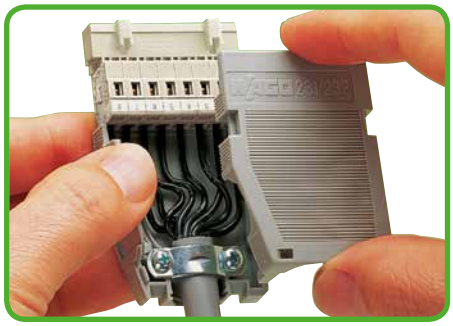

Корпус разгрузки натяжения, изображен с вилкой с зажимом CAGE CLAMP®.

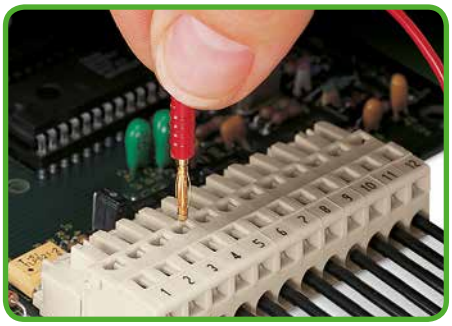

Тестировние – розетка с зажимом CAGE CLAMP®. Вертикальная вставка тестовых штекеров Ø 2 мм и Ø 2,3 мм.



с опрессованными жилами



с наконечником



со штифтовым наконечником

Розетки
Шаг контактов 5 мм
Мультиштекерная система (MCS)-MIDI

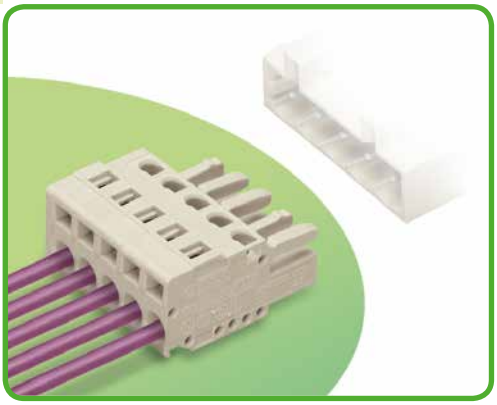

- Универсальное соединение для всех типов проводников
- Простая предварительная сборка кабеля и монтаж в условиях эксплуатации при помощи применения CAGE CLAMP® в вертикальном и горизонтальном положениях
- Встроенные тестовые порты
- 100% защита от неправильного подсоединения
- С кодировочными штифтами

Техническая информация:

Шаг контактов	Прямые 5 мм / 0,197 дюйма			Угловые 5 мм / 0,197 дюйма			
В соответствии с	МЭК/EN 60664-1			МЭК/EN 60664-1			
Категория перенапряжения	III	III	II	III	III	II	
Степень загрязнения	3	2	2	3	2	2	
Номинальное напряжение	320 В	320 В	630 В	320 В	320 В	630 В	
Номинальное импульсное напряжение	4 кВ	4 кВ	4 кВ	4 кВ	4 кВ	4 кВ	
Номинальный ток	16 А	16 А	16 А	14 А	14 А	14 А	
Одобрения в соответствии с	UL/CSA			UL/CSA			
Группа UL 1059	B	C	D	B	C	D	
Номинальное напряжение	300 В	–	300 В	300 В	–	300 В	
Номинальный ток UL	15 А	–	10 А	15 А	–	10 А	
Номинальный ток CSA	15 А	–	10 А	15 А	–	10 А	
Мультиштекерная система (MCS)-MIDI одобрена в соответствии с UL 1977 и способна выдержать до 600 В при заводском монтаже.							

Информация о проводнике:

Технология соединения	CAGE CLAMP®	
Размер проводника: одножил.	0,08 – 2,5 мм²	
Размер проводника: тонкопров.	0,08 – 2,5 мм²	
Размер проводника: тонкопров.	0,25 – 1,5 мм²	(с изолированным наконечником)
Размер проводника: тонкопров.	0,25 – 2,5 мм²	(с неизолированным наконечником)
AWG	28 – 12	12: THHN, THWN
Длина снятия изоляции	8 – 9 мм / 0,31 – 0,35 дюйма	

Данные о материалах:

Группа материалов:	I
Изоляционный материал	Полиамид 6.6 (PA 6.6)
Класс воспламеняемости по UL 94	V0
Нижняя/верхняя границы температуры	-60 °C / +85 °C
Материал зажимной пружины	Хромникелиевая пружинная сталь (CrNi)
Материал контактов	Медный сплав
Контактное покрытие	с лужением
Соединители Мультиштекерной системы также доступны с позолоченными или частично позолоченными контактными поверхностями по требованию заказчика.	
В зависимости от необходимой версии к основному артикулу добавляется **«суффикс артикула . . . /010-000»**	

Кривые допустимых токов

Розетка 721-102/026-000
с вилкой 721-132/001-000
Шаг контактов: 5 мм / Размер проводника: 2,5 мм² «f-st»
На основании: EN 60512-5-2 / Коэффициент преобразователя: 0,8

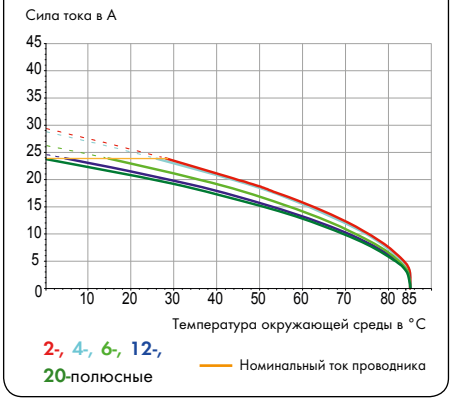

Принадлежности для Мультиштекерной системы (MCS)-MIDI:

	Стр.
Маркировочные принадлежности	540 – 543
Рабочий инструмент	466 – 467
Прямая маркировка	358 – 360
Гребешковые перемычки	476
Стопор для изоляции	469
Тестовый адаптер	474
Тестовые штекеры	538
Винты	546
Корпус разгрузки натяжения	472 – 473
Пластины разгрузки натяжения	470 – 471

Мультиштекерная система (MCS) включает в себя соединители **без** отключающей способности в соответствии с МЭК 61984. При использовании по назначению эти соединители не должны подключаться/отключаться во время работы или под напряжением. Проектирование схемы должно гарантировать, что выводы под пайку, до которых можно дотронуться, не работают в отсоединенном состоянии.

Розетки
Мультиштекерная система (MCS)-MIDI

Шаг контактов 5 мм / 0,197 дюйма		С фиксирующими защелками Шаг контактов 5 мм / 0,197 дюйма		С фиксирующими фланцами, для монтажа на стойку и сквозного монтажа Шаг контактов 5 мм / 0,197 дюйма	
0,08 – 2,5 мм²	AWG 28 – 12	0,08 – 2,5 мм²	AWG 28 – 12	0,08 – 2,5 мм²	AWG 28 – 12
320 В / 4 кВ / 2, 16 А	300 В / 15 А	320 В / 4 кВ / 2, 16 А	300 В / 15 А	320 В / 4 кВ / 2, 16 А	300 В / 15 А







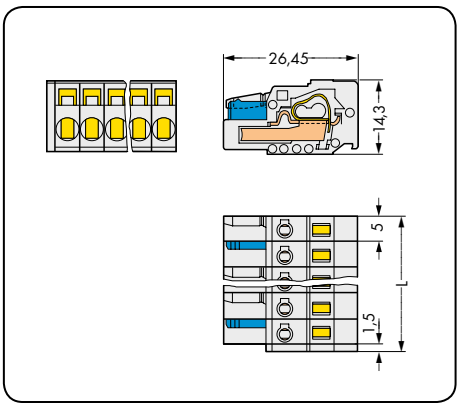

L = (кол-во полюсов x шаг контактов) +1,5 мм

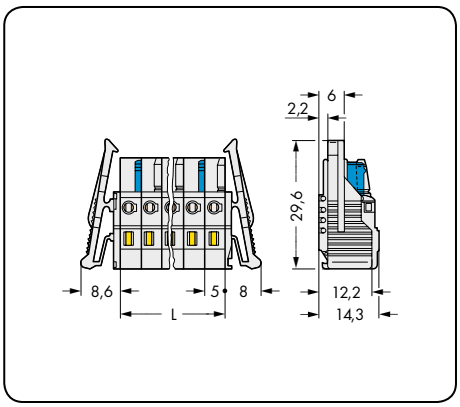

L = кол-во полюсов x шаг контактов

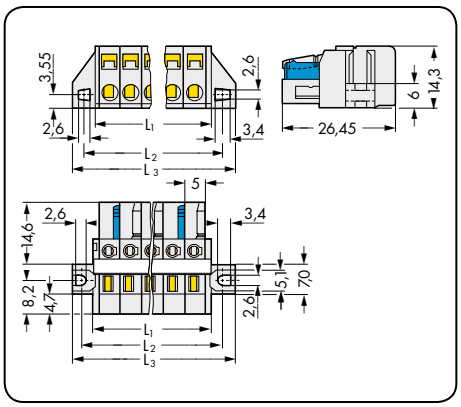

L_1 = (кол-во полюсов x шаг контактов) + 3 мм
L_2 = (кол-во полюсов x шаг контактов) + 8,8 мм
L_3 = (кол-во полюсов x шаг контактов) + 14,8 мм

Кол-во пол.	Артикул	Упак. единица
Розетка, светло-серая		
2	**721-102/026-000**	100
3	**721-103/026-000**	100
4	**721-104/026-000**	100
5	**721-105/026-000**	100
6	**721-106/026-000**	50
7	**721-107/026-000**	50
8	**721-108/026-000**	50
9	**721-109/026-000**	50
10	**721-110/026-000**	50
11	**721-111/026-000**	25
12	**721-112/026-000**	25
13	**721-113/026-000**	25
14	**721-114/026-000**	25
15	**721-115/026-000**	25
16	**721-116/026-000**	25
20	**721-120/026-000**	10

2-полюсные розетки – всего одна защелка

Кол-во пол.	Артикул	Упак. единица
Розетка с фиксирующими защелками, светло-серая		
2	**721-102/037-000**	100
3	**721-103/037-000**	50
4	**721-104/037-000**	50
5	**721-105/037-000**	50
6	**721-106/037-000**	50
7	**721-107/037-000**	50
8	**721-108/037-000**	25
9	**721-109/037-000**	25
10	**721-110/037-000**	25
11	**721-111/037-000**	25
12	**721-112/037-000**	25
13	**721-113/037-000**	25
14	**721-114/037-000**	25
15	**721-115/037-000**	25
16	**721-116/037-000**	10
20	**721-120/037-000**	10

Кол-во пол.	Артикул	Упак. единица
Розетка с фиксирующими защелками, для монтажа на стойки и сквозного монтажа, с армированными полосами, светло-серая		
2	**721-102/031-000**	100
3	**721-103/031-000**	50
4	**721-104/031-000**	50
5	**721-105/031-000**	50
6	**721-106/027-000**	50
7	**721-107/027-000**	50
8	**721-108/027-000**	50
9	**721-109/027-000**	25
10	**721-110/027-000**	25
11	**721-111/027-000**	25
12	**721-112/027-000**	25
13	**721-113/027-000**	25
14	**721-114/027-000**	25
15	**721-115/027-000**	25
16	**721-116/027-000**	10
20	**721-120/027-000**	10

Артикулы розеток с количеством полюсов от 2 до 5 идентичны артикулам соединителей для панельного монтажа без армированных полос.

Подробнее о размерах выемки на стр. 485, таблица 1.

Другая длина — по запросу

Розетки
Мультиштекерная система (MCS)-MIDI

С фиксирующими фланцами для панельного монтажа Шаг контактов 5 мм / 0,197 дюйма		С монтажными ножками Шаг контактов: 5 мм / 0,197 дюйма	
0,08 – 2,5 мм²	AWG 28 – 12	0,08 – 2,5 мм²	AWG 28 – 12
320 В / 4 кВ / 2, 16 А	300 В / 15 А	320 В / 4 кВ / 2, 16 А	300 В / 15 А



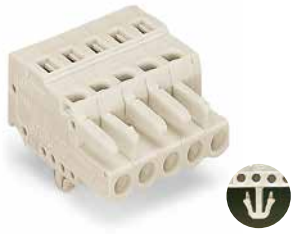

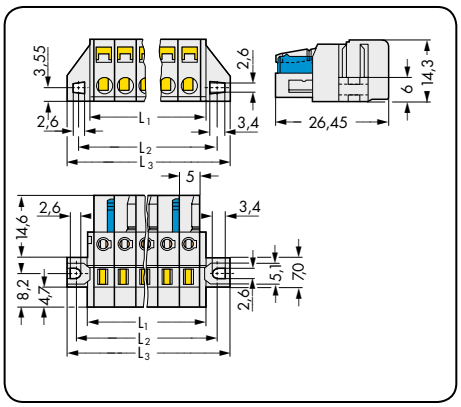

L_1 = (кол-во полюсов x шаг контактов) + 3 мм
L_2 = (кол-во полюсов x шаг контактов) + 8,8 мм
L_3 = (кол-во полюсов x шаг контактов) + 14,8 мм

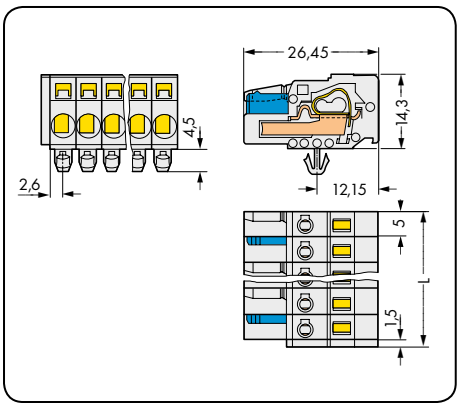

L = (кол-во полюсов x шаг контактов) + 1,5 мм

Кол-во пол.	Артикул	Упак. единица
Розетка с фиксирующими фланцами, для панельного монтажа, светло-серая		
2	**721-102/031-000**	100
3	**721-103/031-000**	50
4	**721-104/031-000**	50
5	**721-105/031-000**	50
6	**721-106/031-000**	50
7	**721-107/031-000**	50
8	**721-108/031-000**	50
9	**721-109/031-000**	25
10	**721-110/031-000**	25
11	**721-111/031-000**	25
12	**721-112/031-000**	25
13	**721-113/031-000**	25
14	**721-114/031-000**	25
15	**721-115/031-000**	25
16	**721-116/031-000**	10
20	**721-120/031-000**	10

Подробнее о размерах выемки на стр. 484, таблица 1.

Кол-во пол.	Артикул	Упак. единица
Розетка с монтажными ножками, для пластин толщиной 0,6 – 1,2 мм, монтажные отверстия Ø 3,5 мм, светло-серая		
2	**721-102/008-000**	100
3	**721-103/008-000**	100
4	**721-104/008-000**	100
5	**721-105/008-000**	100
6	**721-106/008-000**	50
7	**721-107/008-000**	50
8	**721-108/008-000**	50
9	**721-109/008-000**	50
10	**721-110/008-000**	50
11	**721-111/008-000**	25
12	**721-112/008-000**	25
13	**721-113/008-000**	25
14	**721-114/008-000**	25
15	**721-115/008-000**	25
16	**721-116/008-000**	25
20	**721-120/008-000**	10

2-полюсные розетки - всего одна защелка

Принадлежности	Стр.
Монтажный адаптер для DIN-рейки 35 мм, для 3 или более полюсов (209-137)	475

Другая длина — по запросу

Розетки
Мультиштекерная система (MCS)-MIDI

Угловой ввод проводника в направлении фиксации Шаг контактов 5 мм / 0,197 дюйма		Угловой ввод проводника против направления фиксации Шаг контактов 5 мм / 0,197 дюйма		
0,08 – 2,5 мм²	AWG 28 – 12	0,08 – 2,5 мм²	AWG 28 – 12	
320 В / 4 кВ / 2, 14 А	300 В / 15 А	320 В / 4 кВ / 2, 14 А	300 В / 15 А	

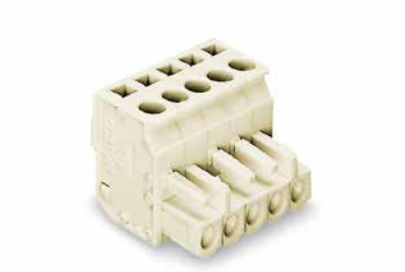



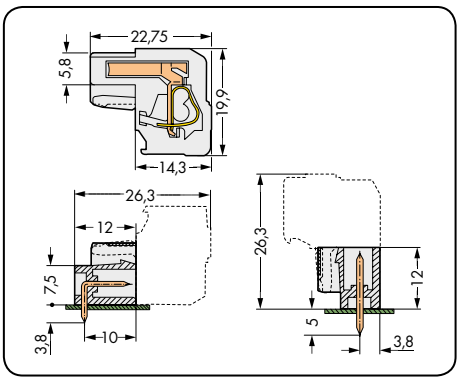

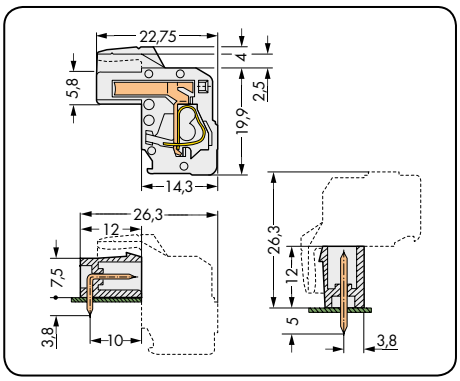

Общая длина = (кол-во полюсов x шаг контактов) + 1,5 мм + 0,9 мм

Кол-во пол.	Артикул	Упак. единица	Кол-во пол.	Артикул	Упак. единица
Угловая розетка, ввод проводника в направлении фиксации, светло-серая			**Угловая розетка,** ввод проводника против направления фиксации, светло-серая		
2	**722-202/026-000**	100	2	**722-102/026-000**	100
3	**722-203/026-000**	100	3	**722-103/026-000**	100
4	**722-204/026-000**	100	4	**722-104/026-000**	100
5	**722-205/026-000**	100	5	**722-105/026-000**	100
6	**722-206/026-000**	50	6	**722-106/026-000**	50
7	**722-207/026-000**	50	7	**722-107/026-000**	50
8	**722-208/026-000**	50	8	**722-108/026-000**	50
9	**722-209/026-000**	50	9	**722-109/026-000**	50
10	**722-210/026-000**	50	10	**722-110/026-000**	50
11	**722-211/026-000**	25	11	**722-111/026-000**	25
12	**722-212/026-000**	25	12	**722-112/026-000**	25
13	**722-213/026-000**	25			
14	**722-214/026-000**	25	14	**722-114/026-000**	25
15	**722-215/026-000**	25			
16	**722-216/026-000**	25	16	**722-116/026-000**	25
20	**722-220/026-000**	10	20	**722-120/026-000**	10
2-полюсные розетки - всего одна защелка					

Другая длина — по запросу

Угловые розетки для панельного монтажа
Шаг контактов 5 мм
Мультиштекерная система (MCS)-MIDI

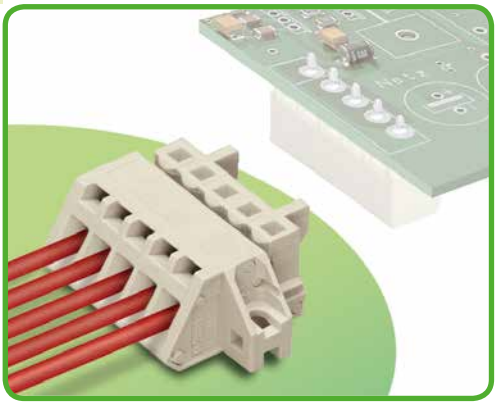

- Универсальное соединение для всех типов проводников
- Доступны исполнения с монтажными ножками или фиксирующими фланцами для панельного или сквозного монтажа
- Монтажный адаптер позволяет монтировать версии с монтажными ножками на DIN-рейки
- Простой монтаж проводника, даже при соединенных разъемах
- 100% защита от неправильного подсоединения

Техническая информация:

Шаг контактов	**5 мм / 0,197 дюйма**		
В соответствии с	**МЭК/EN 60664-1**		
Категория перенапряжения	III	III	II
Степень загрязнения	3	2	2
Номинальное напряжение	320 В	320 В	630 В
Номинальное импульсное напряжение	4 кВ	4 кВ	4 кВ
Номинальный ток	12 A	12 A	12 A
Одобрения в соответствии с	**UL/CSA**		
Группа UL 1059	B	C	D
Номинальное напряжение	300 В	–	300 В
Номинальный ток UL	15 A	–	10 A
Номинальный ток CSA	15 A	–	10 A
Мультиштекерная система (MCS)-MIDI одобрена в соответствии с UL 1977 и способна выдержать до 600 В при заводском монтаже.			

Кривые допустимых токов

Розетка 721-302/031-000
с вилкой 721-162/001-000
Шаг контактов: 5 мм / Размер проводника: 2,5 мм² «f-st»
На основании: EN 60512-5-2 / Коэффициент преобразователя: 0,8

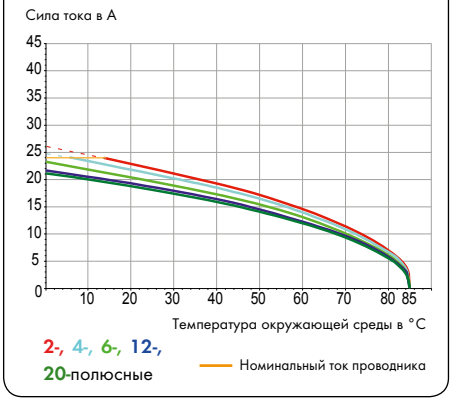

Информация о проводнике:

Технология соединения	CAGE CLAMP®	
Размер проводника: одножил.	0,08 – 2,5 мм²	
Размер проводника: тонкопров.	0,08 – 2,5 мм²	
Размер проводника: тонкопров.	0,25 – 1,5 мм²	(с изолированным наконечником)
Размер проводника: тонкопров.	0,25 – 2,5 мм²	(с неизолированным наконечником)
AWG	28 – 12	12: THHN, THWN
Длина снятия изоляции	7 – 8 мм / 0,28 – 0,31 дюйма	

Данные о материалах:

Группа материалов:	I
Изоляционный материал	Полиамид 6.6 (PA 6.6)
Класс воспламеняемости по UL 94	V0
Нижняя/верхняя границы температуры	-60°C / +85°C
Материал зажимной пружины	Хромникелиевая пружинная сталь (CrNi)
Материал контактов	Медный сплав
Контактное покрытие	с лужением
Соединители Мультиштекерной системы также доступны с позолоченными или частично позолоченными контактными поверхностями по требованию заказчика.	
В зависимости от необходимой версии к основному артикулу добавляется **«суффикс артикула . . . /010-000»**	

Принадлежности для Мультиштекерной системы (MCS)-MIDI:

	Стр.
Маркировочные принадлежности	540 – 543
Рабочие инструменты	466 – 467
Прямая маркировка	358 – 360
Тестовый адаптер	474
Винты	564

Мультиштекерная система (MCS) включает в себя соединители **без** отключающей способности в соответствии с МЭК 61984. При использовании по назначению эти соединители не должны подключаться/отключаться во время работы или под напряжением. Проектирование схемы должно гарантировать, что выводы под пайку, до которых можно дотронуться, не работают в отсоединенном состоянии.

Угловые розетки для панельного монтажа
Мультиштекерная система (MCS)-MIDI

С фиксирующими фланцами Шаг контактов 5 мм / 0,197 дюйма		С монтажными ножками Шаг контактов: 5 мм / 0,197 дюйма		Примеры применения:
0,08 – 2,5 мм²	AWG 28 – 12	0,08 – 2,5 мм²	AWG 28 – 12	
320 В / 4 кВ / 2, 12 А	300 В / 15 А	320 В / 4 кВ / 2, 12 А	300 В / 15 А	





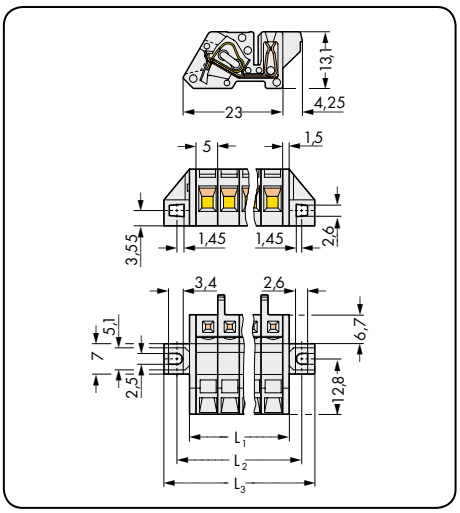

L_1 = (кол-во полюсов x шаг контактов) + 3 мм
L_2 = (кол-во полюсов x шаг контактов) + 8,8 мм
L_3 = (кол-во полюсов x шаг контактов) + 14,8 мм

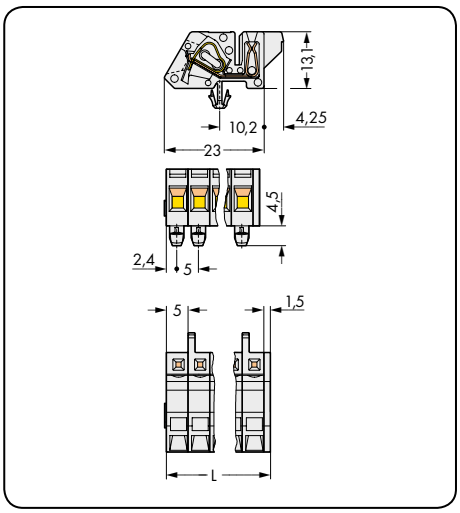

L = (кол-во полюсов x шаг контактов) + 1,5 мм

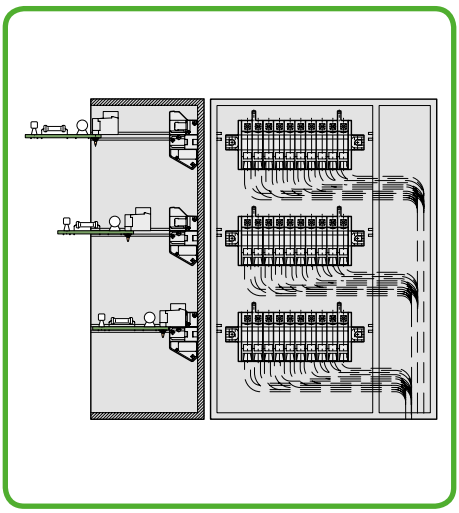

Многоуровневая сборка в распределенном электронном корпусе

Кол-во пол.	Артикул	Упак. единица
Угловая розетка с фиксирующими фланцами, светло-серая		
2	**721-302/031-000**	100
3	**721-303/031-000**	50
4	**721-304/031-000**	50
5	**721-305/031-000**	50
6	**721-306/031-000**	50
7	**721-307/031-000**	50
8	**721-308/031-000**	50
9	**721-309/031-000**	25
10	**721-310/031-000**	25
11	**721-311/031-000**	25
12	**721-312/031-000**	25
13	**721-313/031-000**	25
14	**721-314/031-000**	25
15	**721-315/031-000**	25
16	**721-316/031-000**	10
20	**721-320/031-000**	10

Кол-во пол.	Артикул	Упак. единица
Угловая розетка с монтажными ножками, для пластин толщиной 0,6 – 1,2 мм, монтажные отверстия Ø 3,5 мм, светло-серая		
2	**721-302/008-000**	100
3	**721-303/008-000**	50
4	**721-304/008-000**	50
5	**721-305/008-000**	50
6	**721-306/008-000**	50
7	**721-307/008-000**	50
8	**721-308/008-000**	50
9	**721-309/008-000**	50
10	**721-310/008-000**	50
11	**721-311/008-000**	25
12	**721-312/008-000**	25
13	**721-313/008-000**	25
14	**721-314/008-000**	25
15	**721-315/008-000**	25
16	**721-316/008-000**	25
20	**721-320/008-000**	10

Принадлежности	Стр.
Монтажный адаптер для DIN-рейки 35 см, для 3 или более полюсов (209-120)	475



Соединители для панельного монтажа. Вилка с зажимом CAGE CLAMP® и пластиной разгрузки натяжения для исходящего канала.



Другая длина — по запросу

Розетки с нажимными кнопками
Шаг контактов 5 мм
Мультиштекерная система (MCS)-MIDI

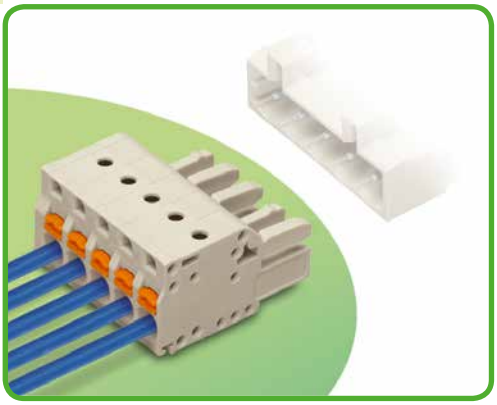

- Универсальное соединение для всех типов проводников
- Простая в использовании конструкция не требует применения специальных инструментов
- Возможность выполнения монтажа в соединенном состоянии
- Простой зажим одножильных проводников и проводников с наконечником путем вставки
- Встроенные тестовые порты, параллельные вводу проводника
- 100% защита от неправильного подсоединения
- С кодировочными штифтами

Техническая информация:

Шаг контактов	**5 мм / 0,197 дюйма**		
В соответствии с	**МЭК/EN 60664-1**		
Категория перенапряжения	III	III	II
Степень загрязнения	3	2	2
Номинальное напряжение	320 В	320 В	630 В
Номинальное импульсное напряжение	4 кВ	4 кВ	4 кВ
Номинальный ток	16 A	16 A	16 A
Одобрения в соответствии с	**UL/CSA**		
Группа UL 1059	B	C	D
Номинальное напряжение	300 В	150 В	300 В
Номинальный ток UL	15 A	15 A	10 A
Номинальный ток CSA	15 A	15 A	10 A
Мультиштекерная система (MCS)-MIDI одобрена в соответствии с UL 1977 и способна выдержать до 600 В при заводском монтаже.			

Информация о проводнике:

Технология соединения	CAGE CLAMP®S	
Размер проводника: одножил.	0,2 – 2,5 мм²	
Размер проводника: тонкопров.	0,2 – 2,5 мм²	
Размер проводника: тонкопров.	0,25 – 1,5 мм²	(с изолированным наконечником)
Размер проводника: тонкопров.	0,25 – 2,5 мм²	(с неизолированным наконечником)
AWG	24 – 12	12: THHN, THWN
Длина снятия изоляции	10 – 11 мм / 0,39 – 0,43 дюйма	

Данные о материалах:

Группа материалов:	I
Изоляционный материал	Полиамид 6.6 (PA 6.6)
Класс воспламеняемости по UL 94	V0
Нижняя/верхняя границы температуры	-60°C / +100°C
Материал зажимной пружины	Хромникелиевая пружинная сталь (CrNi)
Материал контактов	Медный сплав
Контактное покрытие	с лужением
Соединители Мультиштекерной системы также доступны с позолоченными или частично позолоченными контактными поверхностями по требованию заказчика.	
В зависимости от необходимой версии к основному артикулу добавляется **«суффикс артикула . . . /010-000»**	

Кривые допустимых токов

Розетка 2721-102/026-000
с вилкой 721-162/001-000
Шаг контактов: 5 мм / Размер проводника: 2,5 мм² «f-st»
На основании: EN 60512-5-2 / Коэффициент преобразователя: 0,8

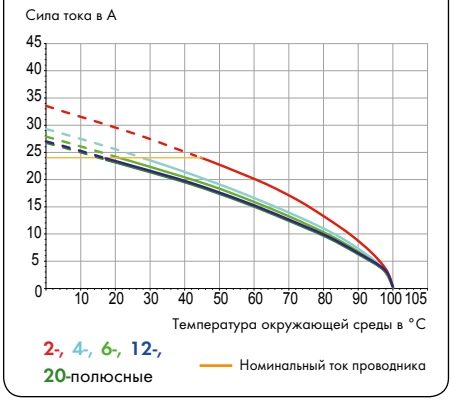

Принадлежности для Мультиштекерной системы (MCS)-MIDI:

	Стр.
Маркировочные принадлежности	540 – 543
Рабочие инструменты	466 – 467
Прямая маркировка	358 – 360
Стопор для изоляции	469
Тестовый адаптер	474
Тестовый штекер, Ø 2 мм	538
Винты	546
Пластины разгрузки натяжения	470 – 471

Мультиштекерная система (MCS) включает в себя соединители **без** отключающей способности в соответствии с МЭК 61984. При использовании по назначению эти соединители не должны подключаться/отключаться во время работы или под напряжением. Проектирование схемы должно гарантировать, что выводы под пайку, до которых можно дотронуться, не работают в отсоединенном состоянии.

Розетки с нажимными кнопками
Мультиштекерная система (MCS)-MIDI

Шаг контактов 5 мм / 0,197 дюйма		С монтажными ножками Шаг контактов: 5 мм / 0,197 дюйма		С фиксирующими защелками Шаг контактов 5 мм / 0,197 дюйма	
0,2 – 2,5 мм²	AWG 24 – 12	0,2 – 2,5 мм²	AWG 24 – 12	0,2 – 2,5 мм²	AWG 24 – 12
320 В / 4 кВ / 2, 16 А	300 В / 15 А	320 В / 4 кВ / 2, 16 А	300 В / 15 А	320 В / 4 кВ / 2, 16 А	300 В / 15 А

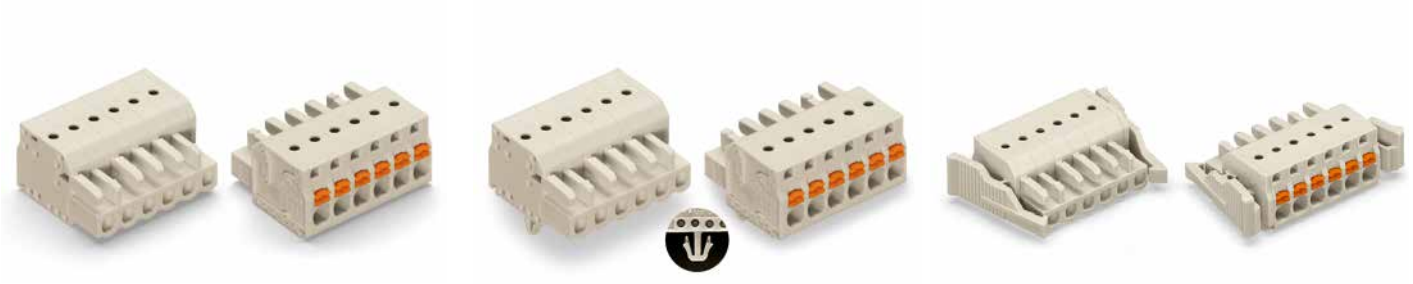

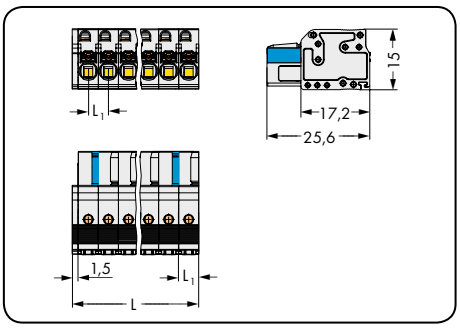

L = (кол-во полюсов x шаг контактов) + 1,5 мм
L_1 = 5 мм

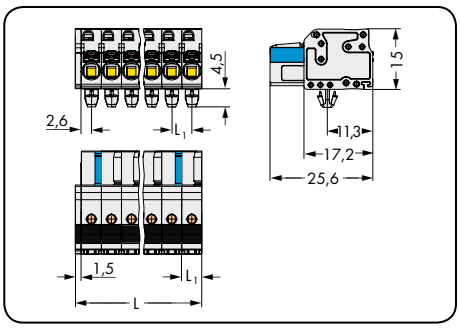

L = (кол-во полюсов x шаг контактов) + 1,5 мм
L_1 = 5 мм

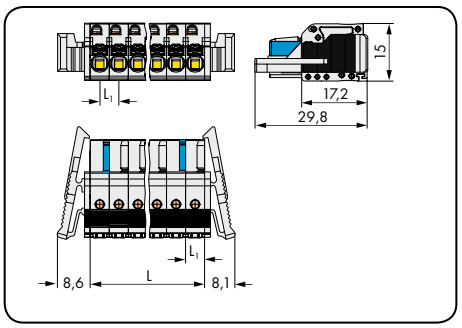

L = кол-во полюсов x шаг контактов
L_1 = 5 мм

Кол-во пол.	Артикул	Упак. единица
Розетка с нажимными кнопками, светло-серая		
2	**2721-102/026-000**	100
3	**2721-103/026-000**	100
4	**2721-104/026-000**	100
5	**2721-105/026-000**	100
6	**2721-106/026-000**	50
7	**2721-107/026-000**	50
8	**2721-108/026-000**	50
9	**2721-109/026-000**	50
10	**2721-110/026-000**	50
11	**2721-111/026-000**	25
12	**2721-112/026-000**	25
14	**2721-114/026-000**	25
16	**2721-116/026-000**	25
20	**2721-120/026-000**	10

Кол-во пол.	Артикул	Упак. единица
Розетка с нажимными кнопками и монтажными ножками, для пластин толщиной 0,6 – 1,2 мм, монтажные отверстия Ø 3,5 мм, светло-серая		
2	**2721-102/008-000**	100
3	**2721-103/008-000**	100
4	**2721-104/008-000**	100
5	**2721-105/008-000**	100
6	**2721-106/008-000**	50
7	**2721-107/008-000**	50
8	**2721-108/008-000**	50
9	**2721-109/008-000**	50
10	**2721-110/008-000**	50
11	**2721-111/008-000**	25
12	**2721-112/008-000**	25
14	**2721-114/008-000**	25
16	**2721-116/008-000**	25
20	**2721-120/008-000**	10

Кол-во пол.	Артикул	Упак. единица
Розетка с нажимными кнопками и фиксирующими защелками, светло-серая		
2	**2721-102/037-000**	100
3	**2721-103/037-000**	50
4	**2721-104/037-000**	50
5	**2721-105/037-000**	50
6	**2721-106/037-000**	50
7	**2721-107/037-000**	50
8	**2721-108/037-000**	25
9	**2721-109/037-000**	25
10	**2721-110/037-000**	25
11	**2721-111/037-000**	25
12	**2721-112/037-000**	25
14	**2721-114/037-000**	25
16	**2721-116/037-000**	10
20	**2721-120/037-000**	10

2-полюсные розетки - всего одна защелка

Принадлежности	Стр.
Монтажный адаптер для DIN-рейки 35 мм, для 3 или более полюсов (209-137)	475

Другая длина — по запросу

Розетки с нажимными кнопками
Мультиштекерная система (MCS)-MIDI

CAGE CLAMP®S

С фиксирующими фланцами Шаг контактов 5 мм / 0,197 дюйма			
0,2 – 2,5 мм² 320 В / 4 кВ / 2, 16 А	AWG 24 – 12 300 В / 15 А		



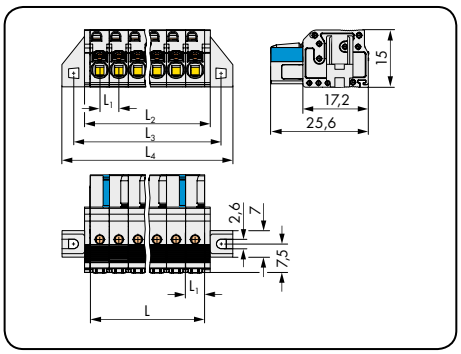

L = кол-во полюсов x шаг контактов
L_1 = 5 мм
L_2 = L + 2,8 мм
L_3 = L + 8,8 мм
L_4 = L + 14,8 мм

Кол-во пол.	Артикул	Упак. единица
Розетка с нажимными кнопками и фиксирующими фланцами, светло-серая		
2	**2721-102/031-000**	100
3	**2721-103/031-000**	50
4	**2721-104/031-000**	50
5	**2721-105/031-000**	50
6	**2721-106/031-000**	50
7	**2721-107/031-000**	50
8	**2721-108/031-000**	50
9	**2721-109/031-000**	25
10	**2721-110/031-000**	25
12	**2721-112/031-000**	25
14	**2721-114/031-000**	25
16	**2721-116/031-000**	10
20	**2721-120/031-000**	10
Подробнее о размерах выемки на стр. 485, таблица 2.		
2-полюсные розетки - всего одна защелка		

Другая длина — по запросу

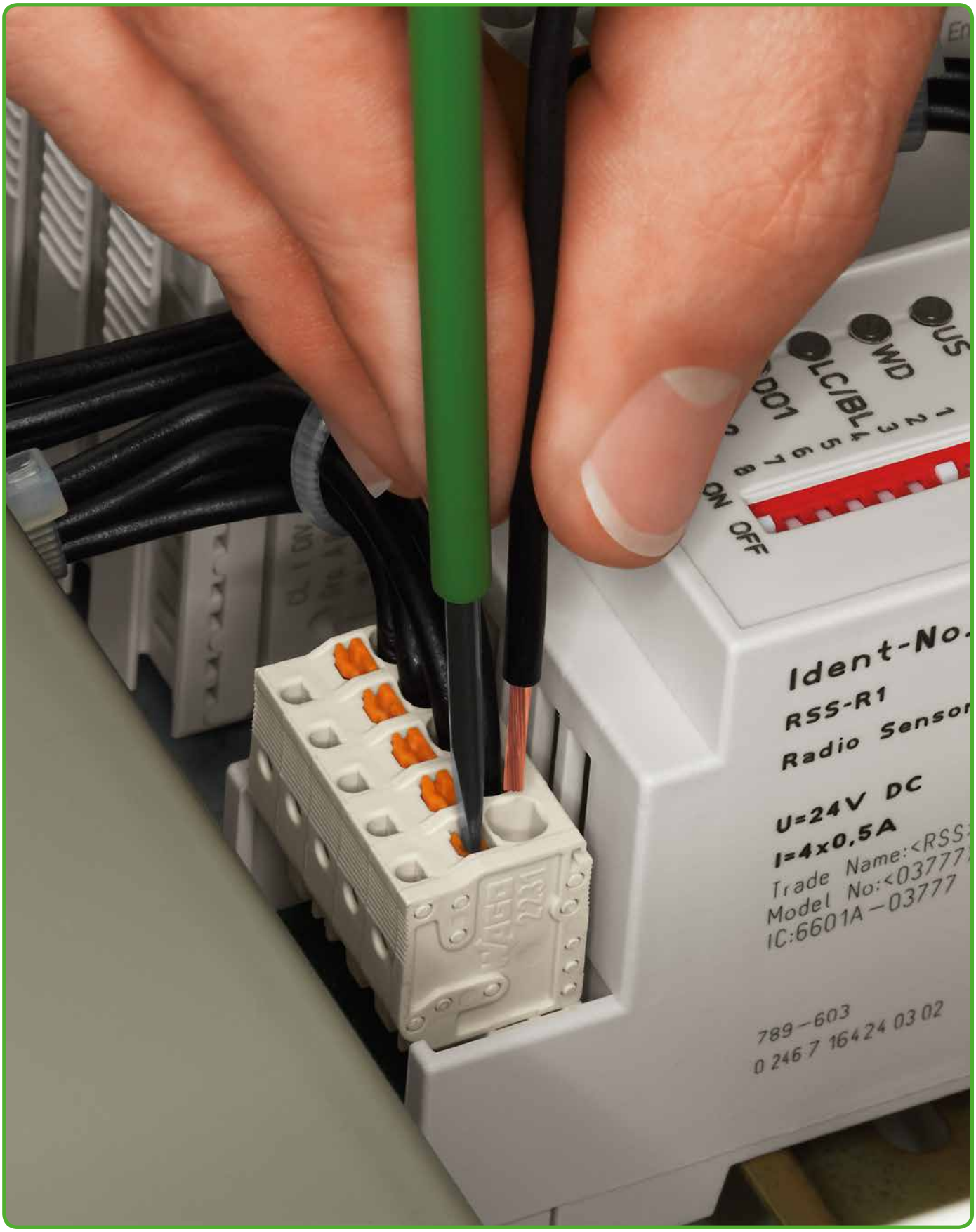
US
WD
LC/BL
DO1
1 2 3 4 5 6 7 8
ON OFF
Ident-No.
RSS-R1
Radio Sensor
U=24V DC
I=4x0,5A
Trade Name:<RSS
Model No:<03777
IC:6601A-03777
789-603
0 246 7 164 24 03 02

2-проводные розетки
Шаг контактов 5 мм
Мультиштекерная система (MCS)-MIDI

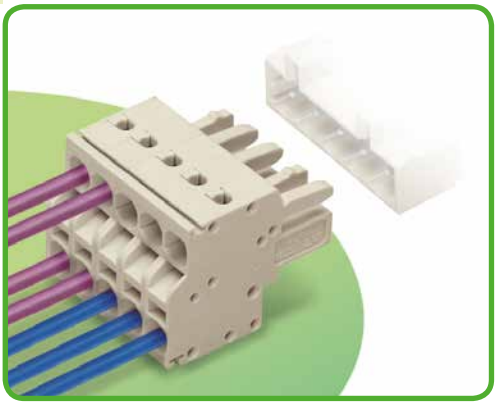

- Универсальное соединение для всех типов проводников
- Два ввода проводника на каждый полюс
- Для последовательного размещения на шинах питания или шинах данных
- Шинное соединение сохраняется даже в рассоединенном состоянии
- Зажим одножильных проводников и тонкожильных проводников с наконечниками путем вставки
- 100% защита от неправильного подсоединения
- С кодовыми штифтами

Техническая информация:

Шаг контактов	**5 мм / 0,197 дюйма**		
В соответствии с	**МЭК/EN 60664-1**		
Категория перенапряжения	III	III	II
Степень загрязнения	3	2	2
Номинальное напряжение	320 В	320 В	630 В
Номинальное импульсное напряжение	4 кВ	4 кВ	4 кВ
Номинальный ток	16 A	16 A	16 A
Одобрения в соответствии с	**UL/CSA**		
Группа UL 1059	B	C	D
Номинальное напряжение	300 В	–	300 В
Номинальный ток UL	20 A	–	10 A
Номинальный ток CSA	15 A	–	10 A
Мультиштекерная система (MCS)-MIDI одобрена в соответствии с UL 1977 и способна выдержать напряжение до 600 В при заводском монтаже.			

Кривые допустимых токов

Розетка 721-2102/026-000
с вилкой 721-132/001-000
Шаг контактов: 5 мм / Размер проводника: 2,5 мм² «f-st»
На основании: EN 60512-5-2 / Коэффициент преобразователя: 0,8

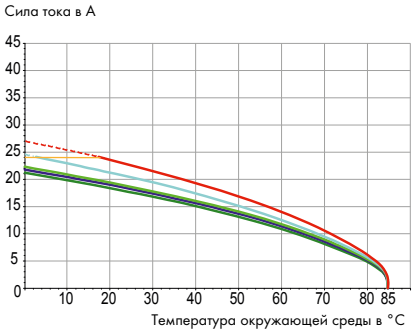

Информация о проводнике:

Технология соединения	CAGE CLAMP®S	
Размер проводника: одножил.	0,2 – 2,5 мм²	
Размер проводника: тонкопров.	0,2 – 2,5 мм²	
Размер проводника: тонкопров.	0,25 – 1,5 мм²	(с изолированным наконечником)
Размер проводника: тонкопров.	0,25 – 2,5 мм²	(с неизолированным наконечником)
AWG	24 – 12	12: THHN, THWN
Длина снятия изоляции	9 – 10 мм / 0,35 – 0,39 дюйма	

Данные о материалах:

Группа материалов:	I
Изоляционный материал	Полиамид 6.6 (PA 6.6)
Класс воспламеняемости по UL 94	V0
Нижняя/верхняя границы температуры	-60°C / +85°C
Материал зажимной пружины	Хромникелиевая пружинная сталь (CrNi)
Материал контактов	Медный сплав
Контактное покрытие	с лужением
Соединители мультиштекерной системы (MCS) также доступны с позолоченными или частично позолоченными поверхностями контактов.	
В зависимости от необходимой версии к основному артикулу добавляется **«суффикс артикула . . . /010-000»**	

Принадлежности для Мультиш-текерной системы (MCS)-MIDI:

	Стр.
Маркировочные принадлежности	540 – 543
Рабочие инструменты	466 – 467
Прямая маркировка	358 – 360
Стопор для изоляции	469
Тестовый адаптер	474
Тестовый штекер	538
Пластины разгрузки натяжения	470 – 471

Мультиштекерная система (MCS) включает в себя соединители **без** отключающей способности в соответствии с МЭК 61984. При использовании по назначению эти соединители не должны подключаться/отключаться во время работы или под напряжением. Проектирование схемы должно гарантировать, что выводы под пайку, до которых можно дотронуться, не работают в отсоединенном состоянии.

2-проводные розетки
Мультиштекерная система (MCS)-MIDI

Шаг контактов 5 мм / 0,197 дюйма		С фиксирующими защелками Шаг контактов 5 мм / 0,197 дюйма		Порядок работы:
0,2 – 2,5 мм²	AWG 24 – 12	0,2 – 2,5 мм²	AWG 24 – 12	
320 В / 4 кВ / 2, 16 А	300 В / 20 А	320 В / 4 кВ / 2, 16 А	300 В / 20 А	



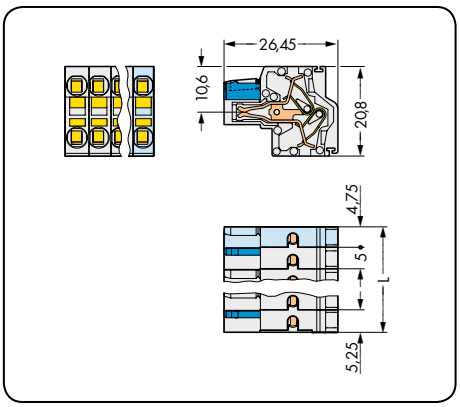

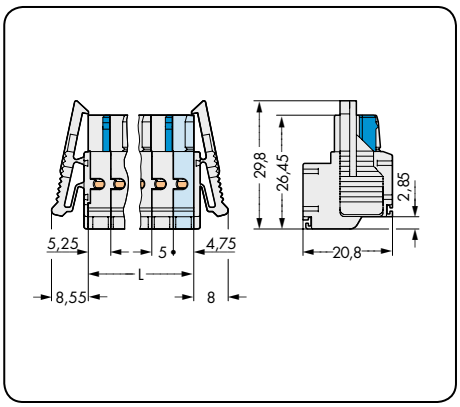

L = (кол-во полюсов - 2) x шаг контактов + 10 мм

Кол-во пол.	Артикул	Упак. единица	Кол-во пол.	Артикул	Упак. единица
2-проводная розетка, светло-серая			**2-проводная розетка с фиксирующими защелками,** светло-серая		
2	**721-2102/026-000**	100	2	**721-2102/037-000**	100
3	**721-2103/026-000**	100	3	**721-2103/037-000**	50
4	**721-2104/026-000**	100	4	**721-2104/037-000**	50
5	**721-2105/026-000**	50	5	**721-2105/037-000**	50
6	**721-2106/026-000**	50	6	**721-2106/037-000**	50
7	**721-2107/026-000**	50	7	**721-2107/037-000**	50
8	**721-2108/026-000**	50	8	**721-2108/037-000**	25
9	**721-2109/026-000**	50	9	**721-2109/037-000**	25
10	**721-2110/026-000**	50	10	**721-2110/037-000**	25
11	**721-2111/026-000**	25	11	**721-2111/037-000**	25
12	**721-2112/026-000**	25	12	**721-2112/037-000**	25
13	**721-2113/026-000**	25	13	**721-2113/037-000**	25
14	**721-2114/026-000**	25	14	**721-2114/037-000**	25
15	**721-2115/026-000**	25	15	**721-2115/037-000**	25
16	**721-2116/026-000**	25	16	**721-2116/037-000**	10
2-проводная розетка - всего одна защелка					

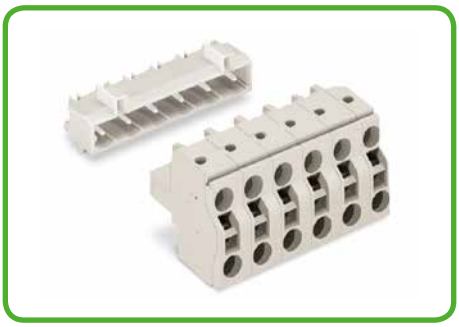

Розетки, оснащенные двумя зажимами CAGE CLAMP®S на каждом из полюсов, позволяют последовательно подключать проводники от одного соединителя к другому без прерывания.
Таким образом, отсоединение одного соединителя не повлияет на другие соединители в цепи.
Такие розетки могут быть подключены к вилкам, оснащенным зажимом CAGE CLAMP®, что на 100% защищает от неправильного подсоединения.

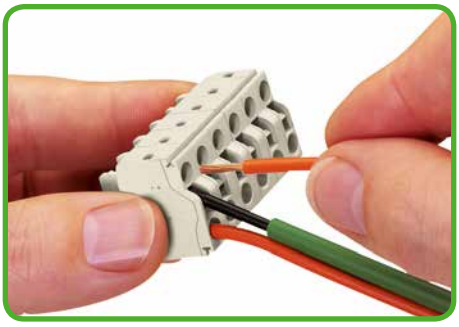

Работать с CAGE CLAMP®S быстро и так же просто, как и с CAGE CLAMP.
Отвертка полностью вставляется в разъем для инструмента, удерживая зажим CAGE CLAMP®S в открытом положении. Проводник надежно фиксируется после вставки в зажим и извлечения отвертки.
Одножильные и тонкожильные проводники < 0,5 мм² монтируются и извлекаются при помощи отвертки.

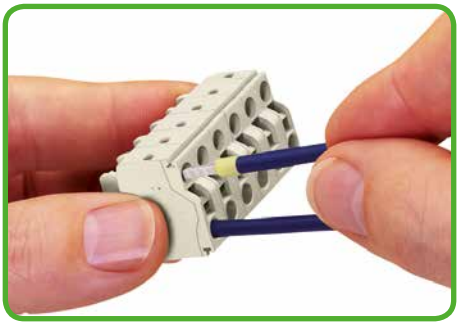

Одножильные проводники ≥ 0,5 мм² и тонкожильные проводники с наконечниками могут подключаться простой вставкой в зажим. Встроенные тестовые порты обеспечивают точечный контакт с токоведущей шиной для тестирования при помощи тестовых выводов как в горизонтальном, так и в вертикальном направлениях.

Другая длина — по запросу

Вилки с выводами под пайку и запрессовку
Шаг контактов 5 мм
Мультиштекерная система (MCS)-MIDI

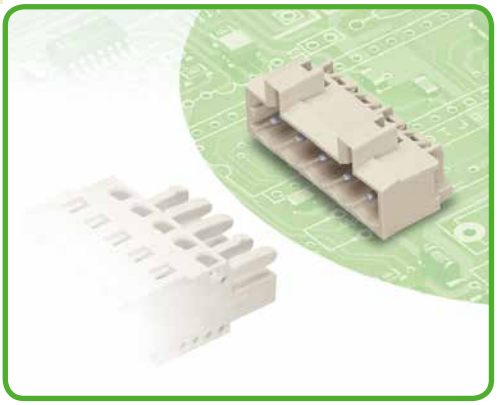

- Горизонтальный или вертикальный монтаж печатных плат при помощи прямых или угловых выводов под пайку
- Выводы под пайку 1,2 x 1,2 мм позволяют проводить номинальный ток до 16 А, повышая тем самым уровень стабильности более коротких вилок
- Исполнение с выводами под запрессовку обеспечивает крепление к печатной плате без пайки
- 100% защита от неправильного подсоединения
- С кодировочными ключами

Техническая информация:

Шаг контактов	5 мм / 0,197 дюйма Выводы под пайку 1 x 1 мм			5 мм / 0,197 дюйма Выводы под пайку 1,2 x 1,2 мм			5 мм / 0,197 дюйма Технология запрессовки		
В соответствии с	МЭК/EN 60664-1			МЭК/EN 60664-1			МЭК/EN 60664-1		
Категория перенапряжения	III	III	II	III	III	II	III	III	II
Степень загрязнения	3	2	2	3	2	2	3	2	2
Номинальное напряжение	320 В	320 В	630 В	250 В	320 В	630 В	320 В	320 В	630 В
Номинальное импульсное напряжение	4 кВ	4 кВ	4 кВ	4 кВ	4 кВ	4 кВ	4 кВ	4 кВ	4 кВ
Номинальный ток	12 А	12 А	12 А	16 А	16 А	16 А	8 А	8 А	8 А
Одобрения в соответствии с	UL/CSA			UL/CSA			UL/CSA		
Группа UL 1059	B	C	D	B	C	D	B	C	D
Номинальное напряжение	300 В	–	300 В	300 В	–	300 В	300 В	–	300 В
Номинальный ток UL	10 А	–	10 А	15 А	–	10 А	15 А	–	10 А
Номинальный ток CSA	10 А	–	10 А	15 А	–	10 А	10 А	–	10 А
Мультиштекерная система (MCS)-MIDI одобрена в соответствии с UL 1977 и способна выдержать напряжение до 600 В при заводском монтаже.									

Кривые допустимых токов

Розетка 721-102/026-000
с вилкой 721-432/001-000
Шаг контактов: 5 мм / Размер проводника: 2,5 мм² «f-st»
На основании: EN 60512-5-2 / Коэффициент преобразователя: 0,8

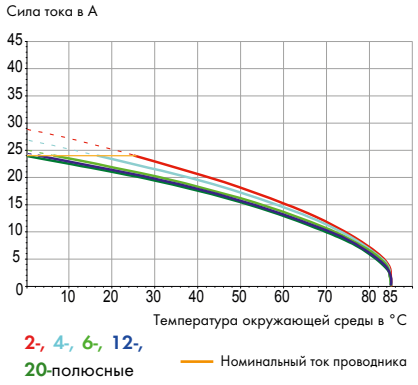

Выводы под пайку и запрессовку:

Вывод под пайку: длина/ширина	5 мм / 1 x 1 мм (прямые)
Вывод под пайку: длина/ширина	3,8 мм / 1 x 1 мм (угловые)
Вывод под пайку: диаметр сверления	$1{,}4^{+0{,}1}$ мм
Вывод под пайку: длина/ширина	5 мм / 1,2 x 1,2 мм (прямые)
Вывод под пайку: длина/ширина	3,8 мм / 1,2 x 1,2 мм (угловые)
Вывод под пайку: диаметр сверления	$1{,}7^{+0{,}1}$ мм
Вывод под запрессовку: длина/ширина	3,2 мм/0,8 x 1,6 мм
Вывод под запрессовку: диаметр сверления	$1{,}6^{\pm 0{,}025}$ мм
Вывод под запрессовку: диаметр металлизированного отверстия	$1{,}45^{+0{,}09}_{-0{,}06}$ мм (HAL Sn)
Вывод под запрессовку: диаметр металлизированного отверстия	$1{,}45^{+0{,}09}_{-0{,}06}$ мм (Chem. Sn)

Данные о материалах:

Группа материалов:	I
Изоляционный материал	Полиамид 6.6 (PA 6.6)
Класс воспламеняемости по UL 94	V0
Нижняя/верхняя границы температуры	–60 °C / +100 °C / Вывод под запрессовку: –40 °C / +85 °C
Материал контактов	Электролитическая медь (E_{Cu}) / Вывод под запрессовку: медный сплав
Контактное покрытие	с лужением
Соединители мультиштекерной системы (MCS) также доступны с позолоченными или частично позолоченными поверхностями контактов.	
В зависимости от необходимой версии к основному артикулу добавляется **«суффикс артикула . . . /010-000»**	

Принадлежности для Мультиштекерной системы (MCS)-MIDI:

	Стр.
Фиксирующие элементы	469
Кодировочные ключи	468
Винты	546

Мультиштекерная система (MCS) включает в себя соединители **без** отключающей способности в соответствии с МЭК 61984. При использовании по назначению эти соединители не должны подключаться/отключаться во время работы или под напряжением. Проектирование схемы должно гарантировать, что выводы под пайку, до которых можно дотронуться, не работают в отсоединенном состоянии.

Вилки с выводами под пайку и запрессовку
Мультиштекерная система (MCS)-MIDI

С прямыми выводами под пайку 1 x 1 мм Шаг контактов 5 мм / 0,197 дюйма		С прямыми выводами под пайку 1,2 x 1,2 мм Шаг контактов 5 мм / 0,197 дюйма		С выводами под запрессовку Шаг контактов 5 мм / 0,197 дюйма	
320 В / 4 кВ / 2, 12 А	300 В / 10 А	320 В / 4 кВ / 2, 16 А	300 В / 15 А	320 В / 4 кВ / 2, 8 А	300 В / 15 А







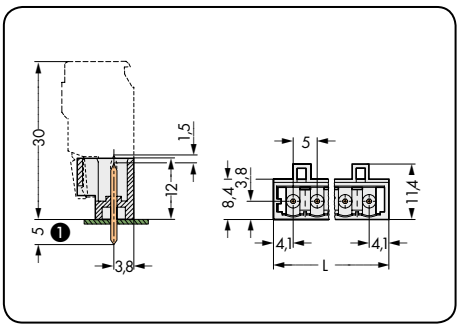

L = (кол-во полюсов - 1) x шаг контактов + 8,2 мм

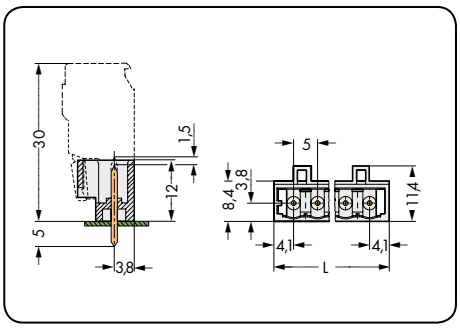

L = (кол-во полюсов - 1) x шаг контактов + 8,2 мм

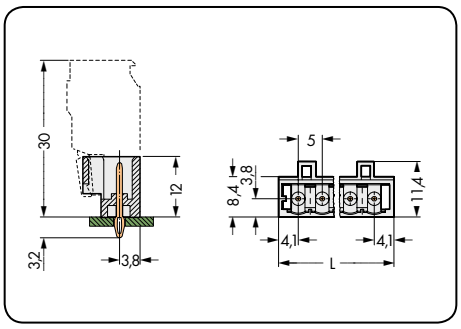

L = (кол-во полюсов - 1) x шаг контактов + 8,2 мм

Кол-во пол.	Артикул	Артикул	Упак. единица
Вилка с прямыми выводами под пайку 1 x 1 мм, светло-серая			
	без заземляющего контакта	**с заземляющим контактом**	
2	**721-132/001-000**		200
3	**721-133/001-000**	**721-133/001-040**	200
4	**721-134/001-000**	**721-134/001-040**	200
5	**721-135/001-000**	**721-135/001-040**	200
6	**721-136/001-000**		100
7	**721-137/001-000**		100
8	**721-138/001-000**		100
9	**721-139/001-000**		100
10	**721-140/001-000**		100
11	**721-141/001-000**		100
12	**721-142/001-000**		100
13	**721-143/001-000**		50
14	**721-144/001-000**		50
15	**721-145/001-000**		50
16	**721-146/001-000**		50
20	**721-150/001-000**		50

Кол-во пол.	Артикул	Артикул	Упак. единица
Вилка с прямыми выводами под пайку 1,2 x 1,2 мм, светло-серая			
	без заземляющего контакта	**с заземляющим контактом**	
2	**721-162/001-000**		200
3	**721-163/001-000**	**721-163/001-040**	200
4	**721-164/001-000**	**721-164/001-040**	200
5	**721-165/001-000**	**721-165/001-040**	200
6	**721-166/001-000**		100
7	**721-167/001-000**		100
8	**721-168/001-000**		100
9	**721-169/001-000**		100
10	**721-170/001-000**		100
11	**721-171/001-000**		100
12	**721-172/001-000**		100
13	**721-173/001-000**		50
14	**721-174/001-000**		50
15	**721-175/001-000**		50
16	**721-176/001-000**		50
20	**721-180/001-000**		50

Кол-во пол.	Артикул	Упак. единица
Вилка для технологии запрессовки*, вывод под запрессовку 0,8 x 1,6 мм, светло-серая		
2	**721-162/100-000**	200
3	**721-163/100-000**	200
4	**721-164/100-000**	200
5	**721-165/100-000**	200
6	**721-166/100-000**	100
7	**721-167/100-000**	100
8	**721-168/100-000**	100
9	**721-169/100-000**	100
10	**721-170/100-000**	100
11	**721-171/100-000**	100
12	**721-172/100-000**	100

По вопросам о конструкции инструмента для запрессовки обращайтесь к производителю.

* Подробнее о технологии запрессовки на стр. 318

Позиция заземляющего контакта:

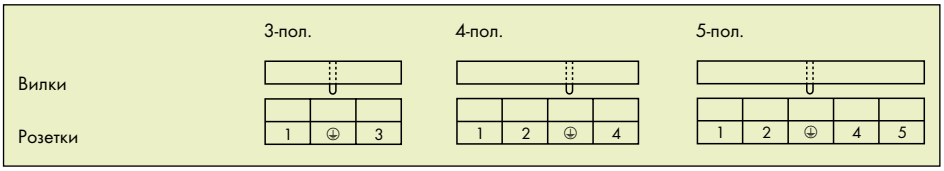

❶ Вилки мультиштекерной системы (MCS)-MIDI с прямыми выводами под пайку также доступны с выводом штифта 3,8 мм.
Замените **суффикс артикула** с **. . . /001-000 на . . . /046-000.**

Другая длина — по запросу

Вилки с выводами под пайку
Мультиштекерная система (MCS)-MIDI

С угловыми выводами под пайку 1 x1 мм Шаг контактов: 5 мм / 0,197 дюйма		С угловыми выводами под пайку 1,2 x 1,2 мм Шаг контактов: 5 мм / 0,197 дюйма		Технология запрессовки
320 В / 4 кВ / 2, 12 А	300 В / 10 А	320 В / 4 кВ / 2, 16 А	300 В / 15 А	







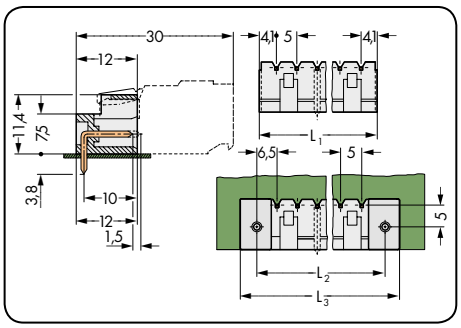

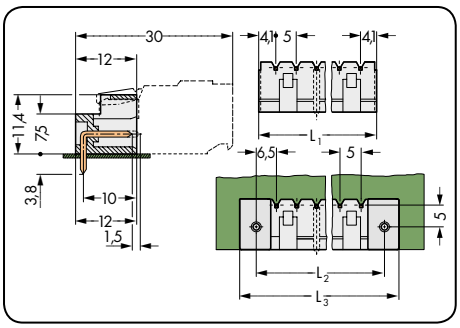

L_1 = (кол-во полюсов – 1) x шаг контактов + 8,2 мм
$L_2 = L_1 + 5$ мм
$L_3 = L_2 + 7{,}4$ мм

Кол-во пол.	Артикул	Артикул	Упак. единица
Вилка с угловыми выводами под пайку 1 x 1 мм, светло-серая			
	без заземляющего контакта	**с заземляющим контактом**	
2	**721-432/001-000**		200
3	**721-433/001-000**	**721-433/001-040**	200
4	**721-434/001-000**	**721-434/001-040**	200
5	**721-435/001-000**	**721-435/001-040**	200
6	**721-436/001-000**		100
7	**721-437/001-000**		100
8	**721-438/001-000**		100
9	**721-439/001-000**		100
10	**721-440/001-000**		100
11	**721-441/001-000**		100
12	**721-442/001-000**		100
13	**721-443/001-000**		50
14	**721-444/001-000**		50
15	**721-445/001-000**		50
16	**721-446/001-000**		50
20	**721-450/001-000**		50

Кол-во пол.	Артикул	Артикул	Упак. единица
Вилка с угловыми выводами под пайку 1,2 x 1,2 мм, светло-серая			
	без заземляющего контакта	**с заземляющим контактом**	
2	**721-462/001-000**		200
3	**721-463/001-000**	**721-463/001-040**	200
4	**721-464/001-000**	**721-464/001-040**	200
5	**721-465/001-000**	**721-465/001-040**	200
6	**721-466/001-000**		100
7	**721-467/001-000**		100
8	**721-468/001-000**		100
9	**721-469/001-000**		100
10	**721-470/001-000**		100
11	**721-471/001-000**		100
12	**721-472/001-000**		100
13	**721-473/001-000**		50
14	**721-474/001-000**		50
15	**721-475/001-000**		50
16	**721-476/001-000**		50
20	**721-480/001-000**		50

Позиция заземляющего контакта:

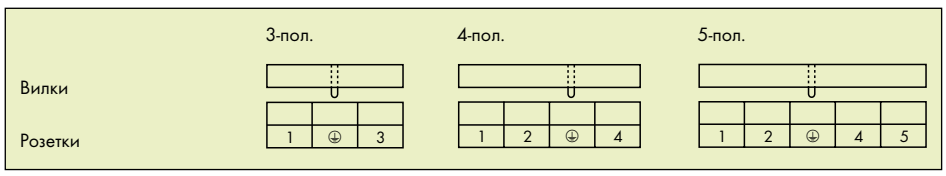

Уникальные характеристики технологии запрессовки от WAGO:

- Вывод под запрессовку имеет специальный упругий элемент, напоминающий игольное ушко, что расширяет зону контакта для обеспечения лучшей надежности и прочности
- Подходит для всех пригодных для монтажа запрессовкой печатных плат и всех используемых при этом свинцово-оловянных покрытий поверхности
- Металлизированное отверстие с оптимальным диаметром
  – 1,0 или $1{,}45^{+0{,}09}_{-0{,}06}$ мм (HAL Sn)
  – 1,0 или $1{,}45^{+0{,}09}_{-0{,}00}$ мм (Chem. Sn)
- Вставной штифт для печатной платы толщ. от 1,4 до 3 мм
- Длина запрессовки приблизительно 3,2 мм – без ненужных выступов за печатную плату
- Малое усилие запрессовки - не повреждается ни печатная плата, ни элементы монтажа
- Зажим высокой силы в печатной плате удваивает значения, необходимые по DIN EN 60352-5
- Прочное соединение методом холодной сварки
- Отличная упругость между контактными соединениями
- Отсутствуют деформации металлизированного отверстия
- Длина контактной области ≥ 1,3 мм
- Отсутствует деформация подложки в многослойных печатных платах
- Меньше припоя вытесняется из контактного отверстия - меньше повреждается печатная плата и место контакта

Другая длина — по запросу

Вилки
Шаг контактов 5 мм
Мультиштекерная система (MCS)-MIDI

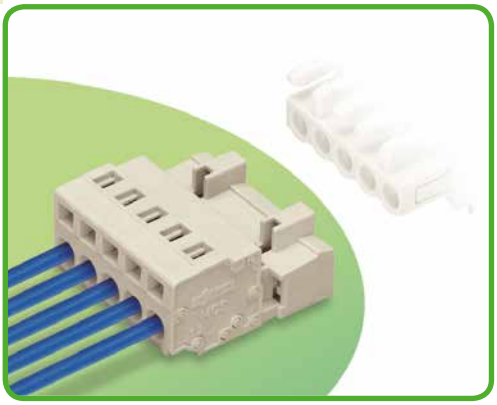

- Универсальное соединение для всех типов проводников
- Простая предварительная сборка кабеля и монтаж в производственных условиях благодаря применению CAGE CLAMP® в вертикальном и горизонтальном положениях
- Для соединений «провод-провод» и «плата-провод»
- Доступны исполнения с монтажными ножками или фиксирующими фланцами для панельного или сквозного монтажа
- Опционально: заземляющий контакт доступен для проводников с количеством полюсов от 3 до 5.
- 100% защита от неправильного подсоединения
- С кодировочными ключами

Техническая информация:

Шаг контактов	**5 мм / 0,197 дюйма**		
В соответствии с	**МЭК/EN 60664-1**		
Категория перенапряжения	III	III	II
Степень загрязнения	3	2	2
Номинальное напряжение	320 В	320 В	630 В
Номинальное импульсное напряжение	4 кВ	4 кВ	4 кВ
Номинальный ток	12 A	12 A	12 A
Одобрения в соответствии с	**UL/CSA**		
Группа UL 1059	B	C	D
Номинальное напряжение	300 В	–	300 В
Номинальный ток UL	15 A	–	10 A
Номинальный ток CSA	15 A	–	10 A
Мультиштекерная система (MCS)-MIDI одобрена в соответствии с UL 1977 и способна выдержать напряжение до 600 В при заводском монтаже.			

Кривые допустимых токов

Розетка 721-102/026-000
с вилкой 721-602
Шаг контактов: 5 мм / Размер проводника: 2,5 мм² «f-st»
На основании: EN 60512-5-2 / Коэффициент преобразователя: 0,8

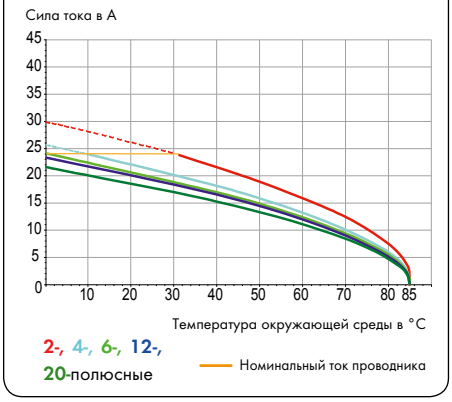

Информация о проводнике:

Технология соединения	CAGE CLAMP®	
Размер проводника: одножил.	0,08 – 2,5 мм²	
Размер проводника: тонкопров.	0,08 – 2,5 мм²	
Размер проводника: тонкопров.	0,25 – 1,5 мм²	(с изолированным наконечником)
Размер проводника: тонкопров.	0,25 – 2,5 мм²	(с неизолированным наконечником)
AWG	28 – 12	12: THHN, THWN
Длина снятия изоляции	8 – 9 мм / 0,31 – 0,35 дюйма	

Данные о материалах:

Группа материалов:	I
Изоляционный материал	Полиамид 6.6 (PA 6.6)
Класс воспламеняемости по UL 94	V0
Нижняя/верхняя границы температуры	-60°C / +100°C
Материал зажимной пружины	Хромникелиевая пружинная сталь (CrNi)
Материал контактов	Электролитическая медь (E_{Cu})
Контактное покрытие	с лужением
Соединители мультиштекерной системы (MCS) также доступны с позолоченными или частично позолоченными поверхностями контактов.	
В зависимости от необходимой версии к основному артикулу добавляется **«суффикс артикула . . . /010-000»**	

Принадлежности для Мультиштекерной системы (MCS)-MIDI:

	Стр.
Маркировочные принадлежности	540 – 543
Рабочие инструменты	466 – 467
Прямая маркировка	358 – 360
Гребешковые перемычки	476
Стопор для изоляции	469
Кодировочные ключи	468
Винты	546
Разгрузка от натяжения	472 – 473
Пластины разгрузки натяжения	470 – 471

Мультиштекерная система (MCS) включает в себя соединители **без** отключающей способности в соответствии с МЭК 61984. При использовании по назначению эти соединители не должны подключаться/отключаться во время работы или под напряжением. Проектирование схемы должно гарантировать, что выводы под пайку, до которых можно дотронуться, не работают в отсоединенном состоянии.

Вилки
Мультиштекерная система (MCS)-MIDI

Шаг контактов 5 мм / 0,197 дюйма		С фиксирующими фланцами Шаг контактов 5 мм / 0,197 дюйма		С монтажными ножками Шаг контактов: 5 мм / 0,197 дюйма	
0,08 – 2,5 мм²	AWG 28 – 12	0,08 – 2,5 мм²	AWG 28 – 12	0,08 – 2,5 мм²	AWG 28 – 12
320 В / 4 кВ / 2, 12 А	300 В / 15 А	320 В / 4 кВ / 2, 12 А	300 В / 15 А	320 В / 4 кВ / 2, 12 А	300 В / 15 А



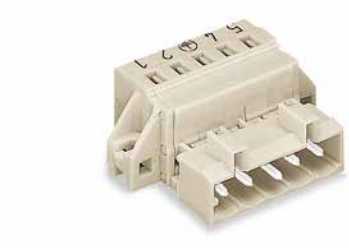

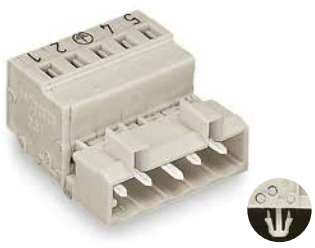

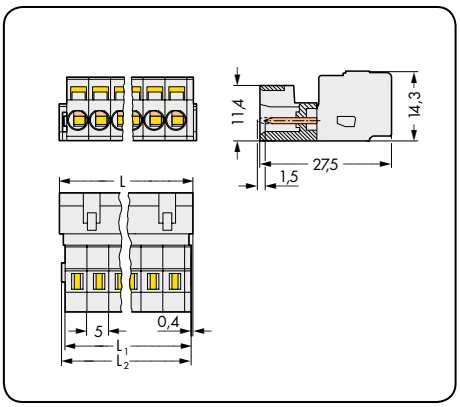

L = (кол-во полюсов – 1) x шаг контактов + 8,2 мм
L_1 = L – 1,7 мм
L_2 = L – 1,2 мм

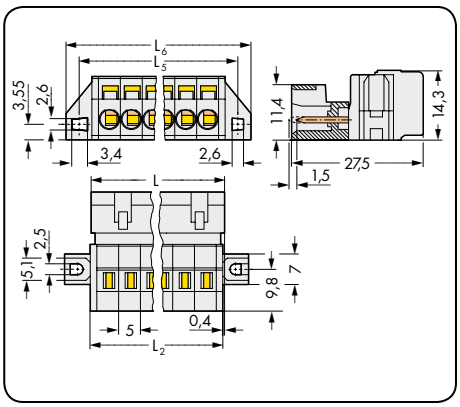

L = (кол-во полюсов – 1) x шаг контактов+ 8,2 мм
L_2 = L – 0,2 мм
L_5 = L_2 + 5,8 мм
L_6 = L_2 + 11,8 мм

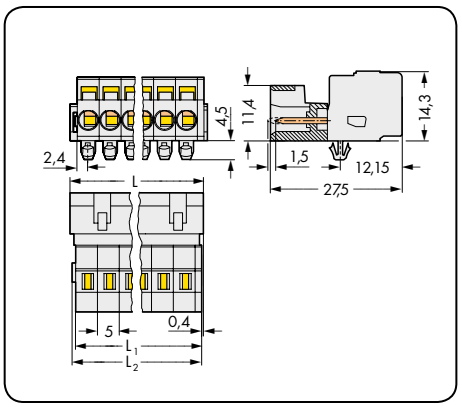

L = (кол-во полюсов – 1) x шаг контактов + 8,2 мм
L_1 = L – 1,7 мм
L_2 = L – 1,2 мм

Кол-во пол.	Артикул	Артикул	Упак. единица
Вилка, светло-серая			
	без заземляющего контакта	**с заземляющим контактом и печатью**	
2	**721-602**		100
3	**721-603**	**721-603/000-042**	100
4	**721-604**	**721-604/000-042**	100
5	**721-605**	**721-605/000-042**	50
6	**721-606**		50
7	**721-607**		50
8	**721-608**		50
9	**721-609**		50
10	**721-610**		50
11	**721-611**		25
12	**721-612**		25
13	**721-613**		25
14	**721-614**		25
15	**721-615**		25
16	**721-616**		25
20	**721-620**		10

Кол-во пол.	Артикул	Артикул	Упак. единица
Вилка с фиксирующими фланцами, светло-серая			
	без заземляющего контакта	**с заземляющим контактом и печатью**	
2	**721-602/019-000**		100
3	**721-603/019-000**	**721-603/019-042**	50
4	**721-604/019-000**	**721-604/019-042**	50
5	**721-605/019-000**	**721-605/019-042**	50
6	**721-606/019-000**		50
7	**721-607/019-000**		50
8	**721-608/019-000**		50
9	**721-609/019-000**		25
10	**721-610/019-000**		25
11	**721-611/019-000**		25
12	**721-612/019-000**		25
13	**721-613/019-000**		25
14	**721-614/019-000**		25
15	**721-615/019-000**		25
16	**721-616/019-000**		10
20	**721-620/019-000**		10

Подробнее о размерах выемки на стр. 484, таблица 1.

Кол-во пол.	Артикул	Артикул	Упак. единица
Вилка с монтажными ножками, для пластин толщиной 0,6 – 1,2 мм, монтажные отверстия Ø 3,5 мм, светло-серая			
	без заземляющего контакта	**с заземляющим контактом и печатью**	
2	**721-602/018-000**		100
3	**721-603/018-000**	**721-603/018-042**	100
4	**721-604/018-000**	**721-604/018-042**	100
5	**721-605/018-000**	**721-605/018-042**	50
6	**721-606/018-000**		50
7	**721-607/018-000**		50
8	**721-608/018-000**		50
9	**721-609/018-000**		50
10	**721-610/018-000**		50
11	**721-611/018-000**		25
12	**721-612/018-000**		25
13	**721-613/018-000**		25
14	**721-614/018-000**		25
15	**721-615/018-000**		25
16	**721-616/018-000**		25
20	**721-620/018-000**		10

Принадлежности	**Стр.**
Монтажный адаптер для DIN-рейки 35 мм, с 3 или более полюсами (209-137)	475

Позиция заземляющего контакта и маркировка в производственных условиях:

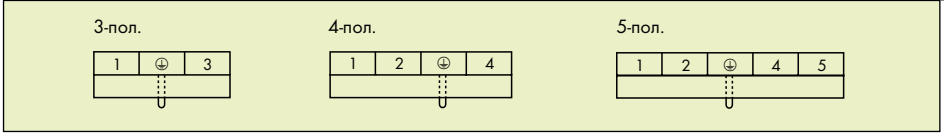

Другая длина — по запросу

Вилки с выдвижными фланцами
Шаг контактов 5 мм
Мультиштекерная система (MCS)-MIDI

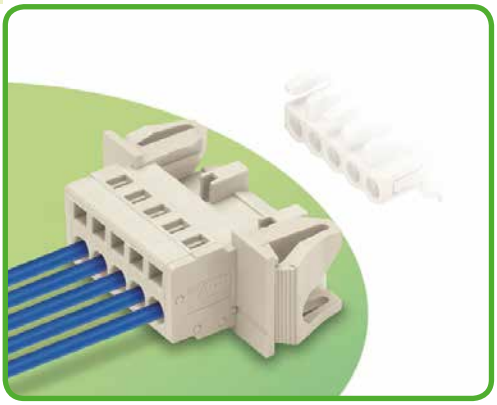

- Универсальное соединение для всех типов проводников
- Простая предварительная сборка кабеля и монтаж в производственных условиях благодаря применению CAGE CLAMP® в вертикальном и горизонтальном положениях
- Для соединений «провод-провод» и «плата-провод»
- Доступны исполнения с выдвижными фланцами для сквозного монтажа
- Опционально: заземляющий контакт доступен для проводников с количеством полюсов от 3 до 5.
- 100% защита от неправильного подсоединения
- С кодировочными ключами

Техническая информация:

Шаг контактов	**5 мм / 0,197 дюйма**		
В соответствии с	**МЭК/EN 60664-1**		
Категория перенапряжения	III	III	II
Степень загрязнения	3	2	2
Номинальное напряжение	320 В	320 В	630 В
Номинальное импульсное напряжение	4 кВ	4 кВ	4 кВ
Номинальный ток	12 A	12 A	12 A
Одобрения в соответствии с	**UL/CSA**		
Группа UL 1059	B	C	D
Номинальное напряжение	300 В	–	300 В
Номинальный ток UL	15 A	–	10 A
Номинальный ток CSA	15 A	–	10 A
Мультиштекерная система (MCS)-MIDI одобрена в соответствии с UL 1977 и способна выдержать напряжение до 600 В при заводском монтаже.			

Кривые допустимых токов

Розетка 721-102/026-000
с вилкой 721-602
Шаг контактов: 5 мм / Размер проводника: 2,5 мм² «f-st»
На основании: EN 60512-5-2 / Коэффициент преобразователя: 0,8

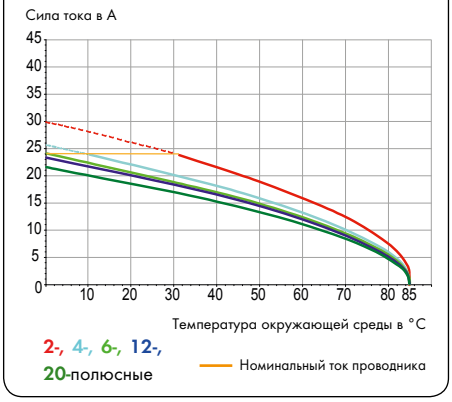

Информация о проводнике:

Технология соединения	CAGE CLAMP®	
Размер проводника: одножил.	0,08 – 2,5 мм²	
Размер проводника: тонкопров.	0,08 – 2,5 мм²	
Размер проводника: тонкопров.	0,25 – 1,5 мм²	(с изолированным наконечником)
Размер проводника: тонкопров.	0,25 – 2,5 мм²	(с неизолированным наконечником)
AWG	28 – 12	12: THHN, THWN
Длина снятия изоляции	8 – 9 мм / 0,31 – 0,35 дюйма	

Данные о материалах:

Группа материалов:	I
Изоляционный материал	Полиамид 6.6 (PA 6.6)
Класс воспламеняемости по UL 94	V0
Нижняя/верхняя границы температуры	-60°C / +100°C
Материал зажимной пружины	Хромникелиевая пружинная сталь (CrNi)
Материал контактов	Электролитическая медь (E_{Cu})
Контактное покрытие	с лужением
Соединители мультиштекерной системы (MCS) также доступны с позолоченными или частично позолоченными поверхностями контактов.	
В зависимости от необходимой версии к основному артикулу добавляется **«суффикс артикула . . . /010-000»**	

Принадлежности для Мультиштекерной системы (MCS)-MIDI:

	Стр.
Маркировочные принадлежности	540 – 543
Рабочие инструменты	466 – 467
Прямая маркировка	358 – 360
Стопор для изоляции	469
Кодировочные ключи	468
Разгрузка от натяжения	472 – 473
Пластины разгрузки натяжения	470 – 471

Мультиштекерная система (MCS) включает в себя соединители **без** отключающей способности в соответствии с МЭК 61984. При использовании по назначению эти соединители не должны подключаться/отключаться во время работы или под напряжением. Проектирование схемы должно гарантировать, что выводы под пайку, до которых можно дотронуться, не работают в отсоединенном состоянии.

Вилки с выдвижными фланцами
Мультиштекерная система (MCS)-MIDI

С выдвижными фланцами Шаг контактов: 5 мм / 0,197 дюйма			
0,08 – 2,5 мм²	AWG 28 – 12		
320 В / 4 кВ / 2, 12 А	300 В / 15 А		

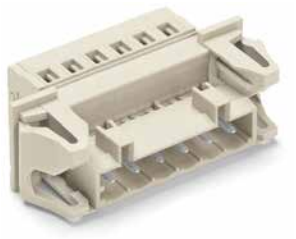

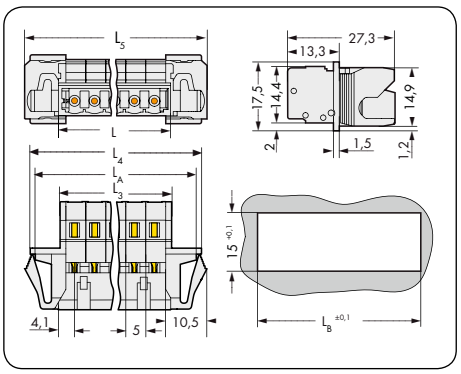

L = (кол-во контактов – 1) x шаг контактов + 8,2 мм
L_3 = L – 0,2 мм
L_4 = L_3 + 15,2 мм
L_5 = L_3 + 18 мм
L_A = L_3 + 12,6 мм
L_B = L_3 + 13,2 мм

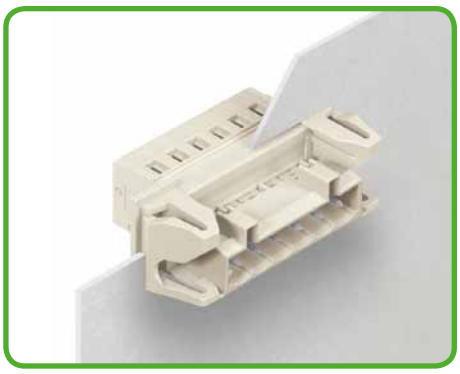

Вилки с выдвижными фланцами для сквозного монтажа, для пластин толщиной 0,5 - 2,5 мм

Кол-во пол.	Артикул	Артикул	Упак. единица
Вилка с выдвижными фланцами, светло-серая			
	без заземляющего контакта	**с заземляющим контактом и печатью**	
2	**721-602/114-000**		50
3	**721-603/114-000**	**721-603/114-042**	50
4	**721-604/114-000**	**721-604/114-042**	50
5	**721-605/114-000**	**721-605/114-042**	50
6	**721-606/114-000**		50
7	**721-607/114-000**		25
8	**721-608/114-000**		25
9	**721-609/114-000**		25
10	**721-610/114-000**		25
11	**721-611/114-000**		25
12	**721-612/114-000**		25
13	**721-613/114-000**		25
14	**721-614/114-000**		25
15	**721-615/114-000**		10
16	**721-616/114-000**		10
20	**721-620/114-000**		10

Позиция заземляющего контакта и маркировка в производственных условиях:

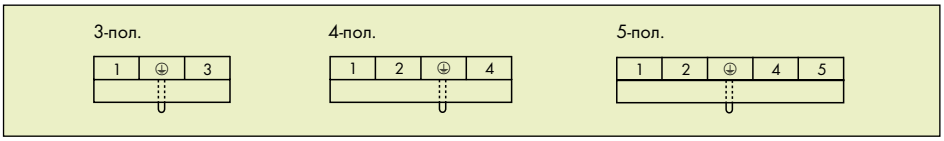

Другая длина — по запросу

Розетки с выводами под пайку
Шаг контактов 5 мм
Мультиштекерная система (MCS)-MIDI

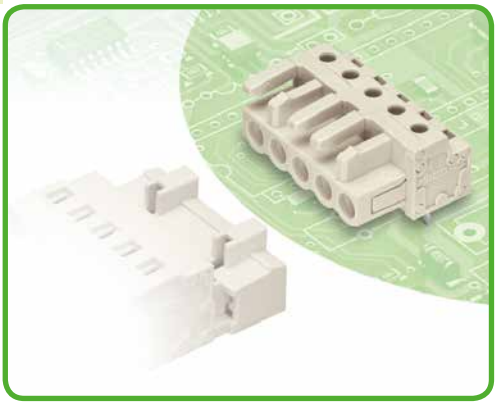

- Горизонтальный или вертикальный монтаж на печатную плату при помощи прямых или угловых выводов под пайку
- Для соединений «провод-провод» и «плата-провод»
- Выводы печатных плат защищены от случайного контакта
- Легко идентифицируемые входы и выходы печатной платы
- 100% защита от неправильного подсоединения
- С кодировочными штифтами

Техническая информация:

Шаг контактов	**5 мм / 0,197 дюйма**		
В соответствии с	**МЭК/EN 60664-1**		
Категория перенапряжения	III	III	II
Степень загрязнения	3	2	2
Номинальное напряжение	320 В	320 В	630 В
Номинальное импульсное напряжение	4 кВ	4 кВ	4 кВ
Номинальный ток	12 А	12 А	12 А
Одобрения в соответствии с	**UL/CSA**		
Группа UL 1059	B	C	D
Номинальное напряжение	300 В	–	300 В
Номинальный ток UL	15 А	–	10 А
Номинальный ток CSA	15 А	–	10 А
Мультиштекерная система (MCS)-MIDI одобрена в соответствии с UL 1977 и способна выдержать напряжение до 600 В при заводском монтаже.			

Кривые допустимых токов

Розетка 722-232 с вилкой 721-602
Шаг контактов: 5 мм / Размер проводника: 2,5 мм² «f-st»
На основании: EN 60512-5-2 / Коэффициент преобразователя: 0,8

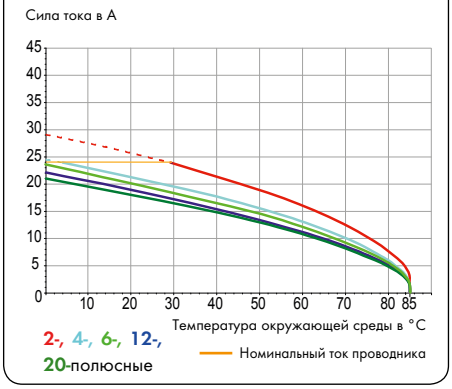

Информация о выводе под пайку:

Вывод под пайку: длина/ширина	5 мм / 0,6 x 1 мм
Вывод под пайку: диаметр сверления	$1{,}3^{+0{,}1}$ мм

Данные о материалах:

Группа материалов:	I
Изоляционный материал	Полиамид 6.6 (PA 6.6)
Класс воспламеняемости по UL 94	V0
Нижняя/верхняя границы температуры	-60°C / +85°C
Материал контактов	Медный сплав
Контактное покрытие	с лужением
Соединители мультиштекерной системы (MCS) также доступны с позолоченными или частично позолоченными поверхностями контактов.	
В зависимости от необходимой версии к основному артикулу добавляется **«суффикс артикула . . . /010-000»**	

Принадлежности для Мультиш-текерной системы (MCS)-MIDI:

	Стр.
Маркировочные принадлежности	540 – 543
Тестовый адаптер	474
Тестовый штекер	538

Мультиштекерная система (MCS) включает в себя соединители **без** отключающей способности в соответствии с МЭК 61984. При использовании по назначению эти соединители не должны подключаться/отключаться во время работы или под напряжением. Проектирование схемы должно гарантировать, что выводы под пайку, до которых можно дотронуться, не работают в отсоединенном состоянии.

Розетки с выводами под пайку
Мультиштекерная система (MCS)-MIDI

С прямыми выводами под пайку Шаг контактов: 5 мм / 0,197 дюйма		С угловыми выводами под пайку Шаг контактов: 5 мм / 0,197 дюйма		С прямыми выводами под пайку и фиксирующими защелками Шаг контактов: 5 мм / 0,197 дюйма	
320 В / 4 кВ / 2, 12 А	300 В / 15 А	320 В / 4 кВ / 2, 12 А	300 В / 15 А	320 В / 4 кВ / 2, 12 А	300 В / 15 А

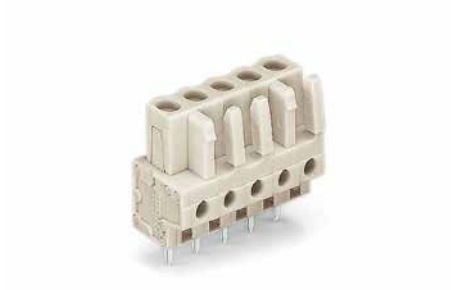

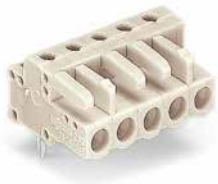

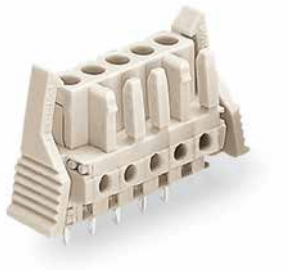

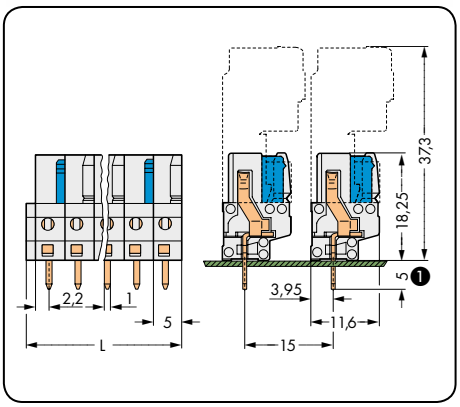

L = (кол-во полюсов x шаг контактов) +1,5 мм

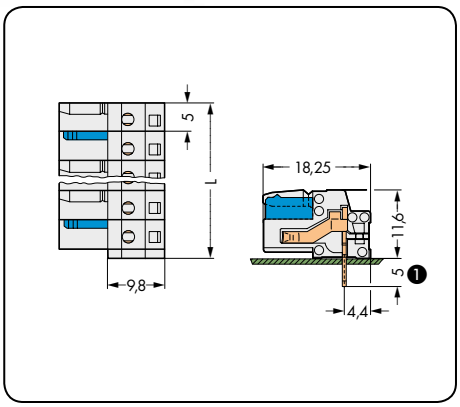

L = (кол-во полюсов x шаг контактов) +1,5 мм

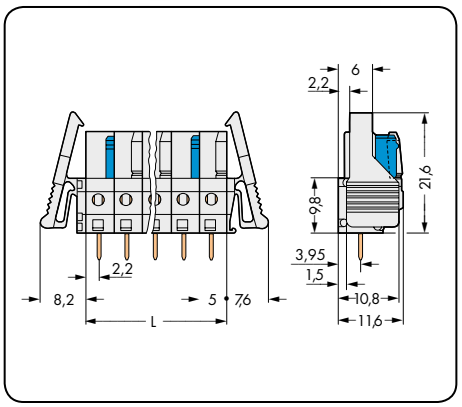

L = кол-во полюсов x шаг контактов

Кол-во пол.	Артикул	Упак. единица	Кол-во пол.	Артикул	Упак. единица	Кол-во пол.	Артикул	Упак. единица
Розетки с прямыми выводами под пайку, светло-серые			**Розетки с угловыми выводами под пайку,** светло-серые			**Розетки с прямыми выводами под пайку и фиксирующими защелками,** светло-серые		
2	**722-132**	100	2	**722-232**	100	2	**722-132/039-000**	100
3	**722-133**	100	3	**722-233**	100	3	**722-133/039-000**	50
4	**722-134**	100	4	**722-234**	100	4	**722-134/039-000**	50
5	**722-135**	100	5	**722-235**	100	5	**722-135/039-000**	50
6	**722-136**	50	6	**722-236**	50	6	**722-136/039-000**	50
7	**722-137**	50	7	**722-237**	50	7	**722-137/039-000**	50
8	**722-138**	50	8	**722-238**	50	8	**722-138/039-000**	50
9	**722-139**	50	9	**722-239**	50	9	**722-139/039-000**	25
10	**722-140**	50	10	**722-240**	50	10	**722-140/039-000**	25
11	**722-141**	25	11	**722-241**	25	11	**722-141/039-000**	25
12	**722-142**	25	12	**722-242**	25	12	**722-142/039-000**	25
13	**722-143**	25	13	**722-243**	25	13	**722-143/039-000**	25
14	**722-144**	25	14	**722-244**	25	14	**722-144/039-000**	25
15	**722-145**	25	15	**722-245**	25	15	**722-145/039-000**	25
16	**722-146**	25	16	**722-246**	25	16	**722-146/039-000**	10
20	**722-150**	10	20	**722-250**	10	20	**722-150/039-000**	10
2-полюсные розетки - всего одна защелка								

❶ Розетки Мультиштекерной системы (MCS)-MIDI с выводами под пайку также доступны с выводом контактов 3,8 мм.
Добавьте или вставьте **суффикс артикула . . . /045-000.**

Другая длина — по запросу

Розетки с выводами под пайку
Мультиштекерная система (MCS)-MIDI

С угловыми выводами под пайку и фиксирующими защелками Шаг контактов: 5 мм / 0,197 дюйма		С прямыми выводами под пайку и фиксирующими фланцами Шаг контактов: 5 мм / 0,197 дюйма		С угловыми выводами под пайку и фиксирующими фланцами Шаг контактов: 5 мм / 0,197 дюйма	
320 В / 4 кВ / 2, 12 А	300 В / 15 А	320 В / 4 кВ / 2, 12 А	300 В / 15 А	320 В / 4 кВ / 2, 12 А	300 В / 15 А





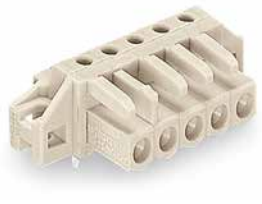

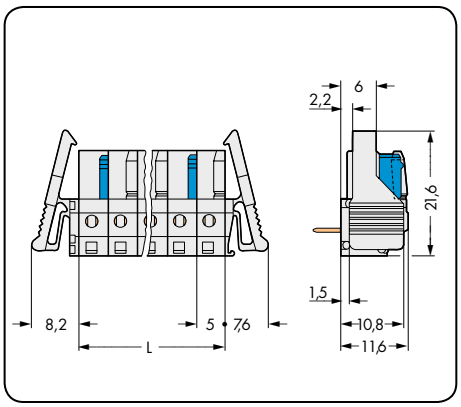

L = кол-во полюсов x шаг контактов

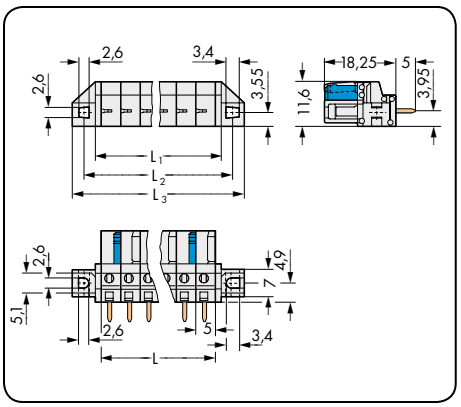

L = кол-во полюсов x шаг контактов
L_1 = L + 3 мм
L_2 = L + 8,8 мм
L_3 = L +14,8 мм

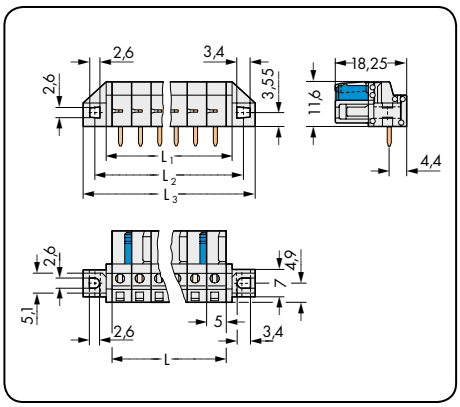

L = кол-во полюсов x шаг контактов
L_1 = L + 3 мм
L_2 = L + 8,8 мм
L_3 = L +14,8 мм

Кол-во пол.	Артикул	Упак. единица
Розетка с угловыми выводами под пайку и фиксирующими защелками, светло-серая		
2	**722-232/039-000**	100
3	**722-233/039-000**	50
4	**722-234/039-000**	50
5	**722-235/039-000**	50
6	**722-236/039-000**	50
7	**722-237/039-000**	50
8	**722-238/039-000**	50
9	**722-239/039-000**	25
10	**722-240/039-000**	25
11	**722-241/039-000**	25
12	**722-242/039-000**	25
13	**722-243/039-000**	25
14	**722-244/039-000**	25
15	**722-245/039-000**	25
16	**722-246/039-000**	10
20	**722-250/039-000**	10

Кол-во пол.	Артикул	Упак. единица
Розетка с прямыми выводами под пайку и фиксирующими фланцами, для сквозного монтажа светло-серая		
2	**722-132/031-000**	100
3	**722-133/031-000**	50
4	**722-134/031-000**	50
5	**722-135/031-000**	50
6	**722-136/031-000**	50
7	**722-137/031-000**	50
8	**722-138/031-000**	50
9	**722-139/031-000**	25
10	**722-140/031-000**	25
11	**722-141/031-000**	25
12	**722-142/031-000**	25
13	**722-143/031-000**	25
14	**722-144/031-000**	25
15	**722-145/031-000**	25
16	**722-146/031-000**	10
20	**722-150/031-000**	10

Кол-во пол.	Артикул	Упак. единица
Розетка с угловыми выводами под пайку и фиксирующими фланцами, для сквозного монтажа светло-серая		
2	**722-232/031-000**	100
3	**722-233/031-000**	50
4	**722-234/031-000**	50
5	**722-235/031-000**	50
6	**722-236/031-000**	50
7	**722-237/031-000**	50
8	**722-238/031-000**	50
9	**722-239/031-000**	25
10	**722-240/031-000**	25
11	**722-241/031-000**	25
12	**722-242/031-000**	25
13	**722-243/031-000**	25
14	**722-244/031-000**	25
15	**722-245/031-000**	25
16	**722-246/031-000**	10
20	**722-250/031-000**	10

Подробнее о размерах выемки на стр. 486, таблица 3.

2-полюсные розетки - всего одна защелка

Другая длина — по запросу

Розетки с выводами под пайку
Мультиштекерная система (MCS)-MIDI

С прямыми выводами под пайку и разделителями Шаг контактов: 5 мм / 0,197 дюйма		С угловыми выводами под пайку и разделителями Шаг контактов: 5 мм / 0,197 дюйма		
320 В / 4 кВ / 2, 12 А	300 В / 15 А	320 В / 4 кВ / 2, 12 А	300 В / 15 А	

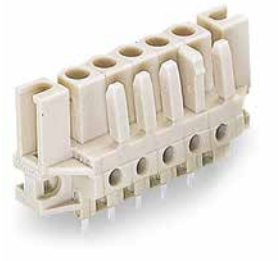

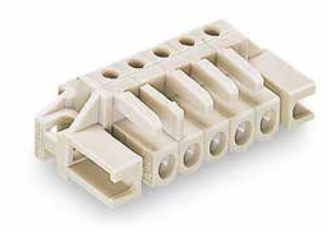

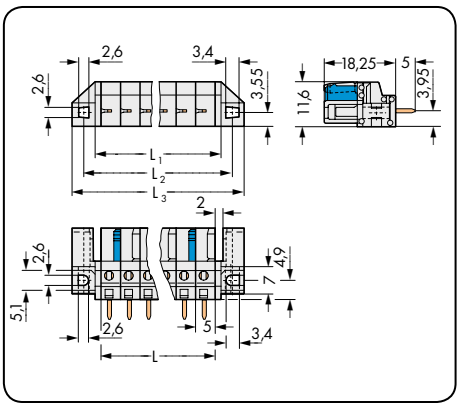

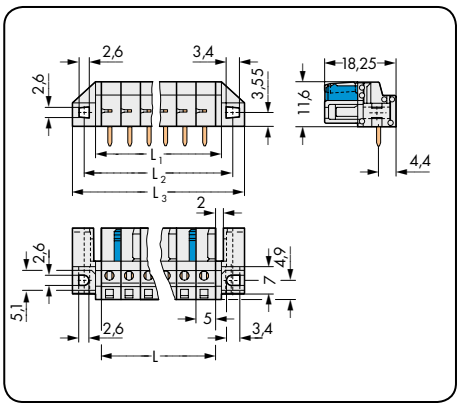

L = кол-во полюсов x шаг контактов
L_1 = L + 3 мм
L_2 = L + 8,8 мм
L_3 = L +14,8 мм

Кол-во пол.	Артикул	Упак. единица	Кол-во пол.	Артикул	Упак. единица
Розетка с прямыми выводами под пайку и разделителями, для скрытого панельного монтажа светло-серая			**Розетка с угловыми выводами под пайку и разделителями,** для скрытого панельного монтажа светло-серая		
2	**722-132/047-000**	100	2	**722-232/047-000**	100
3	**722-133/047-000**	50	3	**722-233/047-000**	50
4	**722-134/047-000**	50	4	**722-234/047-000**	50
5	**722-135/047-000**	50	5	**722-235/047-000**	50
6	**722-136/047-000**	50	6	**722-236/047-000**	50
7	**722-137/047-000**	50	7	**722-237/047-000**	50
8	**722-138/047-000**	50	8	**722-238/047-000**	50
9	**722-139/047-000**	25	9	**722-239/047-000**	25
10	**722-140/047-000**	25	10	**722-240/047-000**	25
11	**722-141/047-000**	25	11	**722-241/047-000**	25
12	**722-142/047-000**	25	12	**722-242/047-000**	25
13	**722-143/047-000**	25	13	**722-243/047-000**	25
14	**722-144/047-000**	25	14	**722-244/047-000**	25
15	**722-145/047-000**	25	15	**722-245/047-000**	25
16	**722-146/047-000**	10	16	**722-246/047-000**	10
20	**722-150/047-000**	10	20	**722-250/047-000**	10

Подробнее о размерах выемки на стр. 486, таблица 3.

2-полюсные розетки - всего одна защелка

Другая длина — по запросу

Вилки для клемм, монтируемых на рейку, для фронтального монтажа
Шаг контактов 5 мм
Мультиштекерная система (MCS)-MIDI

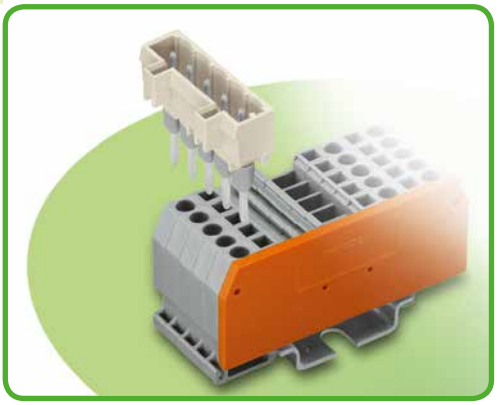

- Соединители для клемм, монтируемых на DIN-рейку, с зажимом CAGE CLAMP®
- Вилки с длинными контактными выводами подсоединяются к монтажным отверстиям клемм, монтируемых на DIN-рейку, серии 280.
- К контактам можно прикасаться при неподключенном соединителе, поэтому подача питания должна осуществляться через клемму (следите за номинальным напряжением!)
- 100% защита от неправильного подсоединения
- С кодировочными ключами

Техническая информация:

Шаг контактов	**5 мм / 0,197 дюйма**		
В соответствии с	**МЭК/EN 60664-1**		
Категория перенапряжения	III	III	II
Степень загрязнения	3	2	2
Номинальное напряжение при подаче питания посредством вилки	250 В	320 В	630 В
Номинальное напряжение при подаче питания посредством клеммы, монтируемой на DIN-рейку	50 В	50 В	50 В
Номинальное импульсное напряжение	4 кВ	4 кВ	4 кВ
Номинальный ток	16 А	16 А	16 А
Одобрения в соответствии с	**UL/CSA**		
Группа UL 1059	B	C	D
Номинальное напряжение	300 В	–	300 В
Номинальный ток UL	15 А	–	10 А
Номинальный ток CSA	15 А	–	10 А
Мультиштекерная система (MCS)-MIDI одобрена в соответствии с UL 1977 и способна выдержать напряжение до 600 В при заводском монтаже.			

Кривые допустимых токов

Розетка 721-102/026-000
с вилкой 721-162/003-000
Шаг контактов: 5 мм / Размер проводника: 2,5 мм² «f-st»
На основании: EN 60512-5-2 / Коэффициент преобразователя: 0,8

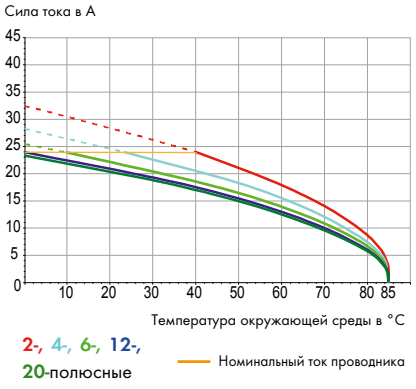

Данные о материалах:

Группа материалов:	I
Изоляционный материал	Полиамид 6.6 (PA 6.6)
Класс воспламеняемости по UL 94	V0
Нижняя/верхняя границы температуры	-60°C / +100°C
Материал контактов	Электролитическая медь (E_{Cu})
Контактное покрытие	с лужением

Принадлежности для Мультиштекерной системы (MCS)-MIDI:

	Стр.
Рабочие инструменты	467
Кодировочные ключи	468

Мультиштекерная система (MCS) включает в себя соединители **без** отключающей способности в соответствии с МЭК 61984. При использовании по назначению эти соединители не должны подключаться/отключаться во время работы или под напряжением. Проектирование схемы должно гарантировать, что выводы под пайку, до которых можно дотронуться, не работают в отсоединенном состоянии.

Вилки для клемм, монтируемых на рейку, для фронтального монтажа
Мультиштекерная система (MCS)-MIDI

С прямыми контактными выводами 1,2 x 1,2 мм Шаг контактов: 5 мм / 0,197 дюйма		Разделительный блок, монтируемый на DIN-рейку Шаг контактов 5 мм / 0,197 дюйма	Пример применения:
250 В / 4 кВ / 3, 16 А	300 В / 15 А		

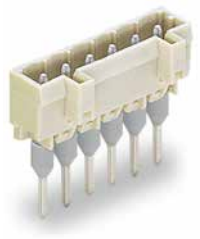



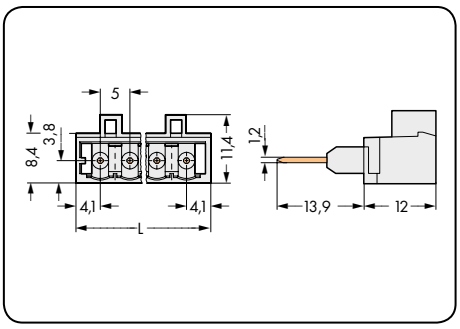

L = (кол-во полюсов - 1) x шаг контактов + 8,2 мм

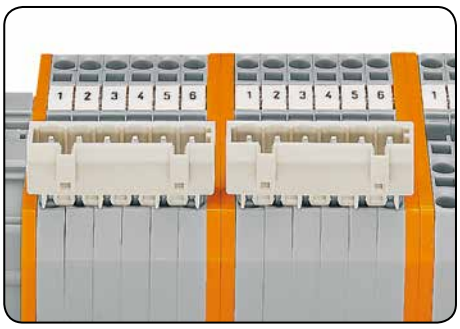

Дополнительная ширина вилок при использовании с клеммами, монтируемыми на DIN-рейки, для фронтального монтажа, должна компенсироваться либо двумя промежуточными пластинами, либо разделительным блоком, монтируемым на DIN-рейку (блочная сборка).

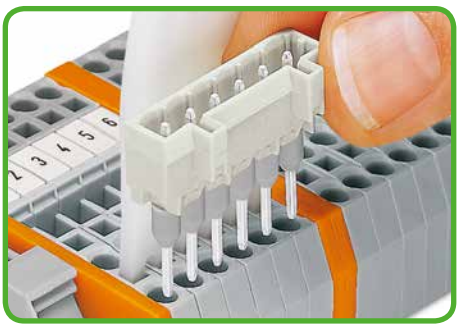

Вставка вилки при помощи мультиполюсного рабочего инструмента.

Кол-во пол.	Артикул	Упак. единица
Вилка с прямыми длинными выводами под пайку 1,2 x 1,2 мм, светло-серая		
2	**721-162/003-000**	200
3	**721-163/003-000**	200
4	**721-164/003-000**	200
5	**721-165/003-000**	200
6	**721-166/003-000**	100
7	**721-167/003-000**	100
8	**721-168/003-000**	100
9	**721-169/003-000**	100
10	**721-170/003-000**	100
11	**721-171/003-000**	100
12	**721-172/003-000**	100
13	**721-173/003-000**	50
14	**721-174/003-000**	50
15	**721-175/003-000**	50
16	**721-176/003-000**	50
20	**721-180/003-000**	50

Вилки с количеством полюсов от 12 до 20 подходят только для заводской сборки.

Кол-во пол.	Артикул	Упак. единица
Разделительный блок, монтируемый на DIN-рейку, с тем же профилем, что и у сквозных клемм, оранжевый		
Горизонтальный тип		
2-проводные	**280-902/056-000**	100
3-проводные	**280-650/056-000**	100
4-проводные	**280-835/056-000**	100
Угловой тип:		
3/4-проводные	**280-654/056-000**	100

Можно использовать поперечные и ступенчатые перемычки даже при наличии разделительного блока.

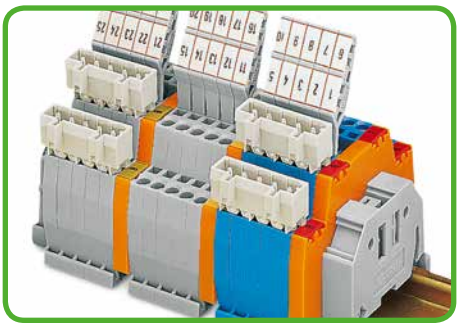

Вилки, вставленные в двухуровневые клеммы серии 280.

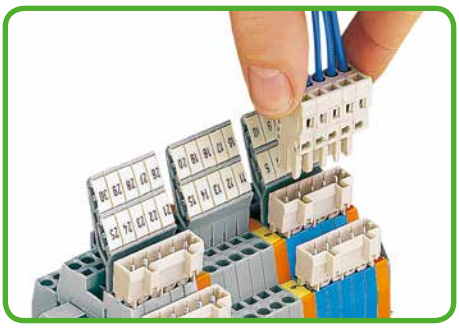

Вилки, вставленные в двухуровневые клеммы серии 280.

Другая длина — по запросу

Розетки для клемм, монтируемых на DIN-рейку, для фронтального монтажа
Шаг контактов 5 мм
Мультиштекерная система (MCS)-MIDI

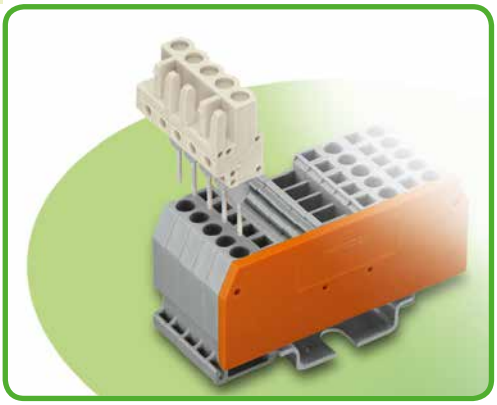

- Соединители для клемм, монтируемых на DIN-рейку, с зажимом CAGE CLAMP®
- Розетки с длинными контактными выводами подсоединяются к монтажным отверстиям клемм, монтируемых на DIN-рейку, серии 280
- Розетки имеют защиту от касания в рассоединенном состоянии, что обеспечивает съемные выводные зажимы под напряжением.
- 100% защита от неправильного подсоединения
- С кодировочными ключами

Техническая информация:

Шаг контактов	**5 мм / 0,197 дюйма**		
В соответствии с	**МЭК/EN 60664-1**		
Категория перенапряжения	III	III	II
Степень загрязнения	3	2	2
Номинальное напряжение	320 В	320 В	630 В
Номинальное импульсное напряжение	4 кВ	4 кВ	4 кВ
Номинальный ток	12 A	12 A	12 A
Одобрения в соответствии с	**UL/CSA**		
Группа UL 1059	B	C	D
Номинальное напряжение	300 В	–	300 В
Номинальный ток UL	15 A	–	10 A
Номинальный ток CSA	15 A	–	10 A
Мультиштекерная система (MCS)-MIDI одобрена в соответствии с UL 1977 и способна выдержать напряжение до 600 В при заводском монтаже.			

Кривые допустимых токов

Розетка 722-232/005-000
с вилкой 721-602
Шаг контактов: 5 мм / Размер проводника: 2,5 мм² «f-st»
На основании: EN 60512-5-2 / Коэффициент преобразователя: 0,8

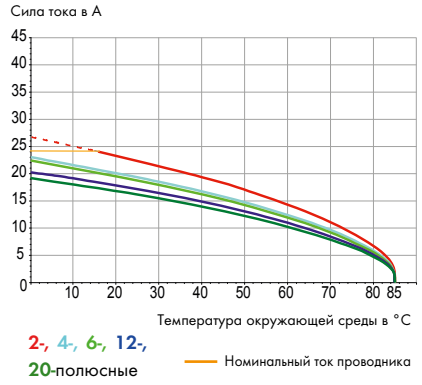

Данные о материалах:

Группа материалов:	I
Изоляционный материал	Полиамид 6.6 (PA 6.6)
Класс воспламеняемости по UL 94	V0
Нижняя/верхняя границы температуры	-60°C / +85°C
Материал контактов	Медный сплав
Контактное покрытие	с лужением

Принадлежности для Мультиш-текерной системы (MCS)-MIDI:

	Стр.
Рабочие инструменты	467
Тестовый адаптер	474
Тестовый штекер	538

Мультиштекерная система (MCS) включает в себя соединители **без** отключающей способности в соответствии с МЭК 61984. При использовании по назначению эти соединители не должны подключаться/отключаться во время работы или под напряжением. Проектирование схемы должно гарантировать, что выводы под пайку, до которых можно дотронуться, не работают в отсоединенном состоянии.

Розетки для клемм, монтируемых на DIN-рейку, для фронтального монтажа
Мультиштекерная система (MCS)-MIDI

С прямыми контактными выводами 0,6 x 1 мм Шаг контактов 5 мм / 0,197 дюйма		С угловыми контактными выводами 0,6 x 1 мм Шаг контактов 5 мм / 0,197 дюйма		
320 В / 4 кВ / 3, 12 А	300 В / 15 А	320 В / 4 кВ / 3, 12 А	300 В / 15 А	

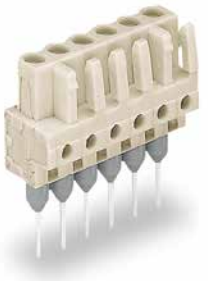

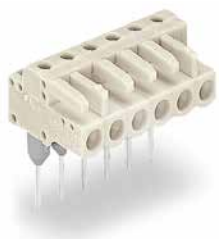

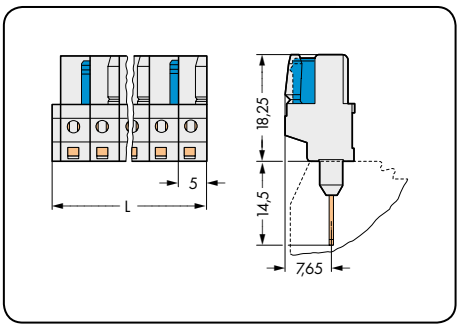

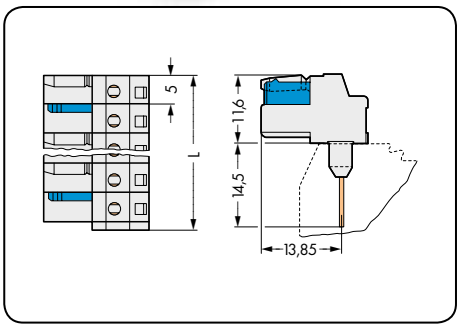

L = (кол-во полюсов x шаг контактов) + 1,5 мм

Кол-во пол.	Артикул	Упак. единица	Кол-во пол.	Артикул	Упак. единица
Розетка с прямыми выводами под пайку, светло-серая			**Розетка с угловыми выводами под пайку,** светло-серая		
2	**722-132/005-000**	100	2	**722-232/005-000**	100
3	**722-133/005-000**	100	3	**722-233/005-000**	100
4	**722-134/005-000**	100	4	**722-234/005-000**	100
5	**722-135/005-000**	100	5	**722-235/005-000**	100
6	**722-136/005-000**	50	6	**722-236/005-000**	50
7	**722-137/005-000**	50	7	**722-237/005-000**	50
8	**722-138/005-000**	50	8	**722-238/005-000**	50
9	**722-139/005-000**	50	9	**722-239/005-000**	50
10	**722-140/005-000**	50	10	**722-240/005-000**	50
11	**722-141/005-000**	25	11	**722-241/005-000**	25
12	**722-142/005-000**	25	12	**722-242/005-000**	25
13	**722-143/005-000**	25	12	**722-243/005-000**	25
14	**722-144/005-000**	25	14	**722-244/005-000**	25
15	**722-145/005-000**	25	15	**722-245/005-000**	25
16	**722-146/005-000**	25	16	**722-246/005-000**	25
20	**722-150/005-000**	10	20	**722-250/005-000**	10
2-проводная розетка - всего одна защелка					
Розетки с количеством полюсов от 11 до 20 подходят только для заводской сборки.					

Другая длина — по запросу

Розетки для клемм, монтируемых на рейку, для фронтального монтажа, с фиксирующими защелками
Мультиштекерная система (MCS)-MIDI

С прямыми выводами под пайку 0,6 x 1 мм Шаг контактов 5 мм / 0,197 дюйма		С угловыми выводами под пайку 0,6 x 1 мм Шаг контактов 5 мм / 0,197 дюйма		
320 В / 4 кВ / 3, 12 А	300 В / 15 А	320 В / 4 кВ / 3, 12 А	300 В / 15 А	

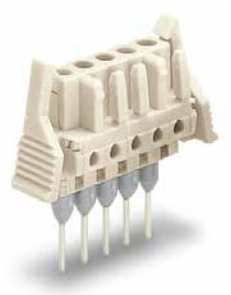

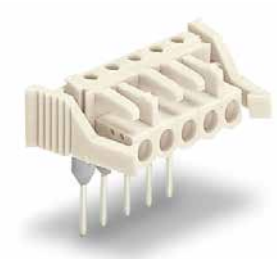

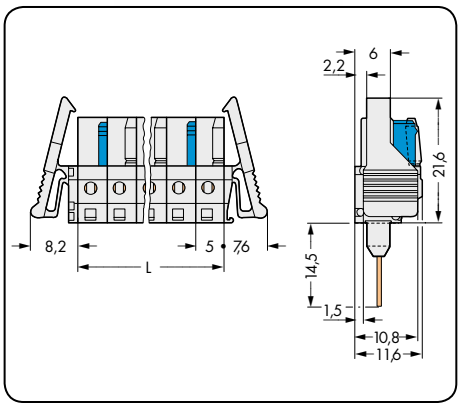

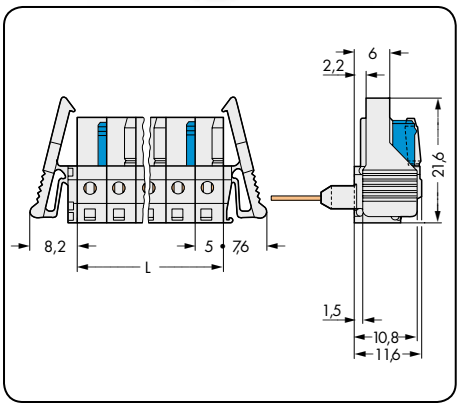

L = (кол-во полюсов x шаг контакта) - 1,5 мм

№ пол.	Артикул	Упак. единица	№ пол.	Артикул	Упак. единица
Розетка с прямыми выводами под пайку и блокирующими защелками, светло-серая			**Розетка с угловыми выводами под пайку и блокирующими защелками,** светло-серая		
2	**722-132/005-000/039-000**	100	2	**722-232/005-000/039-000**	100
3	**722-133/005-000/039-000**	50	3	**722-233/005-000/039-000**	50
4	**722-134/005-000/039-000**	50	4	**722-234/005-000/039-000**	50
5	**722-135/005-000/039-000**	50	5	**722-235/005-000/039-000**	50
6	**722-136/005-000/039-000**	50	6	**722-236/005-000/039-000**	50
7	**722-137/005-000/039-000**	50	7	**722-237/005-000/039-000**	50
8	**722-138/005-000/039-000**	50	8	**722-238/005-000/039-000**	50
9	**722-139/005-000/039-000**	25	9	**722-239/005-000/039-000**	25
10	**722-140/005-000/039-000**	25	10	**722-240/005-000/039-000**	25
11	**722-141/005-000/039-000**	25	11	**722-241/005-000/039-000**	25
12	**722-142/005-000/039-000**	25	12	**722-242/005-000/039-000**	25
14	**722-144/005-000/039-000**	25	14	**722-244/005-000/039-000**	25
16	**722-146/005-000/039-000**	10	16	**722-246/005-000/039-000**	10
20	**722-150/005-000/039-000**	10	20	**722-250/005-000/039-000**	10
2-полюсные розетки - всего одна защелка					
Розетки с количеством полюсов от 11 до 20 подходят только для заводской сборки.					

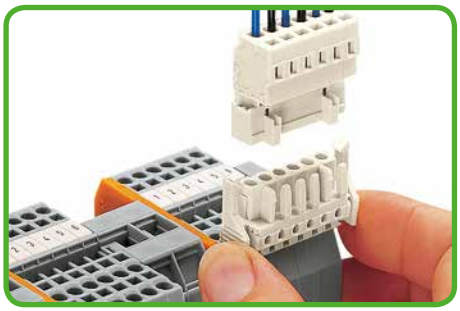

Запирающие устройства предотвращают самоотвинчивание соединителей, смонтированных сбоку или сверху, при воздействии силы растяжения на проводники.

Для подключения блокирующих защелок необходимо как минимум по 20 мм свободного пространства с каждый стороны проводника. При подсоединении розеток с защитой от касания к распределительной стороне клемм на DIN-рейку для фронтального монтажа, номинальное напряжение не должно превышать 320 В / 4 кВ / 3.

Другая длина — по запросу

Розетки
Шаг контактов 7,5 мм
Мультиштекерная система (MCS)-MIDI

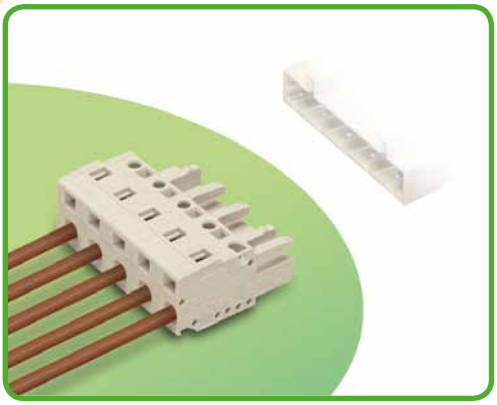

- Универсальное соединение для всех типов проводников
- Простая кабельная предварительная сборка и монтаж в производственных условиях посредством вертикального и горизонтального применения CAGE CLAMP®
- Встроенные тестовые порты
- 100% защита от неправильного подсоединения
- С кодировочными штифтами

Техническая информация:

Шаг контактов	**7,5 мм / 0,295 дюйма**		
В соответствии с	**МЭК/EN 60664-1**		
Категория перенапряжения	III	III	II
Степень загрязнения	3	2	2
Номинальное напряжение	500 В	630 В	1000 В
Номинальное импульсное напряжение	6 кВ	6 кВ	6 кВ
Номинальный ток	16 A	16 A	16 A
Одобрения в соответствии с	**UL/CSA**		
Группа UL 1059	B	C	D
Номинальное напряжение	300 В	–	300 В
Номинальный ток UL	15 A	–	10 A
Номинальный ток CSA	15 A	–	10 A
Мультиштекерная система (MCS)-MIDI одобрена в соответствии с UL 1977 и способна выдержать напряжение до 600 В для заводского монтажа.			

Информация о проводнике:

Технология соединения	CAGE CLAMP®	
Размер проводника: одножил.	0,08 – 2,5 мм²	
Размер проводника: тонкопров.	0,08 – 2,5 мм²	
Размер проводника: тонкопров.	0,25 – 1,5 мм²	(с изолированным наконечником)
Размер проводника: тонкопров.	0,25 – 2,5 мм²	(с неизолированным наконечником)
AWG	28 – 12	12: THHN, THWN
Длина снятия изоляции	8 – 9 мм / 0.31 – 0.35 in	

Данные о материалах:

Группа материалов:	I
Изоляционный материал	Полиамид 6.6 (PA 6.6)
Класс воспламеняемости по UL 94	V0
Нижняя/верхняя границы температуры	-60°C / +85°C
Материал зажимной пружины	Хромникелиевая пружинная сталь (CrNi)
Материал контактов	Медный сплав
Контактное покрытие	с лужением
Соединители Мультиштекерных систем (MCS) также доступны под заказ с позолоченными или частично позолоченными контактными поверхностями.	
В зависимости от запрашиваемой версии, к основному артикулу добавляется **«суффикс артикула . . . /010-000»**	

Кривые допустимых токов

Розетка 721-202/026-000
с вилкой 721-832/001-000
Шаг контактов: 7,5 мм / Размер проводника: 2,5 мм² «f-st»
На основании: EN 60512-5-2 / Коэффициент преобразователя: 0,8

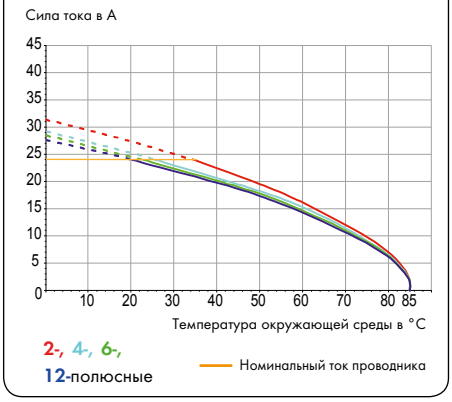

Принадлежности для Мультиштекерной системы (MCS)-MIDI

	Стр.
Маркировочные принадлежности	540 – 543
Рабочие инструменты	466 – 467
Прямая маркировка	358 – 360
Стопор для изоляции	469
Тестовый адаптер	474
Тестовые штекеры	538
Винты	546
Разгрузка от натяжения	472 – 473
Пластины разгрузки натяжения	470 – 471

Мультиштекерная система (MCS) включает в себя соединители **без** отключающей способности в соответствии с МЭК 61984. При использовании по назначению эти соединители не должны подключаться/отключаться во время работы или под напряжением. Проектирование схемы должно гарантировать, что выводы под пайку, до которых можно дотронуться, не работают в отсоединенном состоянии.

Розетки
Мультиштекерная система (MCS)-MIDI

Шаг контактов 7,5 мм / 0,295 дюйма		С фиксирующими защелками Шаг контактов 7,5 мм / 0,295 дюйма		С фиксирующими фланцами для сквозного монтажа и монтажа на стойки Шаг контактов 7,5 мм / 0,295 дюйма	
0,08 – 2,5 мм²	AWG 28 – 12	0,08 – 2,5 мм²	AWG 28 – 12	0,08 – 2,5 мм²	AWG 28 – 12
630 В / 6 кВ / 2, 16 А	300 В / 15 А	630 В / 6 кВ / 2, 16 А	300 В / 15 А	630 В / 6 кВ / 2, 16 А	300 В / 15 А



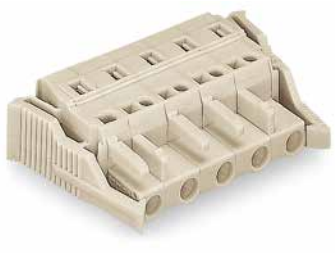



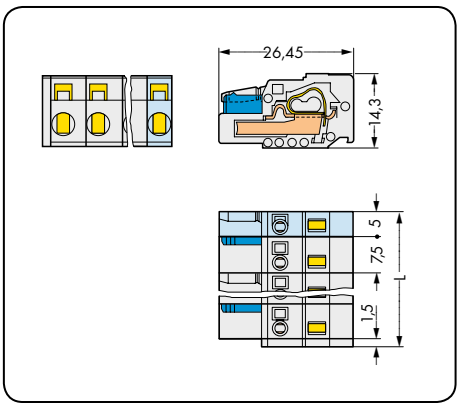

L = (кол-во полюсов – 1) x шаг контактов + 5 мм +1,5 мм

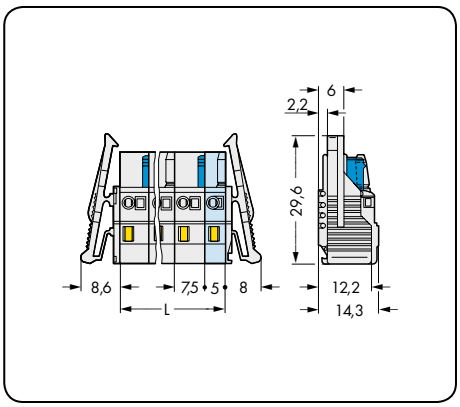

L = (кол-во полюсов - 1) x шаг контактов + 5 мм

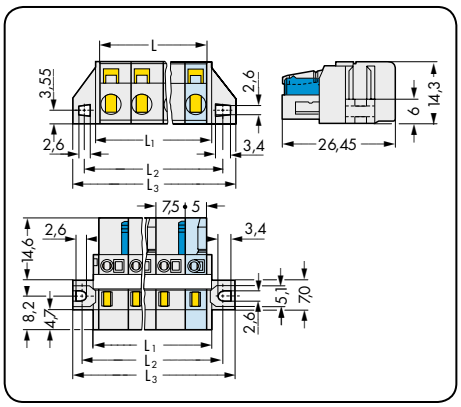

L = (кол-во полюсов – 1) x шаг контактов + 5 мм
L_1 = L + 3 мм
L_2 = L + 8,8 мм
L_3 = L + 14,8 мм

№ пол.	Артикул	Упак. единица
Розетка, светло-серая		
2	**721-202/026-000**	100
3	**721-203/026-000**	100
4	**721-204/026-000**	50
5	**721-205/026-000**	50
6	**721-206/026-000**	50
7	**721-207/026-000**	50
8	**721-208/026-000**	25
9	**721-209/026-000**	25
10	**721-210/026-000**	25
11	**721-211/026-000**	25
12	**721-212/026-000**	25

№ пол.	Артикул	Упак. единица
Розетка с фиксирующими защелками, светло-серая		
2	**721-202/037-000**	50
3	**721-203/037-000**	50
4	**721-204/037-000**	50
5	**721-205/037-000**	50
6	**721-206/037-000**	25
7	**721-207/037-000**	25
8	**721-208/037-000**	25
9	**721-209/037-000**	25
10	**721-210/037-000**	25
11	**721-211/037-000**	10
12	**721-212/037-000**	10

№ пол.	Артикул	Упак. единица
Розетка с фиксирующими фланцами, для сквозного монтажа и монтажа на стойку, с усилительной лентой, светло-серая		
2	**721-202/031-000**	50
3	**721-203/031-000**	50
4	**721-204/031-000**	50
5	**721-205/031-000**	50
6	**721-206/027-000**	25
7	**721-207/027-000**	25
8	**721-208/027-000**	25
9	**721-209/027-000**	25
10	**721-210/027-000**	25
11	**721-211/027-000**	10
12	**721-212/027-000**	10

Артикулы розеток с количеством полюсов от 2 до 5 идентичны артикулам розеток для панельного монтажа.

Подробнее о размерах выемки на стр. 484, в таблице 1.

2-полюсные розетки - всего одна защелка

Другая длина — по запросу

Розетки
Мультиштекерной системы (MCS)-MIDI

CAGE CLAMP®

С фиксирующими фланцами для панельного монтажа Шаг контактов 7,5 мм / 0,295 дюйма		С опорными ножками Шаг контактов 7,5 мм / 0,295 дюйма		
0,08 – 2,5 мм²	AWG 28 – 12	0,08 – 2,5 мм²	AWG 28 – 12	
630 В / 6 кВ / 2, 16 А	300 В / 15 А	630 В / 6 кВ / 2, 16 А	300 В / 15 А	

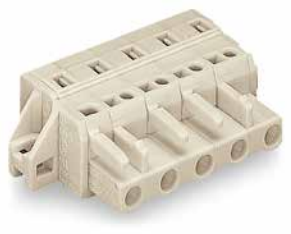



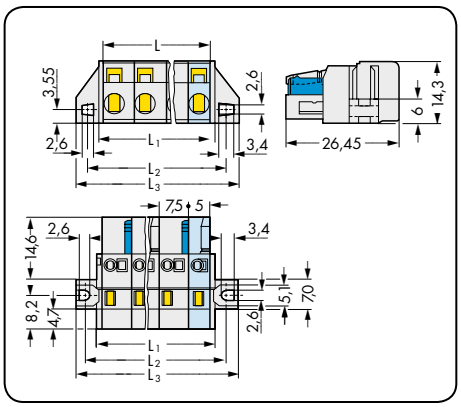

L = (кол-во полюсов – 1) x шаг контактов + 5 мм
L_1 = L + 3 мм
L_2 = L + 8,8 мм
L_3 = L + 14,8 мм

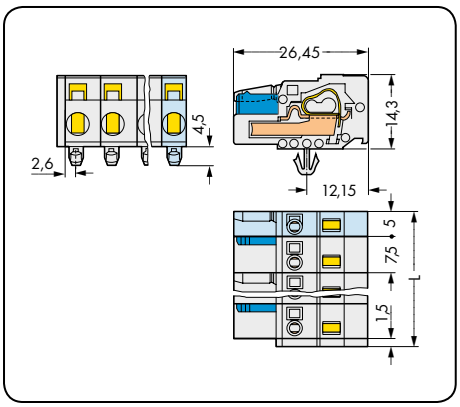

L = (кол-во полюсов – 1) x шаг контактов + 5 мм + 1,5 мм

№ пол.	Артикул	Упак. единица
Розетка с фиксирующими фланцами. для панельного монтажа, светло-серая		
2	**721-202/031-000**	50
3	**721-203/031-000**	50
4	**721-204/031-000**	50
5	**721-205/031-000**	50
6	**721-206/031-000**	25
7	**721-207/031-000**	25
8	**721-208/031-000**	25
9	**721-209/031-000**	25
10	**721-210/031-000**	25
11	**721-211/031-000**	10
12	**721-212/031-000**	10
Подробнее о размерах выемки на стр. 484, в таблице 1.		
2-полюсные розетки - всего одна защелка		

№ пол.	Артикул	Упак. единица
Розетка с опорными ножками для пластин толщиной 0,6 – 1,2 мм, монтажные отверстия Ø 3,5 мм, светло-серая		
2	**721-202/008-000**	100
3	**721-203/008-000**	100
4	**721-204/008-000**	50
5	**721-205/008-000**	50
6	**721-206/008-000**	50
7	**721-207/008-000**	50
8	**721-208/008-000**	25
9	**721-209/008-000**	25
10	**721-210/008-000**	25
11	**721-211/008-000**	25
12	**721-212/008-000**	25

Принадлежности	Стр.
Монтажный адаптер для DIN-рейки 35 мм, мин. длина 3 полюса (209-137)	475

Другая длина — по запросу

Угловые розетки для панельного монтажа
Шаг контактов 7,5 мм
Мультиштекерная система (MCS)-MIDI

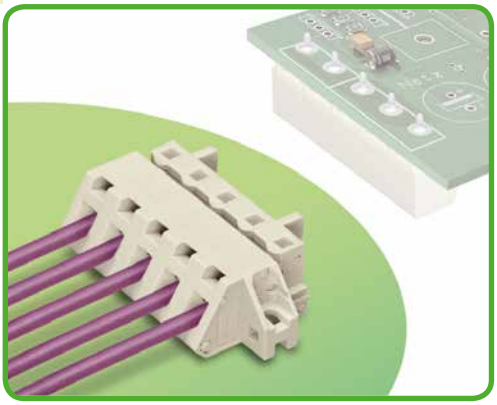

- Универсальное соединение для всех типов проводников
- Доступны исполнения с опорными ножками или фиксирующими фланцами для панельного или сквозного монтажа
- Монтажный адаптер позволяет монтировать исполнения с опорными ножками на DIN-рейки
- Простой монтаж проводников, даже при состыкованных разъемах
- 100% защита от неправильного подсоединения

Техническая информация:

Шаг контактов	**7,5 мм / 0,295 дюйма**		
В соответствии с	**МЭК/EN 60664-1**		
Категория перенапряжения	III	III	II
Степень загрязнения	3	2	2
Номинальное напряжение	500 В	630 В	1000 В
Номинальное импульсное напряжение	6 кВ	6 кВ	6 кВ
Номинальный ток	12 A	12 A	12 A
Одобрения в соответствии с	**UL/CSA**		
Группа UL 1059	B	C	D
Номинальное напряжение	300 В	–	300 В
Номинальный ток UL	15 A	–	10 A
Номинальный ток CSA	15 A	–	10 A
Мультиштекерная система (MCS)-MIDI одобрена в соответствии с UL 1977 и способна выдержать напряжение до 600 В для заводского монтажа.			

Кривые допустимых токов

Розетка 721-332/031-000
с вилкой 721-232/001-000
Шаг контактов: 7,5 мм / Размер проводника: 2,5 мм² «f-st»
На основании: EN 60512-5-2 / Коэффициент преобразователя: 0,8

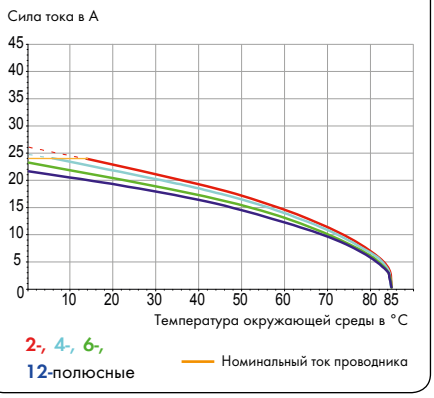

Информация о проводнике:

Технология соединения	CAGE CLAMP®	
Размер проводника: одножил.	0,08 – 2,5 мм²	
Размер проводника: тонкопров.	0,08 – 2,5 мм²	
Размер проводника: тонкопров.	0,25 – 1,5 мм²	(с изолированным наконечником)
Размер проводника: тонкопров.	0,25 – 2,5 мм²	(с неизолированным наконечником)
AWG	28 – 12	12: THHN, THWN
Длина снятия изоляции	7 – 8 мм / 0,28 – 0,31 дюйма	

Данные о материалах:

Группа материалов:	I
Изоляционный материал	Полиамид 6.6 (PA 6.6)
Класс воспламеняемости по UL 94	V0
Нижняя/верхняя границы температуры	-60°C / +85°C
Материал зажимной пружины	Хромникелиевая пружинная сталь (CrNi)
Материал контактов	Медный сплав
Контактное покрытие	с лужением
Соединители Мультиштекерных систем (MCS) также доступны под заказ с позолоченными или частично позолоченными контактными поверхностями.	
В зависимости от запрашиваемой версии к основному артикулу добавляется **«суффикс артикула . . . /010-000»**	

Принадлежности для Мультиштекерной системы (MCS)-MIDI

	Стр.
Маркировочные принадлежности	540 – 543
Рабочие инструменты	466 – 467
Прямая маркировка	358 – 360
Тестовый адаптер	447
Винты	564

Мультиштекерная система (MCS) включает в себя соединители **без** отключающей способности в соответствии с МЭК 61984. При использовании по назначению эти соединители не должны подключаться/отключаться во время работы или под напряжением. Проектирование схемы должно гарантировать, что выводы под пайку, до которых можно дотронуться, не работают в отсоединенном состоянии.

Угловые розетки для панельного монтажа
Мультиштекерная система (MCS)-MIDI

С фиксирующими фланцами Шаг контактов 7,5 мм / 0,295 дюйма		С опорными ножками Шаг контактов 7,5 мм / 0,295 дюйма		
0,08 – 2,5 мм²	AWG 28 – 12	0,08 – 2,5 мм²	AWG 28 – 12	
630 В / 6 кВ / 2, 12 А	300 В / 15 А	630 В / 6 кВ / 2, 12 А	300 В / 15 А	





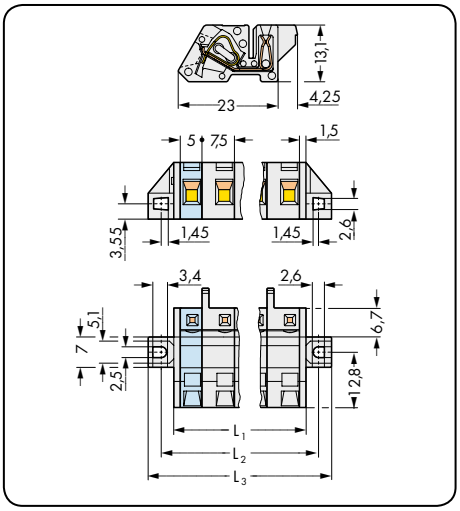

L_1 = (кол-во полюсов – 1) x шаг контактов + 5 мм + 3 мм
L_2 = (кол-во полюсов – 1) x шаг контактов + 5 мм + 8,8 мм
L_3 = (кол-во полюсов – 1) x шаг контактов + 5 мм + 14,8 мм

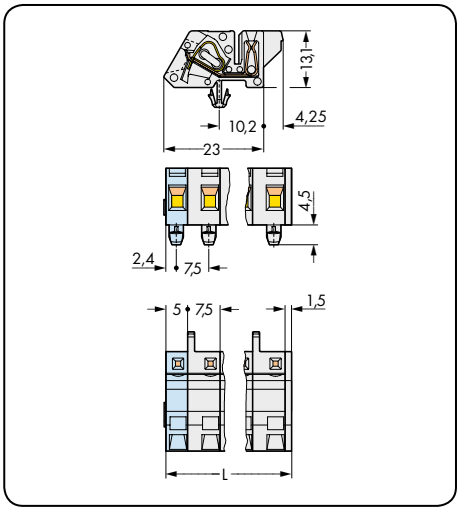

L = (кол-во полюсов – 1) x шаг контактов + 5 мм + 1,5 мм

№ пол.	Артикул	Упак. единица
Угловая розетка **с фиксирующими фланцами,** для панельного монтажа, светло-серая		
2	**721-332/031-000**	50
3	**721-333/031-000**	50
4	**721-334/031-000**	50
5	**721-335/031-000**	50
6	**721-336/031-000**	25
7	**721-337/031-000**	25
8	**721-338/031-000**	25
9	**721-339/031-000**	25
10	**721-340/031-000**	25
11	**721-341/031-000**	10
12	**721-342/031-000**	10
2-полюсные розетки - всего одна защелка		

№ пол.	Артикул	Упак. единица
Угловая розетка **с опорными ножками,** для панельного монтажа, для пластин толщиной 0,6 – 1,2 мм, монтажные отверстия Ø 3,5 мм, светло-серая		
2	**721-332/008-000**	100
3	**721-333/008-000**	100
4	**721-334/008-000**	50
5	**721-335/008-000**	50
6	**721-336/008-000**	50
7	**721-337/008-000**	50
8	**721-338/008-000**	25
9	**721-339/008-000**	25
10	**721-340/008-000**	25
11	**721-341/008-000**	25
12	**721-342/008-000**	25

Принадлежности	Стр.
Монтажный адаптер для DIN-рейки 35 мм (209-120)	475



Угловая розетка и вилка с прямыми выводами под пайку, используемые для горизонтального монтажа в узких корпусах.

Другая длина — по запросу

Розетки с нажимными кнопками
Шаг контактов 7,5 мм
Мультиштекерная система (MCS)-MIDI

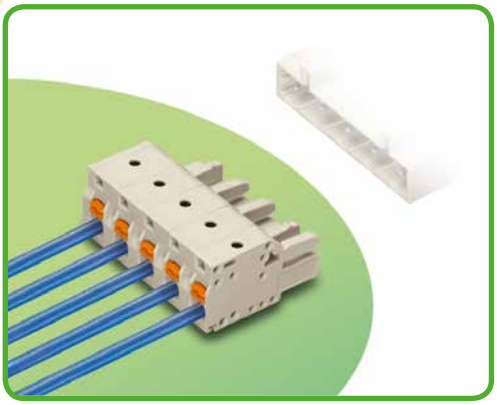

- Универсальное соединение для всех типов проводников
- Простая в использовании конструкция не требует применения специальных инструментов
- Возможность выполнения монтажа в соединенном состоянии
- Простой монтаж одножильных проводников и проводников с наконечником путем вставки
- Встроенные тестовые порты, параллельные вводу проводника
- 100% защита от неправильного подсоединения
- С кодировочными штифтами

Техническая информация:

Шаг контактов	**7,5 мм / 0,295 дюйма**		
В соответствии с	**МЭК/EN 60664-1**		
Категория перенапряжения	III	III	II
Степень загрязнения	3	2	2
Номинальное напряжение	500 В	630 В	1000 В
Номинальное импульсное напряжение	6 кВ	6 кВ	6 кВ
Номинальный ток	16 A	16 A	16 A
Одобрения в соответствии с	**UL/CSA**		
Группа UL 1059	B	C	D
Номинальное напряжение	300 В	300 В	300 В
Номинальный ток UL	15 A	15 A	10 A
Номинальный ток CSA	15 A	15 A	10 A
Мультиштекерная система (MCS)-MIDI одобрена в соответствии с UL 1977 и способна выдержать напряжение до 600 В для заводского монтажа.			

Кривые допустимых токов

Розетка 2721-202/026-000
с вилкой 721-262/001-000
Шаг контактов: 7,5 мм / Размер проводника: 2,5 мм² «f-st»
На основании: EN 60512-5-2 / Коэффициент преобразователя: 0,8

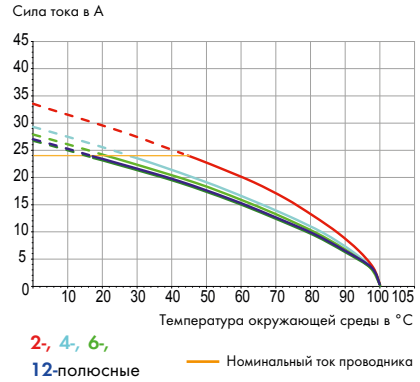

Информация о проводнике:

Технология соединения	CAGE CLAMP®S	
Размер проводника: одножил.	0,2 – 2,5 мм²	
Размер проводника: тонкопров.	0,2 – 2,5 мм²	
Размер проводника: тонкопров.	0,25 – 1,5 мм²	(с изолированным наконечником)
Размер проводника: тонкопров.	0,25 – 2,5 мм²	(с неизолированным наконечником)
AWG	24 – 12	12: THHN, THWN
Длина снятия изоляции	10 – 11 мм / 0,39 – 0,43 дюйма	

Данные о материалах:

Группа материалов:	I
Изоляционный материал	Полиамид 6.6 (PA 6.6)
Класс воспламеняемости по UL 94	V0
Нижняя/верхняя границы температуры	-60°C / +100°C
Материал зажимной пружины	Хромникелиевая пружинная сталь (CrNi)
Материал контактов	Медный сплав
Контактное покрытие	с лужением
Соединители Мультиштекерных систем (MCS) также доступны под заказ с позолоченными или частично позолоченными контактными поверхностями.	
В зависимости от запрашиваемой версии к основному артикулу добавляется **«суффикс артикула . . . /010-000»**	

Принадлежности для Мультиш-текерной системы (MCS)-MIDI

	Стр.
Маркировочные принадлежности	540 – 543
Рабочие инструменты	466 – 467
Прямая маркировка	358 – 360
Стопор для изоляции	469
Тестовый адаптер	447
Тестовый штекер, Ø 2 мм	538
Пластины разгрузки натяжения	470 – 471

Мультиштекерная система (MCS) включает в себя соединители **без** отключающей способности в соответствии с МЭК 61984. При использовании по назначению эти соединители не должны подключаться/отключаться во время работы или под напряжением. Проектирование схемы должно гарантировать, что выводы под пайку, до которых можно дотронуться, не работают в отсоединенном состоянии.

Розетки с нажимными кнопками
Мультиштекерная система (MCS)-MIDI

Шаг контактов 7,5 мм / 0,295 дюйма		С опорными ножками Шаг контактов 7,5 мм / 0,295 дюйма		С фиксирующими защелками Шаг контактов 7,5 мм / 0,295 дюйма	
0,2 – 2,5 мм²	AWG 24 – 12	0,2 – 2,5 мм²	AWG 24 – 12	0,2 – 2,5 мм²	AWG 24 – 12
630 В / 6 кВ / 2, 16 А	300 В / 15 А	630 В / 6 кВ / 2, 16 А	300 В / 15 А	630 В / 6 кВ / 2, 16 А	300 В / 15 А



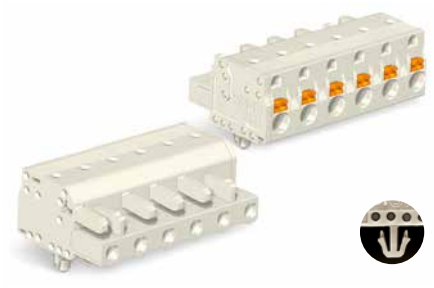

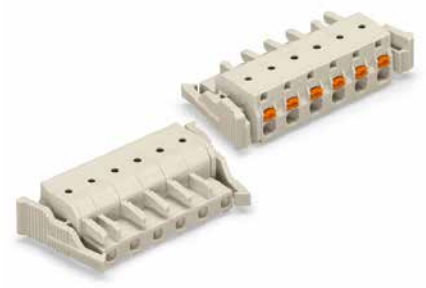

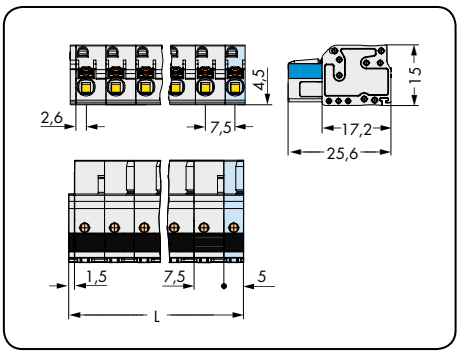

L = (кол-во полюсов – 1) x шаг контактов + 5 мм + 1,5 мм

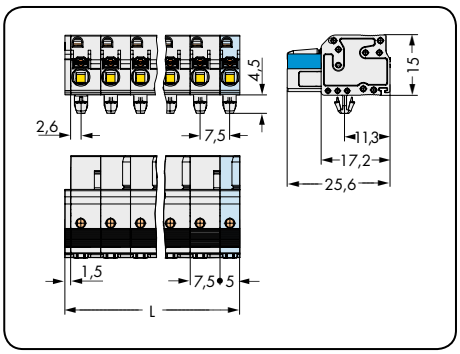

L = (кол-во полюсов – 1) x шаг контактов + 5 мм + 1,5 мм

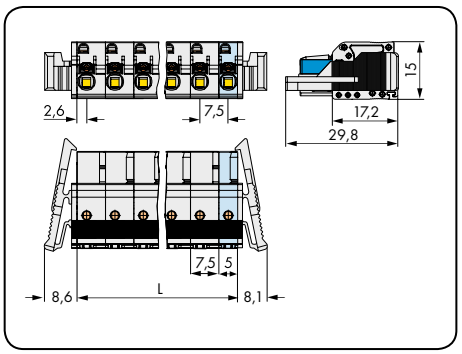

L = (кол-во полюсов - 1) x шаг контактов + 5 мм

№ пол.	Артикул	Упак. единица
Розетка с нажимными кнопками, светло-серая		
2	**2721-202/026-000**	100
3	**2721-203/026-000**	100
4	**2721-204/026-000**	50
5	**2721-205/026-000**	50
6	**2721-206/026-000**	50
7	**2721-207/026-000**	50
8	**2721-208/026-000**	25
9	**2721-209/026-000**	25
10	**2721-210/026-000**	25
11	**2721-211/026-000**	25
12	**2721-212/026-000**	25

№ пол.	Артикул	Упак. единица
Розетка с нажимными кнопками и опорными ножками, для пластин толщиной 0,6 – 1,2 мм, монтажные отверстия Ø 3,5 мм, светло-серая		
2	**2721-202/008-000**	100
3	**2721-203/008-000**	100
4	**2721-204/008-000**	50
5	**2721-205/008-000**	50
6	**2721-206/008-000**	50
7	**2721-207/008-000**	50
8	**2721-208/008-000**	25
9	**2721-209/008-000**	25
10	**2721-210/008-000**	25
11	**2721-211/008-000**	25
12	**2721-212/008-000**	25

№ пол.	Артикул	Упак. единица
Розетка с нажимными кнопками и фиксирующими защелками, светло-серая		
2	**2721-202/037-000**	50
3	**2721-203/037-000**	50
4	**2721-204/037-000**	50
5	**2721-205/037-000**	50
6	**2721-206/037-000**	25
7	**2721-207/037-000**	25
8	**2721-208/037-000**	25
9	**2721-209/037-000**	25
10	**2721-210/037-000**	25
11	**2721-211/037-000**	10
12	**2721-212/037-000**	10

2-полюсные розетки - всего одна защелка

Принадлежности	Стр.
Монтажный адаптер для DIN-рейки 35 мм, мин. длина 3 полюса (209-137)	475

Другая длина — по запросу

Розетки с нажимными кнопками
Мультиштекерная система (MCS)-MIDI

CAGE CLAMP®S

С фиксирующими фланцами **Шаг контактов 7,5 мм / 0,295 дюйма**			
0,2 – 2,5 мм²	AWG 24 – 12		
630 В / 6 кВ / 2, 16 А	300 В / 15 А		

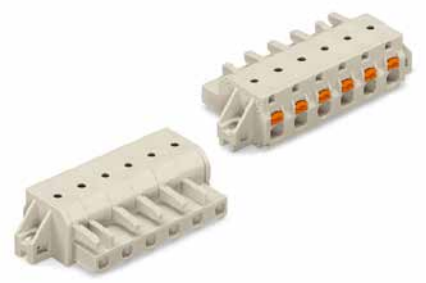

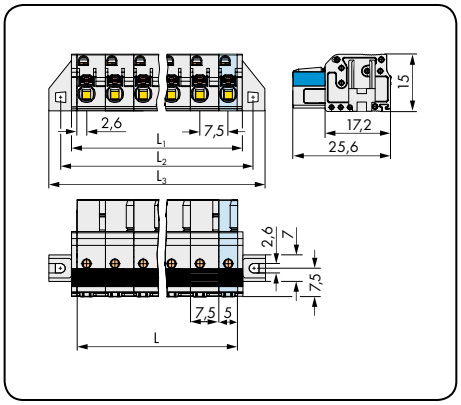

L = (кол-во полюсов – 1) x шаг контактов + 5 мм
L_1 = L + 2,8 мм
L_2 = L + 8,8 мм
L_3 = L + 14,8 мм

№ пол.	Артикул	Упак. единица
Розетка с нажимными кнопками и фиксирующими фланцами, светло-серая		
2	**2721-202/031-000**	50
3	**2721-203/031-000**	50
4	**2721-204/031-000**	50
5	**2721-205/031-000**	50
6	**2721-206/031-000**	25
7	**2721-207/031-000**	25
8	**2721-208/031-000**	25
9	**2721-209/031-000**	25
10	**2721-210/031-000**	25
11	**2721-211/031-000**	10
12	**2721-212/031-000**	10
Подробнее о размерах выемки на стр. 485, в таблице 2.		
2-полюсные розетки - всего одна защелка		

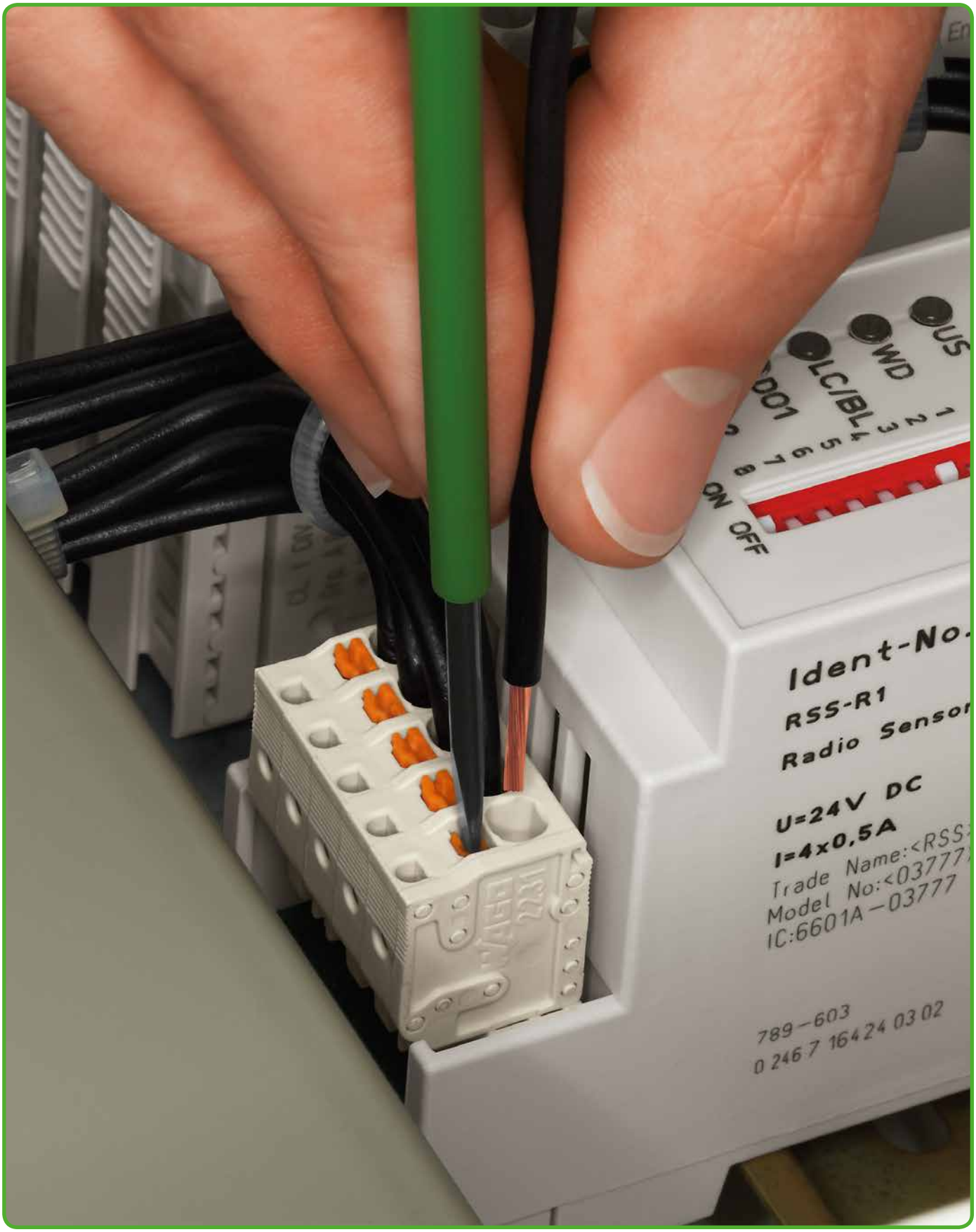
US
WD
LC/BL
DO1
1 2 3 4 5 6 7 8
ON OFF
Ident-No.
RSS-R1
Radio Sensor
U=24V DC
I=4x0,5A
Trade Name:<RSS
Model No:<03777
IC:6601A-03777
789-603
0 246 7 164 24 03 02

2-проводные розетки
Шаг контактов 7,5 мм
Мультиштекерная система (MCS)-MIDI

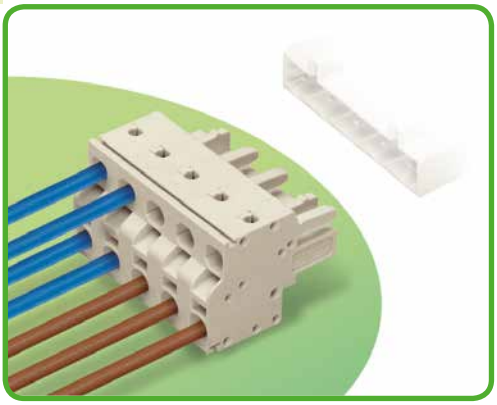

- Универсальное соединение для всех типов проводников
- Два ввода проводника на каждый полюс
- Для последовательного подсоединения посредством силовых шин или шин данных
- Соединение шины сохраняется, даже в несопряженном состоянии
- Простой монтаж одножильных проводников и проводников с наконечником путем вставки
- 100% защита от неправильного подсоединения
- С кодировочными штифтами

Техническая информация:

Шаг контактов	**7,5 мм / 0,295 дюйма**		
В соответствии с	**МЭК/EN 60664-1**		
Категория перенапряжения	III	III	II
Степень загрязнения	3	2	2
Номинальное напряжение	500 В	630 В	1000 В
Номинальное импульсное напряжение	6 кВ	6 кВ	6 кВ
Номинальный ток	16 A	16 A	16 A
Одобрения в соответствии с	**UL/CSA**		
Группа UL 1059	B	C	D
Номинальное напряжение	300 В	–	300 В
Номинальный ток UL	20 A	–	10 A
Номинальный ток CSA	15 A	–	10 A
Мультиштекерная система (MCS)-MIDI одобрена в соответствии с UL 1977 и способна выдержать напряжение до 600 В для заводского монтажа.			

Информация о проводнике:

Технология соединения	CAGE CLAMP®S	
Размер проводника: одножил.	0,2 – 2,5 мм²	
Размер проводника: тонкопров.	0,2 – 2,5 мм²	
Размер проводника: тонкопров.	0,25 – 1,5 мм²	(с изолированным наконечником)
Размер проводника: тонкопров.	0,25 – 2,5 мм²	(с неизолированным наконечником)
AWG	24 – 12	12: THHN, THWN
Длина снятия изоляции	9 – 10 мм / 0,35 – 39 дюйма	

Данные о материалах:

Группа материалов:	I
Изоляционный материал	Полиамид 6.6 (PA 6.6)
Класс воспламеняемости по UL 94	V0
Нижняя/верхняя границы температуры	-60°C / +85°C
Материал зажимной пружины	Хромникелиевая пружинная сталь (CrNi)
Материал контактов	Медный сплав
Контактное покрытие	с лужением
Соединители Мультиштекерных систем (MCS) также доступны под заказ с позолоченными или частично позолоченными контактными поверхностями.	
В зависимости от запрашиваемой версии к основному артикулу добавляется **«суффикс артикула . . . /010-000»**	

Кривые допустимых токов

Розетка 721-2202/026-000
с вилкой 721-262/001-000
Шаг контактов: 7,5 мм / Размер проводника: 2,5 мм² «f-st»
На основании: EN 60512-5-2 / Коэффициент преобразователя: 0,8

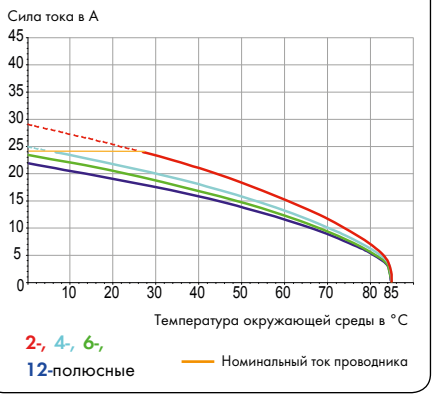

Принадлежности для Мультиштекерной системы (MCS)-MIDI

	Стр.
Маркировочные принадлежности	540 – 543
Рабочие инструменты	466 – 467
Прямая маркировка	358 – 360
Стопор для изоляции	469
Тестовый адаптер	474
Тестовый штекер	538
Пластины разгрузки натяжения	470 – 471

Мультиштекерная система (MCS) включает в себя соединители **без** отключающей способности в соответствии с МЭК 61984. При использовании по назначению эти соединители не должны подключаться/отключаться во время работы или под напряжением. Проектирование схемы должно гарантировать, что выводы под пайку, до которых можно дотронуться, не работают в отсоединенном состоянии.

2-проводные розетки
Мультиштекерная система (MCS)-MIDI

Шаг контактов 7,5 мм / 0,295 дюйма		С фиксирующими защелками Шаг контактов 7,5 мм / 0,295 дюйма		Порядок работы:
0,2 – 2,5 мм²	AWG 24 – 12	0,2 – 2,5 мм²	AWG 24 – 12	
630 В / 6 кВ / 2, 16 А	300 В / 20 А	630 В / 6 кВ / 2, 16 А	300 В / 20 А	

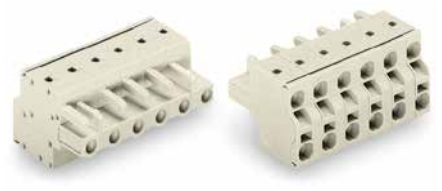



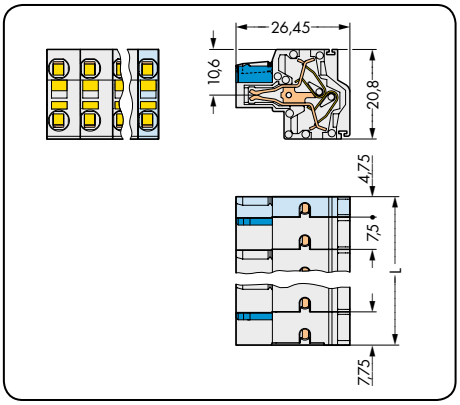

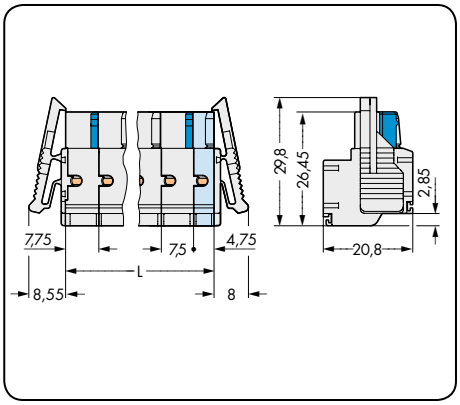

L = (кол-во полюсов - 2) x шаг контактов + 12,5 мм

№ пол.	Артикул	Упак. единица	№ пол.	Артикул	Упак. единица
2-проводная розетка, светло-серая			**2-проводная розетка, с фиксирующими защелками,** светло-серая		
2	**721-2202/026-000**	100	2	**721-2202/037-000**	50
3	**721-2203/026-000**	100	3	**721-2203/037-000**	50
4	**721-2204/026-000**	50	4	**721-2204/037-000**	50
5	**721-2205/026-000**	50	5	**721-2205/037-000**	50
6	**721-2206/026-000**	50	6	**721-2206/037-000**	25
7	**721-2207/026-000**	50	7	**721-2207/037-000**	25
8	**721-2208/026-000**	25	8	**721-2208/037-000**	25
9	**721-2209/026-000**	25	9	**721-2209/037-000**	25
10	**721-2210/026-000**	25	10	**721-2210/037-000**	25
11	**721-2211/026-000**	25	11	**721-2211/037-000**	10
12	**721-2212/026-000**	25	12	**721-2212/037-000**	10
2-полюсные розетки - всего одна защелка					

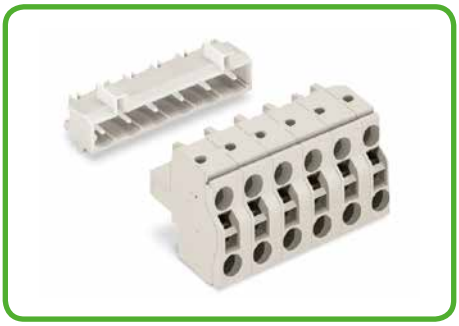

Розетки, оснащенные двумя зажимами CAGE CLAMP®S на каждый полюс, позволяют последовательно подключать проводники от одного разъема к другому без прерывания.
Таким образом, отсоединение одного проводника не повлияет на соединение цепи.
Эти розетки могут подключаться при помощи вилок с зажимами CAGE CLAMP®, которые гарантируют 100%-ую защиту от неправильного подключения.

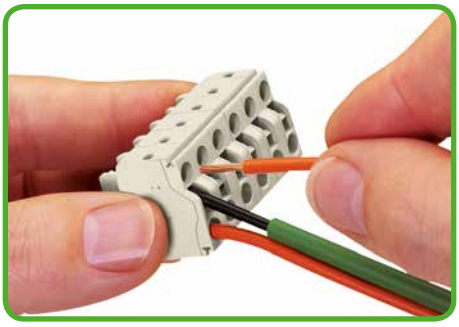

Работать с CAGE CLAMP®S легко, быстро и так же просто, как с CAGE CLAMP®.
Отвертка вставляется в разъем до упора, открывая зажим CAGE CLAMP®S. Проводник надежно закрепляется после вставки в зажим и извлечения отвертки.
Одножильные и тонкожильные проводники < 0,5 мм² монтируются и извлекаются при помощи отвертки.

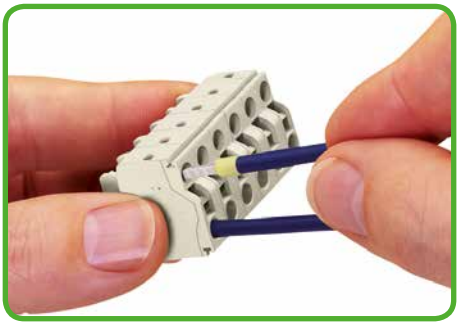

Одножильные проводники ≥ 0,5 мм², а также тонкожильные проводники с наконечниками могут подключаться простой вставкой в зажим. Встроенные тестовые порты обеспечивают точечный контакт с токоведущей шиной для тестирования при помощи тестовых элементов связи как в вертикальном, так и в горизонтальном направлениях.

Другая длина — по запросу

Вилки с выводами под пайку
Шаг контактов 7,5 мм
Мультиштекерная система (MCS)-MIDI

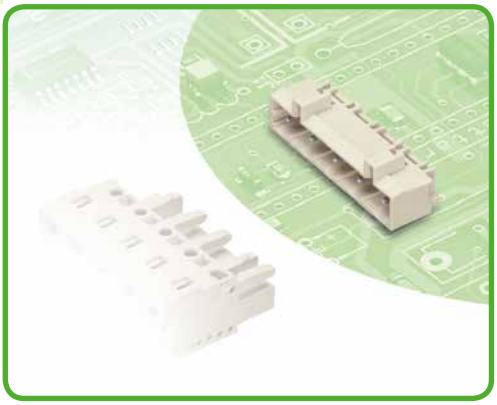

- Горизонтальный или вертикальный монтаж на печатную плату при помощи прямых или угловых выводов под пайку
- Выводы под пайку 1,2 x 1,2 мм работают при номинальном токе до 16 А
- 100% защита от неправильного подсоединения
- С кодировочными ключами

Техническая информация:

Шаг контактов	7,5 мм/0,295 дюйма Выводы под пайку 1 x 1 мм			7,5 мм/0,295 дюйма Выводы под пайку 1,2 x 1,2 мм		
В соответствии с	МЭК/EN 60664-1			МЭК/EN 60664-1		
Категория перенапряжения	III	III	II	III	III	II
Степень загрязнения	3	2	2	3	2	2
Номинальное напряжение	500 В	630 В	1000 В	500 В	630 В	1000 В
Номинальное импульсное напряжение	6 кВ	6 кВ	6 кВ	6 кВ	6 кВ	6 кВ
Номинальный ток	12 А	12 А	12 А	16 А	16 А	16 А
Одобрения в соответствии с	UL/CSA			UL/CSA		
Группа UL 1059	B	C	D	B	C	D
Номинальное напряжение	300 В	–	300 В	300 В	–	300 В
Номинальный ток UL	10 А	–	10 А	15 А	–	10 А
Номинальный ток CSA	10 А	–	10 А	15 А	–	10 А
Мультиштекерная система (MCS)-MIDI одобрена в соответствии с UL 1977 и способна выдержать напряжение до 600 В для заводского монтажа.						

Информация о выводах под пайку

Вывод под пайку: длина/ширина	5 мм / 1 x 1 мм (прямой)
Вывод под пайку: длина/ширина	3,8 мм / 1 x 1 мм (угловой)
Вывод под пайку: диаметр сверления	$1{,}4^{+0{,}1}$ мм
Вывод под пайку: длина/ширина	5 мм / 1,2 x 1,2 мм (прямой)
Вывод под пайку: длина/ширина	3,8 мм / 1,2 x 1,2 мм (угловой)
Вывод под пайку: диаметр сверления	$1{,}7^{+0{,}1}$ мм

Данные о материалах:

Группа материалов:	I
Изоляционный материал	Полиамид 6.6 (PA 6.6)
Класс воспламеняемости по UL 94	V0
Нижняя/верхняя границы температуры	-60°C / +100°C
Материал контактов	Электролитическая медь (E_{Cu})
Контактное покрытие	с лужением
Соединители Мультиштекерных систем (MCS) также доступны под заказ с позолоченными или частично позолоченными контактными поверхностями.	
В зависимости от запрашиваемой версии к основному артикулу добавляется **«суффикс артикула . . . /010-000»**	

Кривые допустимых токов

Розетка 721-202/026-000
с вилкой 721-862/001-000
Шаг контактов: 7,5 мм / Размер проводника: 2,5 мм² «f-st»
На основании: EN 60512-5-2 / Коэффициент преобразователя: 0,8

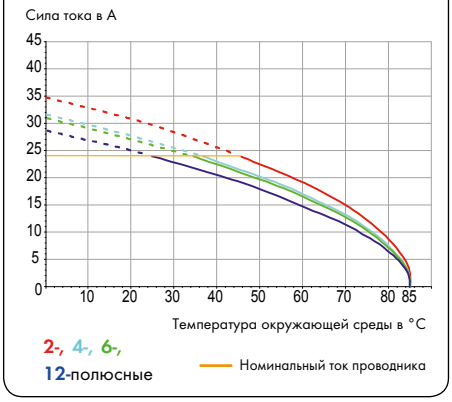

Принадлежности для Мультиш-текерной системы (MCS)-MIDI

	Стр.
Фиксирующие элементы	469
Кодировочные ключи	468
Винты	546

Мультиштекерная система (MCS) включает в себя соединители **без** отключающей способности в соответствии с МЭК 61984. При использовании по назначению эти соединители не должны подключаться/отключаться во время работы или под напряжением. Проектирование схемы должно гарантировать, что выводы под пайку, до которых можно дотронуться, не работают в отсоединенном состоянии.

Вилки с выводами под пайку
Мультиштекерная система (MCS)-MIDI

С прямыми выводами под пайку 1 x 1 мм Шаг контактов 7,5 мм / 0,295 дюйма		С прямыми выводами под пайку 1,2 x 1,2 мм Шаг контактов 7,5 мм / 0,295 дюйма		
630 В / 6 кВ / 2, 12 А	300 В / 10 А	630 В / 6 кВ / 2, 16 А	300 В / 15 А	





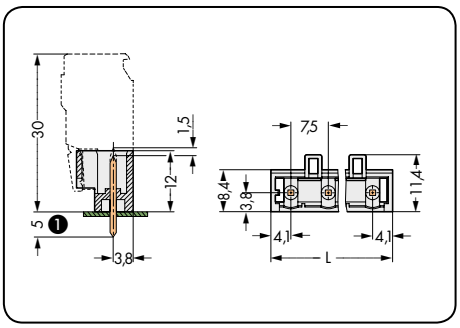

L = (кол-во полюсов - 1) x шаг контактов + 8,2 мм

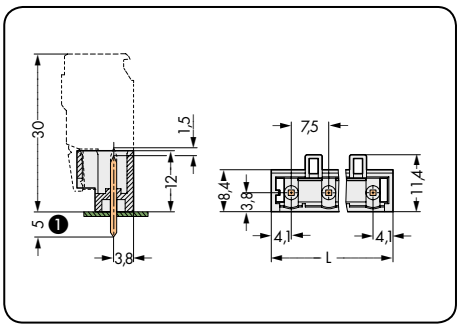

L = (кол-во полюсов - 1) x шаг контактов + 8,2 мм

№ пол.	Артикул	Артикул	Упак. единица
Вилка с выводами под пайку **1 x 1 мм,** светло-серая			
	без предварительного заземления	**с предварительным заземлением**	
2	**721-232/001-000**		200
3	**721-233/001-000**	**721-233/001-040**	200
4	**721-234/001-000**	**721-234/001-040**	100
5	**721-235/001-000**	**721-235/001-040**	100
6	**721-236/001-000**		100
7	**721-237/001-000**		50
8	**721-238/001-000**		50
9	**721-239/001-000**		50
10	**721-240/001-000**		50
11	**721-241/001-000**		50
12	**721-242/001-000**		50

№ пол.	Артикул	Артикул	Упак. единица
Вилка с выводами под пайку **1,2 x 1,2 мм,** светло-серая			
	без предварительного заземления	**с предварительным заземлением**	
2	**721-262/001-000**		200
3	**721-263/001-000**	**721-263/001-040**	200
4	**721-264/001-000**	**721-264/001-040**	100
5	**721-265/001-000**	**721-265/001-040**	100
6	**721-266/001-000**		100
7	**721-267/001-000**		50
8	**721-268/001-000**		50
9	**721-269/001-000**		50
10	**721-270/001-000**		50
11	**721-271/001-000**		50
12	**721-272/001-000**		50

Позиция заземляющего контакта:

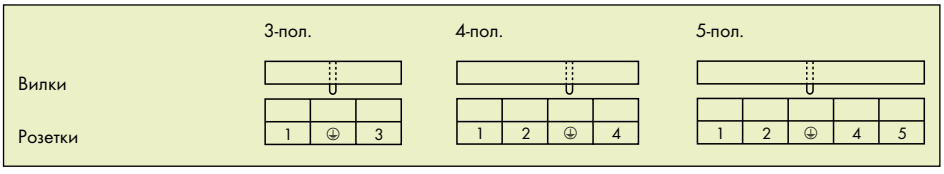

❶ Вилки Мультиштекерной системы (MCS)-MIDI с прямыми выводами под пайку также доступны с выводом штифта 3,8 мм.
Замените **суффикс артикула с . . . /001-000** на **. . . /046-000.**

Другая длина — по запросу

Вилки с выводами под пайку
Мультиштекерная система (MCS)-MIDI

С угловыми выводами под пайку 1 x 1 мм Шаг контактов 7,5 мм / 0,295 дюйма		С угловыми выводами под пайку 1,2 x 1,2 мм Шаг контактов 7,5 мм / 0,295 дюйма		
630 В / 6 кВ / 2, 12 А	300 В / 10 А	630 В / 6 кВ / 2, 16 А	300 В / 15 А	

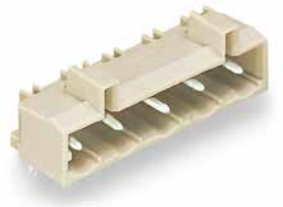

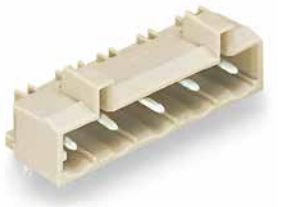

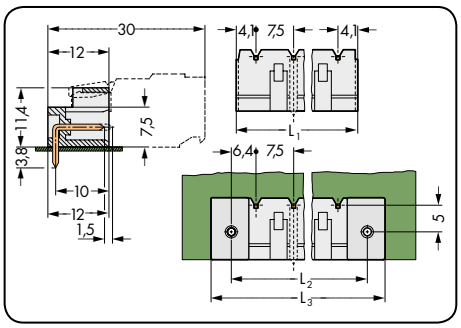

L_1 = (кол-во полюсов – 1) x шаг контактов + 8,2 мм
$L_2 = L_1 + 5$ мм
$L_3 = L_2 + 7{,}4$ мм

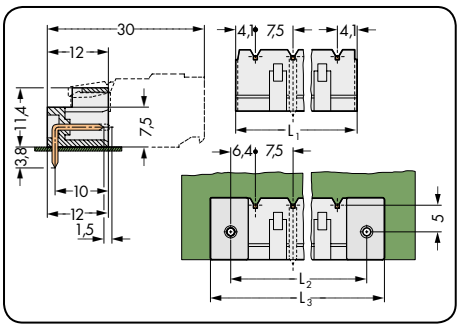

L_1 = (кол-во полюсов – 1) x шаг контактов + 8,2 мм
$L_2 = L_1 + 5$ мм
$L_3 = L_2 + 7{,}4$ мм

№ пол.	Артикул	Артикул	Упак. единица
Вилка с угловыми выводами под пайку 1 x 1 мм, светло-серая			
	без предварительного заземления	**с предварительным заземлением**	
2	**721-832/001-000**		200
3	**721-833/001-000**	**721-833/001-040**	200
4	**721-834/001-000**	**721-834/001-040**	100
5	**721-835/001-000**	**721-835/001-040**	100
6	**721-836/001-000**		100
7	**721-837/001-000**		50
8	**721-838/001-000**		50
9	**721-839/001-000**		50
10	**721-840/001-000**		50
11	**721-841/001-000**		50
12	**721-842/001-000**		50

№ пол.	Артикул	Артикул	Упак. единица
Вилка с угловыми выводами под пайку 1,2 x 1,2 мм, светло-серая			
	без предварительного заземления	**с предварительным заземлением**	
2	**721-862/001-000**		200
3	**721-863/001-000**	**721-863/001-040**	200
4	**721-864/001-000**	**721-864/001-040**	100
5	**721-865/001-000**	**721-865/001-040**	100
6	**721-866/001-000**		100
7	**721-867/001-000**		50
8	**721-868/001-000**		50
9	**721-869/001-000**		50
10	**721-870/001-000**		50
11	**721-871/001-000**		50
12	**721-872/001-000**		50

Позиция заземляющего контакта:

	3-пол.	4-пол.	5-пол.
Вилки	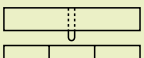	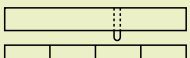	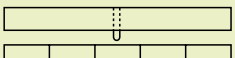
Розетки	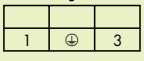	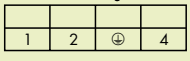	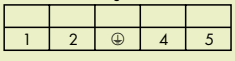

Другая длина — по запросу

Вилки
Шаг контактов 7,5 мм
Мультиштекерная система (MCS)-MIDI

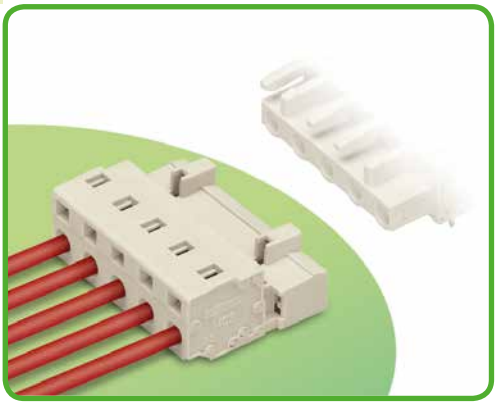

- Универсальное соединение для всех типов проводников
- Простая кабельная предварительная сборка и монтаж в производственных условиях посредством вертикального и горизонтального применения CAGE CLAMP®
- Для соединений «провод-провод» и «плата-провод»
- Доступны исполнения с опорными ножками или фиксирующими фланцами для панельного или сквозного монтажа
- Опциональное заземление доступно для вилок с количеством полюсов от 3 до 5.
- 100% защита от неправильного подсоединения
- С кодировочными ключами

Техническая информация:

Шаг контактов	**7,5 мм / 0,295 дюйма**		
В соответствии с	**МЭК/EN 60664-1**		
Категория перенапряжения	III	III	II
Степень загрязнения	3	2	2
Номинальное напряжение	500 В	630 В	1000 В
Номинальное импульсное напряжение	6 кВ	6 кВ	6 кВ
Номинальный ток	12 A	12 A	12 A
Одобрения в соответствии с	**UL/CSA**		
Группа UL 1059	B	C	D
Номинальное напряжение	300 В	–	300 В
Номинальный ток UL	15 A	–	10 A
Номинальный ток CSA	15 A	–	10 A
Мультиштекерная система (MCS)-MIDI одобрена в соответствии с UL 1977 и способна выдержать напряжение до 600 В для заводского монтажа.			

Кривые допустимых токов

Розетка 721-202/026-000
с вилкой 723-602
Шаг контактов: 7,5 мм / Размер проводника: 2,5 мм² «f-st»
На основании: EN 60512-5-2 / Коэффициент преобразователя: 0,8

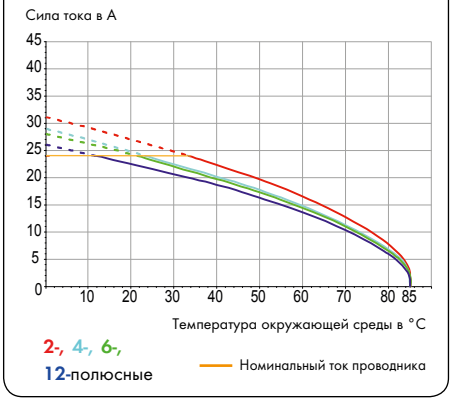

Информация о проводнике:

Технология соединения	CAGE CLAMP®	
Размер проводника: одножил.	0,08 – 2,5 мм²	
Размер проводника: тонкопров.	0,08 – 2,5 мм²	
Размер проводника: тонкопров.	0,25 – 1,5 мм²	(с изолированным наконечником)
Размер проводника: тонкопров.	0,25 – 2,5 мм²	(с неизолированным наконечником)
AWG	28 – 12	12: THHN, THWN
Длина снятия изоляции	8 – 9 мм / 0.31 – 0.35 in	

Данные о материалах:

Группа материалов:	I
Изоляционный материал	Полиамид 6.6 (PA 6.6)
Класс воспламеняемости по UL 94	V0
Нижняя/верхняя границы температуры	-60°C / +100°C
Материал зажимной пружины	Хромникелиевая пружинная сталь (CrNi)
Материал контактов	Электролитическая медь (E_{Cu})
Контактное покрытие	с лужением
Соединители Мультиштекерных систем (MCS) также доступны под заказ с позолоченными или частично позолоченными контактными поверхностями.	
В зависимости от запрашиваемой версии к основному артикулу добавляется **«суффикс артикула . . . /010-000»**	

Принадлежности для Мультиштекерной системы (MCS)-MIDI

	Стр.
Маркировочные принадлежности	540 – 543
Рабочие инструменты	466 – 467
Прямая маркировка	358 – 360
Стопор для изоляции	469
Кодировочные ключи	468
Винты	546
Разгрузка от натяжения	472 – 473
Пластины разгрузки натяжения	470 – 471

Мультиштекерная система (MCS) включает в себя соединители **без** отключающей способности в соответствии с МЭК 61984. При использовании по назначению эти соединители не должны подключаться/отключаться во время работы или под напряжением. Проектирование схемы должно гарантировать, что выводы под пайку, до которых можно дотронуться, не работают в отсоединенном состоянии.

Вилки
Мультиштекерная система (MCS)-MIDI

Шаг контактов 7,5 мм / 0,295 дюйма		С фиксирующими фланцами Шаг контактов 7,5 мм / 0,295 дюйма		С опорными ножками Шаг контактов 7,5 мм / 0,295 дюйма	
0,08 – 2,5 мм²	AWG 28 – 12	0,08 – 2,5 мм²	AWG 28 – 12	0,08 – 2,5 мм²	AWG 28 – 12
630 В / 6 кВ / 2, 12 А	300 В / 15 А	630 В / 6 кВ / 2, 12 А	300 В / 15 А	630 В / 6 кВ / 2, 12 А	300 В / 15 А

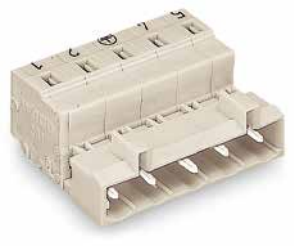

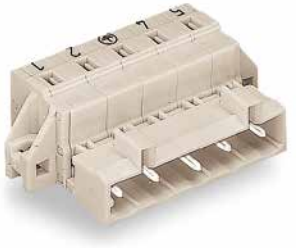



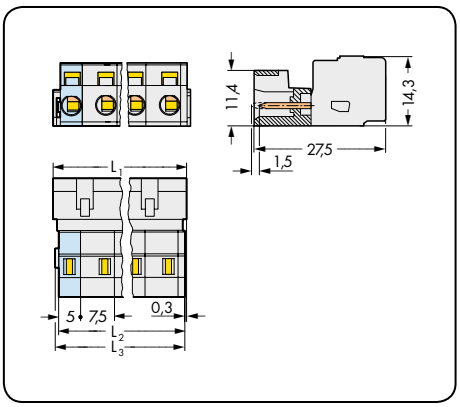

L_1 = (кол-во полюсов – 1) x шаг контактов + 8,2 мм
$L_2 = L_1 - 1{,}7$ мм
$L_3 = L_1 - 1{,}2$ мм

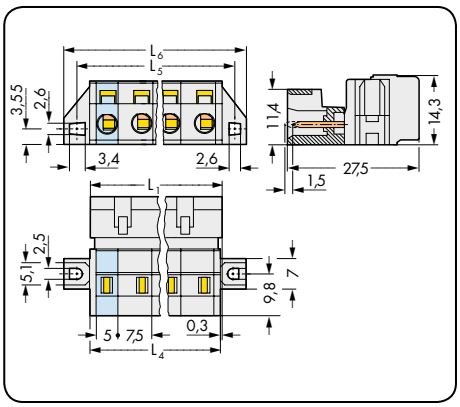

L_1 = (кол-во полюсов – 1) x шаг контактов + 8,2 мм
$L_4 = L_1 - 0{,}2$ мм
$L_5 = L_4 + 5{,}8$ мм
$L_6 = L_4 + 11{,}8$ мм

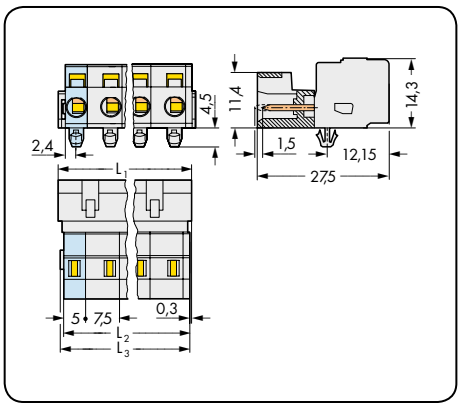

L_1 = (кол-во полюсов – 1) x шаг контактов + 8,2 мм
$L_2 = L_1 - 1{,}7$ мм
$L_3 = L_1 - 1{,}2$ мм

№ пол.	Артикул	Артикул	Упак. единица
Вилка, светло-серая			
	без предварительного заземления	**с заземляющим контактом и печатью**	
2	**723-602**		100
3	**723-603**	**723-603/000-042**	100
4	**723-604**	**723-604/000-042**	50
5	**723-605**	**723-605/000-042**	50
6	**723-606**		50
7	**723-607**		50
8	**723-608**		25
9	**723-609**		25
10	**723-610**		25
11	**723-611**		25
12	**723-612**		25

№ пол.	Артикул	Артикул	Упак. единица
Вилка с фиксирующими фланцами, светло-серая			
	без предварительного заземления	**с заземляющим контактом и печатью**	
2	**723-602/019-000**		50
3	**723-603/019-000**	**723-603/019-042**	50
4	**723-604/019-000**	**723-604/019-042**	50
5	**723-605/019-000**	**723-605/019-042**	50
6	**723-606/019-000**		25
7	**723-607/019-000**		25
8	**723-608/019-000**		25
9	**723-609/019-000**		25
10	**723-610/019-000**		25
11	**723-611/019-000**		10
12	**723-612/019-000**		10

Подробнее о размерах выемки на стр. 484, в таблице 1.

№ пол.	Артикул	Артикул	Упак. единица
Вилка с опорными ножками, для пластин толщиной 0,6 – 1,2 мм, монтажные отверстия Ø 3,5 мм, светло-серая			
	без предварительного заземления	**с заземляющим контактом и печатью**	
2	**723-602/018-000**		100
3	**723-603/018-000**	**723-603/018-042**	100
4	**723-604/018-000**	**723-604/018-042**	50
5	**723-605/018-000**	**723-605/018-042**	50
6	**723-606/018-000**		50
7	**723-607/018-000**		50
8	**723-608/018-000**		25
9	**723-609/018-000**		25
10	**723-610/018-000**		25
11	**723-611/018-000**		25
12	**723-612/018-000**		25

Принадлежности	Стр.
Монтажный адаптер для DIN-рейки 35 мм, мин. длина 3 полюса (209-137)	475

Позиция заземляющего контакта и маркировка на устройстве:

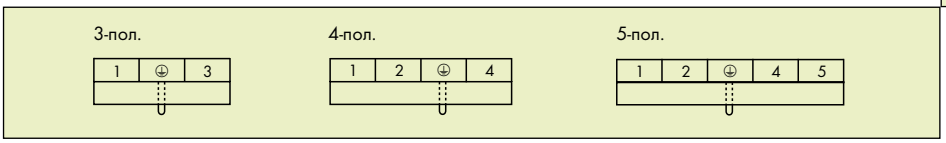

Другая длина — по запросу

Вилки с выдвижными фланцами
Шаг контактов 7,5 мм
Мультиштекерная система (MCS)-MIDI

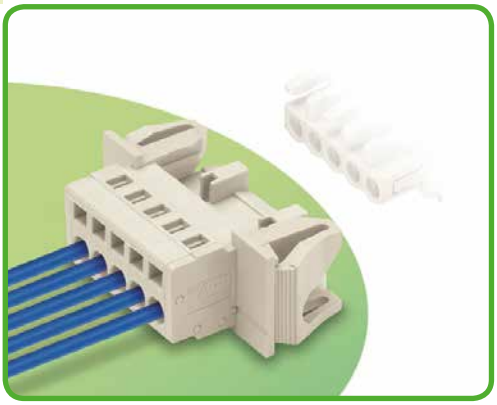

- Универсальное соединение для всех типов проводников
- Простая кабельная предварительная сборка и монтаж в производственных условиях посредством вертикального и горизонтального применения CAGE CLAMP®
- Для соединений «провод-провод» и «плата-провод»
- Исполнения доступны с выдвижными фланцами для сквозного монтажа
- Опциональное заземление доступно для вилок с количеством полюсов от 3 до 5.
- 100% защита от неправильного подсоединения
- С кодировочными ключами

Техническая информация:

Шаг контактов	**7,5 мм / 0,295 дюйма**		
В соответствии с	**МЭК/EN 60664-1**		
Категория перенапряжения	III	III	II
Степень загрязнения	3	2	2
Номинальное напряжение	500 В	630 В	1000 В
Номинальное импульсное напряжение	6 кВ	6 кВ	6 кВ
Номинальный ток	12 A	12 A	12 A
Одобрения в соответствии с	**UL/CSA**		
Группа UL 1059	B	C	D
Номинальное напряжение	300 В	–	300 В
Номинальный ток UL	15 A	–	10 A
Номинальный ток CSA	15 A	–	10 A
Мультиштекерная система (MCS)-MIDI одобрена в соответствии с UL 1977 и способна выдержать напряжение до 600 В для заводского монтажа.			

Кривые допустимых токов

Розетка 721-102/026-000
с вилкой 721-602
Шаг контактов: 5 мм / Размер проводника: 2,5 мм² «f-st»
На основании: EN 60512-5-2 / Коэффициент преобразователя: 0,8

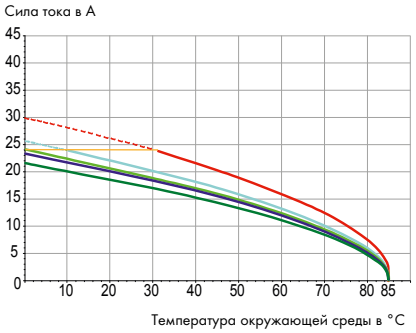

Информация о проводнике:

Технология соединения	CAGE CLAMP®	
Размер проводника: одножил.	0,08 – 2,5 мм²	
Размер проводника: тонкопров.	0,08 – 2,5 мм²	
Размер проводника: тонкопров.	0,25 – 1,5 мм²	(с изолированным наконечником)
Размер проводника: тонкопров.	0,25 – 2,5 мм²	(с неизолированным наконечником)
AWG	28 – 12	12: THHN, THWN
Длина снятия изоляции	8 – 9 мм / 0.31 – 0.35 in	

Данные о материалах:

Группа материалов:	I
Изоляционный материал	Полиамид 6.6 (PA 6.6)
Класс воспламеняемости по UL 94	V0
Нижняя/верхняя границы температуры	-60°C / +100°C
Материал зажимной пружины	Хромникелиевая пружинная сталь (CrNi)
Материал контактов	Электролитическая медь (E_{Cu})
Контактное покрытие	с лужением
Соединители Мультиштекерных систем (MCS) также доступны под заказ с позолоченными или частично позолоченными контактными поверхностями.	
В зависимости от запрашиваемой версии к основному артикулу добавляется **«суффикс артикула . . . /010-000»**	

Принадлежности для Мультиштекерной системы (MCS)-MIDI

	Стр.
Маркировочные принадлежности	540 – 543
Рабочие инструменты	466 – 467
Прямая маркировка	358 – 360
Стопор для изоляции	469
Кодировочные ключи	468
Разгрузка от натяжения	472 – 473
Пластины разгрузки натяжения	470 – 471

Мультиштекерная система (MCS) включает в себя соединители **без** отключающей способности в соответствии с МЭК 61984. При использовании по назначению эти соединители не должны подключаться/отключаться во время работы или под напряжением. Проектирование схемы должно гарантировать, что выводы под пайку, до которых можно дотронуться, не работают в отсоединенном состоянии.

Вилки с выдвижными фланцами
Мультиштекерная система (MCS)-MIDI

С выдвижными фланцами Шаг контактов 7,5 мм / 0,295 дюйма			
0,08 – 2,5 мм²	AWG 28 – 12		
630 В / 6 кВ / 2, 12 А	300 В / 15 А		

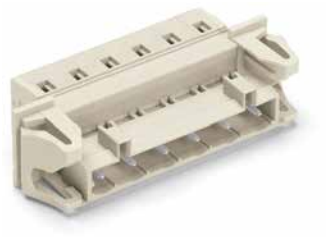

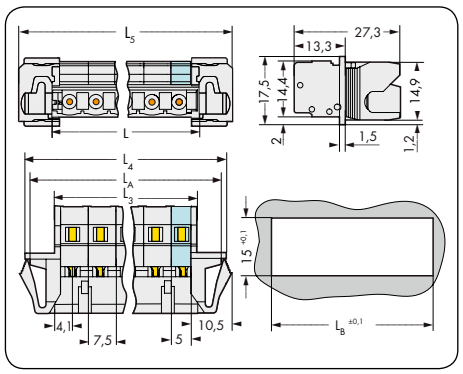

L = (кол-во полюсов – 1) x шаг контактов + 8,2 мм
L_3 = L – 0,2 мм
L_4 = L_3 + 15,2 мм
L_5 = L_3 + 18 мм
L_A = L_3 + 12,6 мм
L_B = L_3 + 13.2 mm

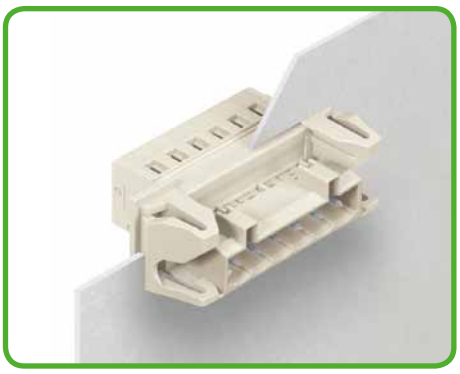

Вилки с выдвижными фланцами для сквозных применений, для пластин толщиной 0,5 - 2,5 мм

№ пол.	Артикул	Артикул	Упак. единица
Вилка с выдвижными фланцами, светло-серая			
	без предварительного заземления	**с заземляющим контактом и печатью**	
2	**723-602/114-000**		50
3	**723-603/114-000**	**723-603/114-042**	50
4	**723-604/114-000**	**723-604/114-042**	50
5	**723-605/114-000**	**723-605/114-042**	25
6	**723-606/114-000**		25
7	**723-607/114-000**		25
8	**723-608/114-000**		25
9	**723-609/114-000**		25
10	**723-610/114-000**		10
11	**723-611/114-000**		10
12	**723-612/114-000**		10

Позиция заземляющего контакта и маркировка на устройстве:

3-пол.

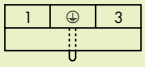

4-пол.

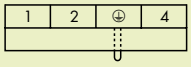

5-пол.



Другая длина — по запросу

Розетки с выводами под пайку
Шаг контактов 7,5 мм
Мультиштекерная система (MCS)-MIDI

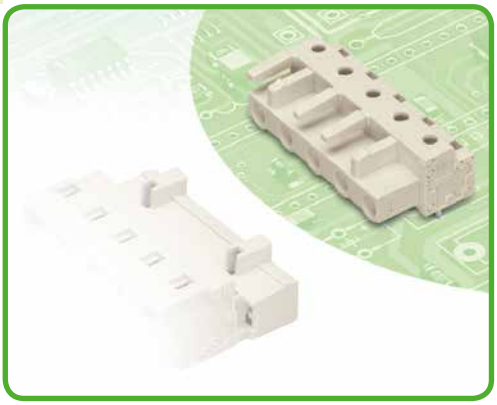

- Горизонтальный или вертикальный монтаж на печатную плату при помощи прямых или угловых выводов под пайку
- Для соединений «провод-провод» и «плата-провод»
- Выходы под печатные платы с защитой от касания
- Легко идентифицируемые входы и выходы печатной платы
- 100% защита от неправильного подсоединения
- С кодировочными штифтами

Техническая информация:

Шаг контактов	**7,5 мм / 0,295 дюйма**		
В соответствии с	**МЭК/EN 60664-1**		
Категория перенапряжения	III	III	II
Степень загрязнения	3	2	2
Номинальное напряжение	500 В	630 В	1000 В
Номинальное импульсное напряжение	6 кВ	6 кВ	6 кВ
Номинальный ток	12 A	12 A	12 A
Одобрения в соответствии с	**UL/CSA**		
Группа UL 1059	B	C	D
Номинальное напряжение	300 В	–	300 В
Номинальный ток UL	15 A	–	10 A
Номинальный ток CSA	15 A	–	10 A
Мультиштекерная система (MCS)-MIDI одобрена в соответствии с UL 1977 и способна выдержать напряжение до 600 В для заводского монтажа.			

Кривые допустимых токов

Розетка 722-832 с вилкой 723-602
Шаг контактов: 7,5 мм / Размер проводника: 2,5 мм² «f-st»
На основании: EN 60512-5-2 / Коэффициент преобразователя: 0,8

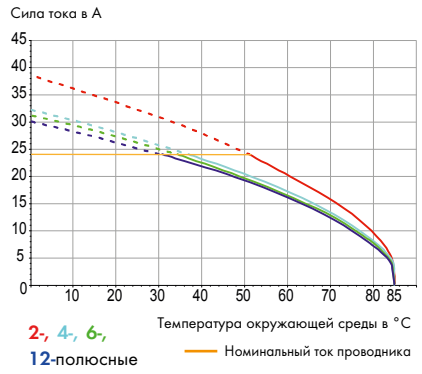

Информация о выводах под пайку

Вывод под пайку: длина/ширина	5 мм / 0,6 x 1 мм
Вывод под пайку: диаметр сверления	$1{,}3^{+0{,}1}$ мм

Данные о материалах:

Группа материалов:	I
Изоляционный материал	Полиамид 6.6 (PA 6.6)
Класс воспламеняемости по UL 94	V0
Нижняя/верхняя границы температуры	-60°C / +85°C
Материал контактов	Медный сплав
Контактное покрытие	с лужением

Принадлежности для Мультиш-текерной системы (MCS)-MIDI **Стр.**

Маркировочные принадлежности	540 – 543
Тестовый адаптер	474
Тестовые штекеры	538

Мультиштекерная система (MCS) включает в себя соединители **без** отключающей способности в соответствии с МЭК 61984. При использовании по назначению эти соединители не должны подключаться/отключаться во время работы или под напряжением. Проектирование схемы должно гарантировать, что выводы под пайку, до которых можно дотронуться, не работают в отсоединенном состоянии.

Розетки с выводами под пайку
Мультиштекерная система (MCS)-MIDI

С прямыми выводами под пайку Шаг контактов 7,5 мм / 0,295 дюйма		С угловыми выводами под пайку Шаг контактов 7,5 мм / 0,295 дюйма		С прямыми выводами под пайку и фиксирующей защелкой Шаг контактов 7,5 мм / 0,295 дюйма	
630 В / 6 кВ / 2, 12 А	300 В / 15 А	630 В / 6 кВ / 2, 12 А	300 В / 15 А	630 В / 6 кВ / 2, 12 А	300 В / 15 А



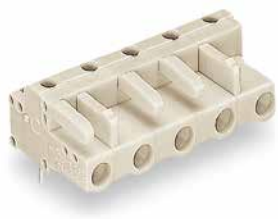

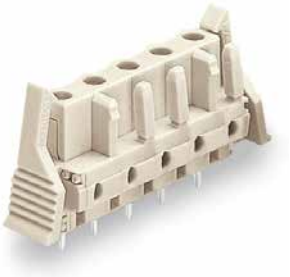

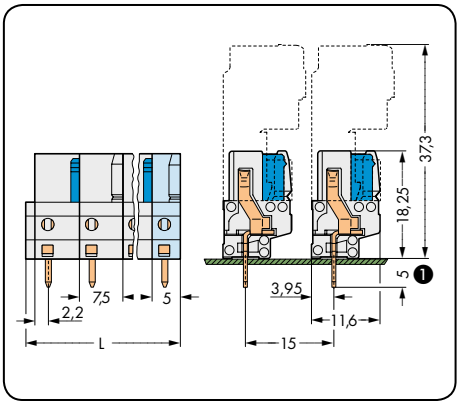

L = (кол-во полюсов – 1) x шаг контактов + 5 мм +1,5 мм

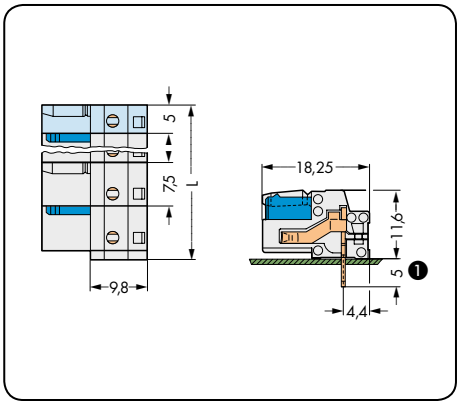

L = (кол-во полюсов – 1) x шаг контактов + 5 мм +1,5 мм

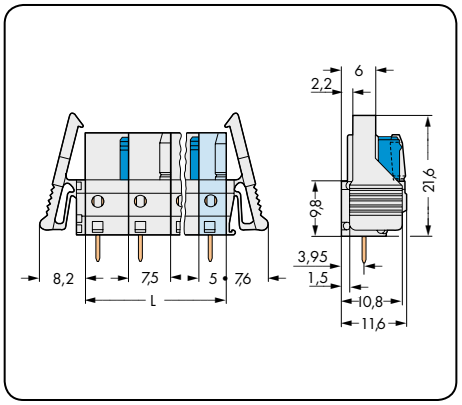

L = (кол-во полюсов - 1) x шаг контактов + 5 мм

№ пол.	Артикул	Упак. единица	№ пол.	Артикул	Упак. единица	№ пол.	Артикул	Упак. единица
Розетка с прямыми выводами под пайку, светло-серая			**Розетка с угловыми выводами под пайку,** светло-серая			**Розетка с прямыми выводами под пайку и фиксирующими защелками** светло-серая		
2	**722-732**	100	2	**722-832**	100	2	**722-732/039-000**	50
3	**722-733**	100	3	**722-833**	100	3	**722-733/039-000**	50
4	**722-734**	50	4	**722-834**	50	4	**722-734/039-000**	50
5	**722-735**	50	5	**722-835**	50	5	**722-735/039-000**	50
6	**722-736**	50	6	**722-836**	50	6	**722-736/039-000**	25
7	**722-737**	50	7	**722-837**	50	7	**722-737/039-000**	25
8	**722-738**	25	8	**722-838**	25	8	**722-738/039-000**	25
9	**722-739**	25	9	**722-839**	25	9	**722-739/039-000**	25
10	**722-740**	25	10	**722-840**	25	10	**722-740/039-000**	25
11	**722-741**	25	11	**722-841**	25	11	**722-741/039-000**	10
12	**722-742**	25	12	**722-842**	25	12	**722-742/039-000**	10
2-полюсные розетки - всего одна защелка								

❶ Розетки Мультиштекерной системы (MCS)-MIDI с выводами под пайку также доступны с выводом штифта 3,8 мм. Добавьте или вставьте **суффикс артикула . . . /045-000.**

Другая длина — по запросу

Розетки с выводами под пайку
Мультиштекерная система (MCS)-MIDI

С угловыми выводами под пайку и фиксирующими защелками Шаг контактов 7,5 мм / 0,295 дюйма		С прямыми выводами под пайку и фиксирующими фланцами Шаг контактов 7,5 мм / 0,295 дюйма		С угловыми выводами под пайку и фиксирующими фланцами Шаг контактов 7,5 мм / 0,295 дюйма	
630 В / 6 кВ / 2, 12 А	300 В / 15 А	630 В / 6 кВ / 2, 12 А	300 В / 15 А	630 В / 6 кВ / 2, 12 А	300 В / 15 А



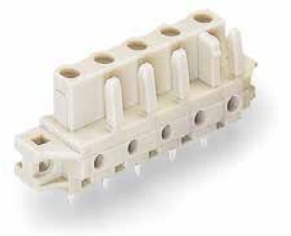

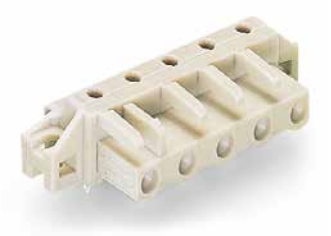

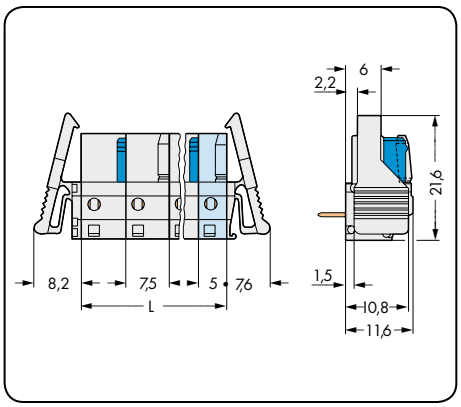

L = (кол-во полюсов - 1) x шаг контактов + 5 мм

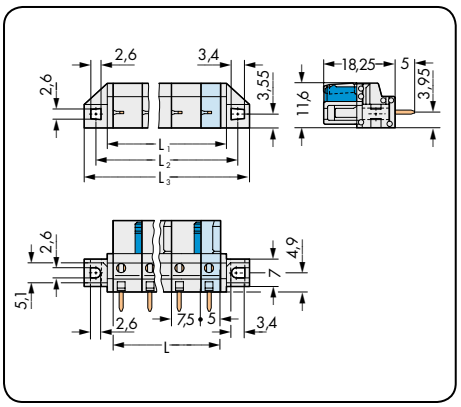

L = (кол-во полюсов – 1) x шаг контактов + 5 мм
L_1 = L + 3 мм
L_2 = L + 8,8 мм
L_3 = L +14,8 мм

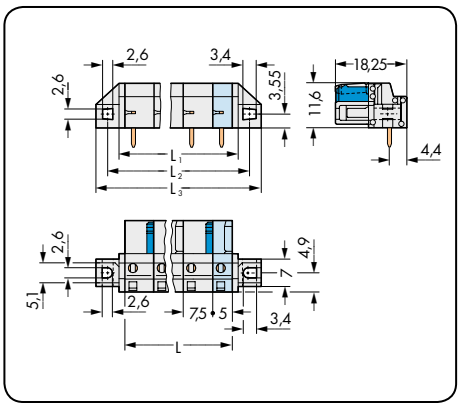

L = (кол-во полюсов – 1) x шаг контактов + 5 мм
L_1 = L + 3 мм
L_2 = L + 8,8 мм
L_3 = L +14,8 мм

№ пол.	Артикул	Упак. единица
Розетка с угловыми выводами под пайку и фиксирующими защелками, светло-серая		
2	**722-832/039-000**	50
3	**722-833/039-000**	50
4	**722-834/039-000**	50
5	**722-835/039-000**	50
6	**722-836/039-000**	25
7	**722-837/039-000**	25
8	**722-838/039-000**	25
9	**722-839/039-000**	25
10	**722-840/039-000**	25
11	**722-841/039-000**	10
12	**722-842/039-000**	10

№ пол.	Артикул	Упак. единица
Розетка с прямыми выводами под пайку и фиксирующими фланцами, для сквозного монтажа, светло-серая		
2	**722-732/031-000**	50
3	**722-733/031-000**	50
4	**722-734/031-000**	50
5	**722-735/031-000**	50
6	**722-736/031-000**	25
7	**722-737/031-000**	25
8	**722-738/031-000**	25
9	**722-739/031-000**	25
10	**722-740/031-000**	25
11	**722-741/031-000**	10
12	**722-742/031-000**	10

Подробнее о размерах выемки на стр. 486, таблица 3.

№ пол.	Артикул	Упак. единица
Розетка с угловыми выводами под пайку и фиксирующими фланцами, для сквозного монтажа, светло-серая		
2	**722-832/031-000**	50
3	**722-833/031-000**	50
4	**722-834/031-000**	50
5	**722-835/031-000**	50
6	**722-836/031-000**	25
7	**722-837/031-000**	25
8	**722-838/031-000**	25
9	**722-839/031-000**	25
10	**722-840/031-000**	25
11	**722-841/031-000**	10
12	**722-842/031-000**	10

2-полюсные розетки - всего одна защелка

Другая длина — по запросу

Розетки с выводами под пайку
Мультиштекерная система (MCS)-MIDI

С прямыми выводами под пайку и разделителями Шаг контактов 7,5 мм / 0,295 дюйма		С угловыми выводами под пайку и разделителями Шаг контактов 7,5 мм / 0,295 дюйма		
630 В / 6 кВ / 2, 12 А	300 В / 15 А	630 В / 6 кВ / 2, 12 А	300 В / 15 А	

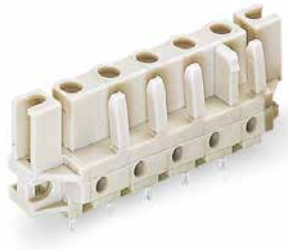

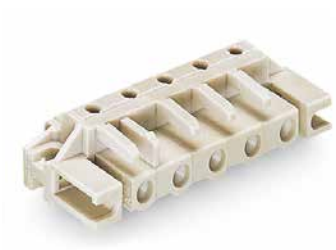

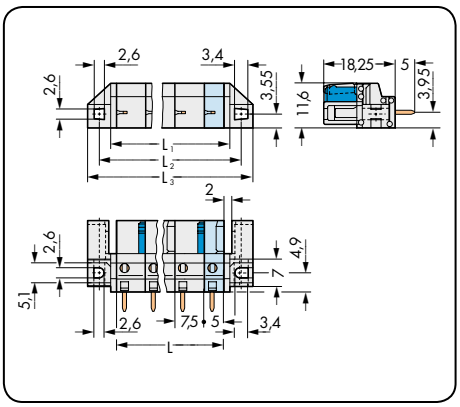

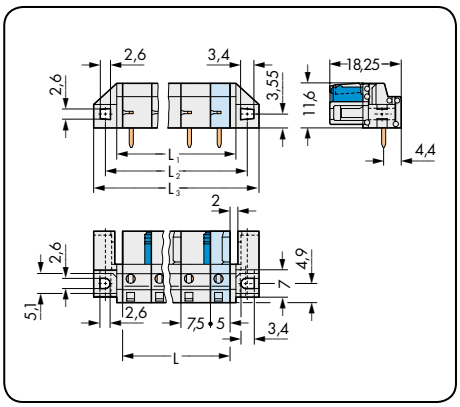

L = (кол-во полюсов – 1) x шаг контактов + 5 мм
L_1 = L + 3 мм
L_2 = L + 8,8 мм
L_3 = L +14,8 мм

№ пол.	Артикул	Упак. единица	№ пол.	Артикул	Упак. единица
Розетка с прямыми выводами под пайку и разделителями, для скрытого монтажа, светло-серая			**Розетка с угловыми выводами под пайку и разделителями,** для скрытого монтажа, светло-серая		
2	**722-732/047-000**	50	2	**722-832/047-000**	50
3	**722-733/047-000**	50	3	**722-833/047-000**	50
4	**722-734/047-000**	50	4	**722-834/047-000**	50
5	**722-735/047-000**	50	5	**722-835/047-000**	50
6	**722-736/047-000**	25	6	**722-836/047-000**	25
7	**722-737/047-000**	25	7	**722-837/047-000**	25
8	**722-738/047-000**	25	8	**722-838/047-000**	25
9	**722-739/047-000**	25	9	**722-839/047-000**	25
10	**722-740/047-000**	25	10	**722-840/047-000**	25
11	**722-741/047-000**	10	11	**722-841/047-000**	10
12	**722-742/047-000**	10	12	**722-842/047-000**	10
Подробнее о размерах выемки на стр. 486, таблица 3.					
2-полюсные розетки - всего одна защелка					

Другая длина — по запросу

Принадлежности
Маркировка
Мультиштекерная система (MCS)-MIDI

Прямая маркировка вилок и розеток для монтажа проводников Шаг контактов 5 / 5,08 / 7,5 / 7,62 мм	**Прямая маркировка** **Номер полюса - 1** вилок для монтажа проводников Шаг контактов 5 / 5,08 / 7,5 / 7,62 мм	**Прямая маркировка** **Номер полюса - 1** розеток для монтажа проводников Шаг контактов 5 / 5,08 / 7,5 / 7,62 мм
	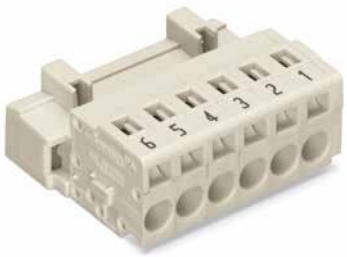	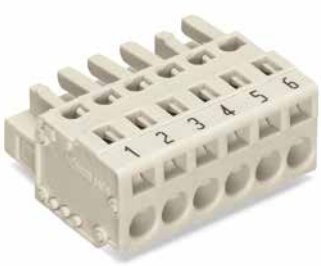

Маркировка Мультиштекерной системы (MCS)-MIDI Classic и Мультиштекерной системы (MCS)-MIDI с защитой от неправильного подключения

Вилки и розетки для монтажа проводников могут быть обозначены «1» – номер полюса посредством прямой заводской печати.

Доступны две стандартные позиции маркировки: 1. Маркировка перпендикулярно вводу проводника 2. Маркировка параллельно вводу проводника

Другие варианты индивидуальной маркировки по требованию заказчика.

Прямая маркировка не подходит для вилок Мультиштекерной системы (MCS) с выводами под пайку. WAGO рекомендует маркировку полюсов печатных плат для таких вилок.

Вилки с выводами под пайку подвергаются воздействию флюсов во время пайки волной. Избирательные процедуры прямой маркировки доступны по требованию заказчика для этих элементов.

Тип маркировки всегда определяется вторым блоком из 4 цифр суффикса артикула для элементов со стандартными цветами и материалами.
Пример: 721-106/. . . - xxxx xxxx = Суффикс артикула для заводской прямой печати

Маркировка, перпендикулярная вводу проводника **Артикул Суффикс: /. . . - 044**	**Маркировка, перпендикулярная вводу проводника** **Артикул Суффикс: /. . . - 047**
Пример заказа:	**Пример заказа:**
Вилка, шаг контактов 5 мм, 6-полюсная, светло-серая **721-606/000-044**	**Розетка,** шаг контактов 5 мм, 6-полюсная, светло-серая **721-106/026-047**
Вилка с фиксирующими фланцами, шаг контактов 5 мм, 6-полюсная, светло-серая **721-606/019-044**	**Розетка с фиксирующими защелками,** шаг контактов 5 мм, 6-полюсная, светло-серая **721-106/037-047**
Розетка с фиксирующими фланцами и пластиной разгрузки натяжения, шаг контактов 5 мм, 6-полюсная, светло-серая **721-606/019-044/034-000**	**Розетка с пластиной разгрузки натяжения** шаг контактов 5 мм, 6-полюсная, светло-серая **721-106/026-047/034-000**
	Розетка с фиксирующими защелками и пластиной разгрузки натяжения, шаг контактов 5 мм, 6-полюсная, светло-серая **721-106/037-047/034-000**

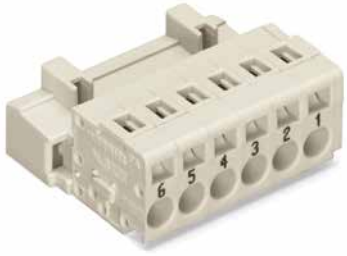

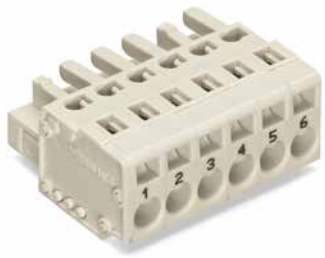

Маркировка параллельно вводу проводника **Артикул Суффикс: /. . . - 9034**	**Маркировка параллельно вводу проводника** **Артикул Суффикс: /. . . - 9037**
Пример заказа:	**Пример заказа:**
Вилка, шаг контактов 5 мм, 6-полюсная, светло-серая **721-606/000-9034**	**Розетка,** шаг контактов 5 мм, 6-полюсная, светло-серая **721-106/026-9037**
Розетка с фиксирующими фланцами, шаг контактов 5 мм, 6-полюсная, светло-серая **721-606/019-9034**	**Розетка с фиксирующими защелками,** шаг контактов 5 мм, 6-полюсная, светло-серая **721-106/037-9037**
Вилка с фиксирующими фланцами и пластиной разгрузки натяжения, шаг контактов 5 мм, 6-полюсная, светло-серая **721-606/019-9034/034-000**	**Вилка с пластиной разгрузки натяжения,** шаг контактов 5 мм, 6-полюсная, светло-серая **721-106/026-9037/034-000**
	Розетка с фиксирующими защелками и пластиной разгрузки натяжения, шаг контактов 3,5 мм, 6-полюсная, светло-серая **721-106/037-9037/034-000**

Принадлежности
Маркировка
Мультиштекерная система (MCS)-MIDI

Прямая маркировка **1 - номер полюса** розеток с нажимными кнопками для монтажа проводников Шаг контактов 5 / 5,08 / 7,5 / 7,62 мм	**Прямая маркировка** **1 - номер полюса** 2-проводных розеток для монтажа проводников Шаг контактов 5 / 5,08 / 7,5 / 7,62 мм	**Прямая маркировка** **1 - номер полюса** угловых розеток для монтажа проводников Шаг контактов 5 / 5,08 / 7,5 / 7,62 мм
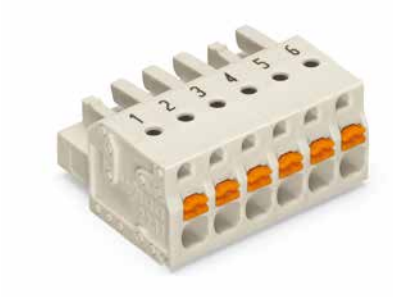	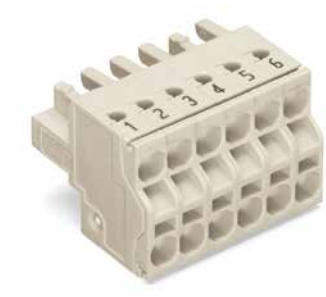	
Маркировка, перпендикулярная вводу проводника **Артикул Суффикс: /. . . - 047**	**Маркировка перпендикулярно вводу проводника** **Артикул Суффикс: /. . . - 047**	**Маркировка перпендикулярно вводу проводника** **Артикул Суффикс: /. . . - 047**
Пример заказа:	**Пример заказа:**	**Пример заказа:**
Розетка с нажимными кнопками, шаг контактов 5 мм, 6-полюсная, светло-серая **2721-106/026-047**	**2-проводная розетка,** шаг контактов 5 мм, 6-полюсная, светло-серая **721-2106/026-047**	**Угловая розетка,** шаг контактов 5 мм, 6-полюсная, светло-серая **722-206/026-047**
Розетка с нажимными кнопками **и фиксирующими защелками,** шаг контактов 5 мм, 6-полюсная, светло-серая **2721-106/037-047**	**2-проводная розетка** **с фиксирующими защелками,** шаг контактов 5 мм, 6-полюсная, светло-серая **721-2106/037-047**	**Угловая розетка** **с пластиной разгрузки натяжения,** шаг контактов 5 мм, 6-полюсная, светло-серая **722-206/026-047/034-000**
Розетка с нажимными кнопками **и пластиной разгрузки натяжения,** шаг контактов 5 мм, 6-полюсная, светло-серая **721-106/026-0047/0134-000**	**2-проводная розетка** **с пластиной разгрузки натяжения,** шаг контактов 5 мм, 6-полюсная, светло-серая **721-2106/026-047/134-000**	
Розетка с нажимными кнопками фиксирующими **защелками и пластиной разгрузки натяжения,** шаг контактов 5 мм, 6-полюсная, светло-серая **2721-106/037-0047/0134-000**		

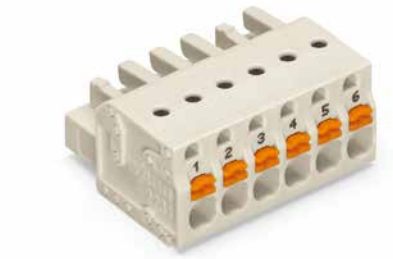	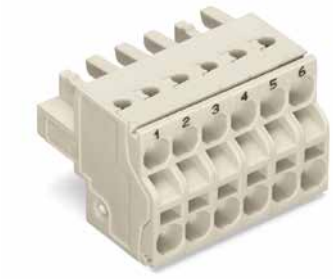	
Маркировка параллельно вводу проводника **Артикул Суффикс: /. . . - 9037**	**Маркировка параллельно вводу проводника** **Артикул Суффикс: /. . . - 9037**	**Маркировка параллельно вводу проводника** **Артикул Суффикс: /. . . - 9037**
Пример заказа:	**Пример заказа:**	**Пример заказа:**
Розетка с нажимными кнопками шаг контактов 5 мм, 6-полюсная, светло-серая **2721-106/026-9037**	**2-проводная розетка** шаг контактов 5 мм, 6-полюсная, светло-серая **721-2106/026-9037**	**Угловая розетка** шаг контактов 5 мм, 6-полюсная, светло-серая **722-206/026-9037**
Розетка с нажимными кнопками **и фиксирующими защелками** шаг контактов 5 мм, 6-полюсная, светло-серая **2721-106/037-9037**	**2-проводная розетка** **с фиксирующими защелками** шаг контактов 5 мм, 6-полюсная, светло-серая **721-2106/037-9037**	**Угловая розетка** **с пластиной разгрузки натяжения** шаг контактов 5 мм, 6-полюсная, светло-серая **722-206/026-9037/034-000**
Розетка с нажимными кнопками **и пластиной разгрузки натяжения** шаг контактов 5 мм, 6-полюсная, светло-серая **2721-106/026-9037/134-000**	**2-проводная розетка** **с пластиной разгрузки натяжения** шаг контактов 5 мм, 6-полюсная, светло-серая **721-2106/026-9037/134-000**	
Розетка с нажимными кнопками, фиксирующими **защелками и пластиной разгрузки натяжения** шаг контактов 5 мм, 6-полюсная, светло-серая **2721-106/037-9037/134-000**		

Принадлежности
Маркировка
Мультиштекерная система (MCS)-MIDI

Прямая маркировка **1 - номер полюса** угловых розеток для панельного монтажа Шаг контактов *5/7,5* мм	**Прямая маркировка** **Распределение полюсов** вилок с 3 - 5 полюсами для монтажа проводников, с заземляющих контактом 100% защита от неправильного подсоединения	**Прямая маркировка** **Распределение полюсов** розеток с 3 - 5 полюсами для монтажа проводников, подходящих для вилок, с заземляющим контактом 100% защита от неправильного подсоединения



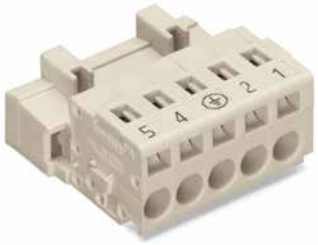

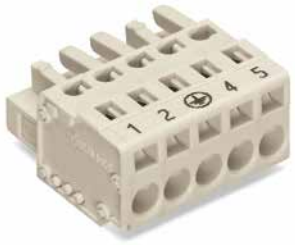

Маркировка, перпендикулярная вводу проводника **Артикул Суффикс: /. . . - 047**	**Маркировка перпендикулярно вводу проводника**	**Маркировка перпендикулярно вводу проводника**
Пример заказа:		
Угловая розетка с фиксирующими фланцами, для панельного монтажа, шаг контактов 5 мм, 6-полюсная, светло-серая **721-306/031-047**	Вилки серий 721 и 723 в исполнениях с 3-5 полюсами доступны со следующей маркировкой: 3-полюсные: 3 - ⏚ - 1 4-полюсные: 4 - ⏚ - 2 - 1 5-полюсные: 5 - 4 - ⏚ - 2 - 1 Суффикс артикула: **. . . / . . . -042**	Розетки серий 721, 2721, 722 и 723 в исполнениях с 3-5 полюсами, подходящие для вилок с заземляющим контактом, доступны со следующей маркировкой: 3-полюсные: 1 - ⏚ - 3 4-полюсные: 1 - 2 - ⏚ - 4 5-полюсные: 1 - 2 - ⏚ - 4 - 5 Суффикс артикула: **. . . / . . . -045**
Угловая розетка с монтажными ножками для панельного монтажа шаг контактов 5 мм, 6-полюсная, серая **721-306/008-047**		
	Пример заказа:	**Пример заказа:**
	Вилка, шаг контактов 5 мм, 5-полюсная, светло-серая **721-605/000-042**	**Розетка,** шаг контактов 5 мм, 5-полюсная, светло-серая **721-105/026-045**

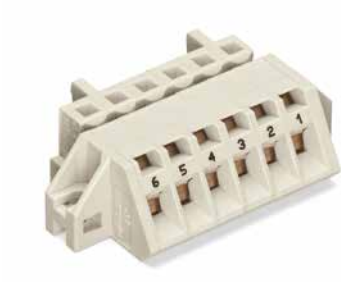

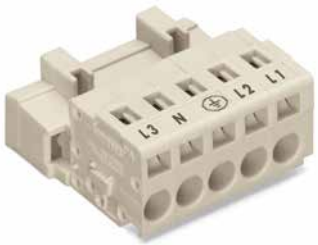

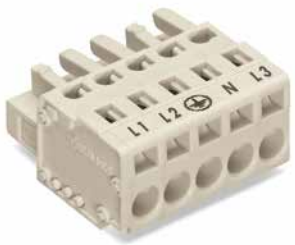

Маркировка параллельно вводу проводника **Артикул Суффикс: /. . . - 9037**	**Маркировка перпендикулярно вводу проводника**	**Маркировка перпендикулярно вводу проводника**
Пример заказа:		
Угловая розетка с фиксирующими фланцами для панельного монтажа шаг контактов 5 мм, 6-полюсная, светло-серая **721-306/031-9037**	3-полюсные: N - ⏚ - L 1 4-полюсные: L 2 - ⏚ - N - L 1 5-полюсные: L 3 - N - ⏚ - L 2 - L 1 Суффикс артикула: **. . . / . . . -041**	3-полюсные: L 1 - ⏚ - N 4-полюсные: L 1 - N - ⏚ - L 2 5-полюсные: L 1 - L 2 - ⏚ - N - L 3 Суффикс артикула: **. . . / . . . -046**
	Пример заказа:	**Пример заказа:**
Угловая розетка с опорными ножками для панельного монтажа шаг контактов 5 мм, 6-полюсная, серая **721-306/008-9037**	**Вилка с опорными ножками** шаг контактов 7,5 мм, 5-полюсная, светло-серая **723-605/018-041**	**Розетка** шаг контактов 7,5 мм, 5-полюсная, светло-серая **721-202/026-046**
	Маркировка «номер полюса – 1» с заземляющим контактом Суффикс артикула: **. . . / . . . -043** **Без маркировки с заземляющим контактом** Суффикс артикула: **. . . / . . . -040**	**Маркировка «номер полюса - 1»** Суффикс артикула: **. . . / . . . -047**

Технологии соединения для Мультиштекерной системы (MCS) MIDI Classic 2,5 мм²

CAGE CLAMP®

Универсальное соединение для одножильных, многожильных и тонкопроволочных проводников
Откройте зажим, вставьте проводник, отпустите зажим – готово!

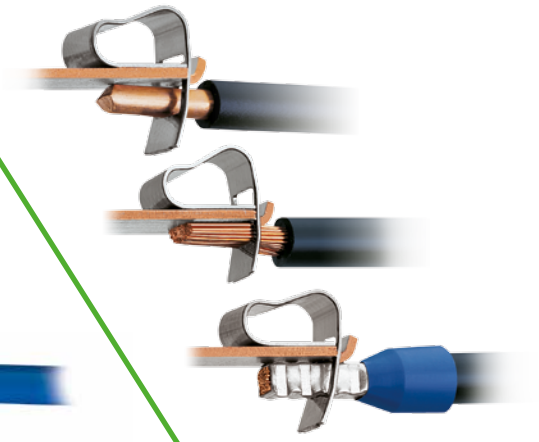

CAGE CLAMP® S

Универсальное соединение с «SPECIAL»
Откройте зажим, вставьте проводник, отпустите зажим – готово!
Зажмите одножильный проводник или проводник в наконечником просто вставив их – никакой рабочий инструмент не потребуется.

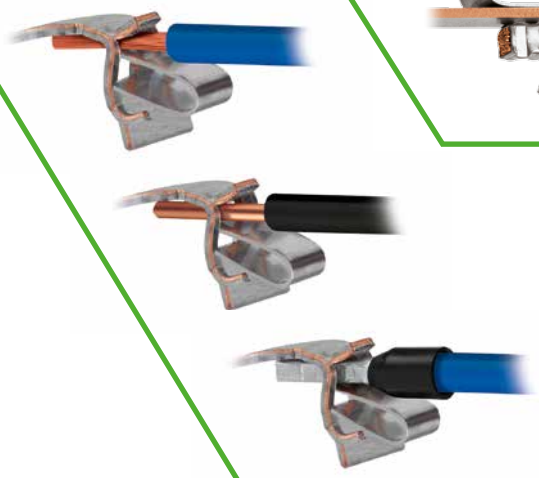

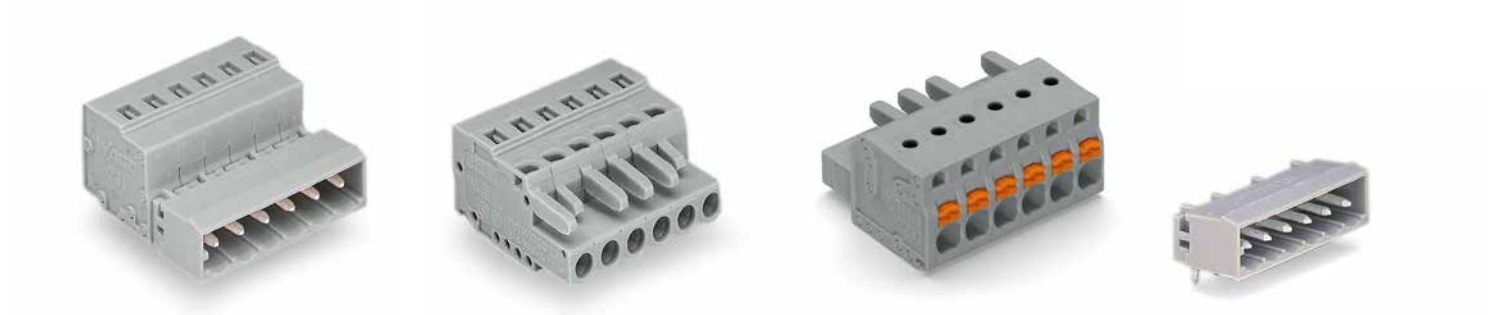

Шаг контактов 5/5,08 и 7,5/7,62 мм / Номинальное сечение 2,5 мм²

6

		Шаг контактов	Страницы
	**Розетки, прямые и угловые, монтаж с CAGE CLAMP®**	5/5,08 мм / 0,197/0,2 дюйма 7,5/7,62 мм / 0,295/0,3 дюйма	366 – 373 424 – 428
	**Розетки для панельного монтажа, Монтаж с CAGE CLAMP®**	5 мм / 0,197 дюйма 7,5 мм / 0,295 дюйма	374 – 375 430 – 431
	**Розетки с нажимными кнопками Монтаж с CAGE CLAMP®S**	5/5,08 мм / 0,197/0,2 дюйма 7,5/7,62 мм / 0,295/0,3 дюйма	376 – 380 432 – 435
	**Розетки, 2-проводные Монтаж с CAGE CLAMP®S**	5/5,08 мм / 0,197/0,2 дюйма 7,5/7,62 мм / 0,295/0,3 дюйма	382 – 384 436 – 438
	**Вилки с прямыми выводами под пайку**	5/5,08 мм / 0,197/0,2 дюйма 7,5/7,62 мм / 0,295/0,3 дюйма	386 – 395 440 – 445
	**Вилки с прямыми выводами под пайку, пайка оплавлением припоя**	5 мм / 0,197 дюйма 7,5 мм / 0,295 дюйма	396 – 400 446 – 450
	**Вилки** **Монтаж с CAGE CLAMP®** **Двухконтактные вилки**	5/5,08 мм / 0,197/0,2 дюйма 7,5/7,62 мм / 0,295/0,3 дюйма 5/5,08 мм / 0,197/0,2 дюйма 7,5/7,62 мм / 0,295/0,3 дюйма	402 – 406 452 – 455 408 – 409 456 – 457
	**Розетки с выводами под пайку**	5/5,08 мм / 0,197/0,2 дюйма 7,5/7,62 мм / 0,295/0,3 дюйма	410 – 416 458 – 464
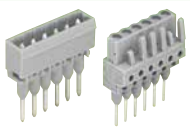	**Вилки для клемм, монтируемых на рейки**	5 мм / 0,197 дюйма	418 – 419
	Розетки для клемм, монтируемых на рейки	5 мм / 0,197 дюйма	420 – 422
	**Принадлежности для Мультиштекерной системы (MCS)-MIDI Classic**		466 – 476
	Прямая маркировка		358 – 360
	Принадлежности, общие - раздел 10		524 – 546
	Примеры применения		477 – 483

Описание и порядок работы
Мультиштекерная система (MCS)-**MIDI Classic**

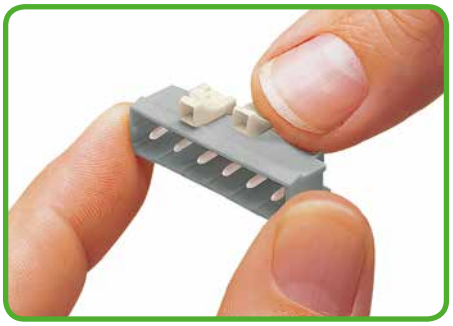

Кодирование вилки - установка ключа (-ей) кодировки.

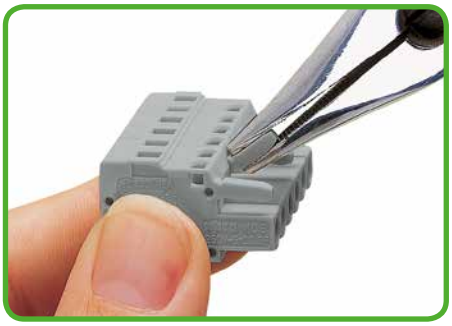

Кодирование розетки – выломайте кодировочный штифт (-ы).

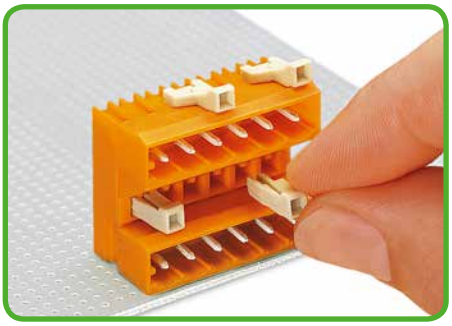

Кодирование нижней вилки – вставка кодировочных ключей.

Розетки с нажимными кнопками **серии 2231**

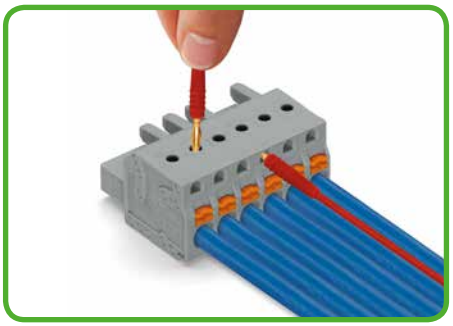

Тестирование параллельно вводу проводника при помощи тестовых штекеров Ø 2 мм – розетки с технологией CAGE CLAMP®S. Точечный контакт с токоведущей шиной, перпендикулярной вводу проводника.

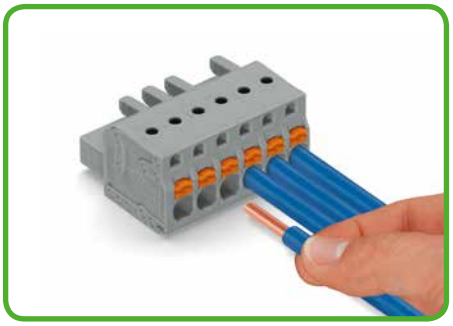

Вставка одножильных и тонкожильных проводников с наконечниками при помощи технологии зажима CAGE CLAMP®S.

CAGE CLAMP®S

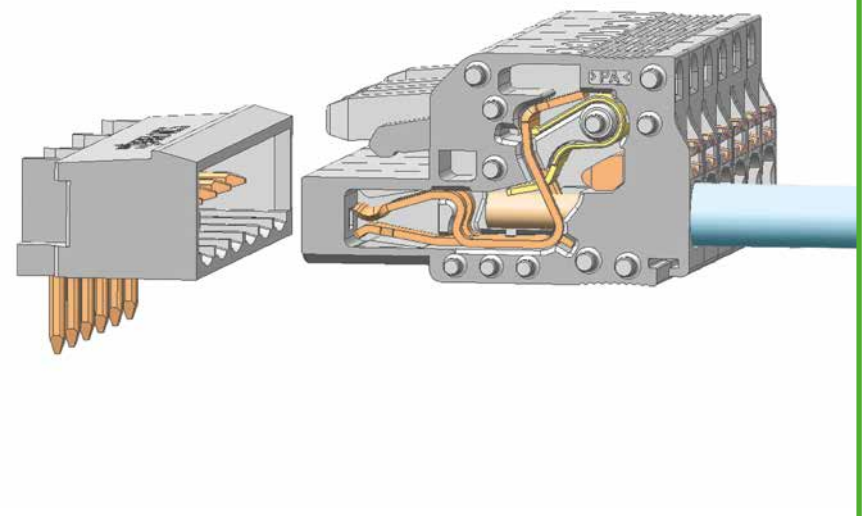

***Мультиштекерная система (MCS)*-MIDI Classic**

Шаг контактов 5 мм и 7,5 мм Шаг контактов 5,08 мм и 7,62 мм

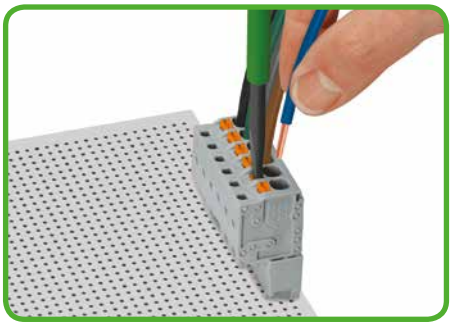

Вставка тонкожильного проводника в зажим CAGE CLAMP®S при помощи нажимной кнопки.



Вилки для пайки THR в ленте на бобине для поверхностного монтажа.



Маркировка при помощи самоклеящихся маркировочных полосок или заводской прямой печати.



CAGE CLAMP® и CAGE CLAMP®S совместимы со следующими медными проводниками:*

одножильные



многожильные



тонкожильные, в т. ч. с луженными жилами

* Для алюминиевых проводников см. примечания в разделе 11.

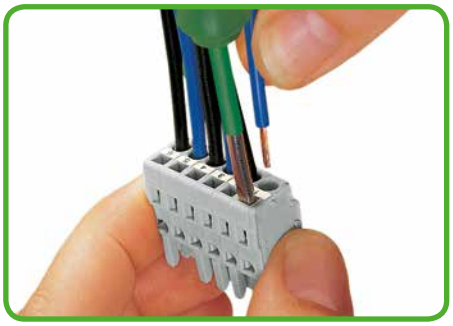

Вставка проводника при помощи отвертки 3,5 мм – открыть зажим CAGE CLAMP® параллельно вводу проводника.

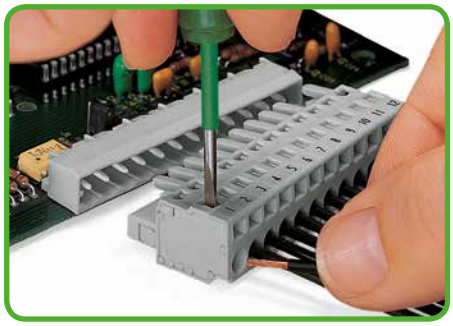

Вставка проводника при помощи 3,5 мм отвертки - открыть зажим CAGE CLAMP® перпендикулярно входу проводника.



Вставка проводника в устройство CAGE CLAMP® при помощи рабочего рычага 231-291.

Серии 231, 232, 731 и 732

CAGE CLAMP®

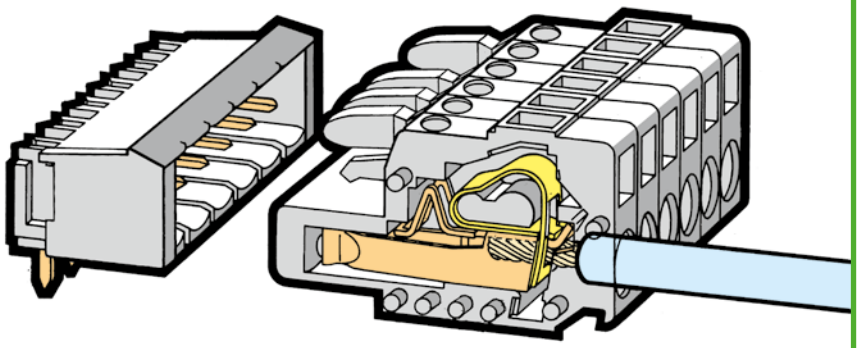

***Мультиштекерная система (MCS)*-MIDI Classic**

Шаг контактов 5 мм и 7,5 мм Шаг контактов 5,08 мм и 7,62 мм

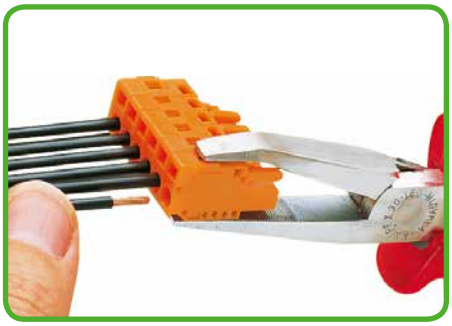

Вставка проводника в устройство CAGE CLAMP® при помощи рабочего рычага 210-250.

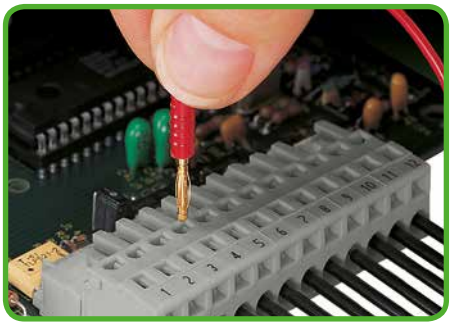

Тестирование перпендикулярно вводу проводника при помощи тестовых штекеров Ø 2 мм или Ø 2,3 мм – розетка с CAGE CLAMP®.

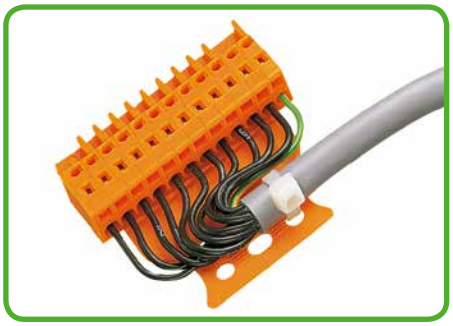

Розетка с пластиной разгрузки натяжения.



Корпус для разгрузки натяжения для вилок и розеток, оснащенных CAGE CLAMP®.

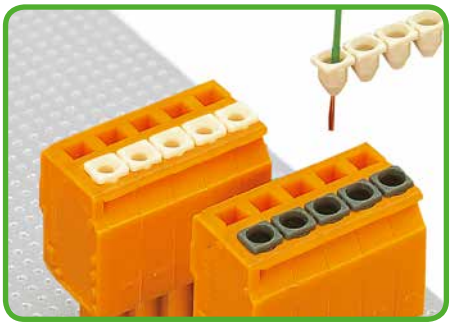

Стопор изоляции – предотвращает попадание изоляции проводника в зажим, для CAGE CLAMP® и CAGE CLAMP®S.



тонкожильные, с опрессованными жилами



тонкожильные с наконечниками (с герметичной опрессовкой)



тонкожильные со штифтовыми наконечниками

Розетки
Шаг контактов 5 мм, 5,08 мм
Мультиштекерная система (MCS)-MIDI Classic

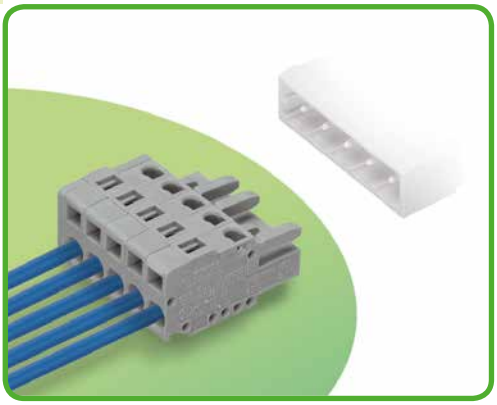

- Универсальное соединение для всех типов проводников
- Простая предварительная сборка и монтаж в производственных условиях при помощи применения CAGE CLAMP® в вертикальном и горизонтальном положении
- С кодовыми штифтами
- Встроенные тестовые порты

Техническая информация:	**Прямые розетки:**			**Угловые розетки:**		
Шаг контактов	**5 мм/5,08 мм 0,197 дюйма/0,2 дюйма**			**5 мм/5,08 мм 0,197 дюйма/0,2 дюйма**		
В соответствии с	**МЭК/EN 60664-1**			**МЭК/EN 60664-1**		
Категория перенапряжения	III	III	II	III	III	II
Степень загрязнения	3	2	2	3	2	2
Номинальное напряжение	320 В	320 В	630 В	320 В	320 В	630 В
Номинальное импульсное напряжение	4 кВ	4 кВ	4 кВ	4 кВ	4 кВ	4 кВ
Номинальный ток	16 A	16 A	16 A	14 A	14 A	14 A
Одобрения в соответствии с	**UL/CSA**			**UL/CSA**		
Группа UL 1059	B	C	D	B	C	D
Номинальное напряжение	300 В	–	300 В	300 В	–	300 В
Номинальный ток UL	15 A	–	10 A	15 A	–	10 A
Номинальный ток CSA	15 A	–	10 A	15 A	–	10 A
Мультиштекерная система (MCS)-MIDI одобрена в соответствии с UL 1977 и способна выдержать до 600 В при заводском монтаже.						

Кривые допустимых токов

Розетка 231-102/026-000
с вилкой 231-432/001-000
Шаг контактов: 5 мм / Размер проводника: 2,5 мм² «f-st»
На основании: EN 60512-5-2 / Коэффициент преобразователя: 0,8

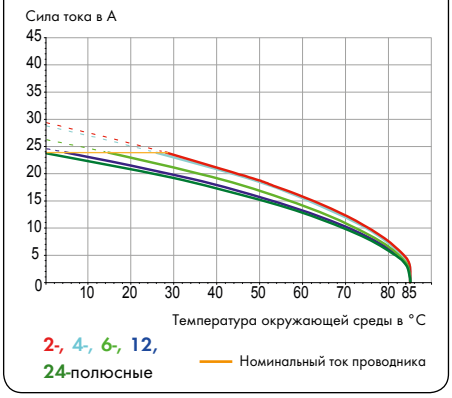

Информация о проводнике:

Технология соединения	CAGE CLAMP®	
Размер проводника: одножил.	0,08 – 2,5 мм²	
Размер проводника: тонкопров.	0,08 – 2,5 мм²	
Размер проводника: тонкопров.	0,25 – 1,5 мм²	(с изолированным наконечником)
Размер проводника: тонкопров.	0,25 – 2,5 мм²	(с неизолированным наконечником)
AWG	28 – 12	12: THHN, THWN
Длина снятия изоляции	8 – 9 мм / 0.31 – 0.35 in	

Данные о материалах:

Группа материалов:	I
Изоляционный материал	Полиамид 6.6 (PA 6.6)
Класс воспламеняемости по UL 94	V0
Нижняя/верхняя границы температуры	-60 °C / +85 °C
Материал зажимной пружины	Хромникелиевая пружинная сталь (CrNi)
Материал контактов	Медный сплав
Контактное покрытие	с лужением
Соединители Мультиштекерной системы (MCS) также доступны с позолоченными или частично позолоченными контактными поверхностями по требованию заказчика.	
В зависимости от необходимой версии к основному артикулу добавляется **«суффикс артикула . . . /010-000»**	

Принадлежности к Мультиштекерной системе (MCS)-MIDI:

	Стр.
Маркировочные принадлежности	540 – 543
Рабочие инструменты	466 – 467
Прямая маркировка	358 – 360
Гребешковые перемычки	476
Стопор для изоляции	469
Тестовый адаптер	474
Тестовые штекеры	538
Винты	546
Разгрузка от натяжения	472 – 473
Пластины разгрузки натяжения	470 – 471

Мультиштекерная система (MCS) – *MULTI CONNECTION SYSTEM* включает в себя соединители **без** отключающей способности в соответствии с МЭК 61984. При использовании по назначению эти соединители не должны подключаться/отключаться во время работы или под напряжением. Проектирование схемы должно гарантировать, что выводы под пайку, до которых можно дотронуться, не работают в отсоединенном состоянии.

Розетки
Мультиштекерная система (MCS)-MIDI Classic

Шаг контактов 5 мм / 0,197 дюйма		Со встроенной торцевой пластиной Шаг контактов 5 мм / 0,197 дюйма		
0,08 – 2,5 мм²	AWG 28 – 12	0,08 – 2,5 мм²	AWG 28 – 12	
320 В / 4 кВ / 2, 16 А	300 В / 15 А	320 В / 4 кВ / 2, 16 А	300 В / 15 А	

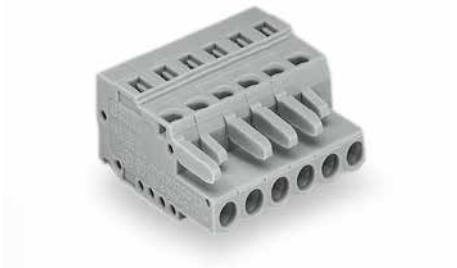

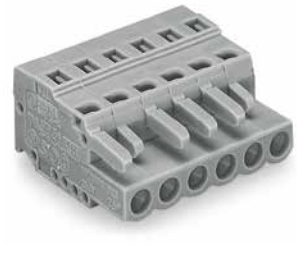

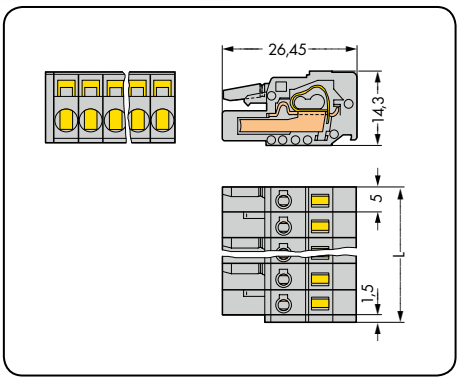

L = (кол-во полюсов x шаг контактов) - +1,5 мм

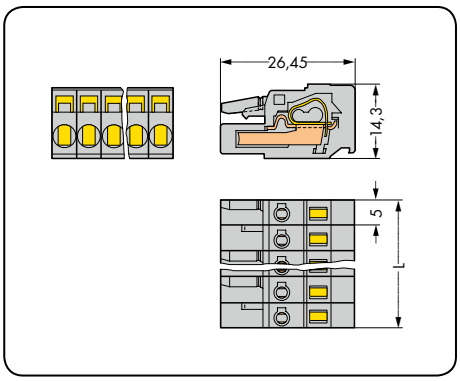

L = кол-во полюсов x шаг контактов

№ пол.	Артикул	Упак. единица	№ пол.	Артикул	Упак. единица
Розетка, серая			**Розетка со встроенной торцевой пластиной,** серые		
2	**231-102/026-000**	100	2	**231-102/102-000**	100
3	**231-103/026-000**	100	3	**231-103/102-000**	100
4	**231-104/026-000**	100	4	**231-104/102-000**	100
5	**231-105/026-000**	100	5	**231-105/102-000**	100
6	**231-106/026-000**	50	6	**231-106/102-000**	50
7	**231-107/026-000**	50	7	**231-107/102-000**	50
8	**231-108/026-000**	50	8	**231-108/102-000**	50
9	**231-109/026-000**	50	9	**231-109/102-000**	50
10	**231-110/026-000**	50	10	**231-110/102-000**	50
11	**231-111/026-000**	25	11	**231-111/102-000**	25
12	**231-112/026-000**	25	12	**231-112/102-000**	25
13	**231-113/026-000**	25	13	**231-113/102-000**	25
14	**231-114/026-000**	25	14	**231-114/102-000**	25
15	**231-115/026-000**	25	15	**231-115/102-000**	25
16	**231-116/026-000**	25	16	**231-116/102-000**	25
17	**231-117/026-000**	25	17	**231-117/102-000**	25
18	**231-118/026-000**	25	18	**231-118/102-000**	25
19	**231-119/026-000**	10	19	**231-119/102-000**	10
20	**231-120/026-000**	10	20	**231-120/102-000**	10
21	**231-121/026-000**	10	21	**231-121/102-000**	10
22	**231-122/026-000**	10	22	**231-122/102-000**	10
23	**231-123/026-000**	10	23	**231-123/102-000**	10
24	**231-124/026-000**	10	24	**231-124/102-000**	10
Розетки с количеством полюсов от 2 до 3 - всего одна защелка					

Групповая сборка розеток в единую сборку без потери шага контактов

Сочетание мультиполюсных розеток мультиштекерной системы WAGO MCS в единую длинную штекерную сборку является распространенным требованием заказчиков. Это возможно благодаря использованию модульных розеток со встроенной торцевой пластиной, что позволяет монтаж бок о бок без необходимости применять неиспользуемые полюса между соединителями для разделения.

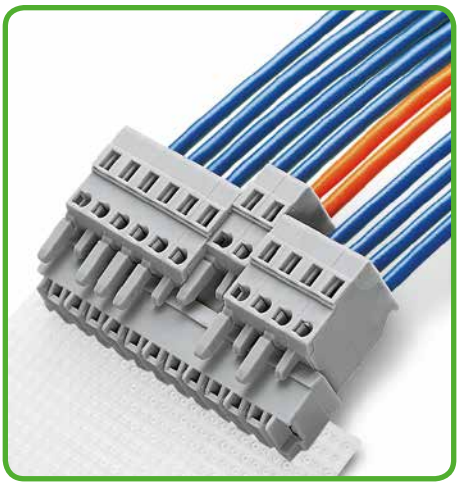

Общее количество полюсов для розеток
= Количество полюсов для штекерной сборки



Розетки со встроенной торцевой пластиной не требуют дополнительного места, сохраняя, однако, номинальное сечение. А это означает, что общая длина розеток уменьшается до «кол-во полюсов x шаг контактов»!

Розетки
Мультиштекерная система (MCS)-MIDI Classic

С фиксирующими защелками Шаг контактов 5 мм / 0,197 дюйма		С фиксирующими фланцами для монтажа на стойки и сквозного монтажа Шаг контактов 5 мм / 0,197 дюйма		С фиксирующими фланцами для панельного монтажа Шаг контактов 5 мм / 0,197 дюйма	
0,08 – 2,5 мм²	AWG 28 – 12	0,08 – 2,5 мм²	AWG 28 – 12	0,08 – 2,5 мм²	AWG 28 – 12
320 В / 4 кВ / 2, 16 А	300 В / 15 А	320 В / 4 кВ / 2, 16 А	300 В / 15 А	320 В / 4 кВ / 2, 16 А	300 В / 15 А







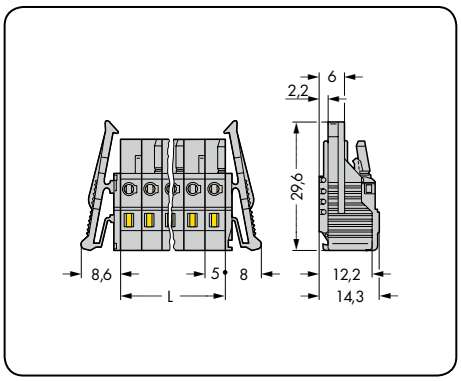

L = кол-во полюсов x шаг контактов

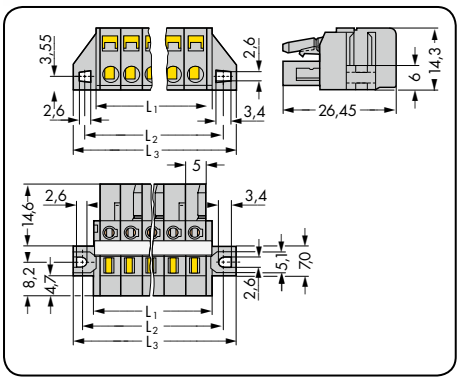

L_1 = (кол-во полюсов x шаг контактов) + 3 мм
L_2 = (кол-во полюсов x шаг контактов) + 8,8 мм
L_3 = (кол-во полюсов x шаг контактов) + 14,8 мм

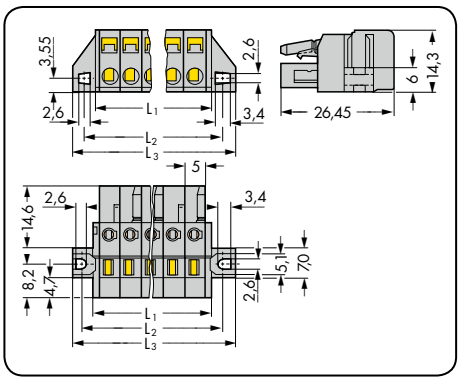

L_1 = (кол-во полюсов x шаг контактов) + 3 мм
L_2 = (кол-во полюсов x шаг контактов) + 8,8 мм
L_3 = (кол-во полюсов x шаг контактов) + 14,8 мм

№ пол.	Артикул	Упак. единица
Розетка с фиксирующими защелками, серая		
2	**231-102/037-000**	100
3	**231-103/037-000**	50
4	**231-104/037-000**	50
5	**231-105/037-000**	50
6	**231-106/037-000**	50
7	**231-107/037-000**	50
8	**231-108/037-000**	25
9	**231-109/037-000**	25
10	**231-110/037-000**	25
11	**231-111/037-000**	25
12	**231-112/037-000**	25
13	**231-113/037-000**	25
14	**231-114/037-000**	25
15	**231-115/037-000**	25
16	**231-116/037-000**	10
17	**231-117/037-000**	10
18	**231-118/037-000**	10
19	**231-119/037-000**	10
20	**231-120/037-000**	10
21	**231-121/037-000**	10
22	**231-122/037-000**	10
23	**231-123/037-000**	10
24	**231-124/037-000**	10

№ пол.	Артикул	Упак. единица
Розетка с фиксирующими фланцами, для монтажа на стойки и сквозного монтажа, с армированными полосами, серая		
2	**231-102/031-000**	100
3	**231-103/031-000**	50
4	**231-104/031-000**	50
5	**231-105/031-000**	50
6	**231-106/027-000**	50
7	**231-107/027-000**	50
8	**231-108/027-000**	50
9	**231-109/027-000**	25
10	**231-110/027-000**	25
11	**231-111/027-000**	25
12	**231-112/027-000**	25
13	**231-113/027-000**	25
14	**231-114/027-000**	25
15	**231-115/027-000**	25
16	**231-116/027-000**	10
17	**231-117/027-000**	10
18	**231-118/027-000**	10
19	**231-119/027-000**	10
20	**231-120/027-000**	10
21	**231-121/027-000**	10
22	**231-122/027-000**	10
23	**231-123/027-000**	10
24	**231-124/027-000**	10

№ пол.	Артикул	Упак. единица
Розетка с фиксирующими фланцами, для панельного монтажа, серая		
2	**231-102/031-000**	100
3	**231-103/031-000**	50
4	**231-104/031-000**	50
5	**231-105/031-000**	50
6	**231-106/031-000**	50
7	**231-107/031-000**	50
8	**231-108/031-000**	50
9	**231-109/031-000**	25
10	**231-110/031-000**	25
11	**231-111/031-000**	25
12	**231-112/031-000**	25
13	**231-113/031-000**	25
14	**231-114/031-000**	25
15	**231-115/031-000**	25
16	**231-116/031-000**	10
17	**231-117/031-000**	10
18	**231-118/031-000**	10
19	**231-119/031-000**	10
20	**231-120/031-000**	10
21	**231-121/031-000**	10
22	**231-122/031-000**	10
23	**231-123/031-000**	10
24	**231-124/031-000**	10

Артикулы для розеток с количеством полюсов от 2 до 5 идентичны артикулам розеток для панельного монтажа.

Подробнее о размерах выемки на стр. 484, таблица 1.

Розетки с количеством полюсов от 2 до 3 - всего одна защелка

Розетки
Мультиштекерная система (MCS)-MIDI Classic

С монтажными ножками Шаг контактов: 5 мм / 0,197 дюйма		Угловые, ввод проводника против направления фиксации Шаг контактов 5 мм / 0,197 дюйма		Угловые, ввод проводника в направлении фиксации Шаг контактов 5 мм / 0,197 дюйма	
0,08 – 2,5 мм²	AWG 28 – 12	0,08 – 2,5 мм²	AWG 28 – 12	0,08 – 2,5 мм²	AWG 28 – 12
320 В / 4 кВ / 2, 16 А	300 В / 15 А	320 В / 4 кВ / 2, 14 А	300 В / 15 А	320 В / 4 кВ / 2, 14 А	300 В / 15 А

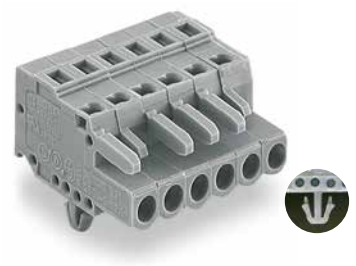





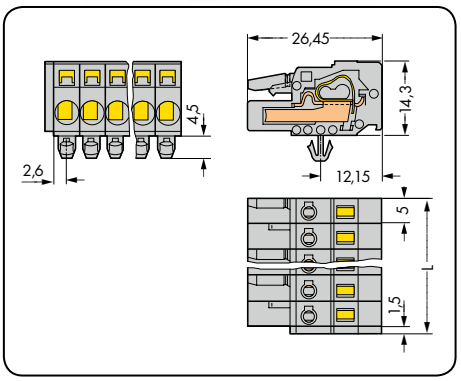

L = (кол-во полюсов x шаг контактов) + 1,5 мм

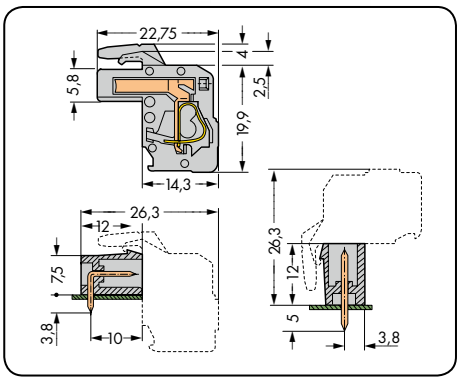

L = (кол-во полюсов x шаг контактов) + 1,5 мм + 0,9 мм

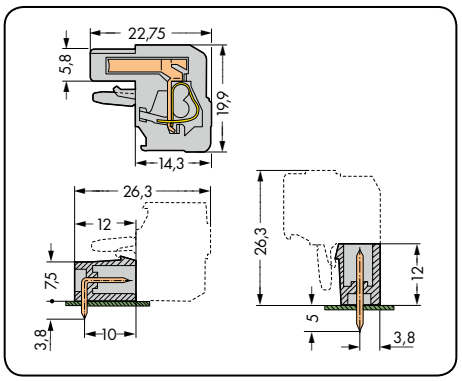

L = (кол-во полюсов x шаг контактов) + 1,5 мм + 0,9 мм

№ пол.	Артикул	Упак. единица	№ пол.	Артикул	Упак. единица	№ пол.	Артикул	Упак. единица
Розетка со встроенными монтажными ножками **для пластин толщиной 0,6 – 1,2 мм, монтажные отверстия Ø 3,5 мм, серая**			**Угловая розетка,** ввод проводника против направления фиксации, серая			**Угловая розетка,** ввод проводника в направлении фиксации, серая		
2	**231-102/008-000**	100	2	**232-102/026-000**	100	2	**232-202/026-000**	100
3	**231-103/008-000**	100	3	**232-103/026-000**	100	3	**232-203/026-000**	100
4	**231-104/008-000**	100	4	**232-104/026-000**	100	4	**232-204/026-000**	100
5	**231-105/008-000**	100	5	**232-105/026-000**	100	5	**232-205/026-000**	100
6	**231-106/008-000**	50	6	**232-106/026-000**	50	6	**232-206/026-000**	50
7	**231-107/008-000**	50	7	**232-107/026-000**	50	7	**232-207/026-000**	50
8	**231-108/008-000**	50	8	**232-108/026-000**	50	8	**232-208/026-000**	50
9	**231-109/008-000**	50	9	**232-109/026-000**	50	9	**232-209/026-000**	50
10	**231-110/008-000**	50	10	**232-110/026-000**	50	10	**232-210/026-000**	50
11	**231-111/008-000**	25	11	**232-111/026-000**	25	11	**232-211/026-000**	25
12	**231-112/008-000**	25	12	**232-112/026-000**	25	12	**232-212/026-000**	25
13	**231-113/008-000**	25	13	**232-113/026-000**	25	13	**232-213/026-000**	25
14	**231-114/008-000**	25	14	**232-114/026-000**	25	14	**232-214/026-000**	25
15	**231-115/008-000**	25	15	**232-115/026-000**	25	15	**232-215/026-000**	25
16	**231-116/008-000**	25	16	**232-116/026-000**	25	16	**232-216/026-000**	25
17	**231-117/008-000**	25	17	**232-117/026-000**	25	17	**232-217/026-000**	25
18	**231-118/008-000**	25	18	**232-118/026-000**	25	18	**232-218/026-000**	25
19	**231-119/008-000**	10	19	**232-119/026-000**	10	19	**232-219/026-000**	10
20	**231-120/008-000**	10	20	**232-120/026-000**	10	20	**232-220/026-000**	10
21	**231-121/008-000**	10	21	**232-121/026-000**	10	21	**232-221/026-000**	10
22	**231-122/008-000**	10	22	**232-122/026-000**	10	22	**232-222/026-000**	10
23	**231-123/008-000**	10	23	**232-123/026-000**	10	23	**232-223/026-000**	10
24	**231-124/008-000**	10	24	**232-124/026-000**	10	24	**232-224/026-000**	10
Розетки с количеством полюсов от 2 до 3 - всего одна защелка								

Принадлежности	Стр.
Монтажный адаптер для DIN-рейки 35 мм, мин. длина 3 полюса (209-137)	475

Розетки
Мультиштекерная система (MCS)-MIDI Classic

Шаг контактов 5,08 мм / 0,2 дюйма		Со встроенной торцевой пластиной Шаг контактов 5,08 мм / 0,2 дюйма		
0,08 – 2,5 мм²	AWG 28 – 12	0,08 – 2,5 мм²	AWG 28 – 12	
320 В / 4 кВ / 2, 16 А	300 В / 15 А	320 В / 4 кВ / 2, 16 А	300 В / 15 А	





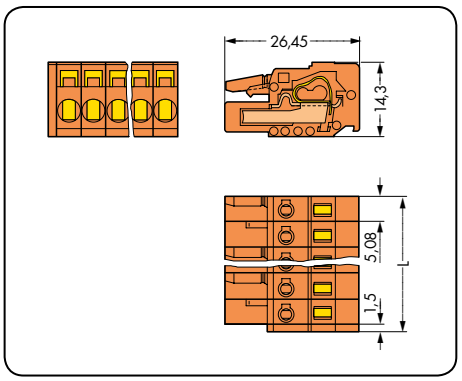

L = (кол-во полюсов x шаг контактов) - +1,5 мм

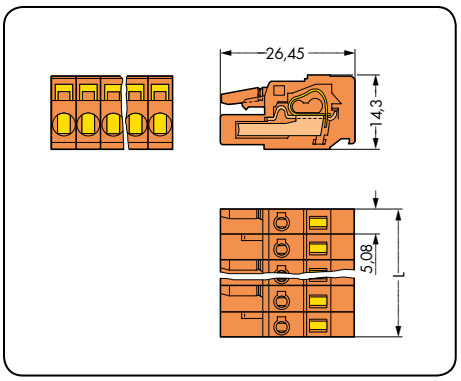

L = кол-во полюсов x шаг контактов

№ пол.	Артикул	Упак. единица	№ пол.	Артикул	Упак. единица
Розетка, оранжевая			**Розетка со встроенной торцевой пластиной,** оранжевая		
2	**231-302/026-000**	100	2	**231-302/102-000**	100
3	**231-303/026-000**	100	3	**231-303/102-000**	100
4	**231-304/026-000**	100	4	**231-304/102-000**	100
5	**231-305/026-000**	100	5	**231-305/102-000**	100
6	**231-306/026-000**	50	6	**231-306/102-000**	50
7	**231-307/026-000**	50	7	**231-307/102-000**	50
8	**231-308/026-000**	50	8	**231-308/102-000**	50
9	**231-309/026-000**	50	9	**231-309/102-000**	50
10	**231-310/026-000**	50	10	**231-310/102-000**	50
11	**231-311/026-000**	25	11	**231-311/102-000**	25
12	**231-312/026-000**	25	12	**231-312/102-000**	25
13	**231-313/026-000**	25	13	**231-313/102-000**	25
14	**231-314/026-000**	25	14	**231-314/102-000**	25
15	**231-315/026-000**	25	15	**231-315/102-000**	25
16	**231-316/026-000**	25	16	**231-316/102-000**	25
17	**231-317/026-000**	25	17	**231-317/102-000**	25
18	**231-318/026-000**	10	18	**231-318/102-000**	10
19	**231-319/026-000**	10	19	**231-319/102-000**	10
20	**231-320/026-000**	10	20	**231-320/102-000**	10
21	**231-321/026-000**	10	21	**231-321/102-000**	10
22	**231-322/026-000**	10	22	**231-322/102-000**	10
23	**231-323/026-000**	10	23	**231-323/102-000**	10
24	**231-324/026-000**	10	24	**231-324/102-000**	10
Розетки с количеством полюсов от 2 до 3 - всего одна защелка					

Групповая сборка розеток в единую сборку без потери шага контактов

Совмещение мультиполюсных розеток Мультиштекерной системы WAGO MCS в единую длинную штекерную сборку является распространенным требованием заказчиков. Это возможно благодаря использованию модульных розеток со встроенной торцевой пластиной, что позволяет расположить соединители бок о бок без применения неиспользуемых полюсов между соединителями для разделения.

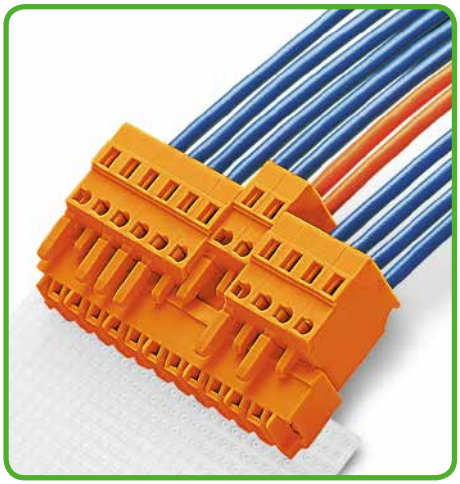

Общее количество полюсов для розеток
= Количество полюсов для штекерной сборки

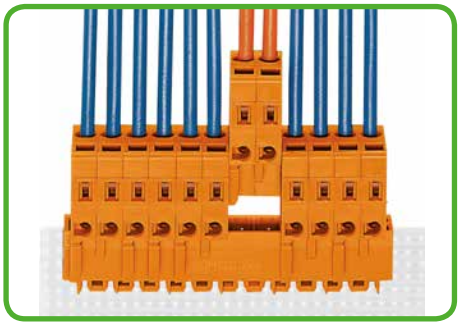

Розетки со встроенной торцевой пластиной не требуют дополнительного места, сохраняя, однако, номинальное сечение. А это означает, что общая длина розеток уменьшается до «кол-во полюсов x шаг контактов»!

Розетки
Мультиштекерная система (MCS)-MIDI Classic

С фиксирующими защелками Шаг контактов 5,08 мм / 0,2 дюйма		С монтажными ножками Шаг контактов 5,08 мм / 0,2 дюйма		С винтовыми фланцами Шаг контактов 5,08 мм / 0,2 дюйма	
0,08 – 2,5 мм²	AWG 28 – 12	0,08 – 2,5 мм²	AWG 28 – 12	0,08 – 2,5 мм²	AWG 28 – 12
320 В / 4 кВ / 2, 16 А	300 В / 15 А	320 В / 4 кВ / 2, 16 А	300 В / 15 А	320 В / 4 кВ / 2, 16 А	300 В / 15 А







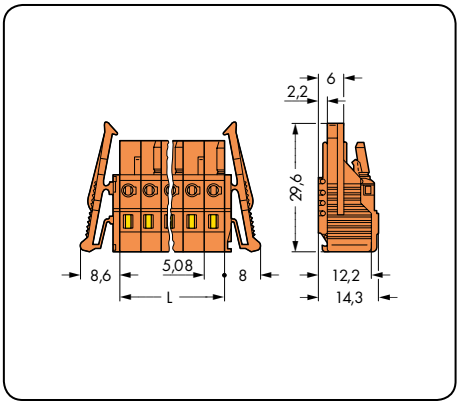

L = кол-во полюсов x шаг контактов

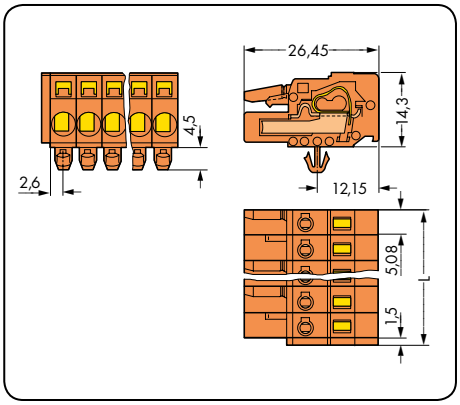

L = (кол-во полюсов x шаг контактов) + 1,5 мм

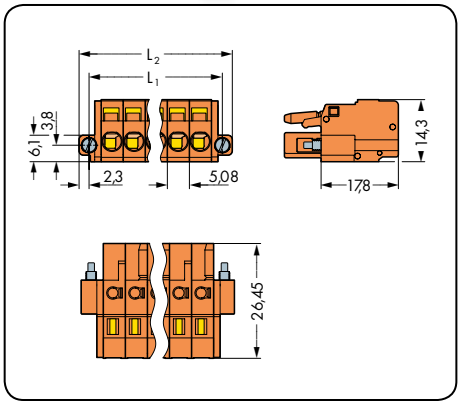

L_1 = (кол-во полюсов x шаг контактов) + 5,4 мм
L_2 = (кол-во полюсов x шаг контактов) + 10 мм

№ пол.	Артикул	Упак. единица
Розетка с фиксирующими защелками, оранжевая		
2	**231-302/037-000**	100
3	**231-303/037-000**	50
4	**231-304/037-000**	50
5	**231-305/037-000**	50
6	**231-306/037-000**	50
7	**231-307/037-000**	50
8	**231-308/037-000**	25
9	**231-309/037-000**	25
10	**231-310/037-000**	25
11	**231-311/037-000**	25
12	**231-312/037-000**	25
13	**231-313/037-000**	25
14	**231-314/037-000**	25
15	**231-315/037-000**	25
16	**231-316/037-000**	10
17	**231-317/037-000**	10
18	**231-318/037-000**	10
19	**231-319/037-000**	10
20	**231-320/037-000**	10
21	**231-321/037-000**	10
22	**231-322/037-000**	10
23	**231-323/037-000**	10
24	**231-324/037-000**	10

№ пол.	Артикул	Упак. единица
Розетка с монтажными ножками, для пластин толщиной 0,6 – 1,2 мм, монтажные отверстия Ø 3,5 мм, оранжевая		
2	**231-302/008-000**	100
3	**231-303/008-000**	100
4	**231-304/008-000**	100
5	**231-305/008-000**	100
6	**231-306/008-000**	50
7	**231-307/008-000**	50
8	**231-308/008-000**	50
9	**231-309/008-000**	50
10	**231-310/008-000**	50
11	**231-311/008-000**	25
12	**231-312/008-000**	25
13	**231-313/008-000**	25
14	**231-314/008-000**	25
15	**231-315/008-000**	25
16	**231-316/008-000**	25
17	**231-317/008-000**	25
18	**231-318/008-000**	10
19	**231-319/008-000**	10
20	**231-320/008-000**	10
21	**231-321/008-000**	10
22	**231-322/008-000**	10
23	**231-323/008-000**	10
24	**231-324/008-000**	10

№ пол.	Артикул	Упак. единица
Розетка с винтовыми фланцами, оранжевая		
2	**231-302/107-000**	100
3	**231-303/107-000**	100
4	**231-304/107-000**	50
5	**231-305/107-000**	50
6	**231-306/107-000**	50
7	**231-307/107-000**	50
8	**231-308/107-000**	50
9	**231-309/107-000**	25
10	**231-310/107-000**	25
12	**231-312/107-000**	25
14	**231-314/107-000**	25
15	**231-315/107-000**	25
16	**231-316/107-000**	10
Другая длина – по запросу		

Розетки с количеством полюсов от 2 до 3 - всего одна защелка

Принадлежности	Стр.
Монтажный адаптер для DIN-рейки 35 мм, мин. длина 3 полюса (209-137)	475

Розетки
Мультиштекерная система (MCS)-MIDI Classic

С фиксирующими фланцами для монтажа на стойки и сквозного монтажа Шаг контактов 5,08 мм / 0,2 дюйма		С фиксирующими фланцами для панельного монтажа Шаг контактов 5,08 мм / 0,2 дюйма		
0,08 – 2,5 мм²	AWG 28 – 12	0,08 – 2,5 мм²	AWG 28 – 12	
320 В / 4 кВ / 2, 16 А	300 В / 15 А	320 В / 4 кВ / 2, 16 А	300 В / 15 А	





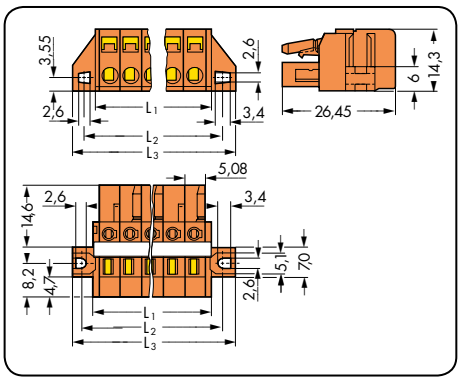

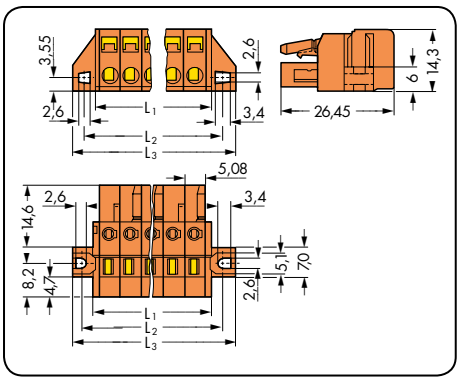

L_1 = (кол-во полюсов x шаг контактов) + 3 мм
L_2 = (кол-во полюсов x шаг контактов) + 8,8 мм
L_3 = (кол-во полюсов x шаг контактов) + 14,8 мм



Розетка с фиксирующими фланцами, используемая как сквозной соединитель для печатных плат. Монтаж проводника в направлении действия зажима CAGE CLAMP®.

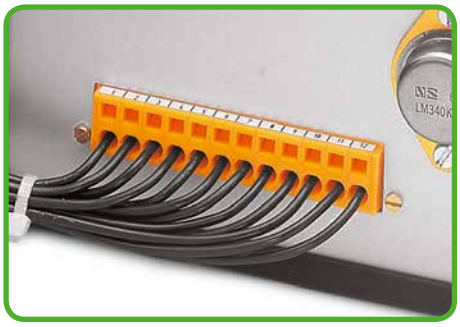

Розетка для печатных плат с фиксирующими фланцами, используемая как сквозной соединитель для внешней проводки.



16-полюсная розетка с фиксирующими фланцами в стойке 19". Монтаж проводника в направлении действия зажима CAGE CLAMP®.

№ пол.	Артикул	Упак. единица	№ пол.	Артикул	Упак. единица
Розетка с фиксирующими фланцами, для монтажа на стойки и сквозного монтажа, с армированными полосами, оранжевая			**Розетка с фиксирующими фланцами,** для панельного монтажа, оранжевая		
2	**231-302/031-000**	100	2	**231-302/031-000**	100
3	**231-303/031-000**	50	3	**231-303/031-000**	50
4	**231-304/031-000**	50	4	**231-304/031-000**	50
5	**231-305/031-000**	50	5	**231-305/031-000**	50
6	**231-306/027-000**	50	6	**231-306/031-000**	50
7	**231-307/027-000**	50	7	**231-307/031-000**	50
8	**231-308/027-000**	50	8	**231-308/031-000**	50
9	**231-309/027-000**	25	9	**231-309/031-000**	25
10	**231-310/027-000**	25	10	**231-310/031-000**	25
11	**231-311/027-000**	25	11	**231-311/031-000**	25
12	**231-312/027-000**	25	12	**231-312/031-000**	25
13	**231-313/027-000**	25	13	**231-313/031-000**	25
14	**231-314/027-000**	25	14	**231-314/031-000**	25
15	**231-315/027-000**	25	15	**231-315/031-000**	25
16	**231-316/027-000**	10	16	**231-316/031-000**	10
17	**231-317/027-000**	10	17	**231-317/031-000**	10
18	**231-318/027-000**	10	18	**231-318/031-000**	10
19	**231-319/027-000**	10	19	**231-319/031-000**	10
20	**231-320/027-000**	10	20	**231-320/031-000**	10
21	**231-321/027-000**	10	21	**231-321/031-000**	10
22	**231-322/027-000**	10	22	**231-322/031-000**	10
23	**231-323/027-000**	10	23	**231-323/031-000**	10
24	**231-324/027-000**	10	24	**231-324/031-000**	10

Артикулы для розеток с количеством полюсов от 2 до 5 идентичны артикулам розеток для панельного монтажа.

Подробнее о размерах выемки на стр. 484, таблица 1.

Розетки с количеством полюсов от 2 до 3 - всего одна защелка

Угловые, ввод проводника против направления фиксации Шаг контактов 5,08 мм / 0,2 дюйма		Угловые, ввод проводника в направлении фиксации Шаг контактов 5,08 мм / 0,2 дюйма		
0,08 – 2,5 мм²	AWG 28 – 12	0,08 – 2,5 мм²	AWG 28 – 12	
320 В / 4 кВ / 2, 14 А	300 В / 15 А	320 В / 4 кВ / 2, 14 А	300 В / 15 А	





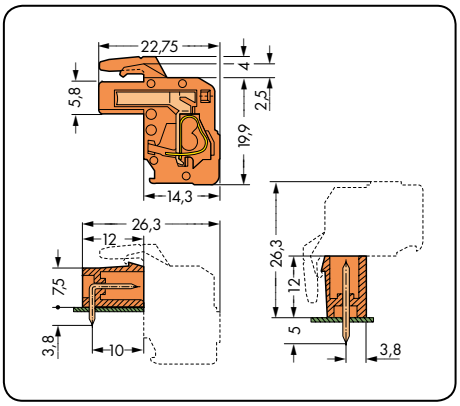

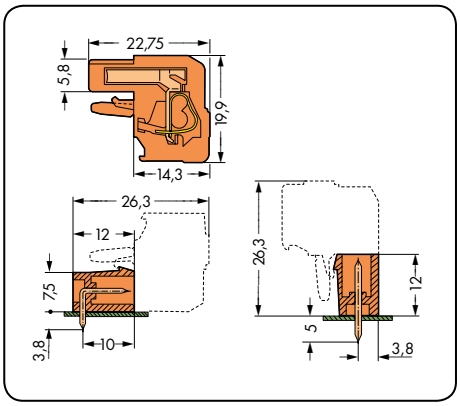

Общая длина = (кол-во полюсов x шаг контактов) + 1,5 мм + 0,9 мм

№ пол.	Артикул	Упак. единица	№ пол.	Артикул	Упак. единица
Угловая розетка, ввод проводника против направления фиксации, оранжевая			**Угловая розетка,** ввод проводника в направлении фиксации, оранжевая		
2	**232-302/026-000**	100	2	**232-402/026-000**	100
3	**232-303/026-000**	100	3	**232-403/026-000**	100
4	**232-304/026-000**	100	4	**232-404/026-000**	100
5	**232-305/026-000**	100	5	**232-405/026-000**	100
6	**232-306/026-000**	50	6	**232-406/026-000**	50
7	**232-307/026-000**	50	7	**232-407/026-000**	50
8	**232-308/026-000**	50	8	**232-408/026-000**	50
9	**232-309/026-000**	50	9	**232-409/026-000**	50
10	**232-310/026-000**	50	10	**232-410/026-000**	50
11	**232-311/026-000**	25	11	**232-411/026-000**	25
12	**232-312/026-000**	25	12	**232-412/026-000**	25
13	**232-313/026-000**	25	13	**232-413/026-000**	25
14	**232-314/026-000**	25	14	**232-414/026-000**	25
15	**232-315/026-000**	25	15	**232-415/026-000**	25
16	**232-316/026-000**	25	16	**232-416/026-000**	25
17	**232-317/026-000**	25	17	**232-417/026-000**	25
18	**232-318/026-000**	10	18	**232-418/026-000**	10
19	**232-319/026-000**	10	19	**232-419/026-000**	10
20	**232-320/026-000**	10	20	**232-420/026-000**	10
21	**232-321/026-000**	10	21	**232-421/026-000**	10
22	**232-322/026-000**	10	22	**232-422/026-000**	10
23	**232-323/026-000**	10	23	**232-423/026-000**	10
24	**232-324/026-000**	10	24	**232-424/026-000**	10
Розетки с количеством полюсов от 2 до 3 - всего одна защелка					

Угловые розетки для монтажа в панель
Шаг контактов 5 мм
Мультиштекерная система (MCS)-MIDI Classic

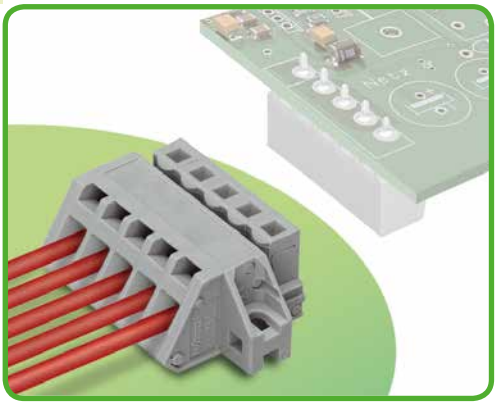

- Универсальное соединение для всех типов проводников
- Доступны в исполнении с монтажными ножками или фиксирующими фланцами для монтажа в панель или сквозного монтажа
- Монтажный адаптер позволяет монтировать версии с монтажными ножками на DIN-рейку
- Простой монтаж проводников, даже при соединенном разъеме

Техническая информация:

Шаг контактов	**5 мм / 0,197 дюйма**		
В соответствии с	**МЭК/EN 60664-1**		
Категория перенапряжения	III	III	II
Степень загрязнения	3	2	2
Номинальное напряжение	320 В	320 В	630 В
Номинальное импульсное напряжение	4 кВ	4 кВ	4 кВ
Номинальный ток	12 A	12 A	12 A
Одобрения в соответствии с	**UL/CSA**		
Группа UL 1059	B	C	D
Номинальное напряжение	300 В	–	300 В
Номинальный ток UL	15 A	–	10 A
Номинальный ток CSA	15 A	–	10 A
Мультиштекерная система (MCS)-MIDI одобрена в соответствии с UL 1977 и способна выдержать напряжение до 600 В при заводском монтаже.			

Кривые допустимых токов

Розетка 731-502/031-000
с вилкой231-132/001-000
Шаг контактов: 5 мм / Размер проводника: 2,5 мм² «f-st»
На основании: EN 60512-5-2 / Коэффициент преобразователя: 0,8

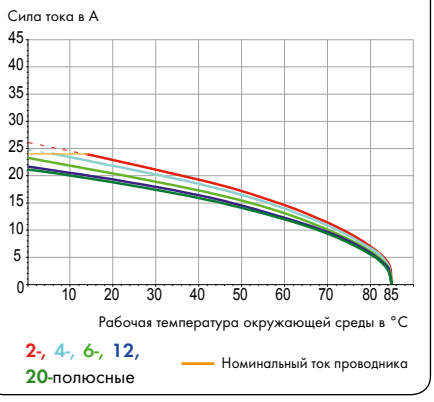

Информация о проводнике:

Технология соединения	CAGE CLAMP®	
Размер проводника: одножил.	0,08 – 2,5 мм²	
Размер проводника: тонкопров.	0,08 – 2,5 мм²	
Размер проводника: тонкопров.	0,25 – 1,5 мм²	(с изолированным наконечником)
Размер проводника: тонкопров.	0,25 – 2,5 мм²	(с неизолированным наконечником)
AWG:	28 – 12	12: THHN, THWN
Длина снятия изоляции	7 – 8 мм / 0,28 – 0,31 дюйма	

Данные о материалах:

Группа материалов:	I
Изоляционный материал	Полиамид 6.6 (PA 6.6)
Класс воспламеняемости по UL 94	V0
Нижняя/верхняя границы температуры	-60°C / +85°C
Материал зажимной пружины	Хромникелиевая пружинная сталь (CrNi)
Материал контактов	Медный сплав
Контактное покрытие	с лужением
Соединители Мультиштекерной системы также доступны с позолоченными или частично позолоченными контактными поверхностями по требованию заказчика.	
В зависимости от версии к основному артикулу добавляется **«суффикс артикула . . . /010-000»**	

Принадлежности для Мультиштекерной системы MCS-MIDI:

	Стр.
Маркировочные принадлежности	540 – 543
Рабочие инструменты	466 – 467
Прямая маркировка	358 – 360
Тестовый адаптер	474
Винты	546

Мультиштекерная система (MCS) состоит из соединителей **без** возможности разрыва цепи в соответствии с МЭК 61984. При использовании по назначению эти соединители не должны подключаться/отключаться во время работы или под напряжением. Проектирование схемы должно гарантировать, что выводы под пайку, до которых можно дотронуться, не работают в отсоединенном состоянии.

Угловые розетки для панельного монтажа
MCS-MIDI Classic

С фиксирующими фланцами Шаг контактов 5 мм / 0,197 дюйма		С монтажными ножками Шаг контактов 5 мм / 0,197 дюйма		
0,08 – 2,5 мм²	AWG 28 – 12	0,08 – 2,5 мм²	AWG 28 – 12	
320 В / 4 кВ / 2, 12 А	300 В / 15 А	320 В / 4 кВ / 2, 12 А	300 В / 15 А	





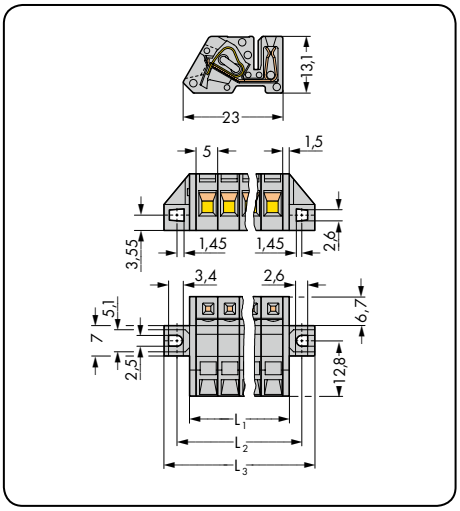

L_1 = (кол-во полюсов x шаг контактов) + 3 мм
L_2 = (кол-во полюсов x шаг контактов) + 8,8 мм
L_3 = (кол-во полюсов x шаг контактов) + 14,8 мм

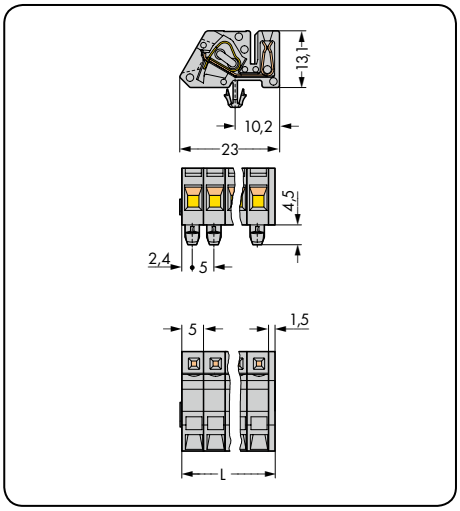

L = (кол-во полюсов x шаг контакта) + 1,5 мм



Угловая розетка с адаптером 209-120 для монтажа на DIN-рейку.

Кол-во пол.	Артикул	Упак. единица
Угловая розетка **с фиксирующими фланцами,** для панельного монтажа, серая		
2	**731-502/031-000**	100
3	**731-503/031-000**	50
4	**731-504/031-000**	50
5	**731-505/031-000**	50
6	**731-506/031-000**	50
7	**731-507/031-000**	50
8	**731-508/031-000**	50
9	**731-509/031-000**	25
10	**731-510/031-000**	25
11	**731-511/031-000**	25
12	**731-512/031-000**	25
13	**731-513/031-000**	25
14	**731-514/031-000**	25
15	**731-515/031-000**	25
16	**731-516/031-000**	10
17	**731-517/031-000**	10
18	**731-518/031-000**	10
19	**731-519/031-000**	10
20	**731-520/031-000**	10

Кол-во пол.	Артикул	Упак. единица
Угловая розетка **с выдвижными опорными ножками,** для панельного монтажа, для панелей толщиной 0,6 – 1,2 мм Ø монтажных отверстий 3,5 мм, серая		
2	**731-502/008-000**	100
3	**731-503/008-000**	50
4	**731-504/008-000**	50
5	**731-505/008-000**	50
6	**731-506/008-000**	50
7	**731-507/008-000**	50
8	**731-508/008-000**	50
9	**731-509/008-000**	50
10	**731-510/008-000**	50
11	**731-511/008-000**	25
12	**731-512/008-000**	25
13	**731-513/008-000**	25
14	**731-514/008-000**	25
15	**731-515/008-000**	25
16	**731-516/008-000**	25
17	**731-517/008-000**	25
18	**731-518/008-000**	25
19	**731-519/008-000**	10
20	**731-520/008-000**	10

Принадлежности	Стр.
Монтажный адаптер для DIN-рейки 35 мм, с 3 или более полюсами (209-120)	475



Угловая розетка используется как соединитель для сквозного монтажа. Вход проводника и монтажные отверстия вне корпуса. Толщина панели до 2 мм/0,079 дюйма.



Угловая розетка, установленная внутри корпуса. Вилка с прямыми выводами под пайку используется для горизонтального монтажа на печатных платах в узких корпусах.

Другая длина — по запросу

Розетки с нажимными кнопками
Шаг контактов 5 мм, 5,08 мм
Мультиштекерная система (MCS)-MIDI Classic

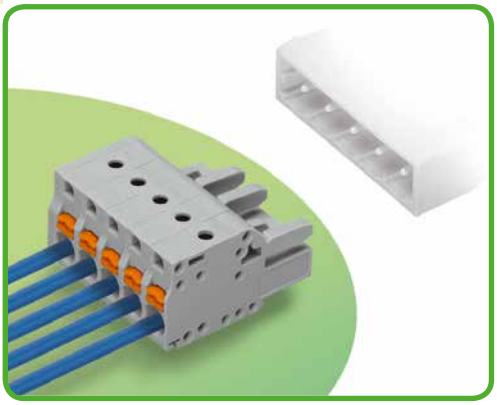

- Универсальное соединение для всех типов проводников
- Простая в использовании конструкция не требует применения специальных инструментов
- Возможность выполнения монтажа в соединенном состоянии
- Простой зажим одножильных проводников и проводников с наконечником путем вставки
- Встроенные отверстия для тестирования, параллельные вводу проводника
- С кодировочными штифтами

Техническая информация:

Шаг контактов	**5 мм / 0,197 дюйма**			**5,08 мм / 0,2 дюйма**		
В соответствии с	**МЭК/EN 60664-1**			**МЭК/EN 60664-1**		
Категория перенапряжения	III	III	II	III	III	II
Степень загрязнения	3	2	2	3	2	2
Номинальное напряжение	320 В	320 В	630 В	320 В	320 В	630 В
Номинальное импульсное напряжение	4 кВ	4 кВ	4 кВ	4 кВ	4 кВ	4 кВ
Номинальный ток	16 A	16 A	16 A	16 A	16 A	16 A
Одобрения в соответствии с	**UL/CSA**			**UL/CSA**		
Группа UL 1059	B	C	D	B	C	D
Номинальное напряжение	300 В	150 В	300 В	300 В	150 В	300 В
Номинальный ток UL	15 A	15 A	10 A	15 A	15 A	10 A
Номинальный ток CSA	15 A	15 A	10 A	15 A	15 A	10 A
Мультиштекерная система (MCS)-MIDI одобрена в соответствии с UL 1977 и способна выдержать напряжение до 600 В при заводском монтаже.						

Кривые допустимых токов

Розетка 2231-102/026-000
с вилкой 231-162/001-000
Шаг контактов: 5 мм / Размер проводника: 2,5 мм² «f-st»
На основании: EN 60512-5-2 / Коэффициент преобразователя: 0,8

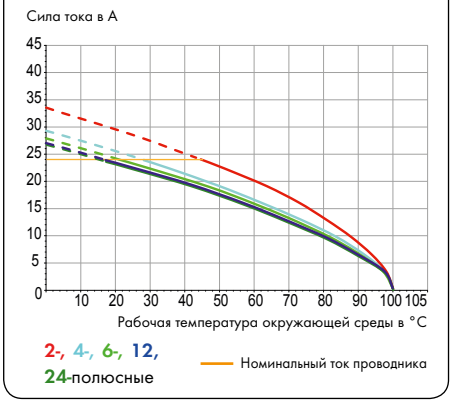

Информация о проводнике:

Технология соединения	CAGE CLAMP®S	
Размер проводника: одножил.	0,2 – 2,5 мм²	
Размер проводника: тонкопров.	0,2 – 2,5 мм²	
Размер проводника: тонкопров.	0,25 – 1,5 мм²	(с изолированным наконечником)
Размер проводника: тонкопров.	0,25 – 2,5 мм²	(с неизолированным наконечником)
AWG:	24 – 12	12: THHN, THWN
Длина снятия изоляции	10 – 11 мм / 0,39 – 0,43 дюйма	

Данные о материалах:

Группа материалов:	I
Изоляционный материал	Полиамид 6.6 (PA 6.6)
Класс воспламеняемости по UL 94	V0
Нижняя/верхняя границы температуры	-60°C / +100°C
Материал зажимной пружины	Хромникелиевая пружинная сталь (CrNi)
Материал контактов	Медный сплав
Контактное покрытие	с лужением
Соединители Мультиштекерной системы также доступны с позолоченными или частично позолоченными контактными поверхностями по требованию заказчика.	
В зависимости от версии к основному артикулу добавляется **«суффикс артикула . . . /010-000»**	

Принадлежности для Мультиштекерной системы MCS-MIDI:

	Стр.
Маркировочные принадлежности	540 – 543
Рабочие инструменты	466 – 467
Прямая маркировка	358 – 360
Стопор для изоляции	469
Тестовый адаптер	474
Тестовый штекер, Ø 2 мм	538
Винты	546
Пластины разгрузки натяжения	470 – 471

Мультиштекерная система (MCS) состоит из соединителей **без** возможности разрыва цепи в соответствии с МЭК 61984. При использовании по назначению эти соединители не должны подключаться/отключаться во время работы или под напряжением. Проектирование схемы должно гарантировать, что выводы под пайку, до которых можно дотронуться, не работают в отсоединенном состоянии.

Розетки с нажимными кнопками
Мультиштекерная система (MCS)-MIDI Classic

Шаг контактов 5 мм / 0,197 дюйма		С монтажными ножками Шаг контактов 5 мм / 0,197 дюйма		С фиксирующей защелкой Шаг контактов 5 мм / 0,197 дюйма	
0,2 – 2,5 мм²	AWG 24 – 12	0,2 – 2,5 мм²	AWG 24 – 12	0,2 – 2,5 мм²	AWG 24 – 12
320 В / 4 кВ / 2, 16 А	300 В / 15 А	320 В / 4 кВ / 2, 16 А	300 В / 15 А	320 В / 4 кВ / 2, 16 А	300 В / 15 А

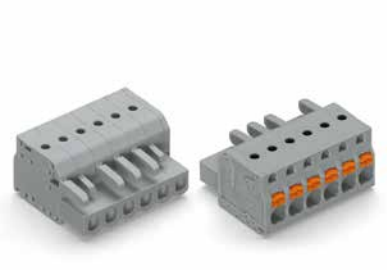



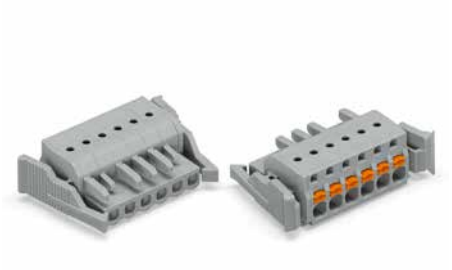

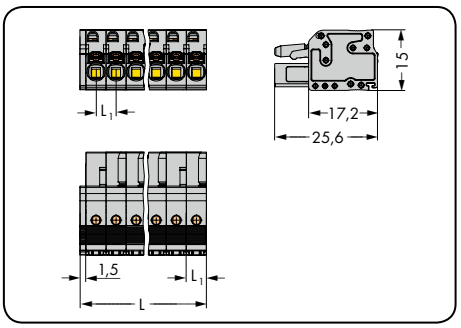

L = (кол-во полюсов x шаг контактов) + 1,5 мм
L_1 = 5 мм

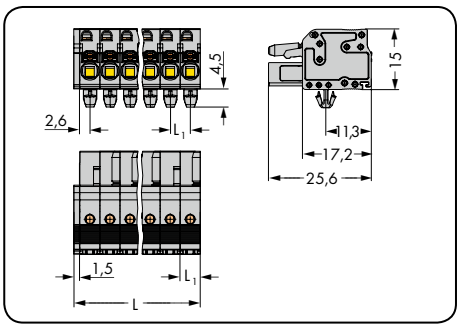

L = (кол-во полюсов x шаг контактов) + 1,5 мм
L_1 = 5 мм

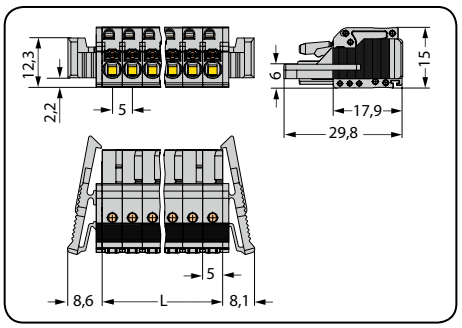

L = кол-во полюсов x шаг контактов

Кол-во пол.	Артикул	Упак. единица
Розетка с нажимными кнопками. серая		
2	**2231-102/026-000**	100
3	**2231-103/026-000**	100
4	**2231-104/026-000**	100
5	**2231-105/026-000**	100
6	**2231-106/026-000**	50
7	**2231-107/026-000**	50
8	**2231-108/026-000**	50
9	**2231-109/026-000**	50
10	**2231-110/026-000**	50
11	**2231-111/026-000**	25
12	**2231-112/026-000**	25
13	**2231-113/026-000**	25
14	**2231-114/026-000**	25
15	**2231-115/026-000**	25
16	**2231-116/026-000**	25
17	**2231-117/026-000**	25
18	**2231-118/026-000**	25
19	**2231-119/026-000**	10
20	**2231-120/026-000**	10
21	**2231-121/026-000**	10
22	**2231-122/026-000**	10
23	**2231-123/026-000**	10
24	**2231-124/026-000**	10

Кол-во пол.	Артикул	Упак. единица
Розетка с нажимными кнопками и монтажными ножками для панели толщиной 0,6 – 1,2 мм, Ø монтажных отверстий 3,5 мм, серая		
2	**2231-102/008-000**	100
3	**2231-103/008-000**	100
4	**2231-104/008-000**	100
5	**2231-105/008-000**	100
6	**2231-106/008-000**	50
7	**2231-107/008-000**	50
8	**2231-108/008-000**	50
9	**2231-109/008-000**	50
10	**2231-110/008-000**	50
11	**2231-111/008-000**	25
12	**2231-112/008-000**	25
13	**2231-113/008-000**	25
14	**2231-114/008-000**	25
15	**2231-115/008-000**	25
16	**2231-116/008-000**	25
17	**2231-117/008-000**	25
18	**2231-118/008-000**	25
19	**2231-119/008-000**	10
20	**2231-120/008-000**	10
21	**2231-121/008-000**	10
22	**2231-122/008-000**	10
23	**2231-123/008-000**	10
24	**2231-124/008-000**	10

Кол-во пол.	Артикул	Упак. единица
Розетка с нажимными кнопками и фиксирующей защелкой, серая		
2	**2231-102/037-000**	100
3	**2231-103/037-000**	50
4	**2231-104/037-000**	50
5	**2231-105/037-000**	50
6	**2231-106/037-000**	50
7	**2231-107/037-000**	50
8	**2231-108/037-000**	25
9	**2231-109/037-000**	25
10	**2231-110/037-000**	25
11	**2231-111/037-000**	25
12	**2231-112/037-000**	25
13	**2231-113/037-000**	25
14	**2231-114/037-000**	25
15	**2231-115/037-000**	25
16	**2231-116/037-000**	10
17	**2231-117/037-000**	10
18	**2231-118/037-000**	10
19	**2231-119/037-000**	10
20	**2231-120/037-000**	10
21	**2231-121/037-000**	10
22	**2231-122/037-000**	10
23	**2231-123/037-000**	10
24	**2231-124/037-000**	10

соединители с количеством полюсов от 2 до 3 – всего одна защелка

Принадлежности	Стр.
Монтажный адаптер для DIN-рейки 35 мм, минимальное количество полюсов 3 (209-137)	475

Розетки с нажимными кнопками
Мультиштекерная система (MCS)-MIDI Classic

С фиксирующими фланцами Шаг контактов 5 мм / 0,197 дюйма		Со встроенными торцевыми пластинами Шаг контактов 5 мм / 0,197 дюйма		
0,2 – 2,5 мм² 320 В / 4 кВ / 2, 16 А	AWG 24 – 12 300 В / 15 А	0,2 – 2,5 мм² 320 В / 4 кВ / 2, 16 А	AWG 24 – 12 300 В / 15 А	





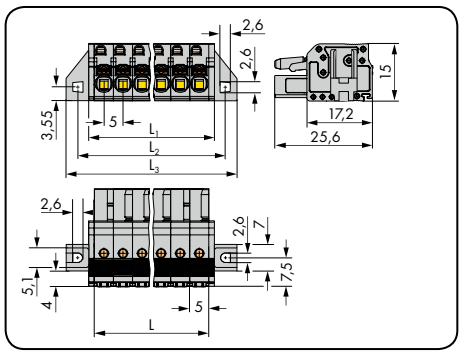

L = кол-во полюсов x шаг контактов
L_1 = L + 2,8 мм
L_2 = L + 8,8 мм
L_3 = L + 14,8 мм

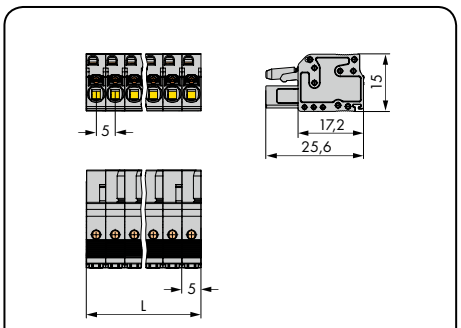

L = кол-во полюсов x шаг контактов

Кол-во пол.	Артикул	Упак. единица
Розетка с нажимными кнопками и фиксирующими фланцами, серая		
2	**2231-102/031-000**	100
3	**2231-103/031-000**	50
4	**2231-104/031-000**	50
5	**2231-105/031-000**	50
6	**2231-106/031-000**	50
7	**2231-107/031-000**	50
8	**2231-108/031-000**	50
9	**2231-109/031-000**	25
10	**2231-110/031-000**	25
11	**2231-111/031-000**	25
12	**2231-112/031-000**	25
13	**2231-113/031-000**	25
14	**2231-114/031-000**	25
15	**2231-115/031-000**	25
16	**2231-116/031-000**	10
17	**2231-117/031-000**	10
18	**2231-118/031-000**	10
19	**2231-119/031-000**	10
20	**2231-120/031-000**	10
21	**2231-121/031-000**	10
22	**2231-122/031-000**	10
23	**2231-123/031-000**	10
24	**2231-124/031-000**	10

Кол-во пол.	Артикул	Упак. единица
Розетка с нажимными кнопками и встроенной торцевой пластиной, серая		
2	**2231-102/102-000**	100
3	**2231-103/102-000**	100
4	**2231-104/102-000**	100
5	**2231-105/102-000**	100
6	**2231-106/102-000**	50
7	**2231-107/102-000**	50
8	**2231-108/102-000**	50
9	**2231-109/102-000**	50
10	**2231-110/102-000**	50
11	**2231-111/102-000**	25
12	**2231-112/102-000**	25
13	**2231-113/102-000**	25
14	**2231-114/102-000**	25
15	**2231-115/102-000**	25
16	**2231-116/102-000**	25
17	**2231-117/102-000**	25
18	**2231-118/102-000**	25
19	**2231-119/102-000**	10
20	**2231-120/102-000**	10
21	**2231-121/102-000**	10
22	**2231-122/102-000**	10
23	**2231-123/102-000**	10
24	**2231-124/102-000**	10

Подробнее о размерах выемки на стр. 485, таблица 2.

соединители с количеством полюсов от 2 до 3 – всего одна защелка

Групповое соединение розеток на одной длинной вилке без потери шага контактов

Сочетание мультиполюсных розеток Мультиштекерной системы WAGO на одной длинной вилке является распространенным требованием заказчиков. Это выполнимо благодаря использованию модульных розеток со встроенными торцевыми пластинами, в результате чего становится возможным соединение бок о бок без необходимости пропуска полюсов между соединителями.

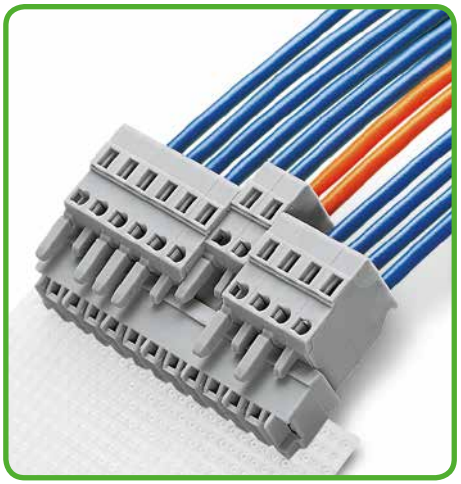

Общее число полюсов для розеток
= Количество полюсов для вилок



Розетки со встроенными торцевыми пластинами не требуют дополнительного места и сохраняют значение номинального сечения. Это значит следующее: общая длина розеток сокращается до «кол-ва полюсов x шаг контактов»!

Розетки с нажимными кнопками,
Мультиштекерная система (MCS)-MIDI Classic

Шаг контактов 5,08 мм / 0,2 дюйма		С монтажными ножками Шаг контактов: 5,08 мм / 0,2 дюйма		С фиксирующей защелкой Шаг контактов 5,08 мм / 0,2 дюйма	
0,2 – 2,5 мм²	AWG 24 – 12	0,2 – 2,5 мм²	AWG 24 – 12	0,2 – 2,5 мм²	AWG 24 – 12
320 В / 4 кВ / 2, 16 А	300 В / 15 А	320 В / 4 кВ / 2, 16 А	300 В / 15 А	320 В / 4 кВ / 2, 16 А	300 В / 15 А

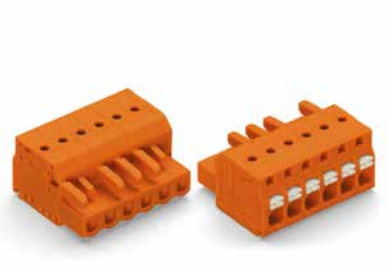





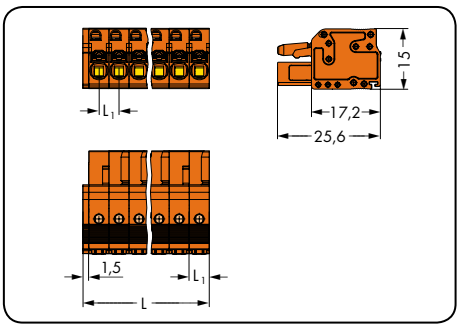

L = (кол-во полюсов x шаг контактов) + 1,5 мм
L_1 = 5,08 мм

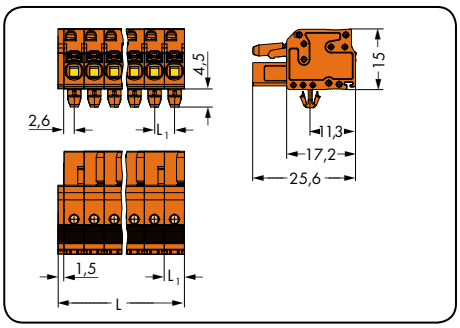

L = (кол-во полюсов x шаг контактов) + 1,5 мм
L_1 = 5,08 мм

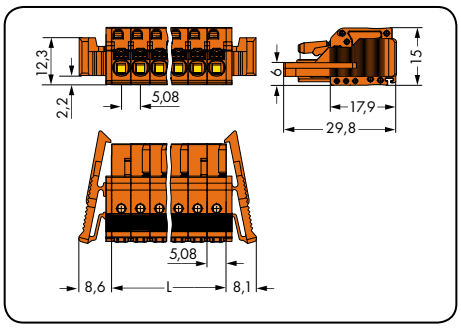

L = кол-во полюсов x шаг контактов

Кол-во пол.	Артикул	Упак. единица
Розетка с нажимными кнопками, оранжевая		
2	**2231-302/026-000**	100
3	**2231-303/026-000**	100
4	**2231-304/026-000**	100
5	**2231-305/026-000**	100
6	**2231-306/026-000**	50
7	**2231-307/026-000**	50
8	**2231-308/026-000**	50
9	**2231-309/026-000**	50
10	**2231-310/026-000**	50
11	**2231-311/026-000**	25
12	**2231-312/026-000**	25
13	**2231-313/026-000**	25
14	**2231-314/026-000**	25
15	**2231-315/026-000**	25
16	**2231-316/026-000**	25
17	**2231-317/026-000**	25
18	**2231-318/026-000**	10
19	**2231-319/026-000**	10
20	**2231-320/026-000**	10
21	**2231-321/026-000**	10
22	**2231-322/026-000**	10
23	**2231-323/026-000**	10
24	**2231-324/026-000**	10

Кол-во пол.	Артикул	Упак. единица
Розетка с нажимными кнопками и монтажными ножками, для панелей толщиной 0,6 – 1,2 мм, Ø монтажных отверстий 3,5 мм, оранжевая		
2	**2231-302/008-000**	100
3	**2231-303/008-000**	100
4	**2231-304/008-000**	100
5	**2231-305/008-000**	100
6	**2231-306/008-000**	50
7	**2231-307/008-000**	50
8	**2231-308/008-000**	50
9	**2231-309/008-000**	50
10	**2231-310/008-000**	50
11	**2231-311/008-000**	25
12	**2231-312/008-000**	25
13	**2231-313/008-000**	25
14	**2231-314/008-000**	25
15	**2231-315/008-000**	25
16	**2231-316/008-000**	25
17	**2231-317/008-000**	25
18	**2231-318/008-000**	10
19	**2231-319/008-000**	10
20	**2231-320/008-000**	10
21	**2231-321/008-000**	10
22	**2231-322/008-000**	10
23	**2231-323/008-000**	10
24	**2231-324/008-000**	10

Кол-во пол.	Артикул	Упак. единица
Розетка с нажимными кнопками и фиксирующей защелкой, оранжевая		
2	**2231-302/037-000**	100
3	**2231-303/037-000**	50
4	**2231-304/037-000**	50
5	**2231-305/037-000**	50
6	**2231-306/037-000**	50
7	**2231-307/037-000**	50
8	**2231-308/037-000**	25
9	**2231-309/037-000**	25
10	**2231-310/037-000**	25
11	**2231-311/037-000**	25
12	**2231-312/037-000**	25
13	**2231-313/037-000**	25
14	**2231-314/037-000**	25
15	**2231-315/037-000**	25
16	**2231-316/037-000**	10
17	**2231-317/037-000**	10
18	**2231-318/037-000**	10
19	**2231-319/037-000**	10
20	**2231-320/037-000**	10
21	**2231-321/037-000**	10
22	**2231-322/037-000**	10
23	**2231-323/037-000**	10
24	**2231-324/037-000**	10

соединители с количеством полюсов от 2 до 3 – всего одна защелка

Принадлежности	Стр.
Монтажный адаптер для DIN-рейки 35 мм, минимальное количество полюсов 3 (209-137)	475

Розетки с нажимными кнопками
Мультиштекерная система (MCS)-MIDI Classic

CAGE CLAMP®S

С фиксирующими фланцами Шаг контактов 5,08 мм / 0,2 дюйма		Со встроенными торцевыми пластинами Шаг контактов 5,08 мм / 0,2 дюйма		С винтовыми фланцами Шаг контактов 5,08 мм / 0,2 дюйма	
0,2 – 2,5 мм²	AWG 24 – 12	0,2 – 2,5 мм²	AWG 24 – 12	0,2 – 2,5 мм²	AWG 24 – 12
320 В / 4 кВ / 2, 16 А	300 В / 15 А	320 В / 4 кВ / 2, 16 А	300 В / 15 А	320 В / 4 кВ / 2, 16 А	300 В / 15 А

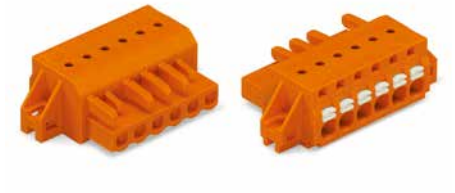

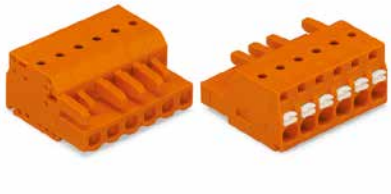

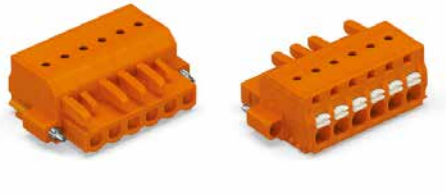

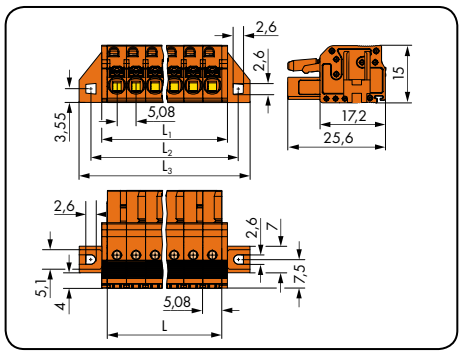

L = кол-во полюсов x шаг контактов
L_1 = L + 2,8 мм
L_2 = L + 8,8 мм
L_3 = L + 14,8 мм

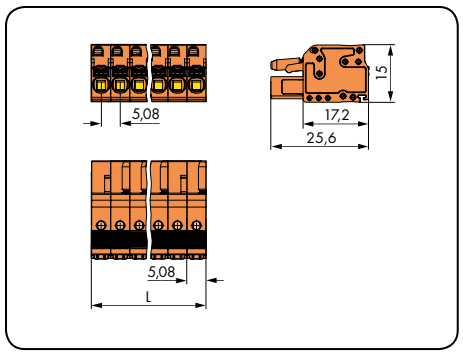

L = кол-во полюсов x шаг контактов

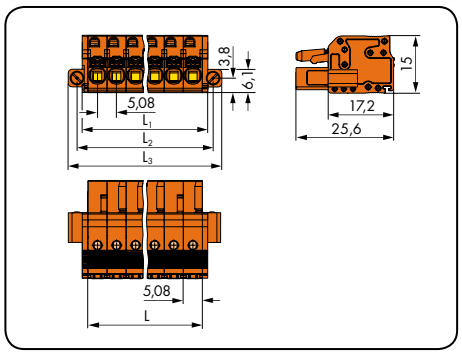

L = кол-во полюсов x шаг контактов
L_1 = L + 2,8 мм
L_2 = L + 5,4 мм
L_3 = L + 10 мм

Кол-во пол.	Артикул	Упак. единица
Розетка с нажимными кнопками и фиксирующими фланцами, оранжевая		
2	**2231-302/031-000**	100
3	**2231-303/031-000**	50
4	**2231-304/031-000**	50
5	**2231-305/031-000**	50
6	**2231-306/031-000**	50
7	**2231-307/031-000**	50
8	**2231-308/031-000**	50
9	**2231-309/031-000**	25
10	**2231-310/031-000**	25
11	**2231-311/031-000**	25
12	**2231-312/031-000**	25
13	**2231-313/031-000**	25
14	**2231-314/031-000**	25
15	**2231-315/031-000**	25
16	**2231-316/031-000**	25
17	**2231-317/031-000**	10
18	**2231-318/031-000**	10
19	**2231-319/031-000**	10
20	**2231-320/031-000**	10
21	**2231-321/031-000**	10
22	**2231-322/031-000**	10
23	**2231-323/031-000**	10
24	**2231-324/031-000**	10

Подробнее о размерах выемки на стр. 485, таблица 2.

Кол-во пол.	Артикул	Упак. единица
Розетка с нажимными кнопками и встроенными торцевыми пластинами, оранжевая		
2	**2231-302/102-000**	100
3	**2231-303/102-000**	100
4	**2231-304/102-000**	100
5	**2231-305/102-000**	100
6	**2231-306/102-000**	50
7	**2231-307/102-000**	50
8	**2231-308/102-000**	50
9	**2231-309/102-000**	50
10	**2231-310/102-000**	50
11	**2231-311/102-000**	25
12	**2231-312/102-000**	25
13	**2231-313/102-000**	25
14	**2231-314/102-000**	25
15	**2231-315/102-000**	25
16	**2231-316/102-000**	25
17	**2231-317/102-000**	25
18	**2231-318/102-000**	10
19	**2231-319/102-000**	10
20	**2231-320/102-000**	10
21	**2231-321/102-000**	10
22	**2231-322/102-000**	10
23	**2231-323/102-000**	10
24	**2231-324/102-000**	10

Кол-во пол.	Артикул	Упак. единица
Розетка с нажимными кнопками и винтовыми фланцами, оранжевая		
2	**2231-302/107-000**	100
3	**2231-303/107-000**	100
4	**2231-304/107-000**	50
5	**2231-305/107-000**	50
6	**2231-306/107-000**	50
7	**2231-307/107-000**	50
8	**2231-308/107-000**	50
9	**2231-309/107-000**	25
10	**2231-310/107-000**	25
12	**2231-312/107-000**	25
14	**2231-314/107-000**	25
15	**2231-315/107-000**	25
16	**2231-316/107-000**	10
Другая длина – по запросу		

соединители с количеством полюсов от 2 до 3 – всего одна защелка

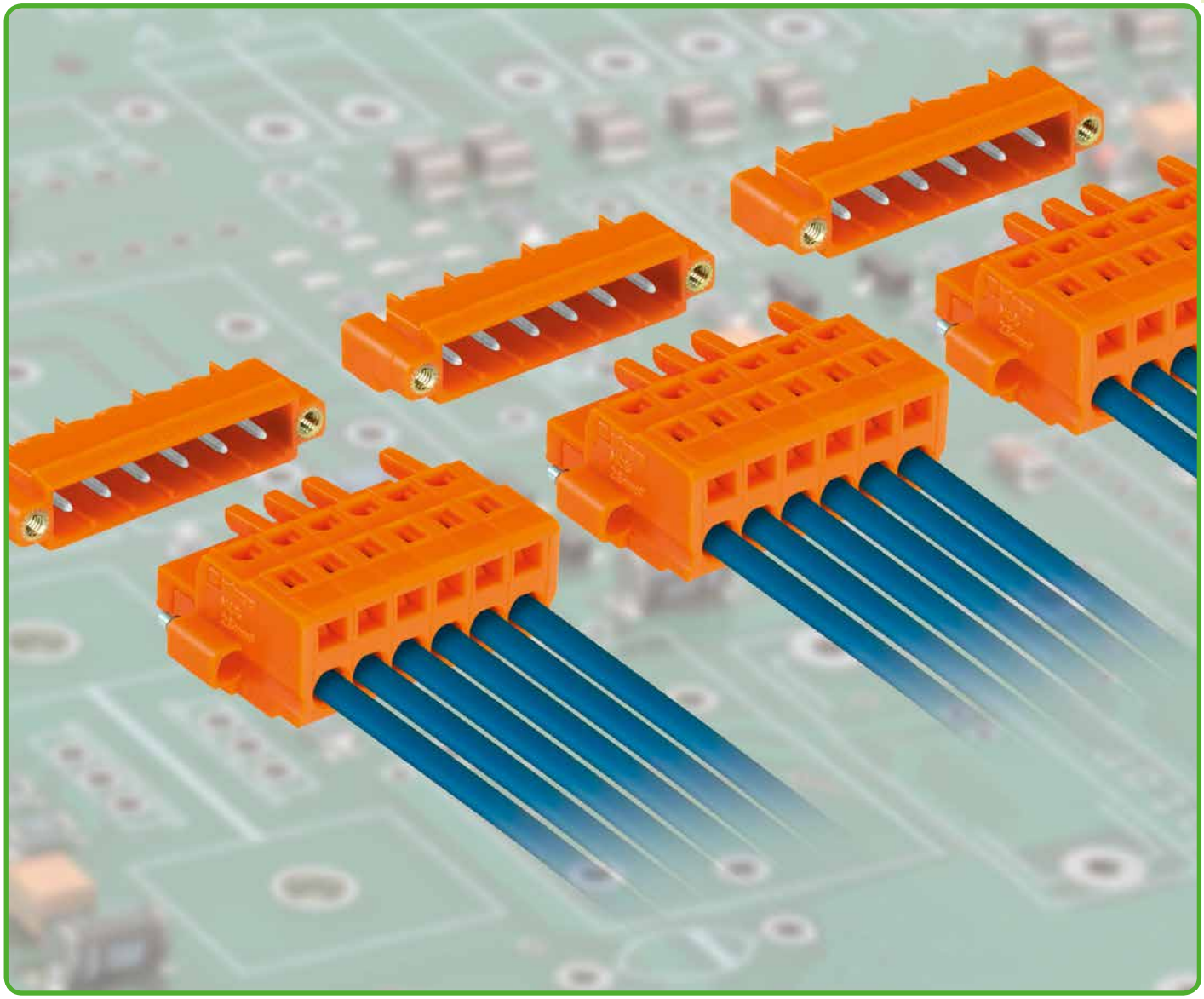

Вилки с выводами под пайку и резьбовыми фланцами, розетки с винтовыми фланцами.
Функция блокировки винта обеспечивает виброустойчивое соединение между вилками и розетками.
Разъединение возможно только при помощи рабочего инструмента или отвертки.

2-проводные розетки
Шаг контактов 5 мм, 5,08 мм
Мультиштекерная система (MCS)-MIDI Classic

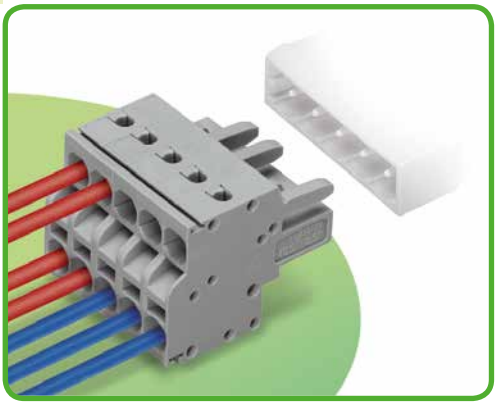

- Универсальное соединение для всех типов проводников
- Два входа проводника на каждый полюс
- Для последовательного подключения шин питания или информационных шин
- Соединение шины сохраняется даже в несопряженном состоянии
- Простой монтаж одножильных проводников и проводников с наконечником путем вставки
- С кодировочными штифтами

Техническая информация:

Шаг контактов	**5 мм / 0,197 дюйма**			**5,08 мм / 0,2 дюйма**		
В соответствии с	**МЭК/EN 60664-1**			**МЭК/EN 60664-1**		
Категория перенапряжения	III	III	II	III	III	II
Степень загрязнения	3	2	2	3	2	2
Номинальное напряжение	320 В	320 В	630 В	320 В	320 В	630 В
Номинальное импульсное напряжение	4 кВ	4 кВ	4 кВ	4 кВ	4 кВ	4 кВ
Номинальный ток	16 A	16 A	16 A	16 A	16 A	16 A
Одобрения в соответствии с	**UL/CSA**			**UL/CSA**		
Группа UL 1059	B	C	D	B	C	D
Номинальное напряжение	300 В	–	300 В	300 В	–	300 В
Номинальный ток UL	20 A	–	10 A	20 A	–	10 A
Номинальный ток CSA	15 A	–	10 A	15 A	–	10 A

Мультиштекерная система (MCS)-MIDI одобрена в соответствии с UL 1977 и способна выдержать напряжение до 600 В при заводском монтаже.

Кривые допустимых токов

Розетка 231-2102/026-000 со встроенной вилкой 231-132/001-000
Шаг контактов: 2,5 мм / Размер проводника: 0,5 мм² «f-st»
На основании: EN 60512-5-2 / Коэффициент преобразователя: 0,8

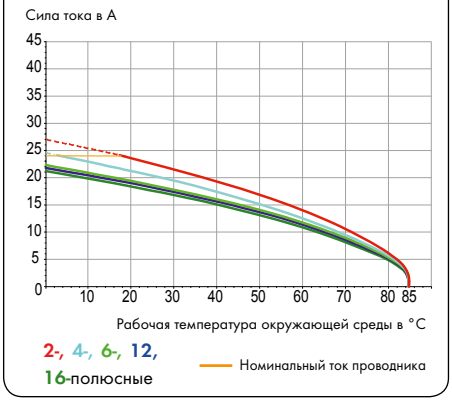

Информация о проводнике:

Технология соединения	CAGE CLAMP®S	
Размер проводника: одножил.	0,2 – 2,5 мм²	
Размер проводника: тонкопров.	0,2 – 2,5 мм²	
Размер проводника: тонкопров.	0,25 – 1,5 мм²	(с изолированным наконечником)
Размер проводника: тонкопров.	0,25 – 2,5 мм²	(с неизолированным наконечником)
AWG:	24 – 12	12: THHN, THWN
Длина снятия изоляции	9 – 10 мм / 0,35 – 0,39 дюйма	

Данные о материалах:

Группа материалов:	I
Изоляционный материал	Полиамид 6.6 (PA 6.6)
Класс воспламеняемости по UL 94	V0
Нижняя/верхняя границы температуры	-60°C / +85°C
Материал зажимной пружины	Хромникелиевая пружинная сталь (CrNi)
Материал контактов	Медный сплав
Контактное покрытие	с лужением

Соединители Мультиштекерной системы также доступны с позолоченными или частично позолоченными контактными поверхностями по требованию заказчика.

В зависимости от версии к основному артикулу добавляется **«суффикс артикула . . . /010-000»**

Принадлежности для Мультиштекерной системы MCS-MIDI:

	Стр.
Маркировочные принадлежности	540 – 543
Рабочие инструменты	466 – 467
Прямая маркировка	358 – 360
Стопор для изоляции	469
Тестовый адаптер	474
Тестовый штекер	538
Пластины разгрузки натяжения	470 – 471

Мультиштекерная система (MCS) состоит из соединителей **без** возможности разрыва цепи в соответствии с МЭК 61984. При использовании по назначению эти соединители не должны подключаться/отключаться во время работы или под напряжением. Проектирование схемы должно гарантировать, что выводы под пайку, до которых можно дотронуться, не работают в отсоединенном состоянии.

2-проводные розетки
Мультиштекерная система (MCS)-MIDI Classic

Шаг контактов 5 мм / 0,197 дюйма		С фиксирующей защелкой Шаг контактов 5 мм / 0,197 дюйма		Порядок работы:
0,2 – 2,5 мм²	AWG 24 – 12	0,2 – 2,5 мм²	AWG 24 – 12	
320 В / 4 кВ / 2, 16 А	300 В / 20 А	320 В / 4 кВ / 2, 16 А	300 В / 20 А	

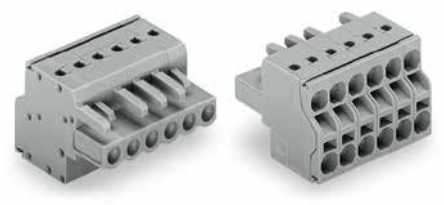

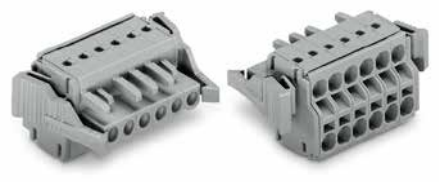

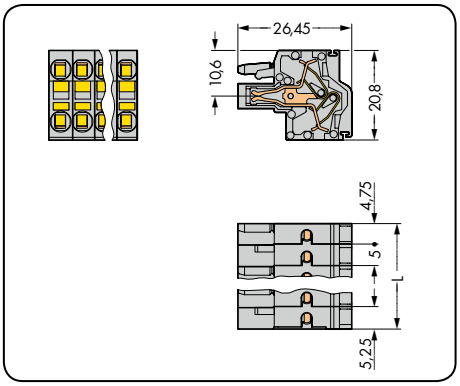

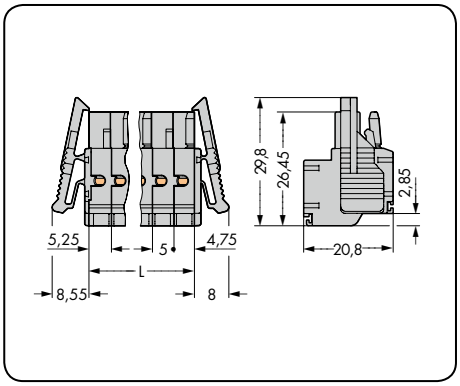

L = (кол-во полюсов - 2) x шаг контактов + 10 мм

Кол-во пол.	Артикул	Упак. единица	Кол-во пол.	Артикул	Упак. единица
2-проводная розетка, серая			**2-проводная розетка с фиксирующей защелкой,** серая		
2	**231-2102/026-000**	100	2	**231-2102/037-000**	100
3	**231-2103/026-000**	100	3	**231-2103/037-000**	50
4	**231-2104/026-000**	100	4	**231-2104/037-000**	50
5	**231-2105/026-000**	50	5	**231-2105/037-000**	50
6	**231-2106/026-000**	50	6	**231-2106/037-000**	50
7	**231-2107/026-000**	50	7	**231-2107/037-000**	50
8	**231-2108/026-000**	50	8	**231-2108/037-000**	25
9	**231-2109/026-000**	50	9	**231-2109/037-000**	25
10	**231-2110/026-000**	50	10	**231-2110/037-000**	25
11	**231-2111/026-000**	25	11	**231-2111/037-000**	25
12	**231-2112/026-000**	25	12	**231-2112/037-000**	25
13	**231-2113/026-000**	25	13	**231-2113/037-000**	25
14	**231-2114/026-000**	25	14	**231-2114/037-000**	25
15	**231-2115/026-000**	25	15	**231-2115/037-000**	25
16	**231-2116/026-000**	25	16	**231-2116/037-000**	10
соединители с количеством полюсов от 2 до 3 – всего одна защелка					

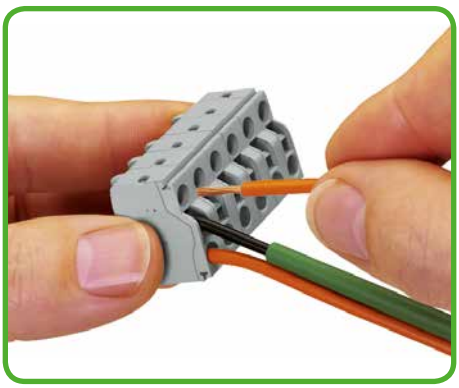

CAGE CLAMP®S прост, удобен и схож с CAGE CLAMP® в использовании. Отвертка полностью вставляется в монтажное гнездо при открытом зажиме CAGE CLAMP®S. После вставки проводника в зажим и вывода отвертки проводник надежно фиксируется. Одножильные и многожильные проводники < 0,5 мм² / AWG 20 вставляются и вынимаются при помощи отвертки.

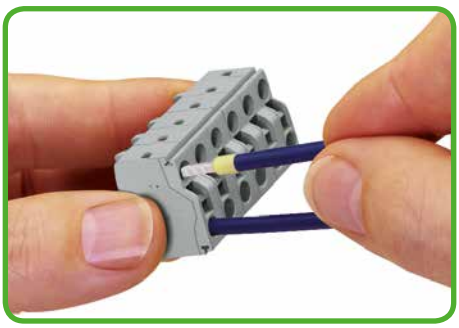

Одножильные проводники ≥ 0,5 мм²/AWG 20, а также многожильные проводники с наконечниками могут подключаться простой вставкой в зажим. Встроенные тестовые порты обеспечивают контакт с токоведущей шиной через тестовые выводы как в горизонтальном, так и вертикальном положении.

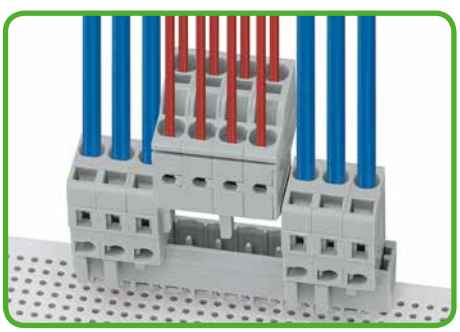

Групповое исполнение без потери шагов контактов

Сочетание мультиполюсных розеток мультиштекерной системы (MCS) на одной длинной вилке является распространенным требованием заказчиков. Это выполнимо благодаря использованию модульных розеток со встроенными торцевыми пластинами, в результате чего становится возможным соединение бок о бок без необходимости пропуска полюсов между соединителями. Розетки со встроенными торцевыми пластинами не требуют дополнительного места и сохраняют значение номинального сечения. Это значит следующее: общая длина розеток сокращается до «кол-ва полюсов x шаг контактов»!

2-проводные розетки
Мультиштекерная система (MCS)-MIDI Classic

CAGE CLAMP®S

Шаг контактов 5,08 мм / 0,2 дюйма		С фиксирующей защелкой Шаг контактов 5,08 мм / 0,2 дюйма		С винтовыми фланцами Шаг контактов 5,08 мм / 0,2 дюйма	
0,2 – 2,5 мм²	AWG 24 – 12	0,2 – 2,5 мм²	AWG 24 – 12	0,2 – 2,5 мм²	AWG 24 – 12
320 В / 4 кВ / 2, 16 А	300 В / 20 А	320 В / 4 кВ / 2, 16 А	300 В / 20 А	320 В / 4 кВ / 2, 16 А	300 В / 20 А

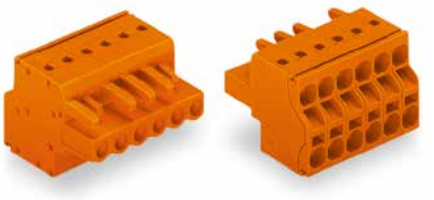

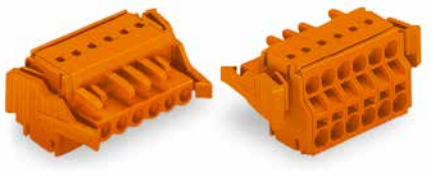

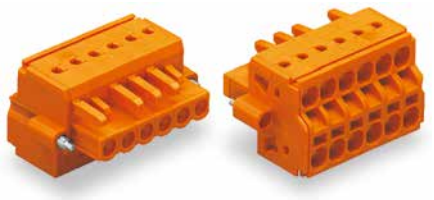

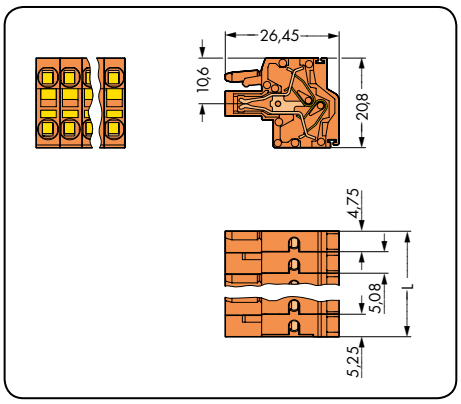

L = (кол-во полюсов - 2) x шаг контактов + 10 мм

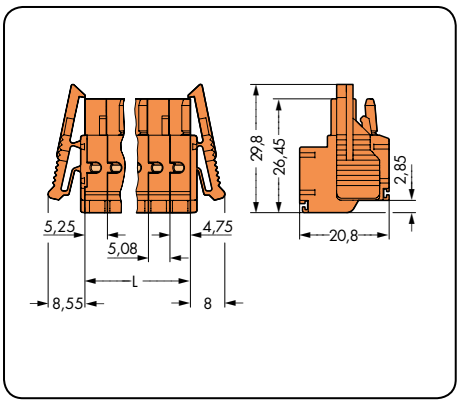

L = (кол-во полюсов - 2) x шаг контактов + 10 мм

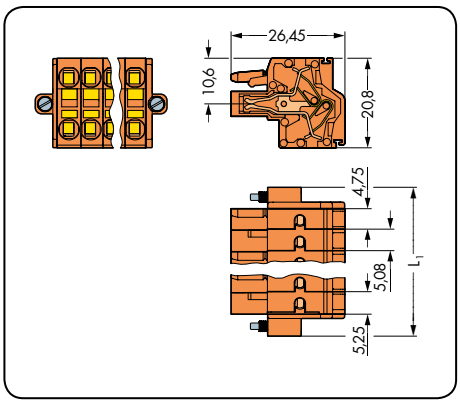

L_1 = (кол-во полюсов - 2) x шаг контактов + 20 мм

Кол-во пол.	Артикул	Упак. единица
2-проводная розетка, оранжевая		
2	**231-2302/026-000**	100
3	**231-2303/026-000**	100
4	**231-2304/026-000**	100
5	**231-2305/026-000**	50
6	**231-2306/026-000**	50
7	**231-2307/026-000**	50
8	**231-2308/026-000**	50
9	**231-2309/026-000**	50
10	**231-2310/026-000**	50
11	**231-2311/026-000**	25
12	**231-2312/026-000**	25
13	**231-2313/026-000**	25
14	**231-2314/026-000**	25
15	**231-2315/026-000**	25
16	**231-2316/026-000**	25

Кол-во пол.	Артикул	Упак. единица
2-проводная розетка с фиксирующей защелкой, оранжевая		
2	**231-2302/037-000**	100
3	**231-2303/037-000**	50
4	**231-2304/037-000**	50
5	**231-2305/037-000**	50
6	**231-2306/037-000**	50
7	**231-2307/037-000**	50
8	**231-2308/037-000**	25
9	**231-2309/037-000**	25
10	**231-2310/037-000**	25
11	**231-2311/037-000**	25
12	**231-2312/037-000**	25
13	**231-2313/037-000**	25
14	**231-2314/037-000**	25
15	**231-2315/037-000**	25
16	**231-2316/037-000**	10

Кол-во пол.	Артикул	Упак. единица
2-проводная розетка с винтовыми фланцами, оранжевая		
2	**231-2302/107-000**	100
3	**231-2303/107-000**	100
4	**231-2304/107-000**	50
5	**231-2305/107-000**	50
6	**231-2306/107-000**	50
7	**231-2307/107-000**	50
8	**231-2308/107-000**	50
9	**231-2309/107-000**	25
10	**231-2310/107-000**	25
12	**231-2312/107-000**	25
14	**231-2314/107-000**	25
15	**231-2315/107-000**	25
16	**231-2316/107-000**	10
Другая длина – по запросу		

соединители с количеством полюсов от 2 до 3 – всего одна защелка

Вилки с выводами под пайку
Шаг контактов 5 мм, 5,08 мм
Мультиштекерная система (MCS)-MIDI Classic

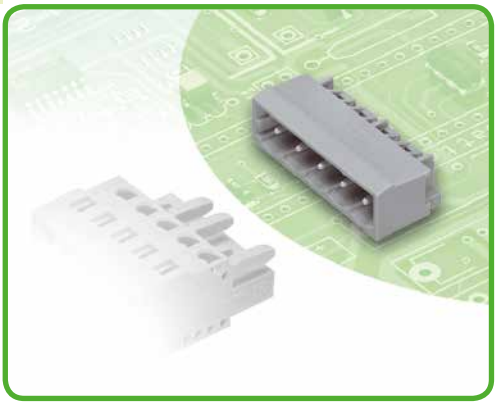

- Горизонтальный или вертикальный монтаж на печатные платы при помощи прямых или угловых выводов под пайку
- Выводы под пайку 1,2 x 1,2 мм обеспечивают номинальный ток до 16 А, что гарантирует стабильность более коротких вилок
- Герметична с обеих сторон, дизайн корпуса выводов предотвращает неправильное подключение
- С кодировочными штифтами

Техническая информация:	**вывод под пайку 1 x 1 мм:**			**вывод под пайку 1,2 x 1,2 мм:**		
Шаг контактов	**5 мм / 5,08 мм 0,197 дюйма / 0,2 дюйма**			**5 мм / 5,08 мм 0,197 дюйма / 0,2 дюйма**		
В соответствии с	**МЭК/EN 60664-1**			**МЭК/EN 60664-1**		
Категория перенапряжения	III	III	II	III	III	II
Степень загрязнения	3	2	2	3	2	2
Номинальное напряжение	320 В	320 В	630 В	250 В	320 В	630 В
Номинальное импульсное напряжение	4 кВ	4 кВ	4 кВ	4 кВ	4 кВ	4 кВ
Номинальный ток	12 А	12 А	12 А	16 А	16 А	16 А
Одобрения в соответствии с	**UL/CSA**			**UL/CSA**		
Группа UL 1059	B	C	D	B	C	D
Номинальное напряжение	300 В	–	300 В	300 В	–	300 В
Номинальный ток UL	10 А	–	10 А	15 А	–	10 А
Номинальный ток CSA	10 А	–	10 А	15 А	–	10 А
Мультиштекерная система (MCS)-MIDI одобрена в соответствии с UL 1977 и способна выдержать напряжение до 600 В при заводском монтаже.						

Кривые допустимых токов

Розетка 231-102/026-000
с вилкой 231-462/001-000
Шаг контактов: 5 мм / Размер проводника: 2,5 мм² «f-st»
На основании: EN 60512-5-2 / Коэффициент преобразователя: 0,8

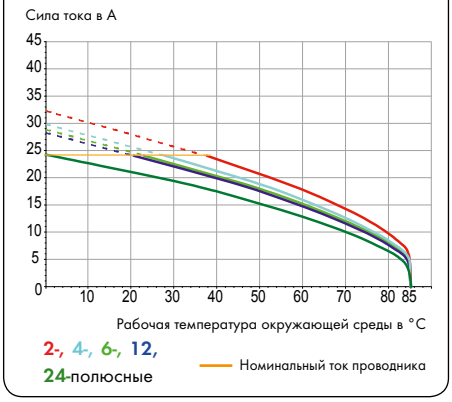

Информация о выводе под пайку:

Вывод под пайку: длина/ширина	5 мм / 1 x 1 мм (прямой)
Вывод под пайку: длина/ширина	3,8 мм / 1 x 1 мм (угловой)
Вывод под пайку: диаметр сверления	$1{,}4^{+0{,}1}$ мм
Вывод под пайку: длина/ширина	5 мм / 1,2 x 1,2 мм (прямой)
Вывод под пайку: длина/ширина	3,8 мм / 1,2 x 1,2 мм (угловой)
Вывод под пайку: диаметр сверления	$1{,}7^{+0{,}1}$ мм

Данные о материалах:

Группа материалов:	I
Изоляционный материал	Полиамид 6.6 (PA 6.6)
Класс воспламеняемости по UL 94	V0
Нижняя/верхняя границы температуры	-60°C / +100°C
Материал контактов	Электролитическая медь (E_{Cu})
Контактное покрытие	с лужением
Соединители Мультиштекерной системы также доступны с позолоченными или частично позолоченными контактными поверхностями по требованию заказчика.	
В зависимости от версии к основному артикулу добавляется **«суффикс артикула . . . /010-000»**	

Принадлежности для Мультиштекерной системы MCS-MIDI:

	Стр.
Фиксирующие элементы	469
Разделители	468
Кодировочные ключи	468
Винты	546

Мультиштекерная система (MCS) состоит из соединителей **без** возможности разрыва цепи в соответствии с МЭК 61984. При использовании по назначению эти соединители не должны подключаться/отключаться во время работы или под напряжением. Проектирование схемы должно гарантировать, что выводы под пайку, до которых можно дотронуться, не работают в отсоединенном состоянии.

Вилки с выводами под пайку
Мультиштекерная система (MCS)-MIDI Classic

С прямыми выводами под пайку 1 x 1 мм Шаг контактов 5 мм / 0,197 дюйма		С прямыми выводами под пайку 1,2 x 1,2 мм Шаг контактов 5 мм / 0,197 дюйма		С угловыми выводами под пайку 1 x 1 мм Шаг контактов 5 мм / 0,197 дюйма	
320 В / 4 кВ / 2, 12 А	300 В / 10 А	320 В / 4 кВ / 2, 16 А	300 В / 15 А	320 В / 4 кВ / 2, 12 А	300 В / 10 А







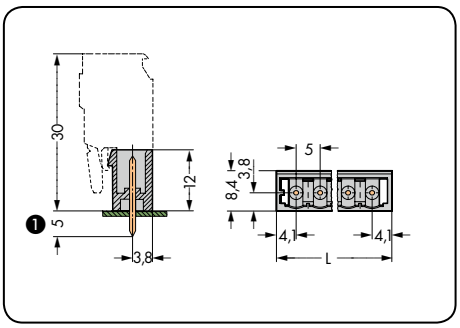

L = (кол-во полюсов - 1) x шаг контактов + 8,2 мм

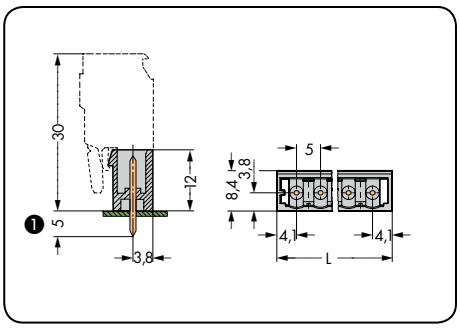

L = (кол-во полюсов - 1) x шаг контактов + 8,2 мм

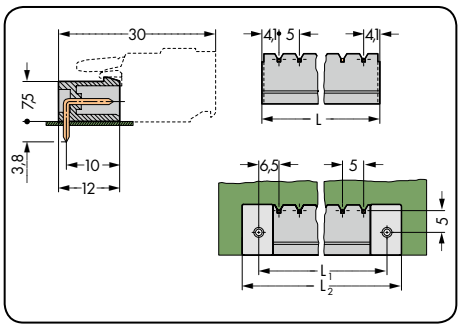

L = (кол-во полюсов – 1) x шаг контактов + 8,2 мм
L_1 = L + 5 мм
L_2 = L_1 + 7,4 мм

Кол-во пол.	Артикул	Упак. единица
Вилка с прямыми выводами под пайку 1 x 1 мм, серая		
2	**231-132/001-000**	200
3	**231-133/001-000**	200
4	**231-134/001-000**	200
5	**231-135/001-000**	200
6	**231-136/001-000**	100
7	**231-137/001-000**	100
8	**231-138/001-000**	100
9	**231-139/001-000**	100
10	**231-140/001-000**	100
11	**231-141/001-000**	100
12	**231-142/001-000**	100
13	**231-143/001-000**	50
14	**231-144/001-000**	50
15	**231-145/001-000**	50
16	**231-146/001-000**	50
17	**231-147/001-000**	50
18	**231-148/001-000**	50
19	**231-149/001-000**	50
20	**231-150/001-000**	50
21	**231-151/001-000**	50
22	**231-152/001-000**	50
23	**231-153/001-000**	50
24	**231-154/001-000**	50

Кол-во пол.	Артикул	Упак. единица
Вилка с прямыми выводами под пайку 1,2 x 1,2 мм, серая		
2	**231-162/001-000**	200
3	**231-163/001-000**	200
4	**231-164/001-000**	200
5	**231-165/001-000**	200
6	**231-166/001-000**	100
7	**231-167/001-000**	100
8	**231-168/001-000**	100
9	**231-169/001-000**	100
10	**231-170/001-000**	100
11	**231-171/001-000**	100
12	**231-172/001-000**	100
13	**231-173/001-000**	50
14	**231-174/001-000**	50
15	**231-175/001-000**	50
16	**231-176/001-000**	50
17	**231-177/001-000**	50
18	**231-178/001-000**	50
19	**231-179/001-000**	50
20	**231-180/001-000**	50
21	**231-181/001-000**	50
22	**231-182/001-000**	50
23	**231-183/001-000**	50
24	**231-184/001-000**	50

Кол-во пол.	Артикул	Упак. единица
Вилка с угловыми выводами под пайку 1 x 1 мм, серая		
2	**231-432/001-000**	200
3	**231-433/001-000**	200
4	**231-434/001-000**	200
5	**231-435/001-000**	200
6	**231-436/001-000**	100
7	**231-437/001-000**	100
8	**231-438/001-000**	100
9	**231-439/001-000**	100
10	**231-440/001-000**	100
11	**231-441/001-000**	100
12	**231-442/001-000**	100
13	**231-443/001-000**	50
14	**231-444/001-000**	50
15	**231-445/001-000**	50
16	**231-446/001-000**	50
17	**231-447/001-000**	50
18	**231-448/001-000**	50
19	**231-449/001-000**	50
20	**231-450/001-000**	50
21	**231-451/001-000**	50
22	**231-452/001-000**	50
23	**231-453/001-000**	50
24	**231-454/001-000**	50

❶ Вилки мультиштекерной системы (MCS)-MIDI с прямыми выводами под пайку доступны также с удлиненными штифтами 3,8 мм.
Замените **суффикс артикула . . . /001-000** на **. . . /046-000.**

Вилка с выводами под пайку
Мультиштекерная система (MCS)-MIDI Classic

С угловыми выводами под пайку 1,2 x 1,2 мм Шаг контактов 5 мм / 0,197 дюйма		С прямыми выводами под пайку 1 x 1 мм и фиксирующими фланцами Шаг контактов 5 мм / 0,197 дюйма		С прямыми выводами под пайку 1,2 x 1,2 мм и фиксирующими фланцами Шаг контактов 5 мм / 0,197 дюйма	
320 В / 4 кВ / 2, 16 А	300 В / 15 А	320 В / 4 кВ / 2, 12 А	300 В / 10 А	320 В / 4 кВ / 2, 16 А	300 В / 15 А







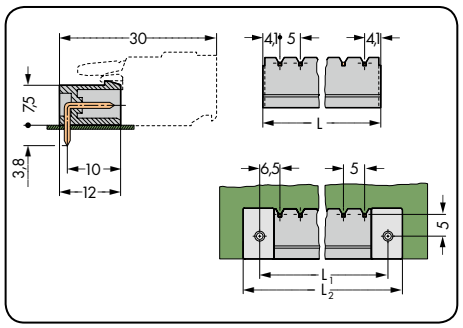

L = (кол-во полюсов – 1) x шаг контактов + 8,2 мм
L_1 = L + 5 мм
L_2 = L_1 + 7,4 мм

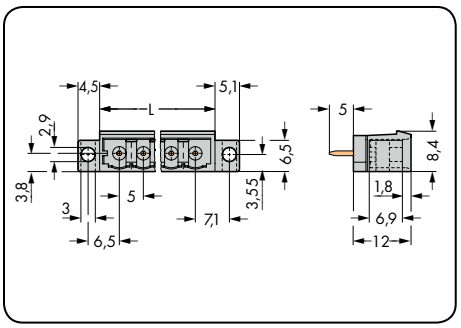

L = (кол-во полюсов - 1) x шаг контактов + 8,2 мм

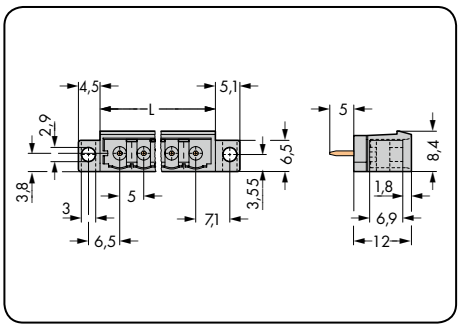

L = (кол-во полюсов - 1) x шаг контактов + 8,2 мм

Кол-во пол.	Артикул	Упак. единица
Вилка с угловыми выводами под пайку 1,2 x 1,2 мм, серая		
2	**231-462/001-000**	200
3	**231-463/001-000**	200
4	**231-464/001-000**	200
5	**231-465/001-000**	200
6	**231-466/001-000**	100
7	**231-467/001-000**	100
8	**231-468/001-000**	100
9	**231-469/001-000**	100
10	**231-470/001-000**	100
11	**231-471/001-000**	100
12	**231-472/001-000**	100
13	**231-473/001-000**	50
14	**231-474/001-000**	50
15	**231-475/001-000**	50
16	**231-476/001-000**	50
17	**231-477/001-000**	50
18	**231-478/001-000**	50
19	**231-479/001-000**	50
20	**231-480/001-000**	50
21	**231-481/001-000**	50
22	**231-482/001-000**	50
23	**231-483/001-000**	50
24	**231-484/001-000**	50

Кол-во пол.	Артикул	Упак. единица
Вилка с прямыми выводами под пайку 1 x 1 мм, серая		
2	**231-132/040-000**	200
3	**231-133/040-000**	200
5	**231-135/040-000**	100
6	**231-136/040-000**	100
14	**231-144/040-000**	50
Подробнее о размерах выемки на стр. 487, в таблице 4.		
Розетки с фиксирующими устройствами не подходят для данного типа применения.		
Другая длина – по запросу		

Кол-во пол.	Артикул	Упак. единица
Вилка с прямыми выводами под пайку 1,2 x 1,2 мм и фиксирующими фланцами, серая		
2	**231-162/040-000**	200
3	**231-163/040-000**	200
5	**231-165/040-000**	100
6	**231-166/040-000**	100
14	**231-174/040-000**	50
Подробнее о размерах выемки на стр. 487, в таблице 4.		

Вилки с выводами под пайку
Мультиштекерная система (MCS)-MIDI Classic

С угловыми выводами под пайку 1 x 1 мм и фиксирующими фланцами Шаг контактов 5 мм / 0,197 дюйма		С угловыми выводами под пайку 1,2 x 1,2 мм и фиксирующими фланцами Шаг контактов 5 мм / 0,197 дюйма		
320 В / 4 кВ / 2, 12 А	300 В / 10 А	320 В / 4 кВ / 2, 16 А	300 В / 15 А	





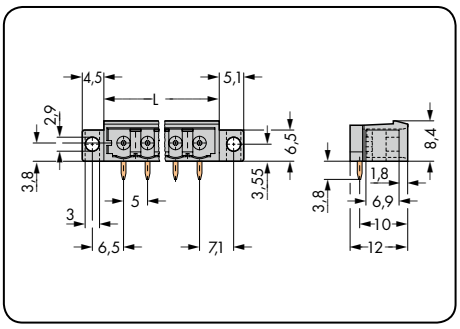

L = (кол-во полюсов - 1) x шаг контактов + 8,2 мм

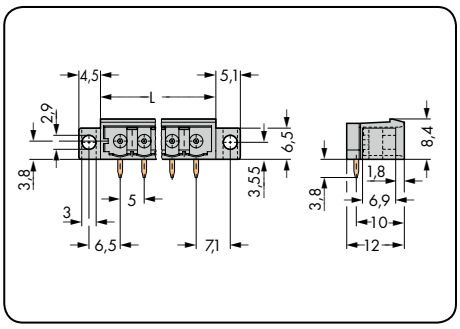

L = (кол-во полюсов - 1) x шаг контактов + 8,2 мм

Кол-во пол.	Артикул	Упак. единица
Вилка с угловыми выводами под пайку 1 x 1 мм и фиксирующими фланцами, серая		
2	**231-432/040-000**	200
3	**231-433/040-000**	200
5	**231-435/040-000**	100
6	**231-436/040-000**	100
14	**231-444/040-000**	50
Подробнее о размерах выемки на стр. 487, в таблице 4.		

Кол-во пол.	Артикул	Упак. единица
Вилка с угловыми выводами под пайку 1,2 x 1,2 мм и фиксирующими фланцами, серая		
2	**231-462/040-000**	200
3	**231-463/040-000**	200
5	**231-465/040-000**	100
6	**231-466/040-000**	100
14	**231-474/040-000**	50
Подробнее о размерах выемки на стр. 487, в таблице 4.		

Розетки с фиксирующими устройствами не подходят для данного типа применения.
Другая длина – по запросу

Вилки с выводами под пайку
Мультиштекерная система (MCS)-MIDI Classic

С прямыми выводами под пайку 1 x 1 мм Шаг контактов 5,08 мм / 0,197 дюйма		С прямыми выводами под пайку 1,2 x 1,2 мм Шаг контактов 5,08 мм / 0,2 дюйма		С угловыми выводами под пайку 1 x 1 мм Шаг контактов 5,08 мм / 0,2 дюйма	
320 В / 4 кВ / 2, 12 А	300 В / 10 А	320 В / 4 кВ / 2, 16 А	300 В / 15 А	320 В / 4 кВ / 2, 12 А	300 В / 10 А





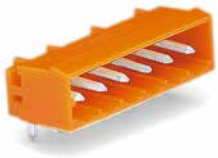

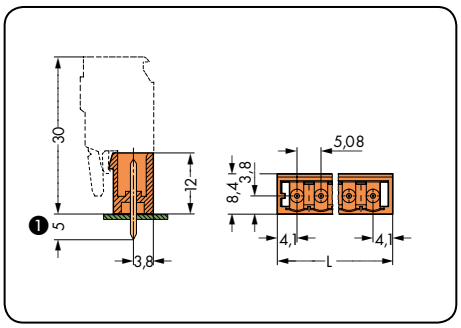

L = (кол-во полюсов - 1) x шаг контактов + 8,2 мм

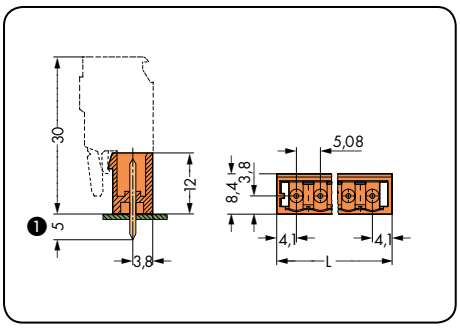

L = (кол-во полюсов - 1) x шаг контактов + 8,2 мм

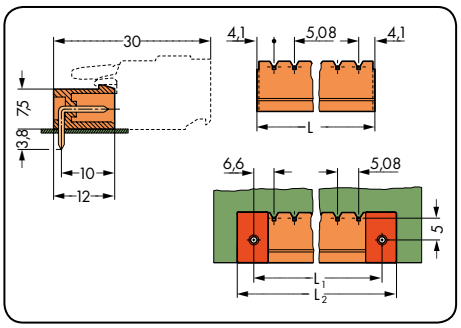

L = (кол-во полюсов - 1) x шаг контактов + 8,2 мм
L_1 = L + 5 мм
L_2 = L_1 + 7,4 мм

Кол-во пол.	Артикул	Упак. единица
Вилка с прямыми выводами под пайку 1 x 1 мм, оранжевая		
2	**231-332/001-000**	200
3	**231-333/001-000**	200
4	**231-334/001-000**	200
5	**231-335/001-000**	200
6	**231-336/001-000**	100
7	**231-337/001-000**	100
8	**231-338/001-000**	100
9	**231-339/001-000**	100
10	**231-340/001-000**	100
11	**231-341/001-000**	100
12	**231-342/001-000**	100
13	**231-343/001-000**	50
14	**231-344/001-000**	50
15	**231-345/001-000**	50
16	**231-346/001-000**	50
17	**231-347/001-000**	50
18	**231-348/001-000**	50
19	**231-349/001-000**	50
20	**231-350/001-000**	50
21	**231-351/001-000**	50
22	**231-352/001-000**	50
23	**231-353/001-000**	50
24	**231-354/001-000**	50

Кол-во пол.	Артикул	Упак. единица
Вилка с прямыми выводами под пайку 1,2 x 1,2 мм, оранжевая		
2	**231-362/001-000**	200
3	**231-363/001-000**	200
4	**231-364/001-000**	200
5	**231-365/001-000**	200
6	**231-366/001-000**	100
7	**231-367/001-000**	100
8	**231-368/001-000**	100
9	**231-369/001-000**	100
10	**231-370/001-000**	100
11	**231-371/001-000**	100
12	**231-372/001-000**	100
13	**231-373/001-000**	50
14	**231-374/001-000**	50
15	**231-375/001-000**	50
16	**231-376/001-000**	50
17	**231-377/001-000**	50
18	**231-378/001-000**	50
19	**231-379/001-000**	50
20	**231-380/001-000**	50
21	**231-381/001-000**	50
22	**231-382/001-000**	50
23	**231-383/001-000**	50
24	**231-384/001-000**	50

Кол-во пол.	Артикул	Упак. единица
Вилка с угловыми выводами под пайку 1 x 1 мм, оранжевая		
2	**231-532/001-000**	200
3	**231-533/001-000**	200
4	**231-534/001-000**	200
5	**231-535/001-000**	200
6	**231-536/001-000**	100
7	**231-537/001-000**	100
8	**231-538/001-000**	100
9	**231-539/001-000**	100
10	**231-540/001-000**	100
11	**231-541/001-000**	100
12	**231-542/001-000**	100
13	**231-543/001-000**	50
14	**231-544/001-000**	50
15	**231-545/001-000**	50
16	**231-546/001-000**	50
17	**231-547/001-000**	50
18	**231-548/001-000**	50
19	**231-549/001-000**	50
20	**231-550/001-000**	50
21	**231-551/001-000**	50
22	**231-552/001-000**	50
23	**231-553/001-000**	50
24	**231-554/001-000**	50

❶ Вилки мультиштекерной системы (MCS)-MIDI с прямыми выводами под пайку доступны также с удлиненными штифтами 3,8 мм.
Замените **суффикс артикула . . . /001-000** на **. . . /046-000.**

Вилки с выводами под пайку
Мультиштекерная система (MCS)-MIDI Classic

С угловыми выводами под пайку 1,2 x 1,2 мм Шаг контактов 5,08 мм / 0,2 дюйма		С прямыми выводами под пайку 1 x 1 мм и резьбовыми фланцами Шаг контактов 5,08 мм / 0,2 дюйма		С угловыми выводами под пайку 1 x 1 мм и резьбовыми фланцами Шаг контактов 5,08 мм / 0,2 дюйма	
320 В / 4 кВ / 2, 16 А	300 В / 15 А	320 В / 4 кВ / 2, 12 А	300 В / 10 А	320 В / 4 кВ / 2, 12 А	300 В / 10 А







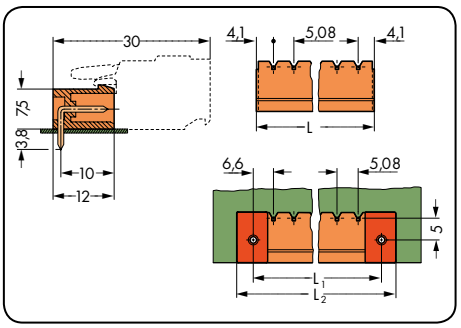

L = (кол-во полюсов - 1) x шаг контактов + 8,2 мм
L_1 = L + 5 мм
L_2 = L_1 + 7,4 мм

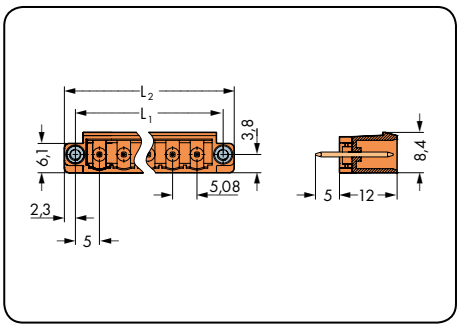

L_1 = (кол-во полюсов x шаг контактов) + 5,4 мм
L_2 = (кол-во полюсов x шаг контактов) + 10 мм

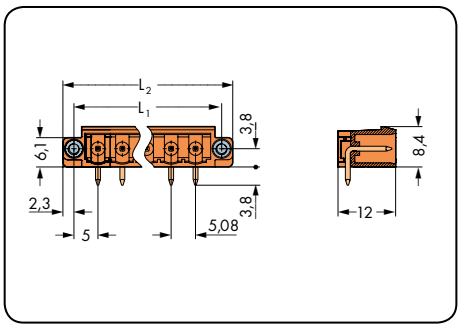

L_1 = (кол-во полюсов x шаг контактов) + 5,4 мм
L_2 = (кол-во полюсов x шаг контактов) + 10 мм

Кол-во пол.	Артикул	Упак. единица
Вилка с угловыми выводами под пайку 1,2 x 1,2 мм, оранжевая		
2	**231-562/001-000**	200
3	**231-563/001-000**	200
4	**231-564/001-000**	200
5	**231-565/001-000**	200
6	**231-566/001-000**	100
7	**231-567/001-000**	100
8	**231-568/001-000**	100
9	**231-569/001-000**	100
10	**231-570/001-000**	100
11	**231-571/001-000**	100
12	**231-572/001-000**	100
13	**231-573/001-000**	50
14	**231-574/001-000**	50
15	**231-575/001-000**	50
16	**231-576/001-000**	50
17	**231-577/001-000**	50
18	**231-578/001-000**	50
19	**231-579/001-000**	50
20	**231-580/001-000**	50
21	**231-581/001-000**	50
22	**231-582/001-000**	50
23	**231-583/001-000**	50
24	**231-584/001-000**	50

Кол-во пол.	Артикул	Упак. единица
Вилка с прямыми выводами под пайку 1 x 1 мм и резьбовыми фланцами, оранжевая		
2	**231-332/108-000**	200
3	**231-333/108-000**	200
4	**231-334/108-000**	100
5	**231-335/108-000**	100
6	**231-336/108-000**	100
7	**231-337/108-000**	100
8	**231-338/108-000**	100
9	**231-339/108-000**	100
10	**231-340/108-000**	100
12	**231-342/108-000**	100
14	**231-344/108-000**	50
15	**231-345/108-000**	50
16	**231-346/108-000**	50
Другая длина – по запросу		

Кол-во пол.	Артикул	Упак. единица
Вилка с угловыми выводами под пайку 1 x 1 мм и резьбовыми фланцами, оранжевая		
2	**231-532/108-000**	200
3	**231-533/108-000**	200
4	**231-534/108-000**	100
5	**231-535/108-000**	100
6	**231-536/108-000**	100
7	**231-537/108-000**	100
8	**231-538/108-000**	100
9	**231-539/108-000**	100
10	**231-540/108-000**	100
12	**231-542/108-000**	100
14	**231-544/108-000**	50
15	**231-545/108-000**	50
16	**231-546/108-000**	50

Вилки с выводами под пайку
Мультиштекерная система (MCS)-MIDI Classic

С прямыми выводами под пайку 1,2 x 1,2 мм и резьбовыми фланцами Шаг контактов 5,08 мм / 0,2 дюйма		С угловыми выводами под пайку 1,2 x 1,2 мм и резьбовыми фланцами Шаг контактов 5,08 мм / 0,2 дюйма	
320 В / 4 кВ / 2, 16 А	300 В / 15 А	320 В / 4 кВ / 2, 16 А	300 В / 15 А





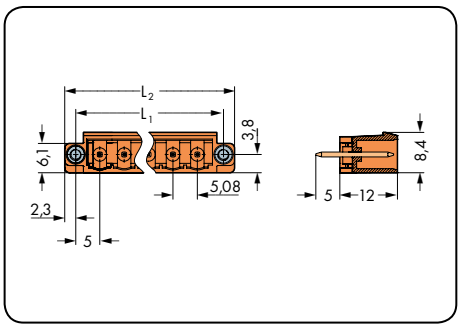

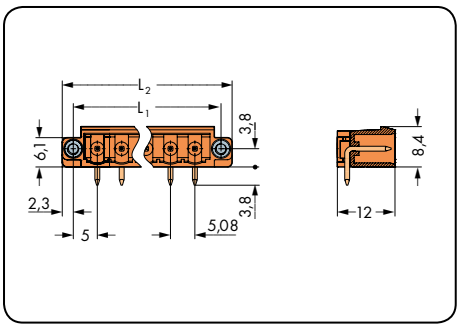

L_1 = (кол-во полюсов x шаг контактов) + 5,4 мм
L_2 = (кол-во полюсов x шаг контактов) +10 мм

Кол-во пол.	Артикул	Упак. единица	Кол-во пол.	Артикул	Упак. единица
Вилка с прямыми выводами под пайку 1,2 x 1,2 мм и резьбовыми фланцами, оранжевая			**Вилка с угловыми выводами под пайку 1,2 x 1,2 мм и резьбовыми фланцами,** оранжевая		
2	**231-362/108-000**	200	2	**231-562/108-000**	200
3	**231-363/108-000**	200	3	**231-563/108-000**	200
4	**231-364/108-000**	100	4	**231-564/108-000**	100
5	**231-365/108-000**	100	5	**231-565/108-000**	100
6	**231-366/108-000**	100	6	**231-566/108-000**	100
7	**231-367/108-000**	100	7	**231-567/108-000**	100
8	**231-368/108-000**	100	8	**231-568/108-000**	100
9	**231-369/108-000**	100	9	**231-569/108-000**	100
10	**231-370/108-000**	100	10	**231-570/108-000**	100
12	**231-372/108-000**	100	12	**231-572/108-000**	100
14	**231-374/108-000**	50	14	**231-574/108-000**	50
15	**231-375/108-000**	50	15	**231-575/108-000**	50
16	**231-376/108-000**	50	16	**231-576/108-000**	50
Другая длина – по запросу					

Вилки для двухуровневой сборки
Шаг контактов 5 мм, 5,08 мм
Мультиштекерная система (MCS)-MIDI Classic

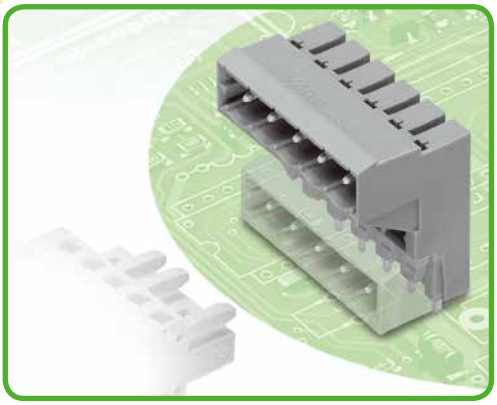

- Вилки для двухуровневой сборки обеспечивают высокую плотность монтажа в системе «провод-плата»
- Горизонтальный монтаж на печатные платы
- Двухуровневая конструкция позволяет размещать вилки или розетки с угловыми выводами под пайку на нижнем уровне
- С кодировочными штифтами

Техническая информация:

Шаг контактов	**5 мм / 0,197 дюйма**			**5,08 мм / 0,2 дюйма**		
В соответствии с	**МЭК/EN 60664-1**			**МЭК/EN 60664-1**		
Категория перенапряжения	III	III	II	III	III	II
Степень загрязнения	3	2	2	3	2	2
Номинальное напряжение	320 В	320 В	630 В	320 В	320 В	630 В
Номинальное импульсное напряжение	4 кВ	4 кВ	4 кВ	4 кВ	4 кВ	4 кВ
Номинальный ток	12 A	12 A	12 A	12 A	12 A	12 A
Одобрения в соответствии с	**UL/CSA**			**UL/CSA**		
Группа UL 1059	B	C	D	B	C	D
Номинальное напряжение	300 В	–	300 В	300 В	–	300 В
Номинальный ток UL	10 A	–	10 A	10 A	–	10 A
Номинальный ток CSA	10 A	–	10 A	10 A	–	10 A
Мультиштекерная система (MCS)-MIDI одобрена в соответствии с UL 1977 и способна выдержать напряжение до 600 В при заводском монтаже.						

Кривые допустимых токов

Розетка 231-102/026-000
с вилкой 232-332
Шаг контактов: 5 мм / Размер проводника: 2,5 мм² «f-st»
На основании: EN 60512-5-2 / Коэффициент преобразователя: 0,8

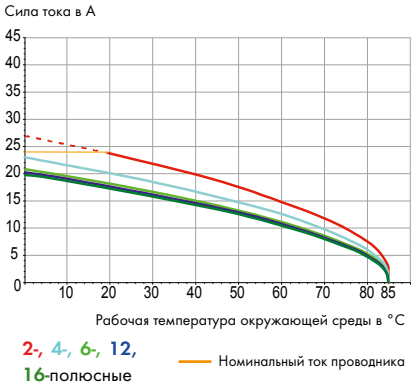

Информация о выводе под пайку:

Вывод под пайку: длина/ширина	5 мм / 1 x 1 мм
Вывод под пайку: диаметр сверления	$1{,}4^{+0{,}1}$ мм

Данные о материалах:

Группа материалов:	I
Изоляционный материал	Полиамид 6.6 (PA 6.6)
Класс воспламеняемости по UL 94	V0
Нижняя/верхняя границы температуры	-60°C / +100°C
Материал контактов	Электролитическая медь (E_{Cu})
Контактное покрытие	с лужением
Соединители Мультиштекерной системы также доступны с позолоченными или частично позолоченными контактными поверхностями по требованию заказчика.	
В зависимости от версии к основному артикулу добавляется **«суффикс артикула . . . /010-000»**	

Принадлежности для Мультиштекерной системы MCS-MIDI:

	Стр.
Разделители	468
Кодировочные ключи	468
Кодировочные штифты	468

Мультиштекерная система (MCS) состоит из соединителей **без** возможности разрыва цепи в соответствии с МЭК 61984. При использовании по назначению эти соединители не должны подключаться/отключаться во время работы или под напряжением. Проектирование схемы должно гарантировать, что выводы под пайку, до которых можно дотронуться, не работают в отсоединенном состоянии.

Вилки для двухуровневой сборки
Мультиштекерная система (MCS)-MIDI Classic

С угловыми выводами под пайку Шаг контактов 5 мм / 0,197 дюйма		С угловыми выводами под пайку Шаг контактов 5,08 мм / 0,2 дюйма		
320 В / 4 кВ / 2, 12 А	300 В / 10 А	320 В / 4 кВ / 2, 12 А	300 В / 10 А	



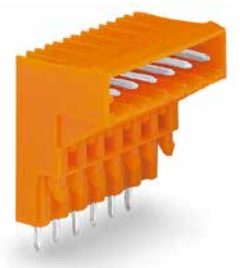

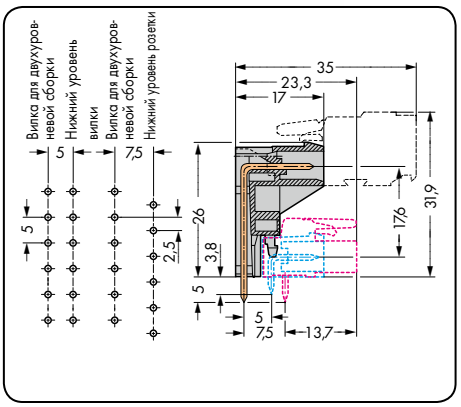

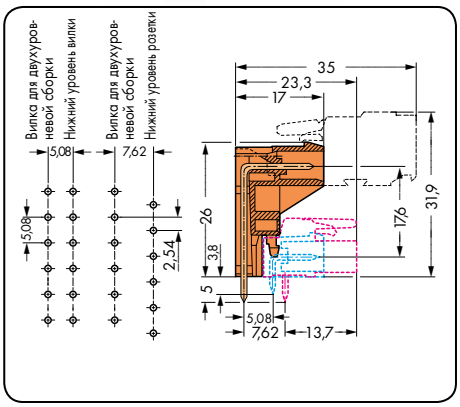

Длина = (кол-во полюсов – 1) x шаг контактов + 8,2 мм
Выводы под пайку нижнего уровня вилки расположены на одной линии.
Выводы под пайку нижнего уровня розетки расположены в шахматном порядке с выступом, равным половине шага контактов.

Кол-во пол.	Артикул	Упак. единица	Кол-во пол.	Артикул	Упак. единица
Вилка для двухуровневой сборки с угловыми выводами под пайку, серая			**Вилка для двухуровневой сборки с угловыми выводами под пайку,** оранжевая		
2	**232-332**	100	2	**232-362**	100
3	**232-333**	100	3	**232-363**	100
4	**232-334**	100	4	**232-364**	100
5	**232-335**	100			
6	**232-336**	50	6	**232-366**	50
7	**232-337**	50			
8	**232-338**	50	8	**232-368**	50
10	**232-340**	50	10	**232-370**	50
12	**232-342**	50	12	**232-372**	50
16	**232-346**	25	16	**232-376**	25
Розетки с фиксирующими устройствами не подходят для данного типа применения.					

Другая длина — по запросу

Вилки с прямыми выводами под пайку 1 x 1 мм и 1,2 x 1,2 мм, THR (пайка оплавлением припоя*) Шаг контактов 5 мм
Мультиштекерная система (MCS)-MIDI Classic



- Вилки THR для пайки оплавлением припоя при поверхностном монтаже
- Доступны в ленте на бобине для автоматической сборки
- Также доступны в оптовой упаковке для ручной сборки.
- Вилки могут монтироваться горизонтально или вертикально
- С кодировочными штифтами

Техническая информация:

	1 x 1 мм			1,2 x 1,2 мм			
Шаг контактов	**5 мм / 0,197 дюйма**			**5 мм / 0,197 дюйма**			
В соответствии с	**МЭК/EN 60664-1**			**МЭК/EN 60664-1**			
Категория перенапряжения	III	III	II	III	III	II	
Степень загрязнения	3	2	2	3	2	2	
Номинальное напряжение	320 В	320 В	630 В	250 В	320 В	630 В	
Номинальное импульсное напряжение	4 кВ	4 кВ	4 кВ	4 кВ	4 кВ	4 кВ	
Номинальный ток	12 A	12 A	12 A	16 A	16 A	16 A	
Одобрения в соответствии с	**UL/CSA****			**UL/CSA**			
Группа UL 1059	B	C	D	B	C	D	
Номинальное напряжение	300 В	–	300 В	–	–	–	
Номинальный ток UL	10 A	–	10 A	–	–	–	
Номинальный ток CSA	10 A	–	10 A	–	–	–	
Мультиштекерная система (MCS)-MIDI одобрена в соответствии с UL 1977 и способна выдержать напряжение до 600 В при заводском монтаже.							

Информация о выводе под пайку:

Вывод под пайку: длина/ширина	2,4 мм /1 x 1 мм
Вывод под пайку: диаметр сверления	$1,4^{+0,1}$ мм
Вывод под пайку: длина/ширина	2,4 мм /1,2 x 1,2 мм
Вывод под пайку: диаметр сверления	$1,7^{+0,1}$ мм
По вопросам другой длины обращайтесь к производителю	

Данные о материалах:

Группа материалов:	I
Изоляционный материал	Полифталамид армированный стекловолокном (PPA-GF)
Класс воспламеняемости по UL 94	V0
Нижняя/верхняя границы температуры	-60 °C / +100 °C
Материал контактов	Электролитическая медь (E_{Cu})
Контактное покрытие	с лужением
Соединители Мультиштекерной системы также доступны с позолоченными или частично позолоченными контактными поверхностями по требованию заказчика.	
В зависимости от версии к основному артикулу добавляется **«суффикс артикула . . . /010-000»**	

Кривые допустимых токов

Розетка 231-102/026-000
с вилкой 231-432/001-000/105-604
Шаг контактов: 5 мм / Размер проводника: 2,5 мм² «f-st»
На основании: EN 60512-5-2 / Коэффициент преобразователя: 0,8

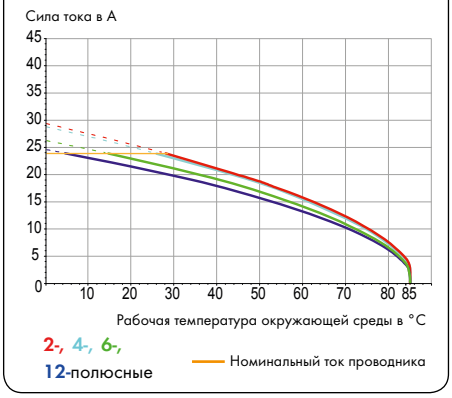

Принадлежности для Мультиштекерной системы MCS-MIDI:

	Стр.
Фиксирующие элементы	468
Разделители	468
Кодировочные ключи	468

Мультиштекерная система (MCS) состоит из соединителей **без** возможности разрыва цепи в соответствии с МЭК 61984. При использовании по назначению эти соединители не должны подключаться/отключаться во время работы или под напряжением. Проектирование схемы должно гарантировать, что выводы под пайку, до которых можно дотронуться, не работают в отсоединенном состоянии.

Вилки с выводами под пайку 1 x 1 мм, THR
Мультиштекерная система (MCS)-MIDI Classic

С прямыми выводами под пайку 1 x 1 мм Шаг контактов 5 мм / 0,197 дюйма		С прямыми выводами под пайку 1 x 1 мм В ленте на бобине Шаг контактов 5 мм / 0,197 дюйма		
320 В / 4 кВ / 2, 12 А	300 В / 10 А	320 В / 4 кВ / 2, 12 А	300 В / 10 А	





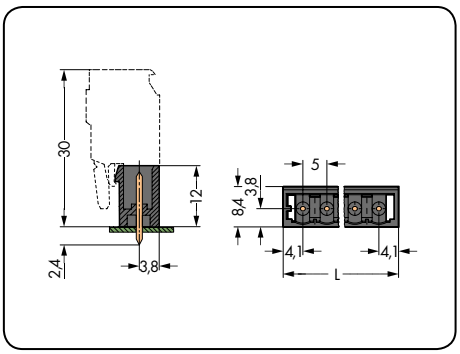

L = (кол-во полюсов - 1) x шаг контактов + 8,2 мм

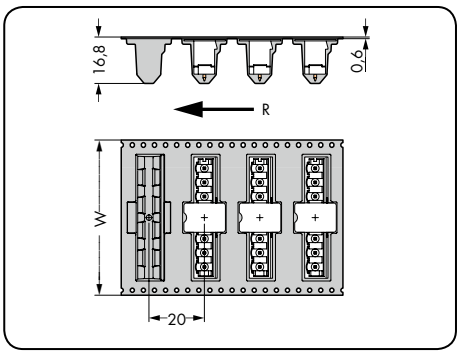

W = Ширина ленты
R = Направление подачи

Кол-во пол.	Артикул	Упак. единица	Кол-во пол.	Артикул	W
Вилка с прямыми выводами под пайку 1 x 1 мм, черная			**Вилка с прямыми выводами под пайку 1 x 1 мм, в ленте на бобине по МЭК 60286-3, черная**		
					мм
2	**231-132/001-000/105-604**	200	2	**231-132/001-000/105-604/997-405**	32
3	**231-133/001-000/105-604**	200	3	**231-133/001-000/105-604/997-405**	32
4	**231-134/001-000/105-604**	200	4	**231-134/001-000/105-604/997-407**	56
5	**231-135/001-000/105-604**	200	5	**231-135/001-000/105-604/997-407**	56
6	**231-136/001-000/105-604**	100	6	**231-136/001-000/105-604/997-407**	56
8	**231-138/001-000/105-604**	100	8	**231-138/001-000/105-604/997-407**	56
10	**231-140/001-000/105-604**	100	10	**231-140/001-000/105-604/997-409**	88
12	**231-142/001-000/105-604**	100	12	**231-142/001-000/105-604/997-409**	88
			Диаметр бобины: 330 мм, 170 деталей на бобине		

Другая длина — по запросу

Вилки с прямыми выводами под пайку 1,2 x 1,2 мм, THR
Мультиштекерная система (MCS)-MIDI Classic

С прямыми выводами под пайку 1,2 x 1,2 мм Шаг контактов 5 мм / 0,197 дюйма		С прямыми выводами под пайку 1,2 x 1,2 мм В ленте на бобине Шаг контактов 5 мм / 0,197 дюйма		
320 В / 4 кВ / 2, 16 А		320 В / 4 кВ / 2, 16 А		





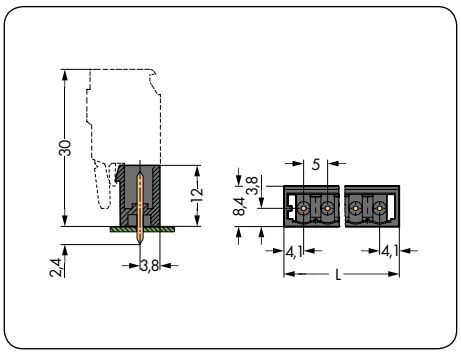

L = (кол-во полюсов - 1) x шаг контактов + 8,2 мм

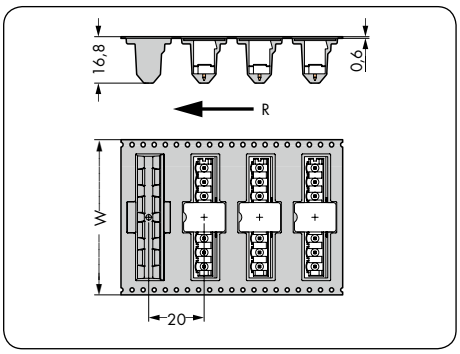

W = Ширина ленты
R = Направление подачи

Кол-во пол.	Артикул	Упак. единица	Кол-во пол.	Артикул	W
Вилка с прямыми выводами под пайку 1,2 x 1,2 мм, черная			**Вилка с прямыми выводами под пайку 1,2 x 1,2 мм, в ленте на бобине по МЭК 60286-3,** черная		
					мм
2	**231-162/001-000/105-604**	200	2	**231-162/001-000/105-604/997-405**	32
3	**231-163/001-000/105-604**	200	3	**231-163/001-000/105-604/997-405**	32
4	**231-164/001-000/105-604**	200	4	**231-164/001-000/105-604/997-407**	56
5	**231-165/001-000/105-604**	200	5	**231-165/001-000/105-604/997-407**	56
6	**231-166/001-000/105-604**	100	6	**231-166/001-000/105-604/997-407**	56
7	**231-167/001-000/105-604**	100	7	**231-167/001-000/105-604/997-407**	56
8	**231-168/001-000/105-604**	100	8	**231-168/001-000/105-604/997-407**	56
9	**231-169/001-000/105-604**	100	9	**231-169/001-000/105-604/997-409**	88
10	**231-170/001-000/105-604**	100	10	**231-170/001-000/105-604/997-409**	88
11	**231-171/001-000/105-604**	100	11	**231-171/001-000/105-604/997-409**	88
12	**231-172/001-000/105-604**	100	12	**231-172/001-000/105-604/997-409**	88
			Диаметр бобины: 330 мм, 170 деталей на бобине		

По вопросам другого количества полюсов обращайтесь к производителю.

Вилка с угловыми выводами под пайку 1 x 1 мм, THR
Мультиштекерная система (MCS)-MIDI Classic

С угловыми выводами под пайку 1 x 1 мм Шаг контактов 5 мм / 0,197 дюйма		С угловыми выводами под пайку 1 x 1 мм, В ленте на бобине Шаг контактов 5 мм / 0,197 дюйма		
320 В / 4 кВ / 2, 12 А	300 В / 10 А	320 В / 4 кВ / 2, 12 А	300 В / 10 А	





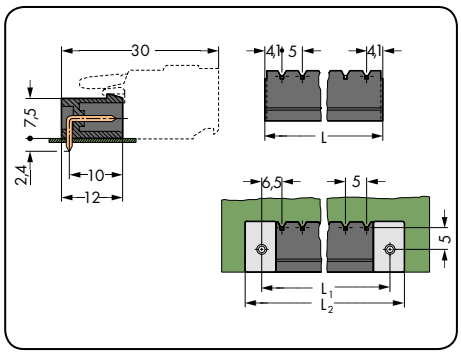

L = (кол-во полюсов - 1) x шаг контактов + 8,2 мм
L_1 = L + 4,8 мм
L_2 = L_1 + 7,2 мм

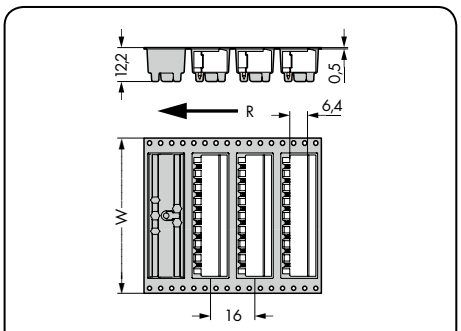

W = Ширина ленты
R = Направление подачи

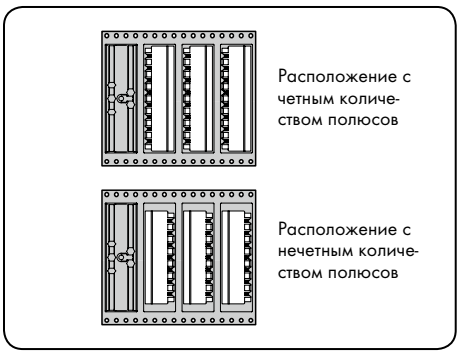

Позиция вывода в ленте на бобине

Кол-во пол.	Артикул	Упак. единица	Кол-во пол.	Артикул	W
Вилка с угловыми выводами под пайку 1 x 1 мм, черная			**Вилка с угловыми выводами под пайку 1 x 1 мм, в ленте на бобине по МЭК 60286-3,** черная		
					мм
2	**231-432/001-000/105-604**	200	2	**231-432/001-000/105-604/997-405**	32
3	**231-433/001-000/105-604**	200	3	**231-433/001-000/105-604/997-405**	32
4	**231-434/001-000/105-604**	200	4	**231-434/001-000/105-604/997-407**	56
5	**231-435/001-000/105-604**	200	5	**231-435/001-000/105-604/997-407**	56
6	**231-436/001-000/105-604**	100	6	**231-436/001-000/105-604/997-407**	56
8	**231-438/001-000/105-604**	100	8	**231-438/001-000/105-604/997-407**	56
10	**231-440/001-000/105-604**	100	10	**231-440/001-000/105-604/997-409**	88
12	**231-442/001-000/105-604**	100	12	**231-442/001-000/105-604/997-409**	88
			Диаметр бобины: 330 мм, 170 деталей на бобине		

Другая длина — по запросу

Вилки с угловыми выводами под пайку 1,2 x 1,2 мм, THR
Мультиштекерная система (MCS)-MIDI Classic

С угловыми выводами под пайку 1,2 x 1,2 мм **Шаг контактов 5 мм / 0,197 дюйма**		**С угловыми выводами под пайку 1,2 x 1,2 мм** **В ленте на бобине** **Шаг контактов 5 мм / 0,197 дюйма**		
320 В / 4 кВ / 2, 16 A		320 В / 4 кВ / 2, 16 A		





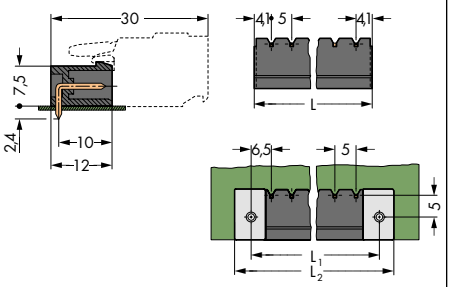

L = (кол-во полюсов - 1) x шаг контактов + 8,2 мм
L_1 = L + 4,8 мм
L_2 = L_1 + 7,2 мм

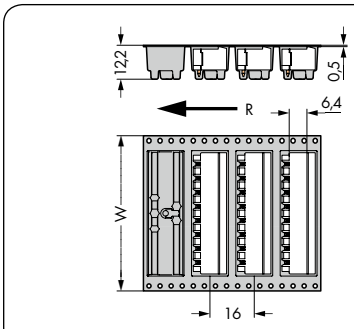

W = Ширина ленты
R = Направление подачи

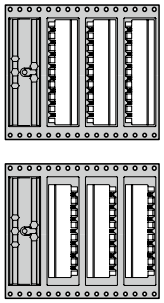

Позиция вилки в ленте на бобине

Кол-во пол.	**Артикул**	**Упак. единица**
Вилка с угловыми выводами под пайку 1,2 x 1,2 мм, черная		
2	**231-462/001-000/105-604**	200
3	**231-463/001-000/105-604**	200
4	**231-464/001-000/105-604**	200
5	**231-465/001-000/105-604**	200
6	**231-466/001-000/105-604**	100
7	**231-467/001-000/105-604**	100
8	**231-468/001-000/105-604**	100
9	**231-469/001-000/105-604**	100
10	**231-470/001-000/105-604**	100
11	**231-471/001-000/105-604**	100
12	**231-472/001-000/105-604**	100

Кол-во пол.	**Артикул**	**W**
Вилка с угловыми выводами под пайку 1,2 x 1,2 мм, в ленте на бобине по МЭК 60286-3, черная		
		мм
2	**231-462/001-000/105-604/997-405**	32
3	**231-463/001-000/105-604/997-405**	32
4	**231-464/001-000/105-604/997-407**	56
5	**231-465/001-000/105-604/997-407**	56
6	**231-466/001-000/105-604/997-407**	56
7	**231-467/001-000/105-604/997-407**	56
8	**231-468/001-000/105-604/997-407**	56
9	**231-469/001-000/105-604/997-409**	88
10	**231-470/001-000/105-604/997-409**	88
11	**231-471/001-000/105-604/997-409**	88
12	**231-472/001-000/105-604/997-409**	88
Диаметр бобины: 330 мм, 170 деталей на бобине		

По вопросам другого количества полюсов обращайтесь к производителю.

Процесс пайки THR (оплавлением припоя)

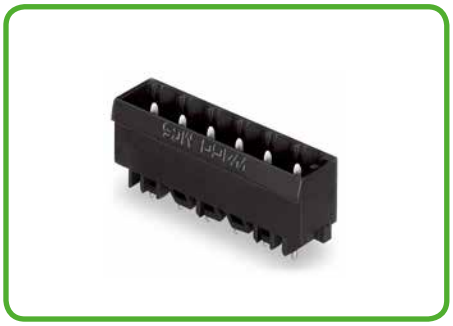

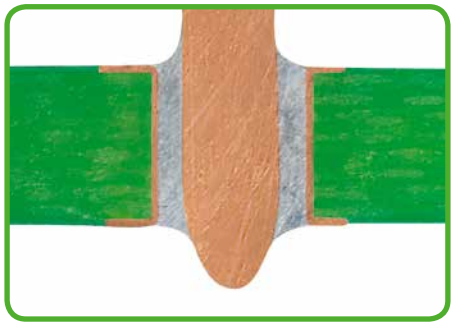



При использовании жаропрочного пластика и обтекаемой конструкции контактов, разъемы для пайки оплавлением припоя и клеммы для печатных плат WAGO соответствуют требованиям для поверхностного монтажа, сохраняя при этом необходимую стабильность.
Разъемы и клеммы для печатных плат THR просто вставляются в отверстия в печатной плате, заполненные паяльной пастой, а затем припаиваются к компонентам для поверхностного монтажа посредством оплавлением припоя. Процесс пайки волной уже в прошлом. В результате получаем идеальное соединение – надежное как механически, так и электрически.

Клеммные колодки с дополнительными вакуумными площадками в ленте на бобине согласно МЭК 60286-3.

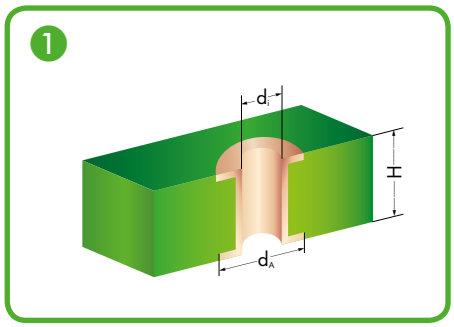

Высверленное отверстие печатной платы, покрытое металлом

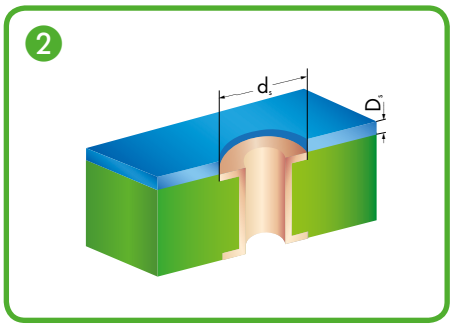

Шаблон для поверхностного монтажа

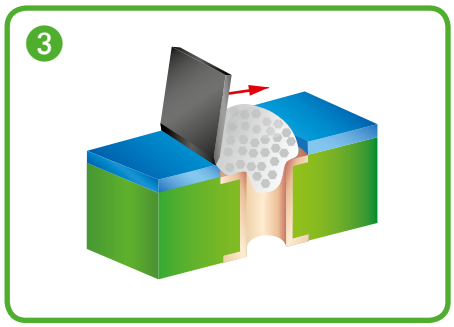

Применение паяльной пасты

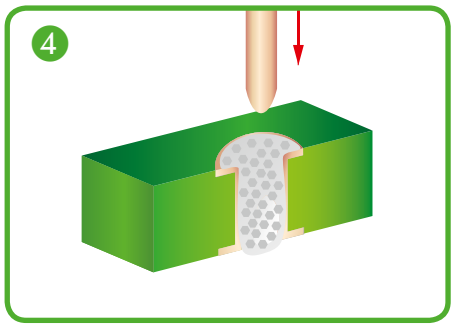

Сборка компонентов, автоматическая/ручная

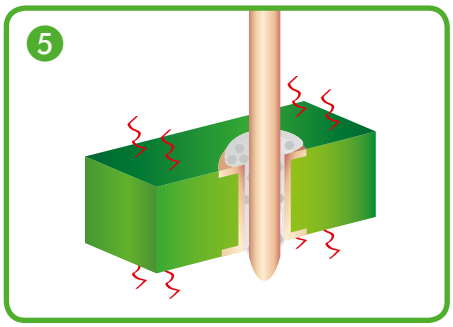

Процесс пайки оплавлением припоя

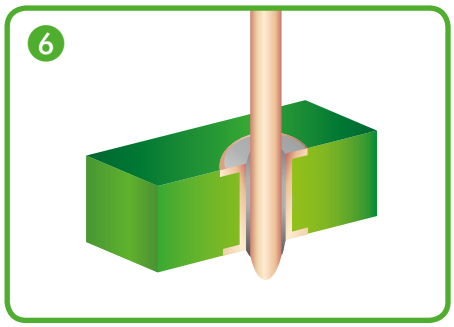

Паяльный шов THR

Серии	d_i(мм)	d_A(мм)	H(мм)	d_s(мм)	D_s(мкм)	d(мм)	L(мм)
231 (1 x 1 mm)	$1,4^{+0,1}$	2,5	< 2	2,4	150	1,2	2,4
231 (1,2 x 1,2 мм)	$1,7^{+0,1}$	2,8	< 2	2,7	150	1,5	2,4
713	$1,2^{+0,1}$	1,9	< 2	1,8	150	1,0	2,4
733	$1,2^{+0,1}$	1,9	< 2	1,8	150	1,0	2,4
734	$1,4^{+0,1}$	2,5	< 2	2,4	150	1,2	2,4

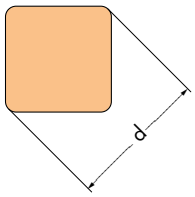

d_i: Внутренний диаметр высверленного отверстия печатной платы, покрытого металлом
d_A: Внешний диаметр отверстия печатной платы, покрытого металлом
H: Толщина печатной платы
d_s: Диаметр отверстия в шаблоне
D_s: Толщина шаблона
d: Диагональ вывода
L: Длина вывода

*При планировании размещения металлизированных высверленных отверстий необходимо учитывать расстояние очистки и длину пути утечки, как указано в спецификациях оборудования.

WAGO рекомендует как температурный режим, соответствующий EN 61760-1, так и использование камеры принудительного охлаждения для обработки компонентов THR.

Вилки
Шаг контактов 5 мм, 5,08 мм
Мультиштекерная система (MCS)-MIDI Classic

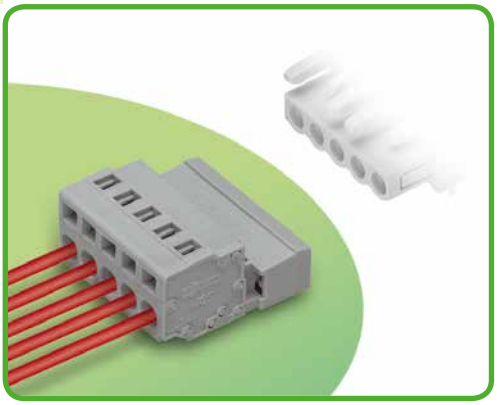

- Универсальное соединение для всех типов проводников
- Простой предварительный монтаж кабеля и монтаж в условиях эксплуатации посредством применения CAGE CLAMP® в горизонтальном и вертикальном положениях
- Для соединений «провод-провод» и «плата-провод»
- Доступны исполнения с монтажными ножками или фиксирующими фланцами для панельного или сквозного монтажа
- С кодировочными ключами

Техническая информация:

Шаг контактов	**5 мм / 0,197 дюйма**			**5,08 мм / 0,2 дюйма**		
Оценки в соответствии с	**МЭК/EN 60664-1**			**МЭК/EN 60664-1**		
Категория перенапряжения	III	III	II	III	III	II
Степень загрязнения	3	2	2	3	2	2
Номинальное напряжение	320 В	320 В	630 В	320 В	320 В	630 В
Номинальное импульсное напряжение	4 кВ	4 кВ	4 кВ	4 кВ	4 кВ	4 кВ
Номинальный ток	12 A	12 A	12 A	12 A	12 A	12 A
Одобрения в соответствии с	**UL/CSA**			**UL/CSA**		
Группа UL 1059	B	C	D	B	C	D
Номинальное напряжение	300 В	–	300 В	300 В	–	300 В
Номинальный ток UL	15 A	–	10 A	15 A	–	10 A
Номинальный ток CSA	15 A	–	10 A	15 A	–	10 A
Мультиштекерная система (MCS)-MIDI одобрена в соответствии с UL 1977 и способна выдержать до 600 В при заводской печати.						

Кривая допустимых токов

Розетка 231-102/026-000
с вилкой 231-602
Шаг контактов: 5 мм / Размер проводника: 2,5 мм² «f-st»
На основании: EN 60512-5-2 / Коэффициент преобразователя: 0,8

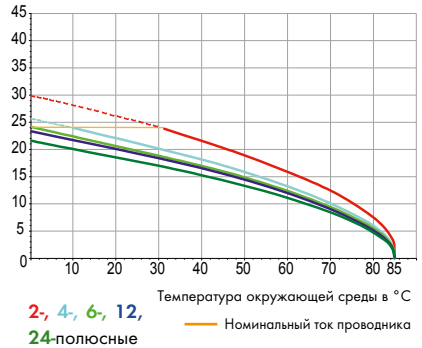

2-, 4-, 6-, 12, 24-полюсные

Информация о проводнике:

Технология соединения	CAGE CLAMP®	
Сечение проводника: одножил.	0,08 – 2,5 мм²	
Размер проводника: тонкопров.	0,08 – 2,5 мм²	
Размер проводника: тонкопров.	0,25 – 1,5 мм²	(с изолированным наконечником)
Размер проводника: тонкопров.	0,25 – 2,5 мм²	(с неизолированным наконечником)
AWG	28 – 12	12: THHN, THWN
Длина снятия изоляции	8 – 9 мм / 0,31 – 0,35 дюйма	

Данные о материалах:

Группа материалов:	I
Изоляционный материал	Полифталамид 6.6 (PA 6.6)
Класс воспламеняемости по UL 94	V0
Нижняя/верхняя границы температуры	-60°C / +100°C
Материал зажимной пружины	Хромникелиевая пружинная сталь (CrNi)
Материал контактов	Электролитическая медь (E_{Cu})
Контактное покрытие	с лужением
Соединители мультиштекерной системы также доступны с позолоченными или частично позолоченными контактными поверхностями по требованию заказчика.	
В зависимости от необходимой версии к основному артикулу добавляется **«суффикс артикула . . . /010-000»**	

Принадлежности для Мультиштекерной системы (MCS)-MIDI:

	Стр.
Маркировочные принадлежности	540 – 543
Рабочие инструменты	466 – 467
Разделители	468
Гребешковые перемычки	476
Стопор для изоляции	469
Кодировочные ключи	468
Винты	546
Корпус разгрузки натяжения	472 – 473
Пластины разгрузки натяжения	470 – 471

Мультиштекерная система (MCS) состоит из соединителей **без** возможности разрыва цепи в соответствии с МЭК 61984. При использовании по назначению эти соединители не должны подключаться/отключаться во время работы или под напряжением. Проектирование схемы должно гарантировать, что выводы под пайку, до которых можно дотронуться, не работают в отсоединенном состоянии.

Вилки
Мультиштекерная система (MCS)-MIDI Classic

Шаг контактов 5 мм / 0,197 дюйма		С фиксирующими фланцами Шаг контактов 5 мм / 0,197 дюйма		С выдвижными опорными ножками Шаг контактов 5 мм / 0,197 дюйма	
0,08 – 2,5 мм²	AWG 28 – 12	0,08 – 2,5 мм²	AWG 28 – 12	0,08 – 2,5 мм²	AWG 28 – 12
320 В / 4 кВ / 2, 12 А	300 В / 15 А	320 В / 4 кВ / 2, 12 А	300 В / 15 А	320 В / 4 кВ / 2, 12 А	300 В / 15 А





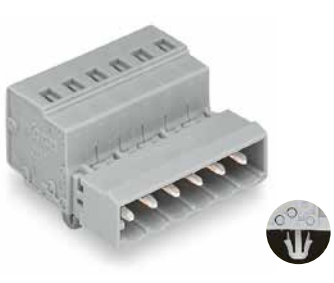

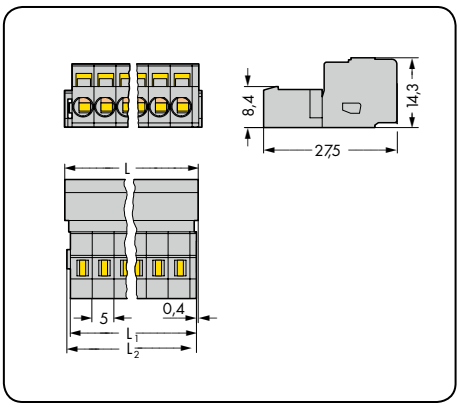

L = (кол-во полюсов – 1) x шаг контактов + 8,2 мм
L_1 = L – 1,7 мм
L_2 = L – 1,2 мм

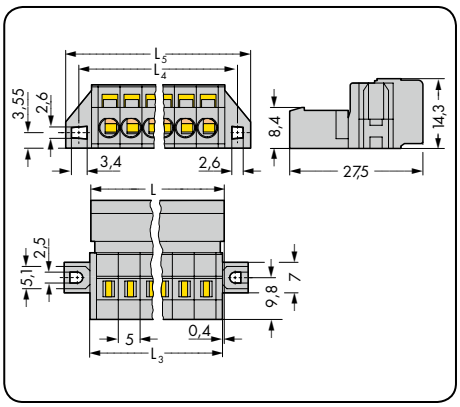

L = (кол-во полюсов – 1) x шаг контактов + 8,2 мм
L_3 = L – 0,2 мм
L_4 = L_3 + 5,8 мм
L_5 = L_3 + 11,8 мм

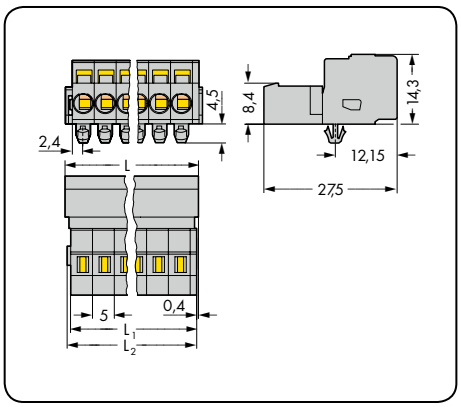

L = (кол-во полюсов – 1) x шаг контактов + 8,2 мм
L_1 = L – 1,7 мм
L_2 = L – 1,2 мм

Кол-во пол.	Артикул	Упак. единица
Вилка, серая		
2	**231-602**	100
3	**231-603**	100
4	**231-604**	100
5	**231-605**	50
6	**231-606**	50
7	**231-607**	50
8	**231-608**	50
9	**231-609**	50
10	**231-610**	50
11	**231-611**	25
12	**231-612**	25
13	**231-613**	25
14	**231-614**	25
15	**231-615**	25
16	**231-616**	25
17	**231-617**	25
18	**231-618**	25
19	**231-619**	10
20	**231-620**	10
21	**231-621**	10
22	**231-622**	10
23	**231-623**	10
24	**231-624**	10

Кол-во пол.	Артикул	Упак. единица
Вилка с фиксирующими фланцами, серая		
2	**231-602/019-000**	100
3	**231-603/019-000**	50
4	**231-604/019-000**	50
5	**231-605/019-000**	50
6	**231-606/019-000**	50
7	**231-607/019-000**	50
8	**231-608/019-000**	50
9	**231-609/019-000**	25
10	**231-610/019-000**	25
11	**231-611/019-000**	25
12	**231-612/019-000**	25
13	**231-613/019-000**	25
14	**231-614/019-000**	25
15	**231-615/019-000**	25
16	**231-616/019-000**	10
17	**231-617/019-000**	10
18	**231-618/019-000**	10
19	**231-619/019-000**	10
20	**231-620/019-000**	10
21	**231-621/019-000**	10
22	**231-622/019-000**	10
23	**231-623/019-000**	10
24	**231-624/019-000**	10

Подробнее о размерах выемки на стр. 484, таблица 1.

Кол-во пол.	Артикул	Упак. единица
Вилка с выдвижными опорными ножками, для пластин толщиной 0,6 – 1,2 мм, монтажные отверстия Ø 3,5 мм, серая		
2	**231-602/018-000**	100
3	**231-603/018-000**	100
4	**231-604/018-000**	100
5	**231-605/018-000**	50
6	**231-606/018-000**	50
7	**231-607/018-000**	50
8	**231-608/018-000**	50
9	**231-609/018-000**	50
10	**231-610/018-000**	50
11	**231-611/018-000**	25
12	**231-612/018-000**	25
13	**231-613/018-000**	25
14	**231-614/018-000**	25
15	**231-615/018-000**	25
16	**231-616/018-000**	25
17	**231-617/018-000**	25
18	**231-618/018-000**	25
19	**231-619/018-000**	10
20	**231-620/018-000**	10
21	**231-621/018-000**	10
22	**231-622/018-000**	10
23	**231-623/018-000**	10
24	**231-624/018-000**	10

Принадлежности	Стр.
Монтажный адаптер для DIN-рейки 35 мм, мин. длина 3 полюса (209-137)	475

Вилки
Мультиштекерная система (MCS)-MIDI Classic

С выдвижными фланцами **Шаг контактов 5 мм / 0,197 дюйма**			
0,08 – 2,5 мм²	AWG 28 – 12		
320 В / 4 кВ / 2, 12 А	300 В / 15 А		

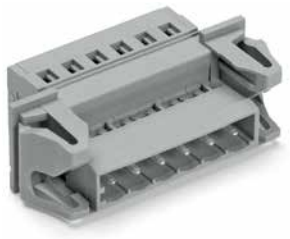

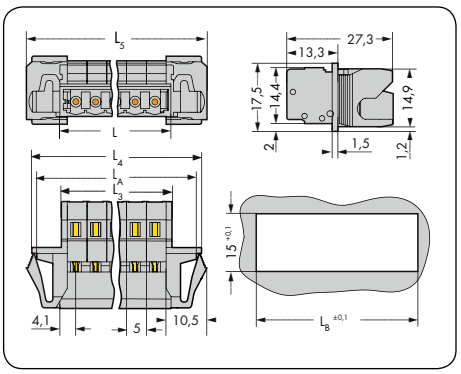

L = (кол-во полюсов – 1) x шаг контактов + 8,2 мм
L_3 = L – 0,2 мм
L_4 = L_3 + 15,2 мм
L_5 = L_3 + 18 мм
L_A = L_3 + 12,6 мм
L_B = L_3 + 13,2 mm

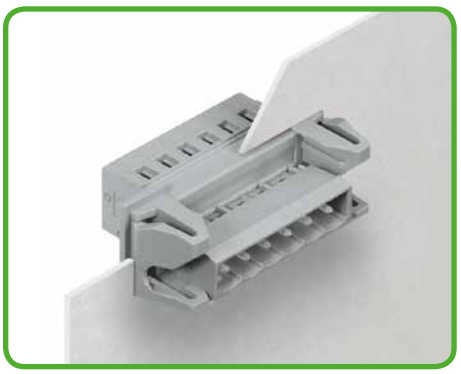

Вилки с распорными фланцами для сквозного монтажа, для пластин толщиной 0,5 - 2,5 мм

Кол-во пол.	Артикул	Упак. единица
Вилка с выдвижными фланцами, серая		
2	**231-602/114-000**	50
3	**231-603/114-000**	50
4	**231-604/114-000**	50
5	**231-605/114-000**	50
6	**231-606/114-000**	50
7	**231-607/114-000**	25
8	**231-608/114-000**	25
9	**231-609/114-000**	25
10	**231-610/114-000**	25
11	**231-611/114-000**	25
12	**231-612/114-000**	25
13	**231-613/114-000**	25
14	**231-614/114-000**	25
15	**231-615/114-000**	10
16	**231-616/114-000**	10
17	**231-617/114-000**	10
18	**231-618/114-000**	10
19	**231-619/114-000**	10
20	**231-620/114-000**	10
21	**231-621/114-000**	10
22	**231-622/114-000**	10
23	**231-623/114-000**	10
24	**231-624/114-000**	10

Другая длина — по запросу

Вилки
Мультиштекерная система (MCS)-MIDI Classic

Шаг контактов 5,08 мм / 0,2 дюйма		С фиксирующими фланцами Шаг контактов 5,08 мм / 0,2 дюйма		С монтажными ножками Шаг контактов 5,08 мм / 0,2 дюйма	
0,08 – 2,5 мм²	AWG 28 – 12	0,08 – 2,5 мм²	AWG 28 – 12	0,08 – 2,5 мм²	AWG 28 – 12
320 В / 4 кВ / 2, 12 А	300 В / 15 А	320 В / 4 кВ / 2, 12 А	300 В / 15 А	320 В / 4 кВ / 2, 12 А	300 В / 15 А

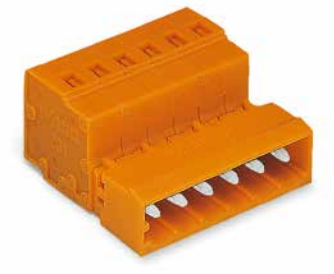

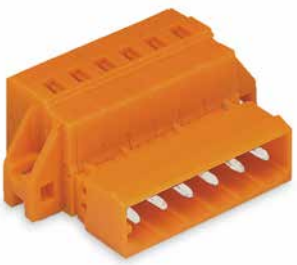

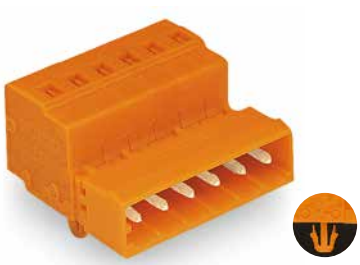

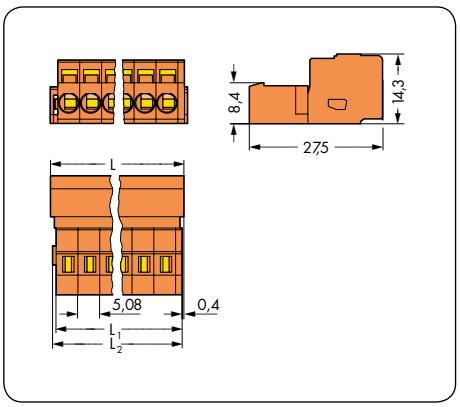

L = (кол-во полюсов – 1) x шаг контактов + 8,2 мм
L_1 = L – 1,7 мм
L_2 = L – 1,2 мм

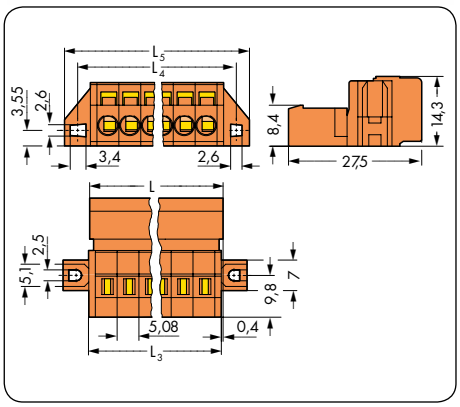

L = (кол-во полюсов – 1) x шаг контактов + 8,2 мм
L_3 = L – 0,2 мм
L_4 = L_3 + 5,8 мм
L_5 = L_3 + 11,8 мм

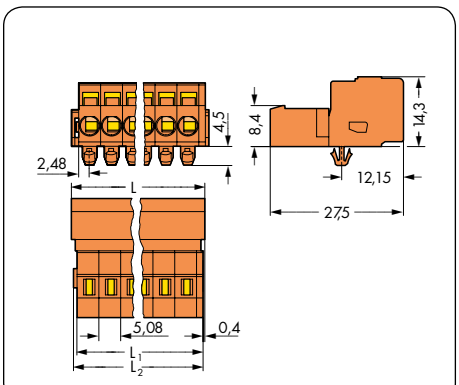

L = (кол-во полюсов – 1) x шаг контактов + 8,2 мм
L_1 = L – 1,7 мм
L_2 = L – 1,2 мм

Кол-во пол.	Артикул	Упак. единица
Вилка, оранжевая		
2	**231-632**	100
3	**231-633**	100
4	**231-634**	100
5	**231-635**	50
6	**231-636**	50
7	**231-637**	50
8	**231-638**	50
9	**231-639**	50
10	**231-640**	50
11	**231-641**	25
12	**231-642**	25
13	**231-643**	25
14	**231-644**	25
15	**231-645**	25
16	**231-646**	25
17	**231-647**	25
18	**231-648**	10
19	**231-649**	10
20	**231-650**	10
21	**231-651**	10
22	**231-652**	10
23	**231-653**	10
24	**231-654**	10

Кол-во пол.	Артикул	Упак. единица
Вилка с фиксирующими фланцами, оранжевая		
2	**231-632/019-000**	100
3	**231-633/019-000**	50
4	**231-634/019-000**	50
5	**231-635/019-000**	50
6	**231-636/019-000**	50
7	**231-637/019-000**	50
8	**231-638/019-000**	50
9	**231-639/019-000**	25
10	**231-640/019-000**	25
11	**231-641/019-000**	25
12	**231-642/019-000**	25
13	**231-643/019-000**	25
14	**231-644/019-000**	25
15	**231-645/019-000**	25
16	**231-646/019-000**	10
17	**231-647/019-000**	10
18	**231-648/019-000**	10
19	**231-649/019-000**	10
20	**231-650/019-000**	10
21	**231-651/019-000**	10
22	**231-652/019-000**	10
23	**231-653/019-000**	10
24	**231-654/019-000**	10

Подробнее о размерах выемки на стр. 484, таблица 1.

Кол-во пол.	Артикул	Упак. единица
Вилка с монтажными ножками, для пластин толщиной 0,6 – 1,2 мм, монтажные отверстия Ø 3,5 мм, оранжевая		
2	**231-632/018-000**	100
3	**231-633/018-000**	100
4	**231-634/018-000**	100
5	**231-635/018-000**	50
6	**231-636/018-000**	50
7	**231-637/018-000**	50
8	**231-638/018-000**	50
9	**231-639/018-000**	50
10	**231-640/018-000**	50
11	**231-641/018-000**	25
12	**231-642/018-000**	25
13	**231-643/018-000**	25
14	**231-644/018-000**	25
15	**231-645/018-000**	25
16	**231-646/018-000**	25
17	**231-647/018-000**	25
18	**231-648/018-000**	10
19	**231-649/018-000**	10
20	**231-650/018-000**	10
21	**231-651/018-000**	10
22	**231-652/018-000**	10
23	**231-653/018-000**	10
24	**231-654/018-000**	10

Принадлежности	Стр.
Монтажный адаптер для DIN-рейки 35 мм, мин. длина 3 полюса (209-137)	475

Вилки
Мультиштекерная система (MCS)-MIDI Classic

CAGE CLAMP®

С резьбовыми фланцами Шаг контактов 5,08 мм / 0,2 дюйма		С распорными фланцами Шаг контактов 5,08 мм / 0,2 дюйма		С распорными фланцами и резьбовыми фланцами Шаг контактов 5,08 мм / 0,2 дюйма	
0,08 – 2,5 мм²	AWG 28 – 12	0,08 – 2,5 мм²	AWG 28 – 12	0,08 – 2,5 мм²	AWG 28 – 12
320 В / 4 кВ / 2, 12 А	300 В / 15 А	630 В / 6 кВ / 2, 12 А	300 В / 15 А	630 В / 6 кВ / 2, 12 А	300 В / 15 А







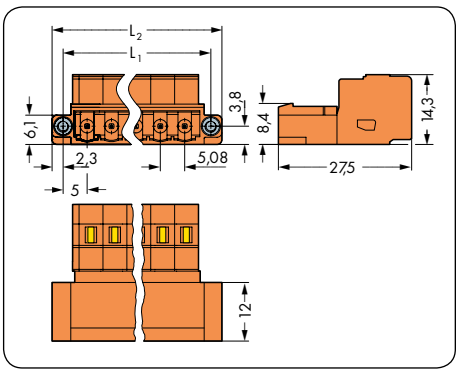

L_1 = (кол-во полюсов x шаг контактов) + 5,4 мм
L_2 = (кол-во полюсов x шаг контактов) + 10 мм

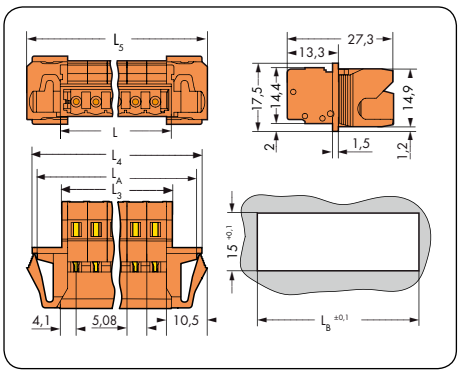

L = (кол-во полюсов – 1) x шаг контактов + 8,2 мм
L_3 = L – 0,2 мм
L_4 = L_3 + 15,2 мм
L_5 = L_3 + 18 мм
L_A = L_3 + 12,6 мм
L_B = L_3 + 13,2 mm

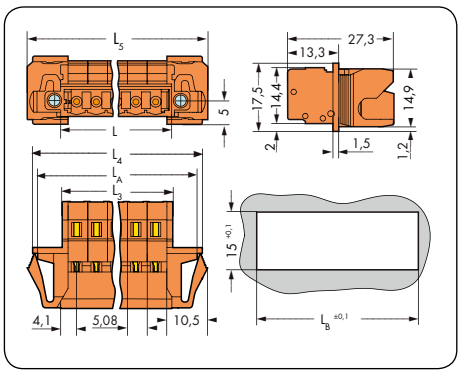

L = (кол-во полюсов – 1) x шаг контактов + 8,2 мм
L_3 = L – 0,2 мм
L_4 = L_3 + 15,2 мм
L_5 = L_3 + 18 мм
L_A = L_3 + 12,6 мм
L_B = L_3 + 13,2 mm

Кол-во пол.	Артикул	Упак. единица
Вилка с резьбовыми фланцами, оранжевая		
2	**231-632/109-000**	100
3	**231-633/109-000**	100
4	**231-634/109-000**	50
5	**231-635/109-000**	50
6	**231-636/109-000**	50
7	**231-637/109-000**	50
8	**231-638/109-000**	50
9	**231-639/109-000**	25
10	**231-640/109-000**	25
12	**231-642/109-000**	25
14	**231-644/109-000**	25
15	**231-645/109-000**	25
16	**231-646/109-000**	10

Кол-во пол.	Артикул	Упак. единица
Вилка с выдвижными фланцами, оранжевая		
2	**231-632/114-000**	50
3	**231-633/114-000**	50
4	**231-634/114-000**	50
5	**231-635/114-000**	50
6	**231-636/114-000**	50
7	**231-637/114-000**	25
8	**231-638/114-000**	25
9	**231-639/114-000**	25
10	**231-640/114-000**	25
11	**231-641/114-000**	25
12	**231-642/114-000**	25
13	**231-643/114-000**	25
14	**231-644/114-000**	25
15	**231-645/114-000**	10
16	**231-646/114-000**	10
17	**231-647/114-000**	10
18	**231-648/114-000**	10
19	**231-649/114-000**	10
20	**231-650/114-000**	10
21	**231-651/114-000**	10
22	**231-652/114-000**	10
23	**231-653/114-000**	10
24	**231-654/114-000**	10

Кол-во пол.	Артикул	Упак. единица
Вилка с распорными фланцами и резьбовыми фланцами, оранжевая		
2	**231-632/129-000**	50
3	**231-633/129-000**	50
4	**231-634/129-000**	50
5	**231-635/129-000**	50
6	**231-636/129-000**	50
7	**231-637/129-000**	25
8	**231-638/129-000**	25
9	**231-639/129-000**	25
10	**231-640/129-000**	25
12	**231-642/129-000**	25
14	**231-644/129-000**	25
15	**231-645/129-000**	10
16	**231-646/129-000**	10

Другая длина — по запросу

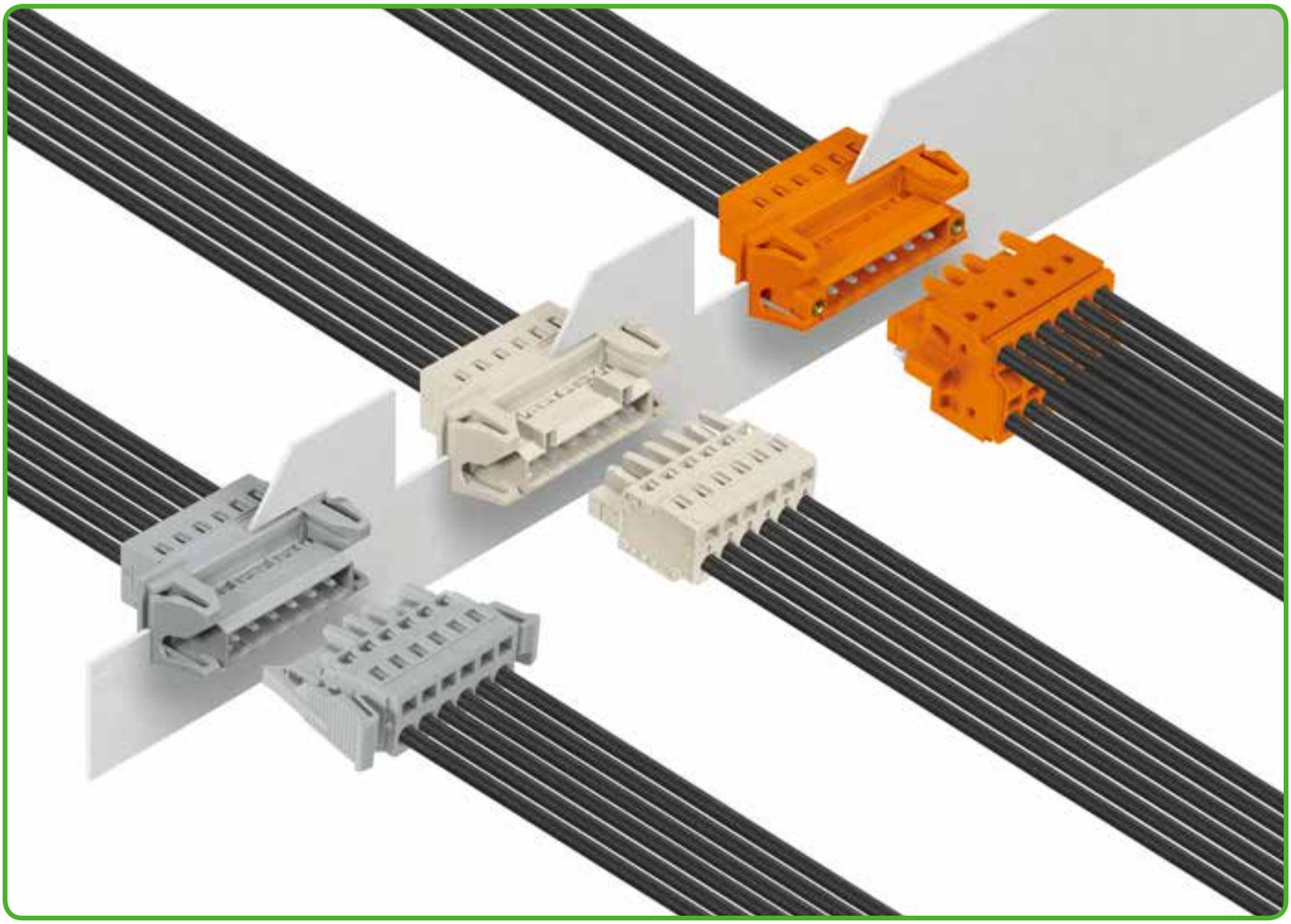

Двухконтактные вилки с монтажными ножками для DIN-рейки 35 мм
Шаг контактов 5 мм, 5,08 мм
Мультиштекерная система (MCS)-MIDI Classic

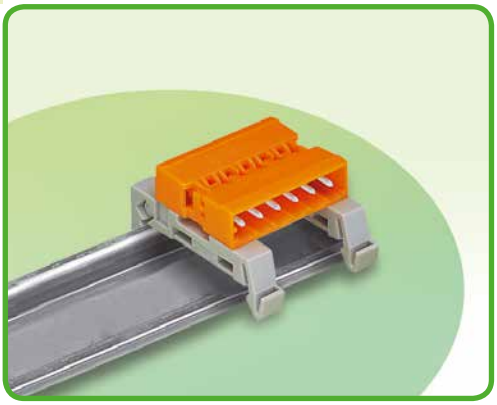

- Позволяет подключать розетки мультиштекерной системы с подключенными кабельными жгутами
- Адаптер для монтажа на DIN-рейку 35 мм
- С кодировочными ключами на обеих сторонах

Техническая информация:

Шаг контактов	**5 мм / 0,197 дюйма**			**5,08 мм / 0,2 дюйма**			
Оценки в соответствии с	**МЭК/EN 60664-1**			**МЭК/EN 60664-1**			
Категория перенапряжения	III	III	II	III	III	II	
Степень загрязнения	3	2	2	3	2	2	
Номинальное напряжение	250 В	320 В	630 В	250 В	320 В	630 В	
Номинальное импульсное напряжение	4 кВ	4 кВ	4 кВ	4 кВ	4 кВ	4 кВ	
Номинальный ток	12 А	12 А	12 А	12 А	12 А	12 А	
Одобрения в соответствии с	**UL/CSA**			**UL/CSA**			
Группа UL 1059	B	C	D	B	C	D	
Номинальное напряжение	300 В	–	300 В	300 В	–	300 В	
Номинальный ток UL	15 А	–	10 А	15 А	–	10 А	
Номинальный ток CSA	15 А	–	10 А	15 А	–	10 А	
Мультиштекерная система (MCS)-MIDI одобрена в соответствии с UL 1977 и способна выдержать до 600 В при заводской печати.							

Данные о материалах:

Группа материалов:	I
Изоляционный материал	Полифталамид 6.6 (PA 6.6)
Класс воспламеняемости по UL 94	V0
Нижняя/верхняя границы температуры	-60°C / +100°C
Материал контактов	Электролитическая медь (E_{Cu})
Контактное покрытие	с лужением

Принадлежности для Мультиштекерной системы (MCS)-MIDI:

	Стр.
Разделители	468
Кодировочные ключи	468
DIN-рейка 35 мм	546

Мультиштекерная система (MCS) состоит из соединителей **без** возможности разрыва цепи в соответствии с МЭК 61984. При использовании по назначению эти соединители не должны подключаться/отключаться во время работы или под напряжением. Проектирование схемы должно гарантировать, что выводы под пайку, до которых можно дотронуться, не работают в отсоединенном состоянии.

* **Внимание:** Вилки должны быть отключены от питания во время разъединения!

Двухконтактные вилки с опорными ножками для DIN-рейки 35 мм
Мультиштекерная система (MCS)-MIDI Classic

Шаг контактов 5 мм / 0,197 дюйма		Шаг контактов 5,08 мм / 0,2 дюйма		
320 В / 4 кВ / 2, 12 А	300 В / 15 А	320 В / 4 кВ / 2, 12 А	300 В / 15 А	

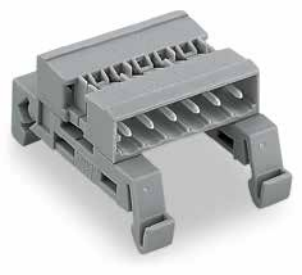

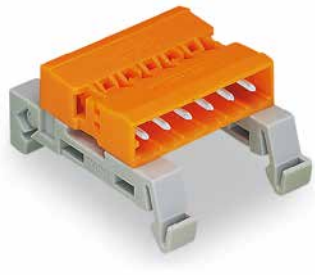

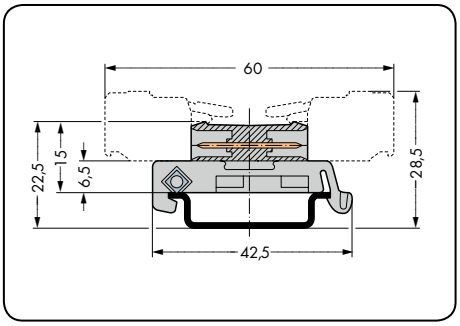

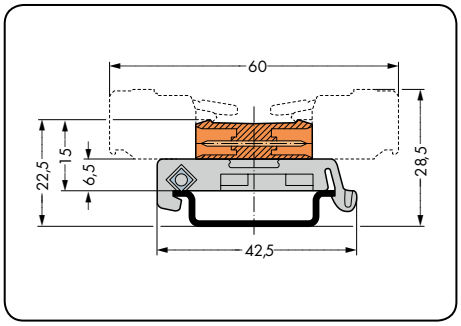

Длина = (кол-во полюсов – 1) x шаг контактов + 8,2 мм

Кол-во пол.	Артикул	Упак. единица
Двухконтактная вилка с монтажными ножками для DIN-рейки 35 мм, серая		
2	**232-502/007-000**	100
3	**232-503/007-000**	50
4	**232-504/007-000**	50
5	**232-505/007-000**	50
6	**232-506/007-000**	50
7	**232-507/007-000**	25
8	**232-508/007-000**	25
9	**232-509/007-000**	25
10	**232-510/007-000**	25
11	**232-511/007-000**	25
12	**232-512/007-000**	25
13	**232-513/007-000**	25
14	**232-514/007-000**	25
15	**232-515/007-000**	25
16	**232-516/007-000**	25
17	**232-517/007-000**	25
18	**232-518/007-000**	25
19	**232-519/007-000**	25
20	**232-520/007-000**	25
21	**232-521/007-000**	10
22	**232-522/007-000**	10
23	**232-523/007-000**	10
24	**232-524/007-000**	10

Кол-во пол.	Артикул	Упак. единица
Двухконтактная вилка с монтажными ножками для DIN-рейки 35 мм, оранжевая		
2	**232-532/007-000**	100
3	**232-533/007-000**	50
4	**232-534/007-000**	50
5	**232-535/007-000**	50
6	**232-536/007-000**	50
7	**232-537/007-000**	25
8	**232-538/007-000**	25
9	**232-539/007-000**	25
10	**232-540/007-000**	25
11	**232-541/007-000**	25
12	**232-542/007-000**	25
13	**232-543/007-000**	25
14	**232-544/007-000**	25
15	**232-545/007-000**	25
16	**232-546/007-000**	25
17	**232-547/007-000**	25
18	**232-548/007-000**	25
19	**232-549/007-000**	25
20	**232-550/007-000**	25
21	**232-551/007-000**	10
22	**232-552/007-000**	10
23	**232-553/007-000**	10
24	**232-554/007-000**	10

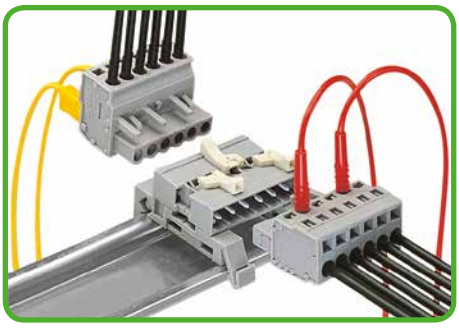

Угловая розетка – прямая розетка

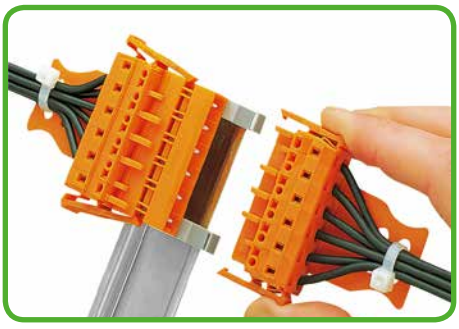

Розетки с фиксирующими защелками

Розетки с выводами под пайку
Шаг контактов 5 мм, 5,08 мм
Мультиштекерная система (MCS)-MIDI Classic

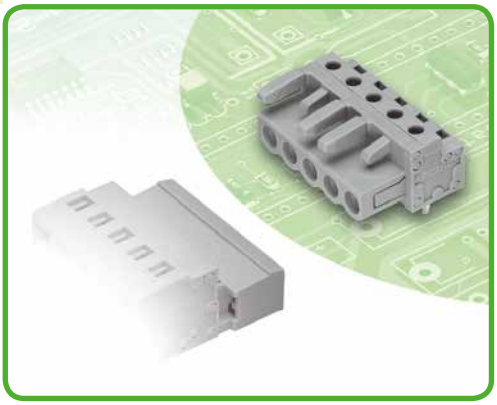

- Горизонтальный или вертикальный монтаж на печатные платы при помощи прямых или угловых выводов под пайку
- Для соединений «провод-провод» и «плата-провод»
- Выходы под печатные платы с защитой от касания
- Легко идентифицируемые входы и выходы печатной платы
- С кодировочными штифтами

Техническая информация:

Шаг контактов	**5 мм / 0,197 дюйма**			**5,08 мм / 0,2 дюйма**		
Оценки в соответствии с	**МЭК/EN 60664-1**			**МЭК/EN 60664-1**		
Категория перенапряжения	III	III	II	III	III	II
Степень загрязнения	3	2	2	3	2	2
Номинальное напряжение	320 В	320 В	630 В	320 В	320 В	630 В
Номинальное импульсное напряжение	4 кВ	4 кВ	4 кВ	4 кВ	4 кВ	4 кВ
Номинальный ток	12 A	12 A	12 A	12 A	12 A	12 A
Одобрения в соответствии с	**UL/CSA**			**UL/CSA**		
Группа UL 1059	B	C	D	B	C	D
Номинальное напряжение	300 В	–	300 В	300 В	–	300 В
Номинальный ток UL	15 A	–	10 A	15 A	–	10 A
Номинальный ток CSA	15 A	–	10 A	15 A	–	10 A
Мультиштекерная система (MCS)-MIDI одобрена в соответствии с UL 1977 и способна выдержать до 600 В при заводской печати.						

Кривая допустимых токов

Розетка 232-232 с вилкой 231-602
Шаг контактов: 5 мм / Размер проводника: 2,5 мм² «f-st»
На основании: EN 60512-5-2 / Коэффициент преобразователя: 0,8

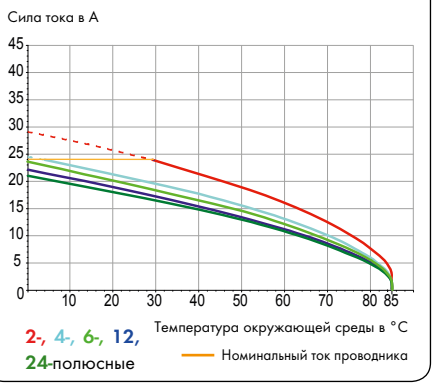

Информация о выводах под пайку:

Вывод под пайку: длина/ширина	5 мм / 0,6 x 1 мм
Вывод под пайку: диаметр сверления	$1{,}3^{+0{,}1}$ мм

Данные о материалах:

Группа материалов:	I
Изоляционный материал	Полифталамид 6.6 (PA 6.6)
Класс воспламеняемости по UL 94	V0
Нижняя/верхняя границы температуры	-60°C / +85°C
Материал контактов	Медный сплав
Контактное покрытие	с лужением
Соединители мультиштекерной системы также доступны с позолоченными или частично позолоченными контактными поверхностями по требованию заказчика.	
В зависимости от необходимой версии к основному артикулу добавляется **«суффикс артикула . . . /010-000»**	

Принадлежности для Мультиш-текерной системы (MCS)-MIDI:

	Стр.
Маркировочные принадлежности	540 – 543
Тестовый адаптер	474
Тестовые штекеры	538
Винты	546

Мультиштекерная система (MCS) состоит из соединителей **без** возможности разрыва цепи в соответствии с МЭК 61984. При использовании по назначению эти соединители не должны подключаться/отключаться во время работы или под напряжением. Проектирование схемы должно гарантировать, что выводы под пайку, до которых можно дотронуться, не работают в отсоединенном состоянии.

Розетки с выводами под пайку
Мультиштекерная система (MCS)-MIDI Classic

С прямыми выводами под пайку Шаг контактов: 5 мм / 0,197 дюйма		С угловыми выводами под пайку Шаг контактов: 5 мм / 0,197 дюйма		С прямыми выводами под пайку и фиксирующими защелками Шаг контактов: 5 мм / 0,197 дюйма	
320 В / 4 кВ / 2, 12 А	300 В / 15 А	320 В / 4 кВ / 2, 12 А	300 В / 15 А	320 В / 4 кВ / 2, 12 А	300 В / 15 А







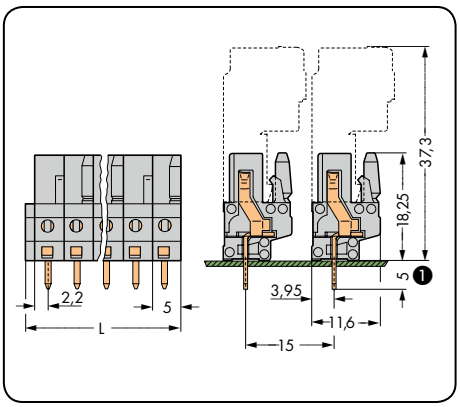

L = (кол-во полюсов x шаг контактов) + 1,5 мм

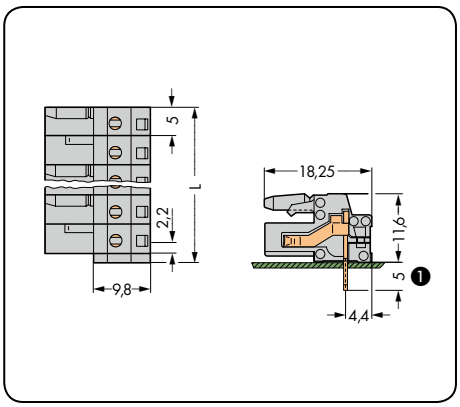

L = (кол-во полюсов x шаг контактов) + 1,5 мм
Расстояние до первого вывода под пайку: 2,2 мм

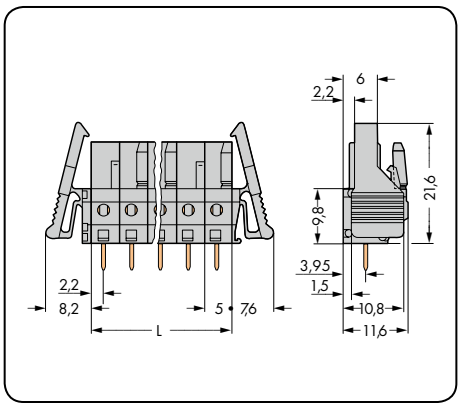

L = кол-во полюсов x шаг контактов

Кол-во пол.	Артикул	Упак. единица
Розетка с прямыми выводами под пайку, серая		
2	**232-132**	100
3	**232-133**	100
4	**232-134**	100
5	**232-135**	100
6	**232-136**	50
7	**232-137**	50
8	**232-138**	50
9	**232-139**	50
10	**232-140**	50
11	**232-141**	25
12	**232-142**	25
13	**233-143**	25
14	**232-144**	25
15	**232-145**	25
16	**232-146**	25
17	**232-147**	25
18	**232-148**	25
19	**232-149**	10
20	**232-150**	10
21	**232-151**	10
22	**232-152**	10
23	**232-153**	10
24	**232-154**	10

Кол-во пол.	Артикул	Упак. единица
Розетка с угловыми выводами под пайку, серая		
2	**232-232**	100
3	**232-233**	100
4	**232-234**	100
5	**232-235**	100
6	**232-236**	50
7	**232-237**	50
8	**232-238**	50
9	**232-239**	50
10	**232-240**	50
11	**232-241**	25
12	**232-242**	25
13	**232-243**	25
14	**232-244**	25
15	**232-245**	25
16	**232-246**	25
17	**232-247**	25
18	**232-248**	25
19	**232-249**	10
20	**232-250**	10
21	**232-251**	10
22	**232-252**	10
23	**232-253**	10
24	**232-254**	10

Кол-во пол.	Артикул	Упак. единица
Розетка с прямыми выводами под пайку и фиксирующими защелками, серая		
2	**232-132/039-000**	100
3	**232-133/039-000**	50
4	**232-134/039-000**	50
5	**232-135/039-000**	50
6	**232-136/039-000**	50
7	**232-137/039-000**	50
8	**232-138/039-000**	50
9	**232-139/039-000**	25
10	**232-140/039-000**	25
11	**232-141/039-000**	25
12	**232-142/039-000**	25
13	**232-143/039-000**	25
14	**232-144/039-000**	25
15	**232-145/039-000**	25
16	**232-146/039-000**	10
17	**232-147/039-000**	10
18	**232-148/039-000**	10
19	**232-149/039-000**	10
20	**232-150/039-000**	10
21	**232-151/039-000**	10
22	**232-152/039-000**	10
23	**232-153/039-000**	10
24	**232-154/039-000**	10

Розетки с количеством полюсов от 2 до 3 – всего одна защелка

❶ Розетки мультиштекерной системы (MCS)-MIDI с прямыми выводами под пайку также доступны с увеличенным штифтом 3,8 мм.
Добавьте или вставьте **суффикс артикула . . . /045-000.**

Розетки с выводами под пайку
Мультиштекерная система (MCS)-MIDI Classic

С угловыми выводами под пайку и блокирующими защелками Шаг контактов 5 мм / 0,197 дюйма		С прямыми выводами под пайку и фиксирующими фланцами Шаг контактов 5 мм / 0,197 дюйма		С угловыми выводами под пайку и фиксирующими фланцами Шаг контактов 5 мм / 0,197 дюйма	
320 В / 4 кВ / 2, 12 А	300 В / 15 А	320 В / 4 кВ / 2, 12 А	300 В / 15 А	320 В / 4 кВ / 2, 12 А	300 В / 15 А



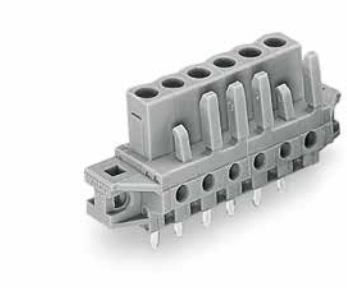

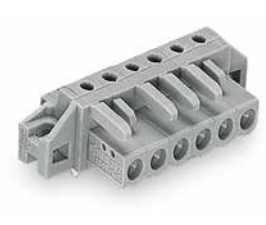

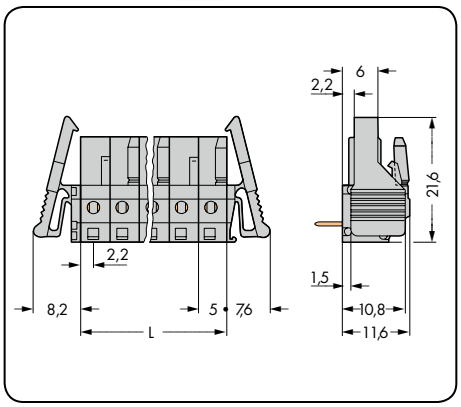

L = кол-во полюсов x шаг контактов
Расстояние до первого вывода под пайку: 2,2 мм

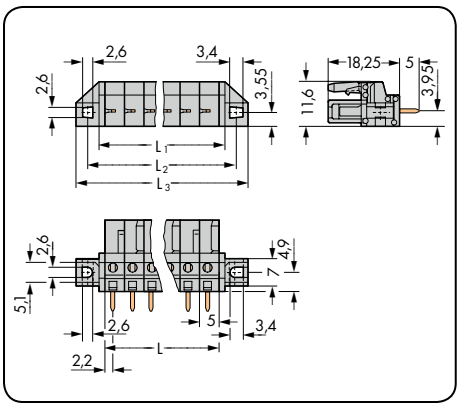

L = кол-во контактов x шаг контактов
L_1 = L + 3 мм
L_2 = L + 8,8 мм
L_3 = L + 14,8 мм

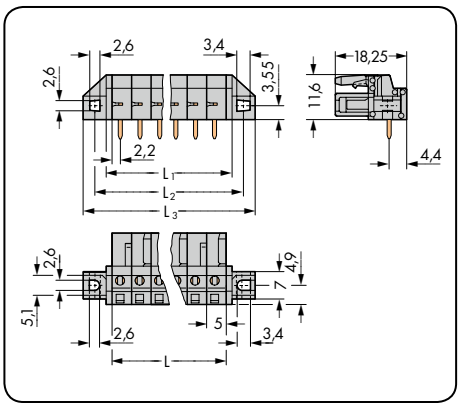

L = кол-во полюсов x шаг контактов
L_1 = L + 3 мм
L_2 = L + 8,8 мм
L_3 = L + 14,8 мм

Кол-во пол.	Артикул	Упак. единица
Розетка с угловыми выводами под пайку и фиксирующими защелками, серая		
2	**232-232/039-000**	100
3	**232-233/039-000**	50
4	**232-234/039-000**	50
5	**232-235/039-000**	50
6	**232-236/039-000**	50
7	**232-237/039-000**	50
8	**232-238/039-000**	50
9	**232-239/039-000**	25
10	**232-240/039-000**	25
11	**232-241/039-000**	25
12	**232-242/039-000**	25
13	**232-243/039-000**	25
14	**232-244/039-000**	25
15	**232-245/039-000**	25
16	**232-246/039-000**	10
17	**232-247/039-000**	10
18	**232-248/039-000**	10
19	**232-249/039-000**	10
20	**232-250/039-000**	10
21	**232-251/039-000**	10
22	**232-252/039-000**	10
23	**232-253/039-000**	10
24	**232-254/039-000**	10

Кол-во пол.	Артикул	Упак. единица
Розетка с прямыми выводами под пайку и фиксирующими фланцами, для сквозного монтажа, серая		
2	**232-132/031-000**	100
3	**232-133/031-000**	50
4	**232-134/031-000**	50
5	**232-135/031-000**	50
6	**232-136/031-000**	50
7	**232-137/031-000**	50
8	**232-138/031-000**	50
9	**232-139/031-000**	25
10	**232-140/031-000**	25
11	**232-141/031-000**	25
12	**232-142/031-000**	25
13	**232-143/031-000**	25
14	**232-144/031-000**	25
15	**232-145/031-000**	25
16	**232-146/031-000**	10
17	**232-147/031-000**	10
18	**232-148/031-000**	10
19	**232-149/031-000**	10
20	**232-150/031-000**	10
21	**232-151/031-000**	10
22	**232-152/031-000**	10
23	**232-153/031-000**	10
24	**232-154/031-000**	10

Кол-во пол.	Артикул	Упак. единица
Розетка с угловыми выводами под пайку и фиксирующими фланцами, для сквозного монтажа, серая		
2	**232-232/031-000**	100
3	**232-233/031-000**	50
4	**232-234/031-000**	50
5	**232-235/031-000**	50
6	**232-236/031-000**	50
7	**232-237/031-000**	50
8	**232-238/031-000**	50
9	**232-239/031-000**	25
10	**232-240/031-000**	25
11	**232-241/031-000**	25
12	**232-242/031-000**	25
13	**232-243/031-000**	25
14	**232-244/031-000**	25
15	**232-245/031-000**	25
16	**232-246/031-000**	10
17	**232-247/031-000**	10
18	**232-248/031-000**	10
19	**232-249/031-000**	10
20	**232-250/031-000**	10
21	**232-251/031-000**	10
22	**232-252/031-000**	10
23	**232-253/031-000**	10
24	**232-254/031-000**	10

Подробнее о размерах выемки на стр. 486, таблица 3.

Розетки с количеством полюсов от 2 до 3 – всего одна защелка

Розетки с выводами под пайку
Мультиштекерная система (MCS)-MIDI Classic

С прямыми выводами под пайку и разделителями Шаг контактов 5 мм / 0,197 дюйма		С угловыми выводами под пайку и разделителями Шаг контактов 5 мм / 0,197 дюйма		
320 В / 4 кВ / 2, 12 А	300 В / 15 А	320 В / 4 кВ / 2, 12 А	300 В / 15 А	

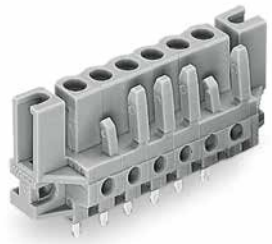

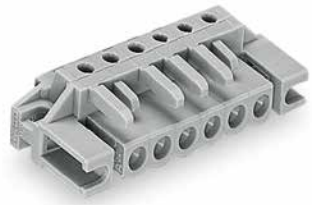

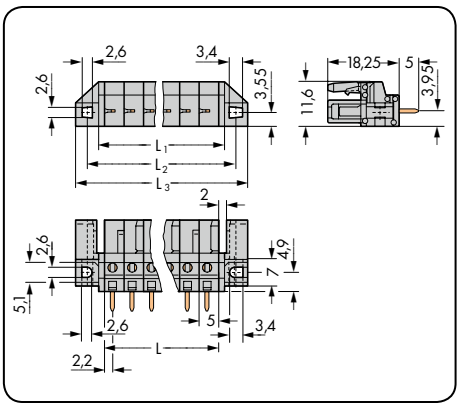

L = кол-во полюсов x шаг контактов
L_1 = L + 3 мм
L_2 = L + 8,8 мм
L_3 = L + 14,8 мм

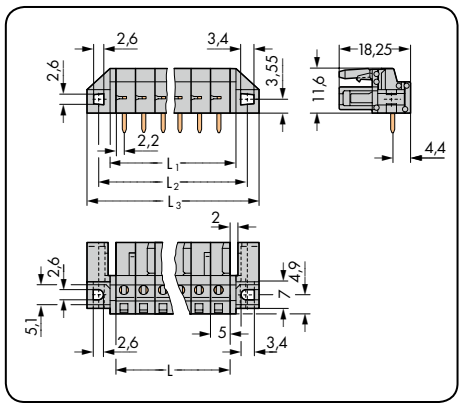

L = кол-во полюсов x шаг контактов
L_1 = L + 3 мм
L_2 = L + 8,8 мм
L_3 = L + 14,8 мм

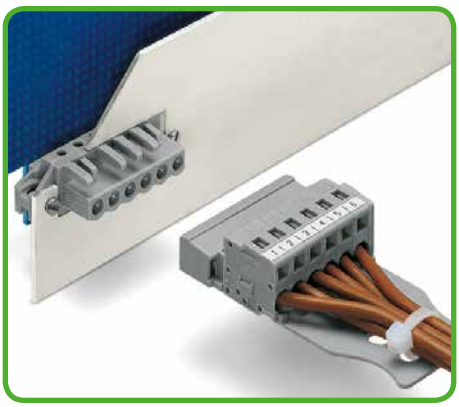

Инновационная конструкция фланца обеспечивает стандартные варианты панельного монтажа или различные варианты сквозного монтажа. В зависимости от применения и типа фланца розетки подходят для сквозного монтажа ...

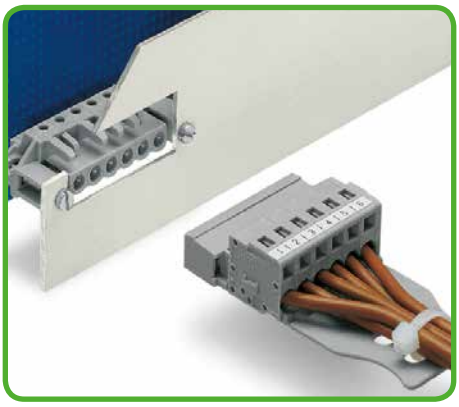

... или скрытого монтажа.

Кол-во пол.	Артикул	Упак. единица
Розетка с прямыми выводами под пайку и разделителями, для скрытого монтажа, серая		
2	**232-132/047-000**	100
3	**232-133/047-000**	50
4	**232-134/047-000**	50
5	**232-135/047-000**	50
6	**232-136/047-000**	50
7	**232-137/047-000**	50
8	**232-138/047-000**	50
9	**232-139/047-000**	25
10	**232-140/047-000**	25
11	**232-141/047-000**	25
12	**232-142/047-000**	25
13	**232-143/047-000**	25
14	**232-144/047-000**	25
15	**232-145/047-000**	25
16	**232-146/047-000**	10
17	**232-147/047-000**	10
18	**232-148/047-000**	10
19	**232-149/047-000**	10
20	**232-150/047-000**	10
21	**232-151/047-000**	10
22	**232-152/047-000**	10
23	**232-153/047-000**	10
24	**232-154/047-000**	10

Кол-во пол.	Артикул	Упак. единица
Розетка с угловыми выводами под пайку и разделителями, для скрытого монтажа, серая		
2	**232-232/047-000**	100
3	**232-233/047-000**	50
4	**232-234/047-000**	50
5	**232-235/047-000**	50
6	**232-236/047-000**	50
7	**232-237/047-000**	50
8	**232-238/047-000**	50
9	**232-239/047-000**	25
10	**232-240/047-000**	25
11	**232-241/047-000**	25
12	**232-242/047-000**	25
13	**232-243/047-000**	25
14	**232-244/047-000**	25
15	**232-245/047-000**	25
16	**232-246/047-000**	10
17	**232-247/047-000**	10
18	**232-248/047-000**	10
19	**232-249/047-000**	10
20	**232-250/047-000**	10
21	**232-251/047-000**	10
22	**232-252/047-000**	10
23	**232-253/047-000**	10
24	**232-254/047-000**	10

Подробнее о размерах выемки на стр. 486, таблица 3.

Розетки с количеством полюсов от 2 до 3 – всего одна защелка

Розетки с выводами под пайку
Мультиштекерная система (MCS)-MIDI Classic

С прямыми выводами под пайку Шаг контактов 5,08 мм / 0,2 дюйма		С угловыми выводами под пайку Шаг контактов 5,08 мм / 0,2 дюйма		С прямыми выводами под пайку и фиксирующими защелками Шаг контактов 5,08 мм / 0,2 дюйма	
320 В / 4 кВ / 2, 12 А	300 В / 15 А	320 В / 4 кВ / 2, 12 А	300 В / 15 А	320 В / 4 кВ / 2, 12 А	300 В / 15 А





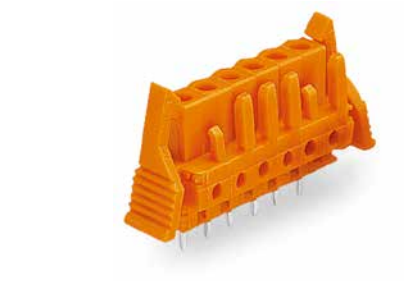

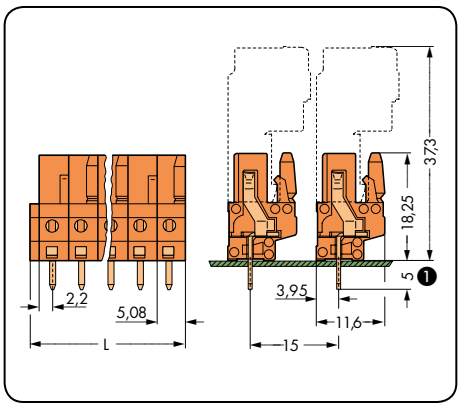

L = (кол-во полюсов x шаг контактов) + 1,5 мм

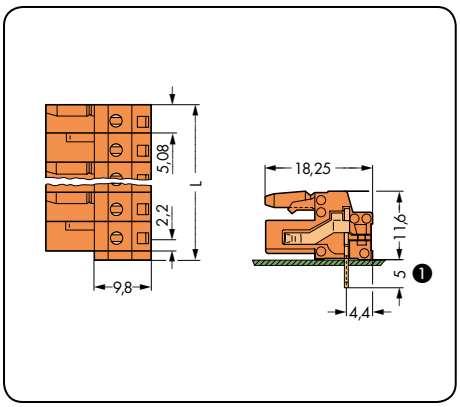

L = (кол-во полюсов x шаг контактов) + 1,5 мм
Расстояние до первого вывода под пайку: 2,2 мм

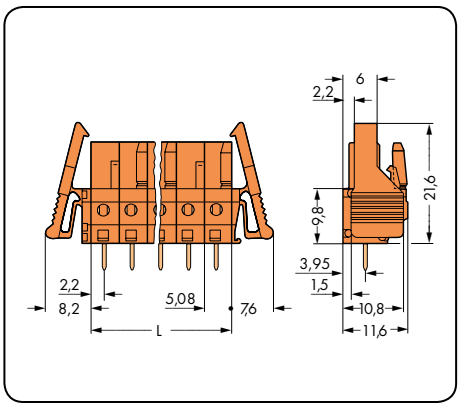

L = кол-во полюсов x шаг контактов

Кол-во пол.	Артикул	Упак. единица	Кол-во пол.	Артикул	Упак. единица	Кол-во пол.	Артикул	Упак. единица
Розетка с прямыми выводами под пайку, оранжевая			**Розетка с угловыми выводами под пайку,** оранжевая			**Розетка с прямыми выводами под пайку и фиксирующими защелками,** оранжевая		
2	**232-162**	100	2	**232-262**	100	2	**232-162/039-000**	100
3	**232-163**	100	3	**232-263**	100	3	**232-163/039-000**	50
4	**232-164**	100	4	**232-264**	100	4	**232-164/039-000**	50
5	**232-165**	100	5	**232-265**	100	5	**232-165/039-000**	50
6	**232-166**	50	6	**232-266**	50	6	**232-166/039-000**	50
7	**232-167**	50	7	**232-267**	50	7	**232-167/039-000**	50
8	**232-168**	50	8	**232-268**	50	8	**232-168/039-000**	50
9	**232-169**	50	9	**232-269**	50	9	**232-169/039-000**	25
10	**232-170**	50	10	**232-270**	50	10	**232-170/039-000**	25
11	**232-171**	25	11	**232-271**	25	11	**232-171/039-000**	25
12	**232-172**	25	12	**232-272**	25	12	**232-172/039-000**	25
13	**232-173**	25	13	**232-273**	25	13	**232-173/039-000**	25
14	**232-174**	25	14	**232-274**	25	14	**232-174/039-000**	25
15	**232-175**	25	15	**232-275**	25	15	**232-175/039-000**	25
16	**232-176**	25	16	**232-276**	25	16	**232-176/039-000**	10
17	**232-177**	25	17	**232-277**	25	17	**232-177/039-000**	10
18	**232-178**	25	18	**232-278**	25	18	**232-178/039-000**	10
19	**232-179**	10	19	**232-279**	10	19	**232-179/039-000**	10
20	**232-180**	10	20	**232-280**	10	20	**232-180/039-000**	10
21	**232-181**	10	21	**232-281**	10	21	**232-181/039-000**	10
22	**232-182**	10	22	**232-282**	10	22	**232-182/039-000**	10
23	**232-183**	10	23	**232-283**	10	23	**232-183/039-000**	10
24	**232-184**	10	24	**232-284**	10	24	**232-184/039-000**	10

Розетки с количеством полюсов от 2 до 3 – всего одна защелка

❶ Розетки мультиштекерной системы (MCS)-MIDI с прямыми выводами под пайку также доступны с увеличенным штифтом 3,8 мм.
Добавьте или вставьте **суффикс артикула . . . /045-000.**

Розетки с выводами под пайку
Мультиштекерная система (MCS)-MIDI Classic

С угловыми выводами под пайку и фиксирующими защелками Шаг контактов 5,08 мм / 0,2 дюйма		С прямыми выводами под пайку и фиксирующими фланцами Шаг контактов 5,08 мм / 0,2 дюйма		С угловыми выводами под пайку и фиксирующими фланцами Шаг контактов 5,08 мм / 0,2 дюйма	
320 В / 4 кВ / 2, 12 А	300 В / 15 А	320 В / 4 кВ / 2, 12 А	300 В / 15 А	320 В / 4 кВ / 2, 12 А	300 В / 15 А

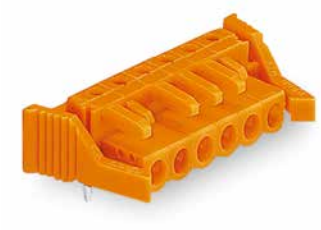

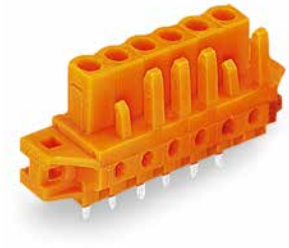



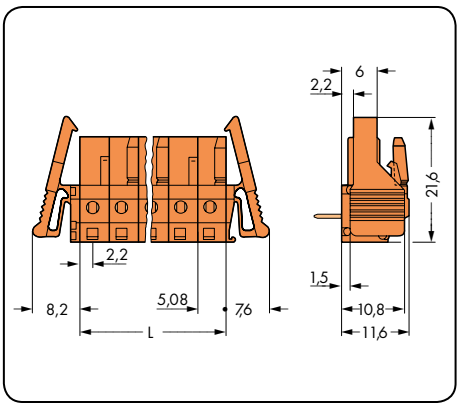

L = кол-во полюсов x шаг контактов
Расстояние до первого вывода под пайку: 2,2 мм

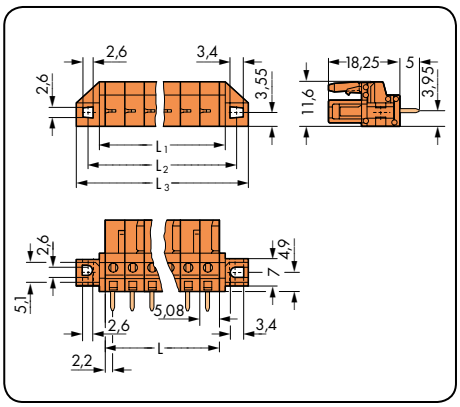

L = кол-во полюсов x шаг контактов
L_1 = L + 3 мм
L_2 = L + 8,8 мм
L_3 = L + 14,8 мм

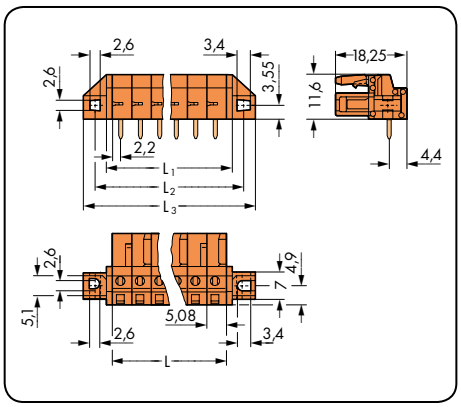

L = кол-во полюсов x шаг контактов
L_1 = L + 3 мм
L_2 = L + 8,8 мм
L_3 = L + 14,8 мм

Кол-во пол.	Артикул	Упак. единица
Розетка с угловыми выводами под пайку и фиксирующими защелками, оранжевая		
2	**232-262/039-000**	100
3	**232-263/039-000**	50
4	**232-264/039-000**	50
5	**232-265/039-000**	50
6	**232-266/039-000**	50
7	**232-267/039-000**	50
8	**232-268/039-000**	50
9	**232-269/039-000**	25
10	**232-270/039-000**	25
11	**232-271/039-000**	25
12	**232-272/039-000**	25
13	**232-273/039-000**	25
14	**232-274/039-000**	25
15	**232-275/039-000**	25
16	**232-276/039-000**	10
17	**232-277/039-000**	10
18	**232-278/039-000**	10
19	**232-279/039-000**	10
20	**232-280/039-000**	10
21	**232-281/039-000**	10
22	**232-282/039-000**	10
23	**232-283/039-000**	10
24	**232-284/039-000**	10

Кол-во пол.	Артикул	Упак. единица
Розетка с прямыми выводами под пайку и фиксирующими фланцами, для сквозного монтажа, оранжевая		
2	**232-162/031-000**	100
3	**232-163/031-000**	50
4	**232-164/031-000**	50
5	**232-165/031-000**	50
6	**232-166/031-000**	50
7	**232-167/031-000**	50
8	**232-168/031-000**	50
9	**232-169/031-000**	25
10	**232-170/031-000**	25
11	**232-171/031-000**	25
12	**232-172/031-000**	25
13	**232-173/031-000**	25
14	**232-174/031-000**	25
15	**232-175/031-000**	25
16	**232-176/031-000**	10
17	**232-177/031-000**	10
18	**232-178/031-000**	10
19	**232-179/031-000**	10
20	**232-180/031-000**	10
21	**232-181/031-000**	10
22	**232-182/031-000**	10
23	**232-183/031-000**	10
24	**232-184/031-000**	10

Кол-во пол.	Артикул	Упак. единица
Розетка с угловыми выводами под пайку и фиксирующими фланцами, для сквозного монтажа, оранжевая		
2	**232-262/031-000**	100
3	**232-263/031-000**	50
4	**232-264/031-000**	50
5	**232-265/031-000**	50
6	**232-266/031-000**	50
7	**232-267/031-000**	50
8	**232-268/031-000**	50
9	**232-269/031-000**	25
10	**232-270/031-000**	25
11	**232-271/031-000**	25
12	**232-272/031-000**	25
13	**232-273/031-000**	25
14	**232-274/031-000**	25
15	**232-275/031-000**	25
16	**232-276/031-000**	10
17	**232-277/031-000**	10
18	**232-278/031-000**	10
19	**232-279/031-000**	10
20	**232-280/031-000**	10
21	**232-281/031-000**	10
22	**232-282/031-000**	10
23	**232-283/031-000**	10
24	**232-284/031-000**	10

Подробнее о размерах выемки на стр. 486, таблица 3.

Розетки с количеством полюсов от 2 до 3 – всего одна защелка

Розетки с выводами под пайку
Мультиштекерная система (MCS)-MIDI Classic

С прямыми выводами под пайку и разделителями Шаг контактов 5,08 мм / 0,2 дюйма		С угловыми выводами под пайку и разделителями Шаг контактов 5,08 мм / 0,2 дюйма		
320 В / 4 кВ / 2, 12 А	300 В / 15 А	320 В / 4 кВ / 2, 12 А	300 В / 15 А	



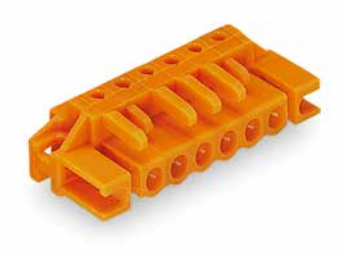

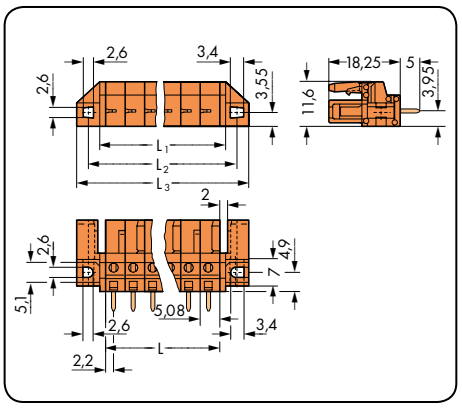

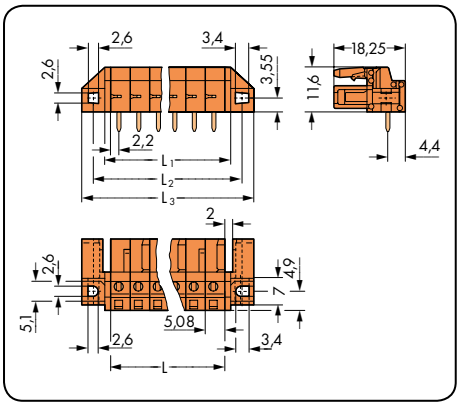

L = кол-во полюсов x шаг контактов
L_1 = L + 3 мм
L_2 = L + 8,8 мм
L_3 = L + 14,8 мм

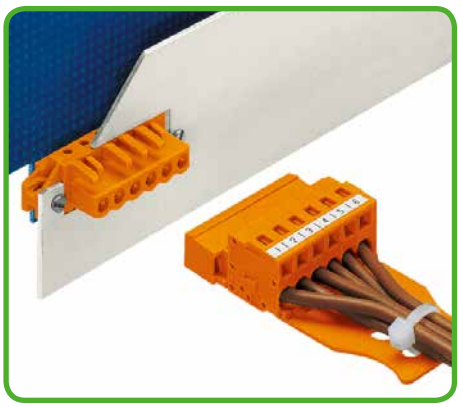

В зависимости от применения и типа фланца розетки подходят для сквозного монтажа..

Кол-во пол.	Артикул	Упак. единица	Кол-во пол.	Артикул	Упак. единица
Розетка с прямыми выводами под пайку и разделителями, для скрытого монтажа, оранжевая			**Розетка с угловыми выводами под пайку и разделителями,** для скрытого монтажа, оранжевая		
2	**232-162/047-000**	100	2	**232-262/047-000**	100
3	**232-163/047-000**	50	3	**232-263/047-000**	50
4	**232-164/047-000**	50	4	**232-264/047-000**	50
5	**232-165/047-000**	50	5	**232-265/047-000**	50
6	**232-166/047-000**	50	6	**232-266/047-000**	50
7	**232-167/047-000**	50	7	**232-267/047-000**	50
8	**232-168/047-000**	50	8	**232-268/047-000**	50
9	**232-169/047-000**	25	9	**232-269/047-000**	25
10	**232-170/047-000**	25	10	**232-270/047-000**	25
11	**232-171/047-000**	25	11	**232-271/047-000**	25
12	**232-172/047-000**	25	12	**232-272/047-000**	25
13	**232-173/047-000**	25	13	**232-273/047-000**	25
14	**232-174/047-000**	25	14	**232-274/047-000**	25
15	**232-175/047-000**	25	15	**232-275/047-000**	25
16	**232-176/047-000**	10	16	**232-276/047-000**	10
17	**232-177/047-000**	10	17	**232-277/047-000**	10
18	**232-178/047-000**	10	18	**232-278/047-000**	10
19	**232-179/047-000**	10	19	**232-279/047-000**	10
20	**232-180/047-000**	10	20	**232-280/047-000**	10
21	**232-181/047-000**	10	21	**232-281/047-000**	10
22	**232-182/047-000**	10	22	**232-282/047-000**	10
23	**232-183/047-000**	10	23	**232-283/047-000**	10
24	**232-184/047-000**	10	24	**232-284/047-000**	10

Подробнее о размерах выемки на стр. 486, таблица 3.

Розетки с количеством полюсов от 2 до 3 – всего одна защелка

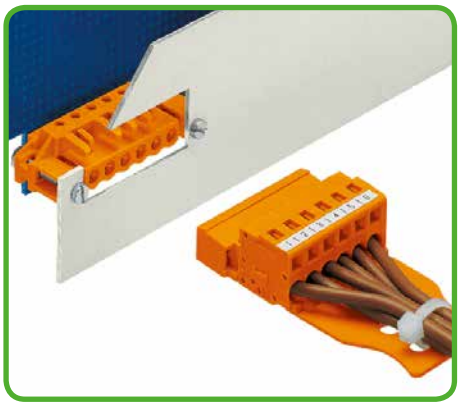

... или скрытого монтажа.

Вилки для клемм, монтируемых на рейку, для фронтального монтажа
Шаг контактов 5 мм
Мультиштекерная система (MCS)-MIDI Classic

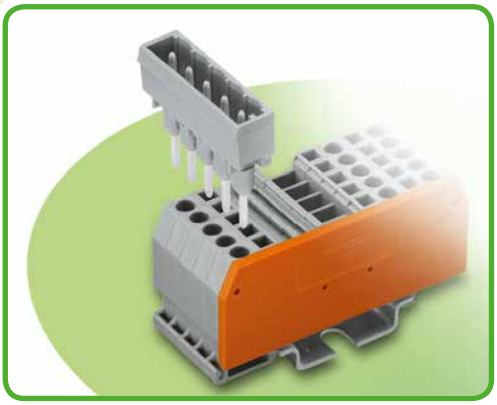

- Съемные соединители для клемм, монтируемых на рейку, с соединением CAGE CLAMP®
- Вилки с длинными контактными выводами вставляются в монтажные отверстия клемм для монтажа на DIN-рейку серии 280.
- До контактов разъема можно дотрагиваться, когда соединитель не подключен, поэтому подача питания должна выполняться через клемму (следите за номинальным напряжением!)
- С кодировочными ключами

Техническая информация:

Шаг контактов	**5 мм / 0,197 дюйма**		
Оценки в соответствии с	**МЭК/EN 60664-1**		
Категория перенапряжения	III	III	II
Степень загрязнения	3	2	2
Номинальное напряжение (подача питания через соединитель)	250 В	320 В	630 В
Номинальное напряжение (подача питания через клемму)	50 В	50 В	50 В
Номинальное импульсное напряжение	4 кВ	4 кВ	4 кВ
Номинальный ток	16 А	16 А	16 А
Одобрения в соответствии с	**UL/CSA**		
Группа UL 1059	B	C	D
Номинальное напряжение	300 В	–	300 В
Номинальный ток UL	15 А	–	10 А
Номинальный ток CSA	15 А	–	10 А
Мультиштекерная система (MCS)-MIDI одобрена в соответствии с UL 1977 и способна выдержать до 600 В при заводской печати.			

Кривая допустимых токов

Розетка 231-102/026-000
с вилкой 231-162/003-000
Шаг контактов: 5 мм / Размер проводника: 2,5 мм² «f-st»
На основании: EN 60512-5-2 / Коэффициент преобразователя: 0,8

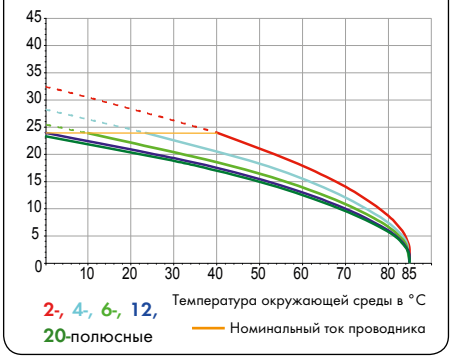

Данные о материалах:

Группа материалов:	I
Изоляционный материал	Полифталамид 6.6 (PA 6.6)
Класс воспламеняемости по UL 94	V0
Нижняя/верхняя границы температуры	-60°C / +100°C
Материал контактов	Электролитическая медь (E_{Cu})
Контактное покрытие	с лужением

Принадлежности для Мультиштекерной системы (MCS)-MIDI:

	Стр.
Рабочие инструменты	467
Кодировочные ключи	468

Мультиштекерная система (MCS) состоит из соединителей **без** возможности разрыва цепи в соответствии с МЭК 61984. При использовании по назначению эти соединители не должны подключаться/отключаться во время работы или под напряжением. Проектирование схемы должно гарантировать, что выводы под пайку, до которых можно дотронуться, не работают в отсоединенном состоянии.

Вилки для клемм, монтируемых на рейку, для фронтального монтажа
Мультиштекерная система (MCS)-MIDI Classic

С прямыми выводами под пайку 1,2 x 1,2 мм Шаг контактов: 5 мм / 0,197 дюйма		Разделительные блоки, монтируемые на рейку, шириной 5 мм / 0,197 дюйма	Пример применения:
250 В / 4 кВ / 3, 16 А	300 В / 15 А		





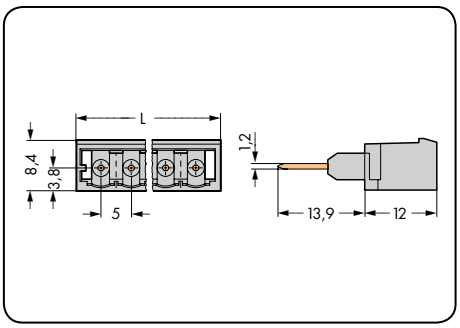

L = (кол-во полюсов - 1) x шаг контактов + 8,2 мм



Вставка вилки при помощи мультиполюсного рабочего инструмента.

Кол-во пол.	Артикул	Упак. единица
Вилка с прямыми длинными контактными выводами, выводы под пайку 1,2 x 1,2 мм, серая		
2	**231-162/003-000**	200
3	**231-163/003-000**	200
4	**231-164/003-000**	200
5	**231-165/003-000**	200
6	**231-166/003-000**	100
7	**231-167/003-000**	100
8	**231-168/003-000**	100
9	**231-169/003-000**	100
10	**231-170/003-000**	100
11	**231-171/003-000**	100
12	**231-172/003-000**	100
16	**231-176/003-000**	50
20	**231-180/003-000**	50
Вилки с количеством полюсов от 12 до 20 подходят только для заводской сборки.		

	Артикул	Упак. единица
Разделительный блок, монтируемый на рейку, с таким же профилем, что и у проходных клемм для сквозного монтажа, оранжевый		
Горизонтальный тип:		
2-проводные	**280-902/056-000**	100
3-проводные	**280-650/056-000**	100
4-проводные	**280-335/056-000**	
Угловой тип:		
3/4-проводниковые	**280-654/056-000**	100

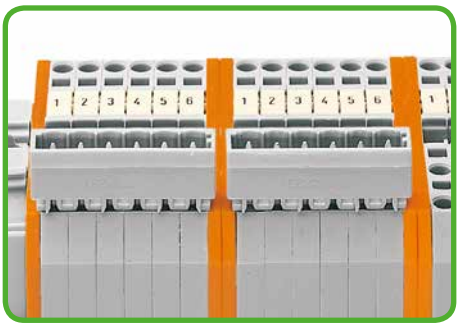

При использовании на клеммах, монтируемых на рейку, для фронтального монтажа свободная ширина вилок должна компенсироваться либо двумя промежуточными пластинами, либо ...

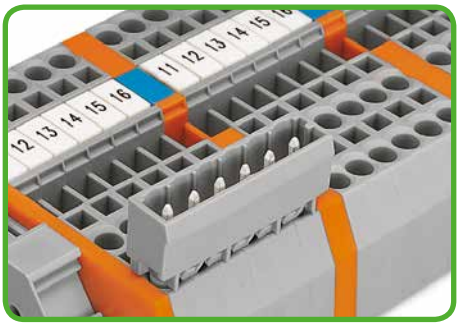

... разделительным блоком, монтируемым на рейку, во время сборки. Разделительные блоки можно объединять при помощи либо чередующихся, либо смещенных перемычек.

Другая длина — по запросу

Розетки для клемм, монтируемых на рейку, для фронтального монтажа, Шаг контактов 5 мм
Мультиштекерная система (MCS)-MIDI Classic

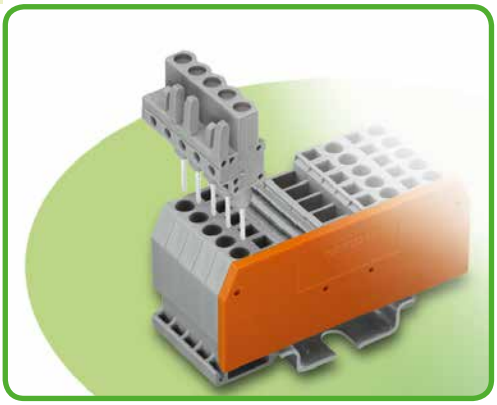

- Съемные соединители для клемм, монтируемых на рейку, оснащенные технологией CAGE CLAMP®
- Розетки с длинными контактными выводами вставляются в монтажные отверстия клемм, монтируемых на рейку, серии 280
- Розетки имеют защиту от касания в неподключенном состоянии, что обеспечивает дополнительную безопасность
- С кодировочными штифтами

Техническая информация:

Шаг контактов	**5 мм / 0,197 дюйма**		
Оценки в соответствии с	**МЭК/EN 60664-1**		
Категория перенапряжения	III	III	II
Степень загрязнения	3	2	2
Номинальное напряжение	320 В	320 В	630 В
Номинальное импульсное напряжение	4 кВ	4 кВ	4 кВ
Номинальный ток	12 A	12 A	12 A
Одобрения в соответствии с	**UL/CSA**		
Группа UL 1059	B	C	D
Номинальное напряжение	300 В	–	300 В
Номинальный ток UL	15 A	–	10 A
Номинальный ток CSA	15 A	–	10 A
Мультиштекерная система (MCS)-MIDI одобрена в соответствии с UL 1977 и способна выдержать до 600 В при заводской печати.			

Кривая допустимых токов

Розетка 232-232/005-000
с вилкой 231-602
Шаг контактов: 5 мм / Размер проводника: 2,5 мм² «f-st»
На основании: EN 60512-5-2 / Коэффициент преобразователя: 0,8

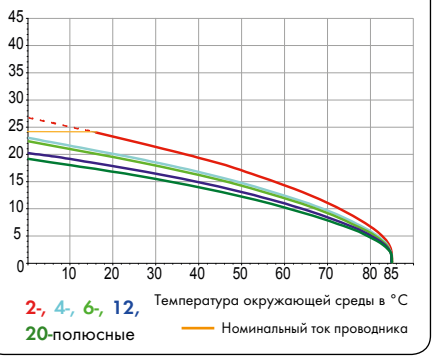

Данные о материалах:

Группа материалов:	I
Изоляционный материал	Полифталамид 6.6 (PA 6.6)
Класс воспламеняемости по UL 94	V0
Нижняя/верхняя границы температуры	-60°C / +85°C
Материал контактов	Медный сплав
Контактное покрытие	с лужением

Принадлежности для Мультиштекерной системы (MCS)-MIDI:

	Стр.
Рабочие инструменты	467
Тестовый адаптер	474
Тестовые штекеры	538

Мультиштекерная система (MCS) состоит из соединителей **без** возможности разрыва цепи в соответствии с МЭК 61984. При использовании по назначению эти соединители не должны подключаться/отключаться во время работы или под напряжением. Проектирование схемы должно гарантировать, что выводы под пайку, до которых можно дотронуться, не работают в отсоединенном состоянии.

Розетки для клемм, монтируемых на рейку, для фронтального монтажа
Мультиштекерная система (MCS)-MIDI Classic

С прямыми контактными выводами 0,6 x 1 мм Шаг контактов 5 мм / 0,197 дюйма		С угловыми контактными выводами 0,6 x 1 мм Шаг контактов 5 мм / 0,197 дюйма		
320 В / 4 кВ / 3, 12 А	300 В / 15 А	320 В / 4 кВ / 3, 12 А	300 В / 15 А	

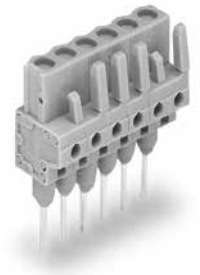

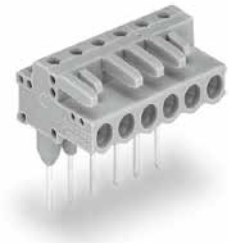

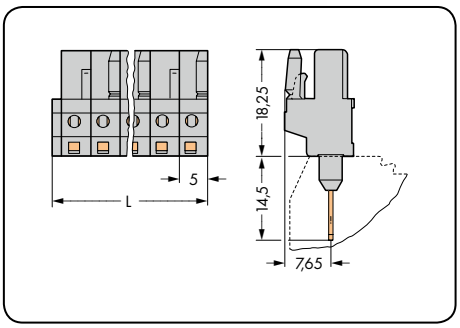

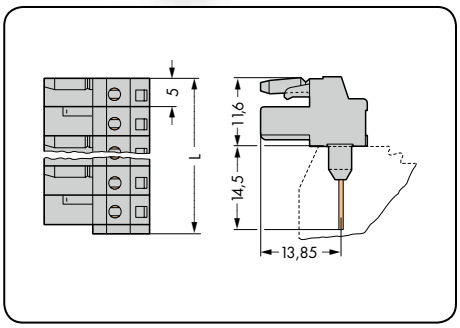

L = (кол-во полюсов x шаг контактов) + 1,5 мм

Кол-во пол.	Артикул	Упак. единица	Кол-во пол.	Артикул	Упак. единица
Розетка с прямыми длинными контактными выводами, серая			**Розетка с угловыми длинными контактными выводами,** серая		
2	**232-132/005-000**	100	2	**232-232/005-000**	100
3	**232-133/005-000**	100	3	**232-233/005-000**	100
4	**232-134/005-000**	100	4	**232-234/005-000**	100
5	**232-135/005-000**	100	5	**232-235/005-000**	100
6	**232-136/005-000**	50	6	**232-236/005-000**	50
7	**232-137/005-000**	50	7	**232-237/005-000**	50
8	**232-138/005-000**	50	8	**232-238/005-000**	50
9	**232-139/005-000**	50	9	**232-239/005-000**	50
10	**232-140/005-000**	50	10	**232-240/005-000**	50
12	**232-142/005-000**	25	12	**232-242/005-000**	25
16	**232-146/005-000**	25	16	**232-246/005-000**	25
20	**232-150/005-000**	10	20	**232-250/005-000**	10

Розетки с количеством полюсов от 2 до 3 - всего одна защелка

Розетки с количеством полюсов от 12 до 20 подходят только для заводской сборки.

Другая длина — по запросу

Розетки для клемм, монтируемых на рейку, для фронтального монтажа
Мультиштекерная система (MCS)-MIDI Classic

С прямыми выводами под пайку 0,6 x 1 мм и фиксирующими защелками Шаг контактов 5 мм / 0,197 дюйма		С угловыми выводами под пайку 0,6 x 1 мм и фиксирующими защелками Шаг контактов 5 мм / 0,197 дюйма		
320 В / 4 кВ / 3, 12 А	300 В / 15 А	320 В / 4 кВ / 3, 12 А	300 В / 15 А	

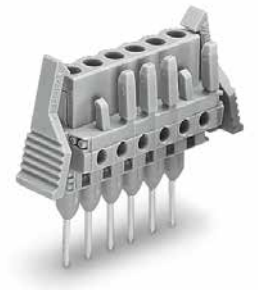

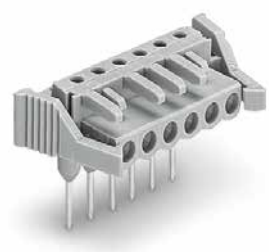

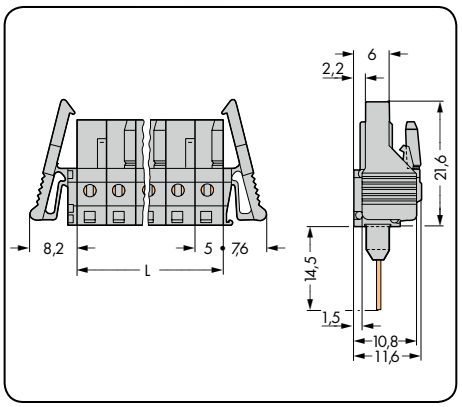

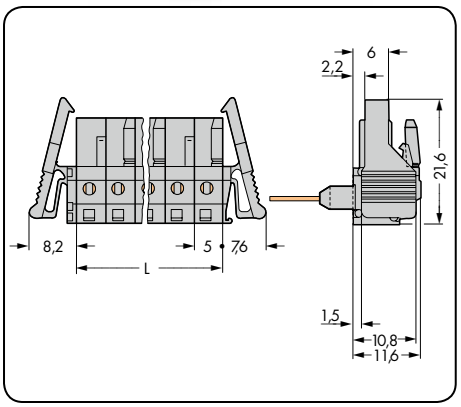

L = кол-во полюсов x шаг контактов

Кол-во пол.	Артикул	Упак. единица	Кол-во пол.	Артикул	Упак. единица
Розетка с прямыми длинными контактными выводами и фиксирующими защелками, серая			**Розетка с угловыми длинными контактными выводами и фиксирующими защелками,** серая		
2	**232-132/005-000/039-000**	100	2	**232-232/005-000/039-000**	100
3	**232-133/005-000/039-000**	50	3	**232-233/005-000/039-000**	50
4	**232-134/005-000/039-000**	50	4	**232-234/005-000/039-000**	50
5	**232-135/005-000/039-000**	50	5	**232-235/005-000/039-000**	50
6	**232-136/005-000/039-000**	50	6	**232-236/005-000/039-000**	50
7	**232-137/005-000/039-000**	50	7	**232-237/005-000/039-000**	50
8	**232-138/005-000/039-000**	50	8	**232-238/005-000/039-000**	50
9	**232-139/005-000/039-000**	25	9	**232-239/005-000/039-000**	25
10	**232-140/005-000/039-000**	25	10	**232-240/005-000/039-000**	25
12	**232-142/005-000/039-000**	25	12	**232-242/005-000/039-000**	25
16	**232-146/005-000/039-000**	10	16	**232-246/005-000/039-000**	10
20	**232-150/005-000/039-000**	10	20	**232-250/005-000/039-000**	10

Розетки с количеством полюсов от 2 до 3 - всего одна защелка

Розетки с количеством полюсов от 12 до 20 подходят только для заводской сборки.

Другая длина — по запросу

Розетки
Шаг контактов 7,5 мм, 7,62 мм
Мультиштекерная система (MCS)-MIDI Classic

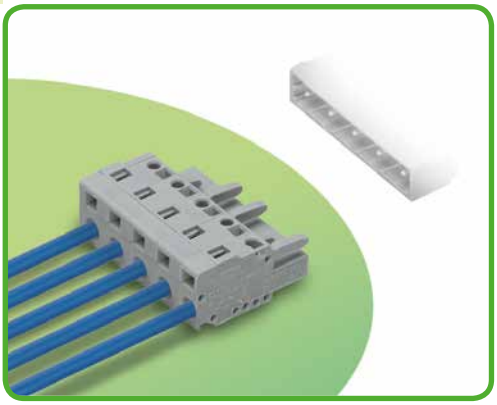

- Универсальное соединение для всех типов проводников
- Простая предварительная сборка кабеля и монтаж в производственных условиях при помощи применения CAGE CLAMP® в горизонтальном и вертикальном положениях
- С кодировочными штифтами
- Встроенные тестовые порты

Техническая информация:

	Прямые розетки:			Угловые розетки:			
Шаг контактов	**7,5 мм/7,62 мм 0,295 дюйма/0,3 дюйма**			**7,5 мм/7,62 мм 0,295 дюйма/0,3 дюйма**			
В соответствии с	**МЭК/EN 60664-1**			**МЭК/EN 60664-1**			
Категория перенапряжения	III	III	II	III	III	II	
Степень загрязнения	3	2	2	3	2	2	
Номинальное напряжение	500 В	630 В	1000 В	500 В	630 В	1000 В	
Номинальное импульсное напряжение	6 кВ	6 кВ	6 кВ	6 кВ	6 кВ	6 кВ	
Номинальный ток	16 A	16 A	16 A	14 A	14 A	14 A	
Одобрения в соответствии с	**UL/CSA**			**UL/CSA**			
Группа UL 1059	B	C	D	B	C	D	
Номинальное напряжение	300 В	–	300 В	300 В	–	300 В	
Номинальный ток UL	15 A	–	10 A	15 A	–	10 A	
Номинальный ток CSA	15 A	–	10 A	15 A	–	10 A	
Мультиштекерная система (MCS)-MIDI одобрена в соответствии с UL 1977 и способна выдержать до 600 В при заводском монтаже.							

Кривые допустимых токов

Розетка 231-202/026-000
с вилкой 231-832/001-00
Шаг контактов: 7,5 мм / Размер проводника: 2,5 мм² «f-st»
На основании: EN 60512-5-2 / Коэффициент преобразователя: 0,8

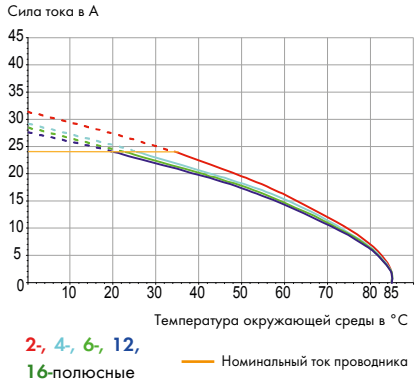

Информация о проводнике:

Технология соединения	CAGE CLAMP®	
Размер проводника: одножил.	0,08 – 2,5 мм²	
Размер проводника: тонкопров.	0,08 – 2,5 мм²	
Размер проводника: тонкопров.	0,25 – 1,5 мм²	(с изолированным наконечником)
Размер проводника: тонкопров.	0,25 – 2,5 мм²	(с неизолированным наконечником)
AWG	28 – 12	12: THHN, THWN
Длина снятия изоляции	8 – 9 мм / 0,31 –0,35 дюйма	

Данные о материалах:

Группа материалов:	I
Изоляционный материал	Полиамид 6.6 (PA 6.6)
Класс воспламеняемости по UL 94	V0
Нижняя/верхняя границы температуры	-60°C / +85°C
Материал зажимной пружины	Хромникелиевая пружинная сталь (CrNi)
Материал контактов	Медный сплав
Контактное покрытие	с лужением
Соединители мультиштекерной системы (MCS) также доступны с позолоченными или частично позолоченными контактными поверхностями по требование заказчика.	
В зависимости от необходимой версии к основному артикулу добавляется **«суффикс артикула . . . /010-000»**	

Принадлежности к Мультиштекерной системе (MCS)-MIDI:

	Стр.
Маркировочные принадлежности	540 – 543
Рабочие инструменты	466 – 467
Прямая маркировка	358 – 360
Стопор для изоляции	469
Тестовый адаптер	474
Тестовые штекеры	538
Винты	546
Разгрузка от натяжения	472 – 473
Пластины разгрузки натяжения	470 – 471

Мультиштекерная система (MCS) включает в себя соединители **без** отключающей способности в соответствии с МЭК 61984. При использовании по назначению эти соединители не должны подключаться/отключаться во время работы или под напряжением. Проектирование схемы должно гарантировать, что выводы под пайку, до которых можно дотронуться, не работают в отсоединенном состоянии.

Розетки
Мультиштекерная система (MCS)-MIDI Classic

Шаг контактов 7-5 мм / 0,295 дюйма		С фиксирующими защелками Шаг контактов 7,5 мм / 0.295 дюйма		С фиксирующими фланцами для монтажа на стойки и сквозного монтажа Шаг контактов 7,5 мм / 0.295 дюйма	
0,08 – 2,5 мм²	AWG 28 – 12	0,08 – 2,5 мм²	AWG 28 – 12	0,08 – 2,5 мм²	AWG 28 – 12
630 В / 6 кВ / 2, 16 А	300 В / 15 А	630 В / 6 кВ / 2, 16 А	300 В / 15 А	630 В / 6 кВ / 2, 16 А	300 В / 15 А





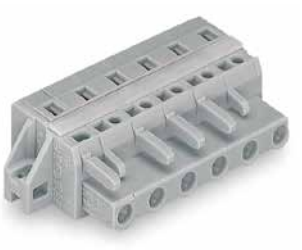

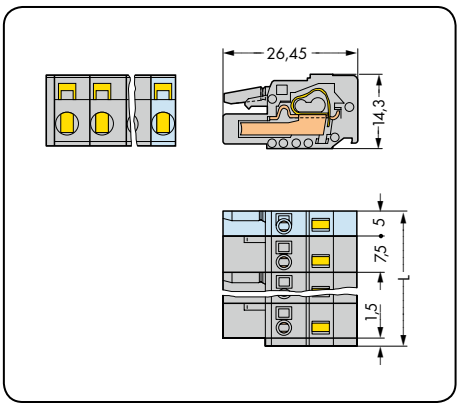

L = (кол-во полюсов – 1) x шаг контактов + 5 мм +1,5 мм

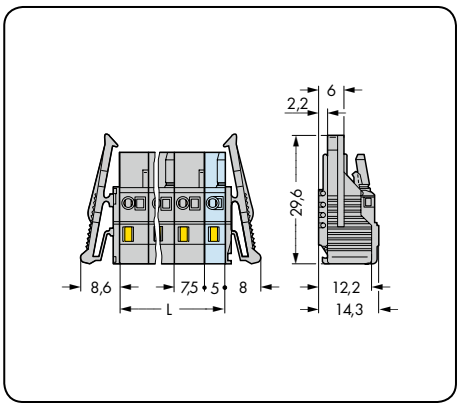

L = (кол-во полюсов - 1) x шаг контактов + 5 мм

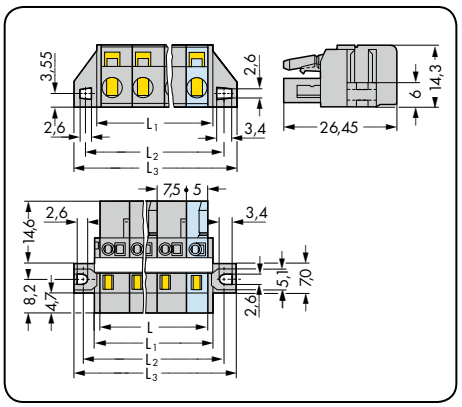

L = (кол-во полюсов – 1) x шаг контактов + 5 мм
L_1 = L + 3 мм
L_2 = L + 8,8 мм
L_3 = L + 14,8 мм

Кол-во пол.	Артикул	Упак. единица
Розетка, серая		
2	**231-202/026-000**	100
3	**231-203/026-000**	100
4	**231-204/026-000**	50
5	**231-205/026-000**	50
6	**231-206/026-000**	50
7	**231-207/026-000**	50
8	**231-208/026-000**	25
9	**231-209/026-000**	25
10	**231-210/026-000**	25
11	**231-211/026-000**	25
12	**231-212/026-000**	25
13	**231-213/026-000**	10
16	**231-216/026-000**	10
Розетки с количеством контактов от 2 до 3 – только одна защелка		

Кол-во пол.	Артикул	Упак. единица
Розетка с фиксирующими защелками, серая		
2	**231-202/037-000**	50
3	**231-203/037-000**	50
4	**231-204/037-000**	50
5	**231-205/037-000**	50
6	**231-206/037-000**	25
7	**231-207/037-000**	25
8	**231-208/037-000**	25
9	**231-209/037-000**	25
10	**231-210/037-000**	25
11	**231-211/037-000**	10
12	**231-212/037-000**	10
13	**231-213/037-000**	10
16	**231-216/037-000**	10

Кол-во пол.	Артикул	Упак. единица
Розетка с фиксирующими защелками, для монтажа на стойки и панельного монтажа, с армированными полосками, серая		
2	**231-202/031-000**	50
3	**231-203/031-000**	50
4	**231-204/031-000**	50
5	**231-205/031-000**	50
6	**231-206/027-000**	25
7	**231-207/027-000**	25
8	**231-208/027-000**	25
9	**231-209/027-000**	25
10	**231-210/027-000**	25
11	**231-211/027-000**	10
12	**231-212/027-000**	10
13	**231-213/027-000**	10
16	**231-216/027-000**	10
Артикулы для розеток с количеством контактов от 2 до 5 идентичны артикулам для розеток, монтируемых на панель.		
Подробнее о размерах выемки на стр. 484, таблица 1.		

Другая длина — по запросу

Розетки
Мультиштекерная система (MCS)-MIDI Classic

С фиксирующими фланцами для панельного монтажа Шаг контактов 7,5 мм / 0,295 дюйма		С монтажными ножками Шаг контактов 7,5 мм / 0,295 дюйма		Угловые, с вводом проводника против направления фиксации Шаг контактов 7,5 мм / 0,295 дюйма	
0,08 – 2,5 мм²	AWG 28 – 12	0,08 – 2,5 мм²	AWG 28 – 12	0,08 – 2,5 мм²	AWG 28 – 12
630 В / 6 кВ / 2, 16 А	300 В / 15 А	630 В / 6 кВ / 2, 16 А	300 В / 15 А	630 В / 6 кВ / 2, 14 А	300 В / 15 А

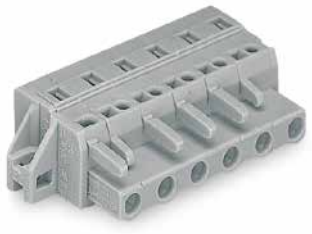





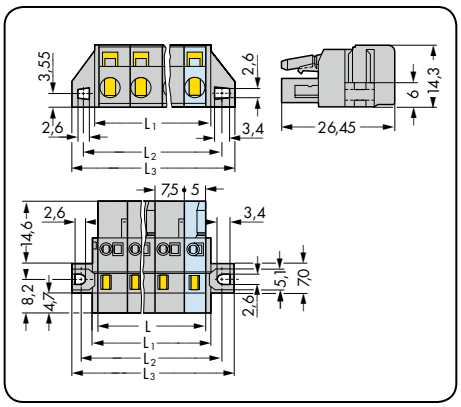

L = (кол-во полюсов – 1) x шаг контактов + 5 мм
L_1 = L + 3 мм
L_2 = L + 8,8 мм
L_3 = L + 14,8 мм

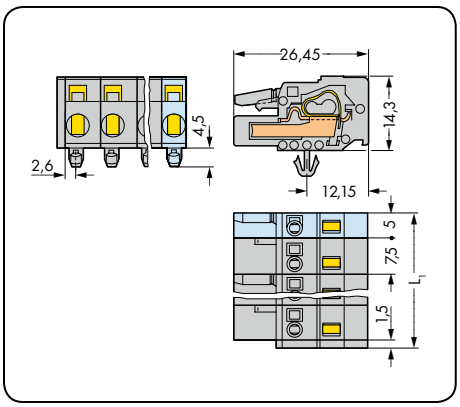

L_1 = (кол-во полюсов – 1) x шаг контактов + 5 мм +1,5 мм

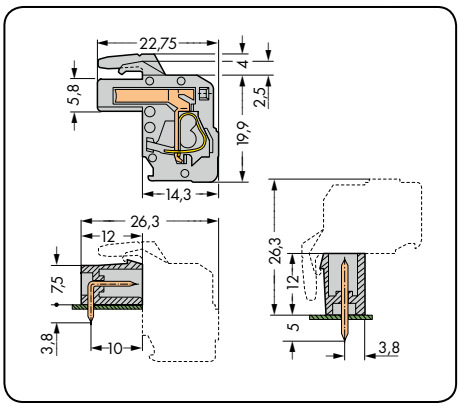

Общая длина = (кол-во полюсов – 1) x шаг контактов + 5 мм + 1,5 мм + 0,9 мм

Кол-во пол.	Артикул	Упак. единица
Розетка с фиксирующими фланцами, для панельного монтажа, серая		
3	**231-203/031-000**	50
4	**231-204/031-000**	50
5	**231-205/031-000**	50
6	**231-206/031-000**	25
7	**231-207/031-000**	25
8	**231-208/031-000**	25
9	**231-209/031-000**	25
10	**231-210/031-000**	25
11	**231-211/031-000**	10
12	**231-212/031-000**	10
13	**231-213/031-000**	10
16	**231-216/031-000**	10

Кол-во пол.	Артикул	Упак. единица
Розетка с монтажными ножками, для пластин толщиной 0,6 – 1,2 мм, монтажные отверстия Ø 3,5 мм, серая		
2	**231-202/008-000**	100
3	**231-203/008-000**	100
4	**231-204/008-000**	50
5	**231-205/008-000**	50
6	**231-206/008-000**	50
7	**231-207/008-000**	50
8	**231-208/008-000**	25
9	**231-209/008-000**	25
10	**231-210/008-000**	25
11	**231-211/008-000**	25
12	**231-212/008-000**	25
13	**231-213/008-000**	10
16	**231-216/008-000**	10

Кол-во пол.	Артикул	Упак. единица
Угловая розетка, ввод проводника против направления фиксации, серая		
2	**732-102/026-000**	100
3	**732-103/026-000**	100
4	**732-104/026-000**	50
5	**732-105/026-000**	50
6	**732-106/026-000**	50
7	**732-107/026-000**	50
8	**732-108/026-000**	25
9	**732-109/026-000**	25
10	**732-110/026-000**	25
11	**732-111/026-000**	25
12	**732-112/026-000**	25
13	**732-113/026-000**	10
16	**732-116/026-000**	10

Подробнее о размерах выемки на стр. 484, таблица 1.

Розетки с количеством контактов от 2 до 3 – только одна защелка

Принадлежности	Стр.
Монтажный адаптер для DIN-рейки 35 мм, с 3 или более полюсами (209-137)	475

Другая длина — по запросу

Розетки
Мультиштекерная система (MCS)-MIDI Classic

Шаг контактов 7,62 мм / 0,3 дюйма		С фиксирующими защелками Шаг контактов 7,62 мм / 0,3 дюйма		С фиксирующими фланцами для монтажа на стойки и сквозного монтажа Шаг контактов 7,62 мм / 0,3 дюйма	
0,08 – 2,5 мм²	AWG 28 – 12	0,08 – 2,5 мм²	AWG 28 – 12	0,08 – 2,5 мм²	AWG 28 – 12
630 В / 6 кВ / 2, 16 А	300 В / 15 А	630 В / 6 кВ / 2, 16 А	300 В / 15 А	630 В / 6 кВ / 2, 16 А	300 В / 15 А







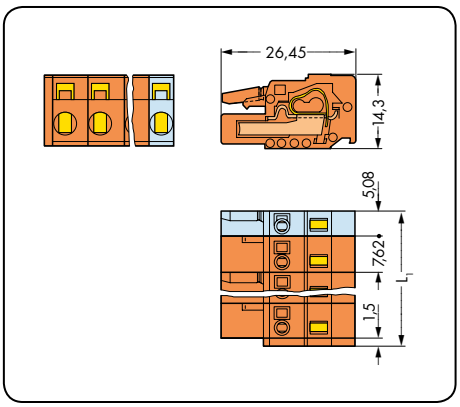

L_1 = (кол-во полюсов - 1) x шаг контактов + 5,08 мм + 1,5 мм

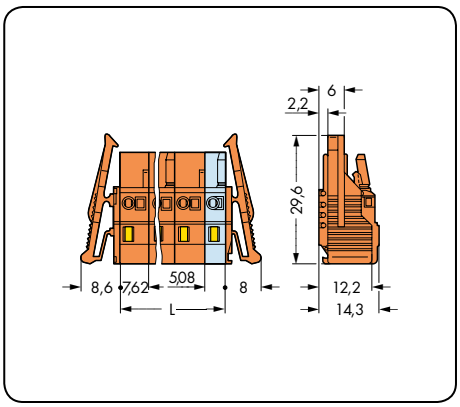

L = (кол-во полюсов - 1) x шаг контактов + 5,08 мм

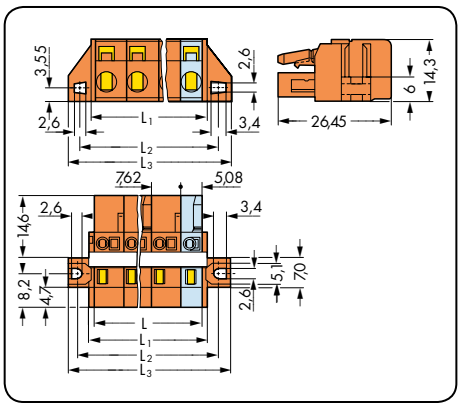

L = (кол-во полюсов – 1) x шаг контактов + 5,08 мм
L_1 = L + 3 мм
L_2 = L + 8,8 мм
L_3 = L +14,8 мм

Кол-во пол.	Артикул	Упак. единица
Розетка, оранжевая		
2	**231-702/026-000**	100
3	**231-703/026-000**	100
4	**231-704/026-000**	50
5	**231-705/026-000**	50
6	**231-706/026-000**	50
7	**231-707/026-000**	50
8	**231-708/026-000**	25
9	**231-709/026-000**	25
10	**231-710/026-000**	25
11	**231-711/026-000**	25
12	**231-712/026-000**	25
Розетки с количеством контактов от 2 до 3 – только одна защелка		

Кол-во пол.	Артикул	Упак. единица
Розетка с фиксирующими защелками, оранжевая		
2	**231-702/037-000**	50
3	**231-703/037-000**	50
4	**231-704/037-000**	50
5	**231-705/037-000**	50
6	**231-706/037-000**	25
7	**231-707/037-000**	25
8	**231-708/037-000**	25
9	**231-709/037-000**	25
10	**231-710/037-000**	25
11	**231-711/037-000**	10
12	**231-712/037-000**	10

Кол-во пол.	Артикул	Упак. единица
Розетка с фиксирующими защелками, для монтажа на стойки и сквозного монтажа, с армированными полосками, оранжевая		
2	**231-702/031-000**	50
3	**231-703/031-000**	50
4	**231-704/031-000**	50
5	**231-705/031-000**	50
6	**231-706/027-000**	25
7	**231-707/027-000**	25
8	**231-708/027-000**	25
9	**231-709/027-000**	25
10	**231-710/027-000**	25
11	**231-711/027-000**	10
12	**231-712/027-000**	10

Артикулы для розеток с количеством контактов от 2 до 5 идентичны артикулам для розеток, монтируемых на панель.

Подробнее о размерах выемки на стр. 484, таблица 1.

Другая длина — по запросу

Розетки
Мультиштекерная система (MCS)-MIDI Classic

CAGE CLAMP®

С фиксирующими фланцами для панельного монтажа Шаг контактов 7,62 мм / 0,3 дюйма		С монтажными ножками Шаг контактов 7,62 мм / 0,3 дюйма		Угловые, с входом проводника против направления фиксации Шаг контактов 7,62 мм / 0,3 дюйма	
0,08 – 2,5 мм²	AWG 28 – 12	0,08 – 2,5 мм²	AWG 28 – 12	0,08 – 2,5 мм²	AWG 28 – 12
630 В / 6 кВ / 2, 16 А	300 В / 15 А	630 В / 6 кВ / 2, 16 А	300 В / 15 А	630 В / 6 кВ / 2, 14 А	300 В / 15 А







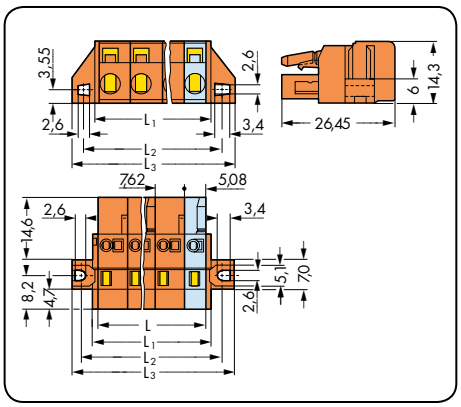

L = (кол-во полюсов – 1) x шаг контактов + 5,08 мм
L_1 = L + 3 мм
L_2 = L + 8,8 мм
L_3 = L + 14,8 мм

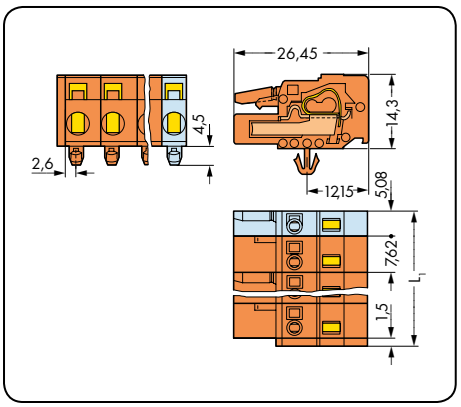

L_1 = (кол-во полюсов - 1) x шаг контактов + 5,08 мм + 1,5 мм

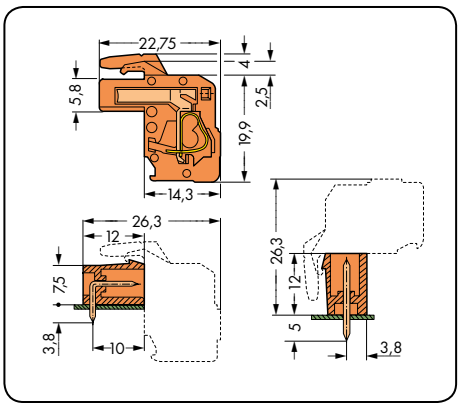

Общая длина = (кол-во полюсов – 1) x шаг контактов + 5,08 мм + 1,5 мм + 0,9 мм

Кол-во пол.	Артикул	Упак. единица
Розетка с фиксирующими фланцами, для панельного монтажа, оранжевая		
2	**231-702/031-000**	50
3	**231-703/031-000**	50
4	**231-704/031-000**	50
5	**231-705/031-000**	50
6	**231-706/031-000**	25
7	**231-707/031-000**	25
8	**231-708/031-000**	25
9	**231-709/031-000**	25
10	**231-710/031-000**	25
11	**231-711/031-000**	10
12	**231-712/031-000**	10

Кол-во пол.	Артикул	Упак. единица
Розетка с монтажными ножками, для пластин толщиной 0,6 – 1,2 мм монтажные отверстия Ø 3,5 мм, оранжевая		
2	**231-702/008-000**	100
3	**231-703/008-000**	100
4	**231-704/008-000**	50
5	**231-705/008-000**	50
6	**231-706/008-000**	50
7	**231-707/008-000**	50
8	**231-708/008-000**	25
9	**231-709/008-000**	25
10	**231-710/008-000**	25
11	**231-711/008-000**	25
12	**231-712/008-000**	25

Кол-во пол.	Артикул	Упак. единица
Угловая розетка, вход проводника против направления фиксации, оранжевая		
2	**732-122/026-000**	100
3	**732-123/026-000**	100
4	**732-124/026-000**	50
5	**732-125/026-000**	50
6	**732-126/026-000**	50
7	**732-127/026-000**	50
8	**732-128/026-000**	25
9	**732-129/026-000**	25
10	**732-130/026-000**	25
11	**732-131/026-000**	25
12	**732-132/026-000**	25

Подробнее о размерах выемки на стр. 484, таблица 1.

Розетки с количеством контактов от 2 до 3 – только одна защелка

Принадлежности	Стр.
Монтажный адаптер для DIN-рейки 35 мм, мин. длина 3 полюса (209-137)	475

Другая длина — по запросу

Угловые розетки для панельного монтажа
Шаг контактов 7,5 мм
Мультиштекерная система (MCS)-MIDI Classic

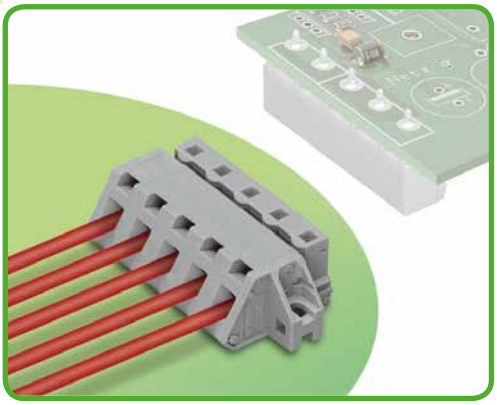

- Универсальное соединение для всех типов проводников
- Доступны исполнения с монтажными ножками или фиксирующими фланцами для панельного или сквозного монтажа
- Монтажный адаптер делает возможными исполнения с монтажными ножками для монтажа на DIN-рейки
- Простой монтаж проводников, даже при смонтированных соединителях

Техническая информация:

Шаг контактов	**7,5 мм / 0,295 дюйма**		
В соответствии с	**МЭК/EN 60664-1**		
Категория перенапряжения	III	III	II
Степень загрязнения	3	2	2
Номинальное напряжение	500 В	630 В	1000 В
Номинальное импульсное напряжение	6 кВ	6 кВ	6 кВ
Номинальный ток	12 A	12 A	12 A
Одобрения в соответствии с	**UL/CSA**		
Группа UL 1059	B	C	D
Номинальное напряжение	300 В	–	300 В
Номинальный ток UL	15 A	–	10 A
Номинальный ток CSA	15 A	–	10 A
Мультиштекерная система (MCS)-MIDI одобрена в соответствии с UL 1977 и способна выдержать до 600 В при заводском монтаже.			

Кривые допустимых токов

Розетка 731-532/031-000
с вилкой 231-232/001-000
Шаг контактов: 7,5 мм / Размер проводника: 2,5 мм² «f-st»
На основании: EN 60512-5-2 / Коэффициент преобразователя: 0,8

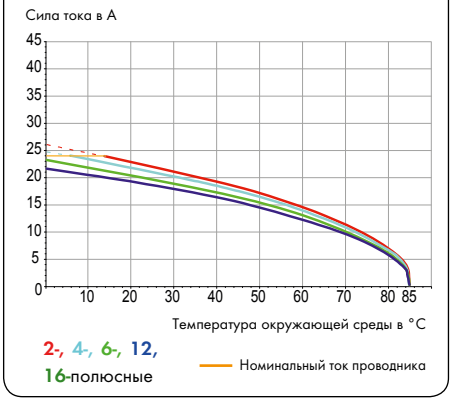

Информация о проводнике:

Технология соединения	CAGE CLAMP®	
Размер проводника: одножил.	0,08 – 2,5 мм²	
Размер проводника: тонкопров.	0,08 – 2,5 мм²	
Размер проводника: тонкопров.	0,25 – 1,5 мм²	(с изолированным наконечником)
Размер проводника: тонкопров.	0,25 – 2,5 мм²	(с неизолированным наконечником)
AWG	28 – 12	12: THHN, THWN
Длина снятия изоляции	7 – 8 мм / 0,28 – 0,31 дюйма	

Данные о материалах:

Группа материалов:	I
Изоляционный материал	Полиамид 6.6 (PA 6.6)
Класс воспламеняемости по UL 94	V0
Нижняя/верхняя границы температуры	-60°C / +85°C
Материал зажимной пружины	Хромникелиевая пружинная сталь (CrNi)
Материал контактов	Медный сплав
Контактное покрытие	с лужением
Соединители мультиштекерной системы (MCS) также доступны с позолоченными или частично позолоченными контактными поверхностями по требованию заказчика.	
В зависимости от необходимой версии к основному артикулу добавляется **«суффикс артикула . . . /010-000»**	

Принадлежности к Мультиштекерной системе (MCS)-MIDI:

	Стр.
Маркировочные принадлежности	540 – 543
Рабочие инструменты	466 – 467
Прямая маркировка	358 – 360
Тестовый адаптер	474
Винты	546

Мультиштекерная система (MCS) включает в себя соединители **без** отключающей способности в соответствии с МЭК 61984. При использовании по назначению эти соединители не должны подключаться/отключаться во время работы или под напряжением. Проектирование схемы должно гарантировать, что выводы под пайку, до которых можно дотронуться, не работают в отсоединенном состоянии.

Угловые розетки для панельного монтажа
Мультиштекерная система (MCS)-MIDI Classic

Угловые, с фиксирующими фланцами Шаг контактов 7,5 мм / 0,295 дюйма		Угловые, с монтажными ножками Шаг контактов 7,5 мм / 0,295 дюйма		
0,08 – 2,5 мм²	AWG 28 – 12	0,08 – 2,5 мм²	AWG 28 – 12	
630 В / 6 кВ / 2, 12 A	300 В / 15 A	630 В / 6 кВ / 2, 12 A	300 В / 15 A	

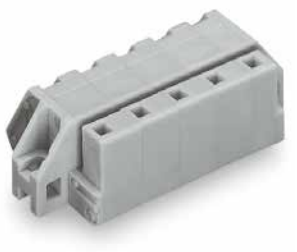

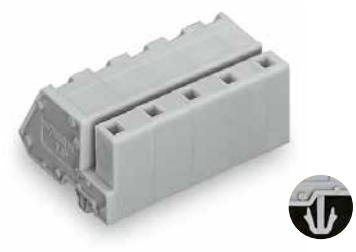

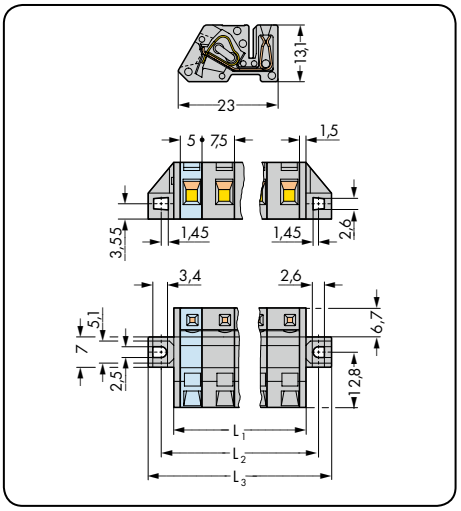

L_1 = (кол-во полюсов – 1) x шаг контактов + 5 мм + 3 мм
L_2 = (кол-во полюсов – 1) x шаг контактов + 5 мм + 8,8 мм
L_3 = (кол-по полюсов – 1) x шаг контактов + 5 мм + 14,8 мм

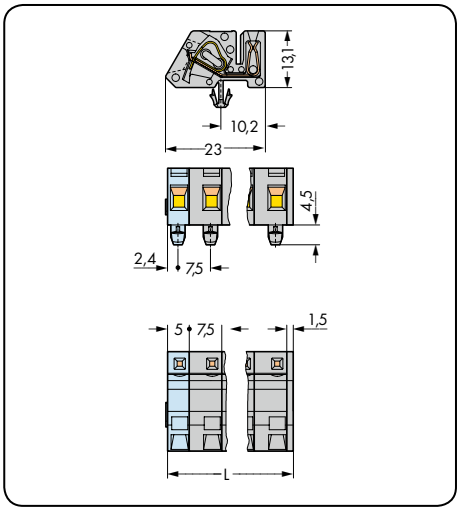

L = (кол-во полюсов – 1) x шаг контактов + 5 мм + 1,5 мм



Угловая розетка с монтажным адаптером на DIN-рейку (209-120).

Кол-во пол.	Артикул	Упак. единица
Угловая розетка с фиксирующими фланцами, серая		
2	**731-532/031-000**	50
3	**731-533/031-000**	50
4	**731-534/031-000**	50
5	**731-535/031-000**	50
6	**731-536/031-000**	25
7	**731-537/031-000**	25
8	**731-538/031-000**	25
9	**731-539/031-000**	25
10	**731-540/031-000**	25
11	**731-541/031-000**	10
12	**731-542/031-000**	10
13	**731-543/031-000**	10
16	**731-546/031-000**	10

Кол-во пол.	Артикул	Упак. единица
Угловая розетка с монтажными ножками, для пластин толщиной 0,6 – 1,2 мм, монтажные отверстия Ø 3,5 мм, серая		
2	**731-532/008-000**	100
3	**731-533/008-000**	50
4	**731-534/008-000**	50
5	**731-535/008-000**	50
6	**731-536/008-000**	50
7	**731-537/008-000**	50
8	**731-538/008-000**	25
9	**731-539/008-000**	25
10	**731-540/008-000**	25
11	**731-541/008-000**	25
12	**731-542/008-000**	10
13	**731-543/008-000**	10
16	**731-546/008-000**	10

Принадлежности	Стр.
Монтажный адаптер для DIN-рейки 35 мм, с 3 или более полюсами (209-120)	475



Угловая розетка, используемая как соединитель для сквозного монтажа.
Порты и рабочие разъемы для монтажа расположены вне корпуса. Толщина панели до 2 мм/0,079 дюйма.
На рисунке изображен шаг контактов 5 мм/0,197 дюйма.



Угловая розетка,укрепленная в корпусе.
Горизонтальный монтаж вилок с прямыми выводами под пайку в узких корпусах.

Другая длина — по запросу

Розетки с нажимными кнопками
Шаг контактов 7,5 мм, 7,62 мм
Мультиштекерная система (MCS)-MIDI Classic

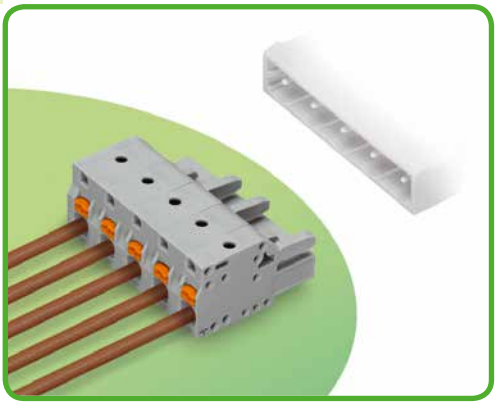

- Универсальное соединение для всех типов проводников
- Простая в использовании конструкция не требует применения специальных инструментов
- Возможность выполнения монтажа в соединенном состоянии
- Простой зажим одножильных проводников и проводников с наконечником путем вставки
- Встроенные тестовые порты для монтажа параллельно входу проводника
- С кодировочными штифтами

Техническая информация:

Шаг контактов	**7,5 мм / 0,295 дюйма**			**7,62 мм / 0,3 дюйма**		
В соответствии с	**МЭК/EN 60664-1**			**МЭК/EN 60664-1**		
Категория перенапряжения	III	III	II	III	III	II
Степень загрязнения	3	2	2	3	2	2
Номинальное напряжение	500 В	630 В	1000 В	500 В	630 В	1000 В
Номинальное импульсное напряжение	6 кВ	6 кВ	6 кВ	6 кВ	6 кВ	6 кВ
Номинальный ток	16 A	16 A	16 A	16 A	16 A	16 A
Одобрения в соответствии с	**UL/CSA**			**UL/CSA**		
Группа UL 1059	B	C	D	B	C	D
Номинальное напряжение	300 В	300 В	300 В	300 В	300 В	300 В
Номинальный ток UL	15 A	15 A	10 A	15 A	15 A	10 A
Номинальный ток CSA	15 A	15 A	10 A	15 A	15 A	10 A
Мультиштекерная система (MCS)-MIDI одобрена в соответствии с UL 1977 и способна выдержать до 600 В при заводском монтаже.						

Кривые допустимых токов

Розетка 2231-202/026-000
с вилкой 231-262/001-000
Шаг контактов: 7,5 мм / Размер проводника: 2,5 мм² «f-st»
На основании: EN 60512-5-2 / Коэффициент преобразователя: 0,8

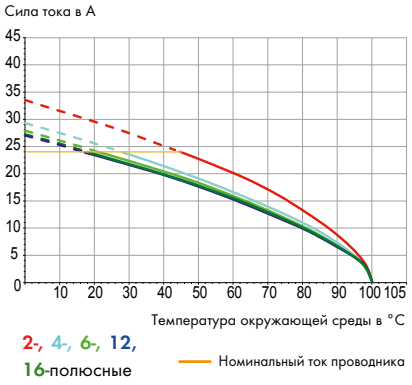

Информация о проводнике:

Технология соединения	CAGE CLAMP®S	
Размер проводника: одножил.	0,2 – 2,5 мм²	
Размер проводника: тонкопров.	0,2 – 2,5 мм²	
Размер проводника: тонкопров.	0,25 – 1,5 мм²	(с изолированным наконечником)
Размер проводника: тонкопров.	0,25 – 2,5 мм²	(с неизолированным наконечником)
AWG	24 – 12	12: THHN, THWN
Длина снятия изоляции	10 – 11 мм / 0,39 – 0,43 дюйма	

Данные о материалах:

Группа материалов:	I
Изоляционный материал	Полиамид 6.6 (PA 6.6)
Класс воспламеняемости по UL 94	V0
Нижняя/верхняя границы температуры	-60°C / +100°C
Материал зажимной пружины	Хромникелиевая пружинная сталь (CrNi)
Материал контактов	Медный сплав
Контактное покрытие	с лужением
Соединители мультиштекерной системы (MCS) также доступны с позолоченными или частично позолоченными контактными поверхностями по требование заказчика.	
В зависимости от необходимой версии к основному артикулу добавляется **«суффикс артикула . . . /010-000»**	

Принадлежности к Мультиштекерной системе (MCS)-MIDI:

	Стр.
Маркировочные принадлежности	540 – 543
Рабочие инструменты	466 – 467
Прямая маркировка	358 – 360
Стопор для изоляции	469
Тестовый адаптер	474
Тестовый штекер, Ø 2 мм	538
Винты	546
Пластины разгрузки натяжения	470 – 471

Мультиштекерная система (MCS) включает в себя соединители **без** отключающей способности в соответствии с МЭК 61984. При использовании по назначению эти соединители не должны подключаться/отключаться во время работы или под напряжением. Проектирование схемы должно гарантировать, что выводы под пайку, до которых можно дотронуться, не работают в отсоединенном состоянии.

Розетки с нажимными кнопками
Мультиштекерная система (MCS)-MIDI Classic

Шаг контактов 7-5 мм / 0,295 дюйма		С монтажными ножками Шаг контактов 7,5 мм / 0,295 дюйма		С фиксирующими защелками Шаг контактов 7,5 мм / 0.295 дюйма	
0,2 – 2,5 мм²	AWG 24 – 12	0,2 – 2,5 мм²	AWG 24 – 12	0,2 – 2,5 мм²	AWG 24 – 12
630 В / 6 кВ / 2, 16 А	300 В / 15 А	630 В / 6 кВ / 2, 16 А	300 В / 15 А	630 В / 6 кВ / 2, 16 А	300 В / 15 А





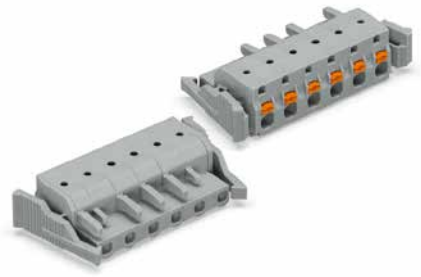

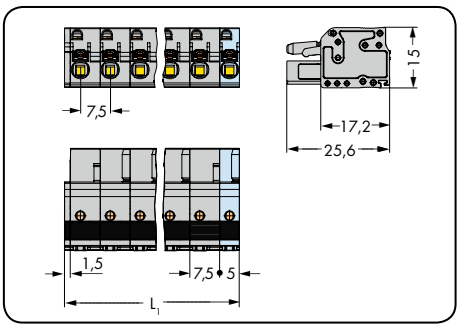

L_1 = (кол-во полюсов – 1) x шаг контактов + 5 мм + 1,5 мм

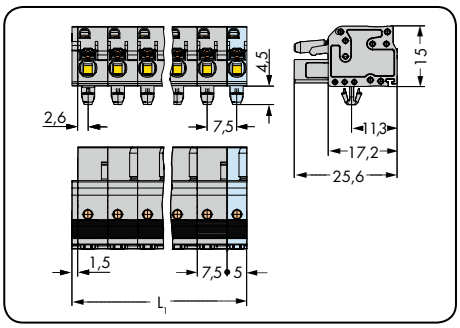

L_1 = (кол-во полюсов – 1) x шаг контактов + 5 мм + 1,5 мм

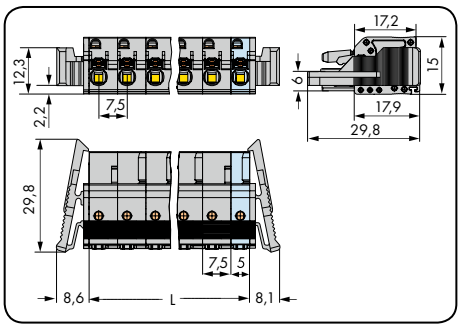

L = (кол-во полюсов - 1) x шаг контактов + 5 мм

Кол-во пол.	Артикул	Упак. единица
Розетка с нажимными кнопками, серая		
2	**2231-202/026-000**	100
3	**2231-203/026-000**	100
4	**2231-204/026-000**	50
5	**2231-205/026-000**	50
6	**2231-206/026-000**	50
7	**2231-207/026-000**	50
8	**2231-208/026-000**	25
9	**2231-209/026-000**	25
10	**2231-210/026-000**	25
11	**2231-211/026-000**	25
12	**2231-212/026-000**	25
13	**2231-213/026-000**	10
16	**2231-216/026-000**	10

Кол-во пол.	Артикул	Упак. единица
Розетка с нажимными кнопками и монтажными ножками, для пластин толщиной 0,6 – 1,2 мм, монтажные отверстия Ø 3,5 мм, серая		
2	**2231-202/008-000**	100
3	**2231-203/008-000**	100
4	**2231-204/008-000**	50
5	**2231-205/008-000**	50
6	**2231-206/008-000**	50
7	**2231-207/008-000**	50
8	**2231-208/008-000**	25
9	**2231-209/008-000**	25
10	**2231-210/008-000**	25
11	**2231-211/008-000**	10
12	**2231-212/008-000**	25
13	**2231-213/008-000**	25
16	**2231-216/008-000**	10

Кол-во пол.	Артикул	Упак. единица
Розетка с нажимными кнопками и фиксирующими защелками, серая		
2	**2231-202/037-000**	50
3	**2231-203/037-000**	50
4	**2231-204/037-000**	50
5	**2231-205/037-000**	50
6	**2231-206/037-000**	25
7	**2231-207/037-000**	25
8	**2231-208/037-000**	25
9	**2231-209/037-000**	25
10	**2231-210/037-000**	25
11	**2231-211/037-000**	10
12	**2231-212/037-000**	10
13	**2231-213/037-000**	10
16	**2231-216/037-000**	10

Розетки с количеством контактов от 2 до 3 – только одна защелка

Принадлежности	Стр.
Монтажный адаптер, для DIN-рейки 35 мм, мин. длина 3 полюса (209-137)	475

Другая длина — по запросу

Розетки с нажимными кнопками
Мультиштекерная система (MCS)-MIDI Classic

С фиксирующими фланцами Шаг контактов 7,5 мм / 0,295 дюйма		Шаг контактов 7,62 мм / 0,3 дюйма		С монтажными ножками Шаг контактов 7,62 мм / 0,3 дюйма	
0,2 – 2,5 мм²	AWG 24 – 12	0,2 – 2,5 мм²	AWG 24 – 12	0,2 – 2,5 мм²	AWG 24 – 12
630 В / 6 кВ / 2, 16 А	300 В / 15 А	630 В / 6 кВ / 2, 16 А	300 В / 15 А	630 В / 6 кВ / 2, 16 А	300 В / 15 А

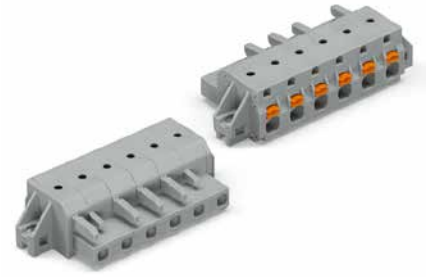



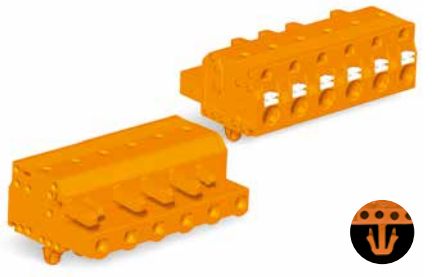

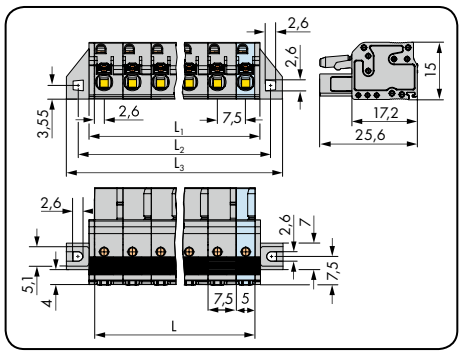

L = (кол-во полюсов – 1) x шаг контактов + 5 мм
L_1 = L + 2,8 мм
L_2 = L + 8,8 мм
L_3 = L + 14,8 мм

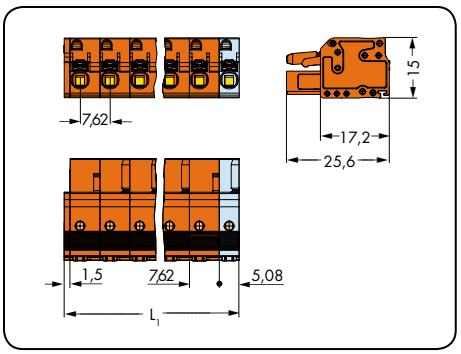

L_1 = (кол-во полюсов – 1) x шаг контактов + 5,08 мм + 1,5 мм

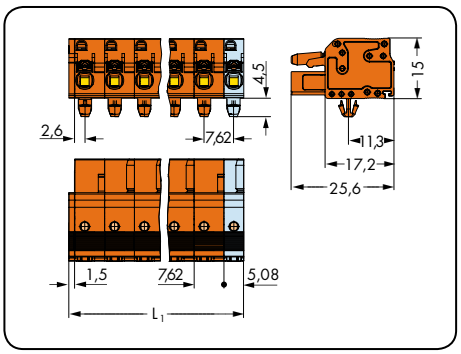

L_1 = (кол-во полюсов – 1) x шаг контактов + 5,08 мм + 1,5 мм

Кол-во пол.	Артикул	Упак. единица
Розетка с нажимными кнопками и фиксирующими фланцами, серая		
2	**2231-202/031-000**	50
3	**2231-203/031-000**	50
4	**2231-204/031-000**	50
5	**2231-205/031-000**	50
6	**2231-206/031-000**	25
7	**2231-207/031-000**	25
8	**2231-208/031-000**	25
9	**2231-209/031-000**	25
10	**2231-210/031-000**	25
11	**2231-211/031-000**	10
12	**2231-212/031-000**	10
13	**2231-213/031-000**	10
16	**2231-216/031-000**	10

Подробнее о размерах выемки на стр. 485, таблица 2.

Розетки с количеством контактов от 2 до 3 – только одна защелка

Кол-во пол.	Артикул	Упак. единица
Розетка с нажимными кнопками, оранжевая		
2	**2231-702/026-000**	100
3	**2231-703/026-000**	100
4	**2231-704/026-000**	50
5	**2231-705/026-000**	50
6	**2231-706/026-000**	50
7	**2231-707/026-000**	50
8	**2231-708/026-000**	25
9	**2231-709/026-000**	25
10	**2231-710/026-000**	25
11	**2231-711/026-000**	25
12	**2231-712/026-000**	25

Кол-во пол.	Артикул	Упак. единица
Розетка с нажимными кнопками и монтажными ножками, для пластин толщиной 0,6 – 1,2 мм, монтажные отверстия Ø 3,5 мм, оранжевая		
2	**2231-702/008-000**	100
3	**2231-703/008-000**	100
4	**2231-704/008-000**	50
5	**2231-705/008-000**	50
6	**2231-706/008-000**	50
7	**2231-707/008-000**	50
8	**2231-708/008-000**	25
9	**2231-709/008-000**	25
10	**2231-710/008-000**	25
11	**2231-711/008-000**	25
12	**2231-712/008-000**	25

Принадлежности	Стр.
Монтажный адаптер для DIN-рейки 35 мм, мин. длина 3 полюса (209-137)	475

Другая длина — по запросу

Розетки с нажимными кнопками
Мультиштекерная система (MCS)-MIDI Classic

С фиксирующими защелками Шаг контактов 7,62 мм / 0,3 дюйма		С фиксирующими фланцами Шаг контактов 7,62 мм / 0,3 дюйма	
0,2 – 2,5 мм²	AWG 24 – 12	0,2 – 2,5 мм²	AWG 24 – 12
630 В / 6 кВ / 2, 16 А	300 В / 15 А	630 В / 6 кВ / 2, 16 А	300 В / 15 А

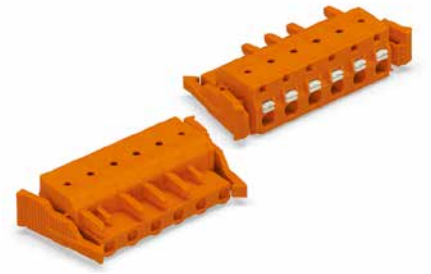

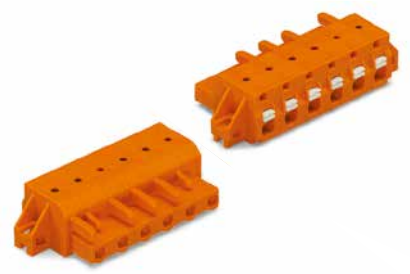

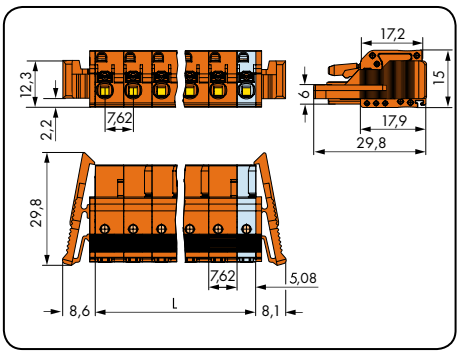

L = (кол-во полюсов - 1) x шаг контактов + 5,08 мм

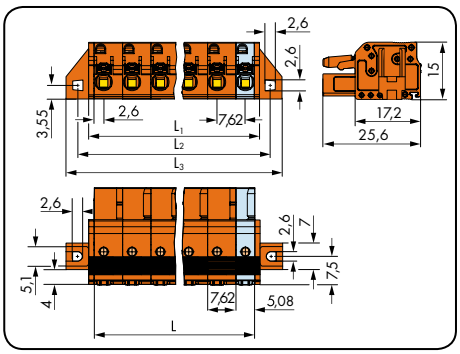

L = (кол-во полюсов – 1) x шаг контактов + 5,08 мм
L_1 = L + 2,8 мм
L_2 = L + 8,8 мм
L_3 = L + 14,8 мм

Кол-во пол.	Артикул	Упак. единица
Розетка с нажимными кнопками и фиксирующими защелками, оранжевая		
2	**2231-702/037-000**	50
3	**2231-703/037-000**	50
4	**2231-704/037-000**	50
5	**2231-705/037-000**	50
6	**2231-706/037-000**	25
7	**2231-707/037-000**	25
8	**2231-708/037-000**	25
9	**2231-709/037-000**	25
10	**2231-710/037-000**	25
11	**2231-711/037-000**	10
12	**2231-712/037-000**	10

Кол-во пол.	Артикул	Упак. единица
Розетка с нажимными кнопками и фиксирующими фланцами, оранжевая		
2	**2231-702/031-000**	50
3	**2231-703/031-000**	50
4	**2231-704/031-000**	50
5	**2231-705/031-000**	50
6	**2231-706/031-000**	25
7	**2231-707/031-000**	25
8	**2231-708/031-000**	25
9	**2231-709/031-000**	25
10	**2231-710/031-000**	25
11	**2231-711/031-000**	10
12	**2231-712/031-000**	10

Подробнее о размерах выемки на стр. 485, таблица 2.

Розетки с количеством контактов от 2 до 3 – только одна защелка

2-проводные розетки
Шаг контактов 7,5 мм, 7,62 мм
Мультиштекерная система (MCS)-MIDI Classic

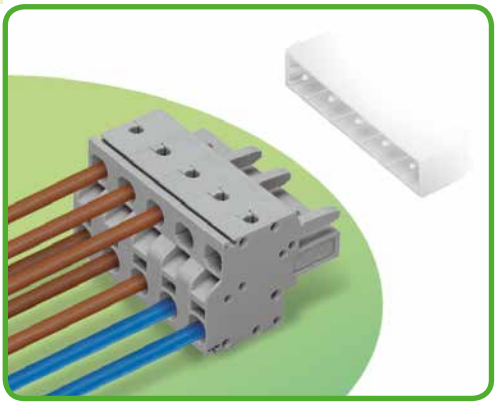

- Универсальное соединение для всех типов проводников
- Два входа проводника на каждый полюс
- Для последовательного размещения на шинах питания и шинах данных
- Шинное соединение сохраняется даже в рассоединенном состоянии
- Простой зажим одножильных проводников и проводников с наконечником путем вставки
- С кодировочными штифтами

Техническая информация:

Шаг контактов	**7,5 мм / 0,295 дюйма**			**7,62 мм / 0,3 дюйма**		
В соответствии с	**МЭК/EN 60664-1**			**МЭК/EN 60664-1**		
Категория перенапряжения	III	III	II	III	III	II
Степень загрязнения	3	2	2	3	2	2
Номинальное напряжение	500 В	630 В	1000 В	500 В	630 В	1000 В
Номинальное импульсное напряжение	6 кВ	6 кВ	6 кВ	6 кВ	6 кВ	6 кВ
Номинальный ток	16 A	16 A	16 A	16 A	16 A	16 A
Одобрения в соответствии с	**UL/CSA**			**UL/CSA**		
Группа UL 1059	B	C	D	B	C	D
Номинальное напряжение	300 В	–	300 В	300 В	–	300 В
Номинальный ток UL	20 A	–	10 A	20 A	–	10 A
Номинальный ток CSA	15 A	–	10 A	15 A	–	10 A
Мультиштекерная система (MCS)-MIDI одобрена в соответствии с UL 1977 и способна выдержать до 600 В при заводском монтаже.						

Кривые допустимых токов

Розетка 231-2202/026-000
с вилкой 231-262/001-000
Шаг контактов: 5 мм / Размер проводника: 2,5 мм² «f-st»
На основании: EN 60512-5-2 / Коэффициент преобразователя: 0,8

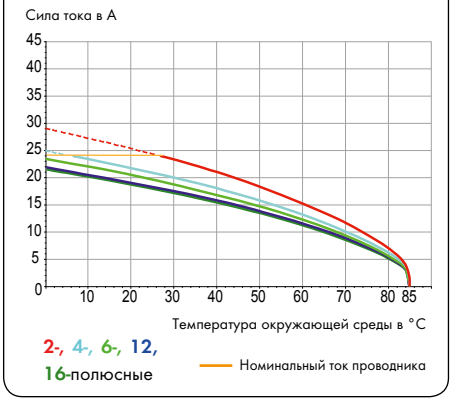

Информация о проводнике:

Технология соединения	CAGE CLAMP®S	
Размер проводника: одножил.	0,2 – 2,5 мм²	
Размер проводника: тонкопров.	0,2 – 2,5 мм²	
Размер проводника: тонкопров.	0,25 – 1,5 мм²	(с изолированным наконечником)
Размер проводника: тонкопров.	0,25 – 2,5 мм²	(с неизолированным наконечником)
AWG	24 – 12	12: THHN, THWN
Длина снятия изоляции	9 – 10 мм / 0,35 – 0,39 дюйма	

Данные о материалах:

Группа материалов:	I
Изоляционный материал	Полиамид 6.6 (PA 6.6)
Класс воспламеняемости по UL 94	V0
Нижняя/верхняя границы температуры	-60°C / +85°C
Материал зажимной пружины	Хромникелиевая пружинная сталь (CrNi)
Материал контактов	Медный сплав
Контактное покрытие	с лужением
Соединители мультиштекерной системы (MCS) также доступны с позолоченными или частично позолоченными контактными поверхностями по требование заказчика.	
В зависимости от необходимой версии к основному артикулу добавляется **«суффикс артикула . . . /010-000»**	

Принадлежности к Мультиштекерной системе (MCS)-MIDI:

	Стр.
Маркировочные принадлежности	540 – 543
Рабочие инструменты	466 – 467
Прямая маркировка	358 – 360
Стопор для изоляции	469
Тестовый адаптер	474
Тестовый штекер	538
Пластины разгрузки натяжения	470 – 471

Мультиштекерная система (MCS) включает в себя соединители **без** отключающей способности в соответствии с МЭК 61984. При использовании по назначению эти соединители не должны подключаться/отключаться во время работы или под напряжением. Проектирование схемы должно гарантировать, что выводы под пайку, до которых можно дотронуться, не работают в отсоединенном состоянии.

2-проводные розетки
Мультиштекерная система (MCS)-MIDI Classic

Шаг контактов 7-5 мм / 0,295 дюйма		С фиксирующими защелками Шаг контактов 7,5 мм / 0.295 дюйма		Порядок работы
0,2 – 2,5 мм²	AWG 24 – 12	0,2 – 2,5 мм²	AWG 24 – 12	
630 В / 6 кВ / 2, 16 А	300 В / 20 А	630 В / 6 кВ / 2, 16 А	300 В / 20 А	



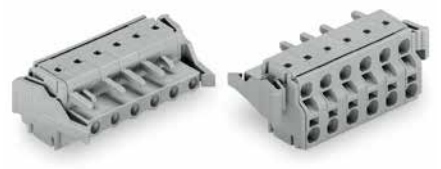

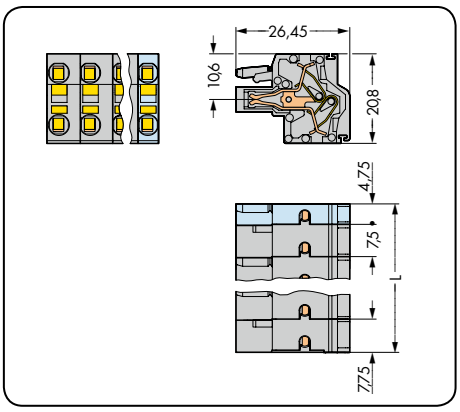

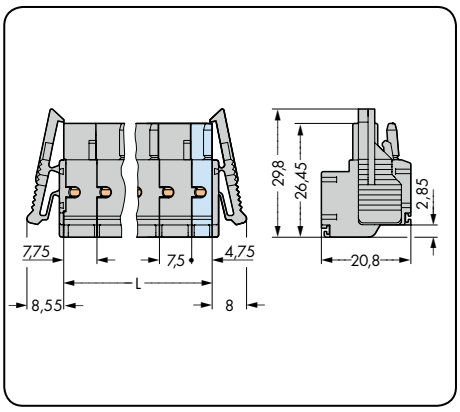

L = (кол-во полюсов - 2) x шаг контактов + 12,5 мм

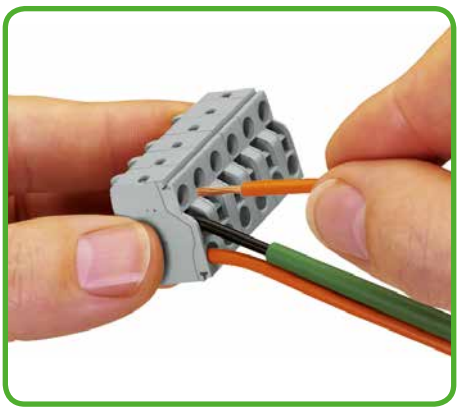

Работать с CAGE CLAMP®S легко, быстро и так же просто, как с CAGE CLAMP®. Отвертка легко вставляется в операционное отверстие, открывая зажим CAGE CLAMP®S. Проводник надежно закрепляется после вставки его в зажим и извлечения отвертки. Одножильные и многожильные проводники < 0,5 мм² / AWG 20 вставляются и извлекаются при помощи отвертки.

Кол-во пол.	Артикул	Упак. единица	Кол-во пол.	Артикул	Упак. единица
2-проводная розетка, серая			**2-проводная розетка, с фиксирующими защелками,** серая		
2	**231-2202/026-000**	100	2	**231-2202/037-000**	50
3	**231-2203/026-000**	100	3	**231-2203/037-000**	50
4	**231-2204/026-000**	50	4	**231-2204/037-000**	50
5	**231-2205/026-000**	50	5	**231-2205/037-000**	50
6	**231-2206/026-000**	50	6	**231-2206/037-000**	25
7	**231-2207/026-000**	50	7	**231-2207/037-000**	25
8	**231-2208/026-000**	25	8	**231-2208/037-000**	25
9	**231-2209/026-000**	25	9	**231-2209/037-000**	25
10	**231-2210/026-000**	25	10	**231-2210/037-000**	25
11	**231-2211/026-000**	25	11	**231-2211/037-000**	10
12	**231-2212/026-000**	25	12	**231-2212/037-000**	10
Розетки с количеством контактов от 2 до 3 – только одна защелка					

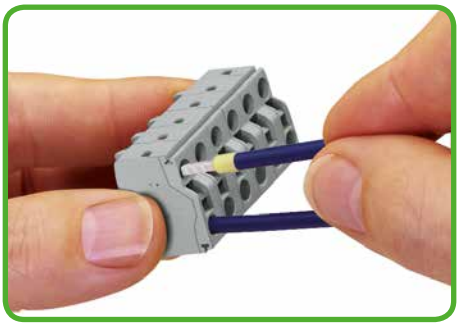

Одножильные проводники ≥ 0,5 мм²/AWG 20, а также тонкожильные проводники и проводники с наконечниками могут подключаться простой вставкой в зажим. Встроенные тестовые порты обеспечивают точечный контакт с токоведущей шиной посредством тестовых отводов как в горизонтальном, так и в вертикальном направлениях.

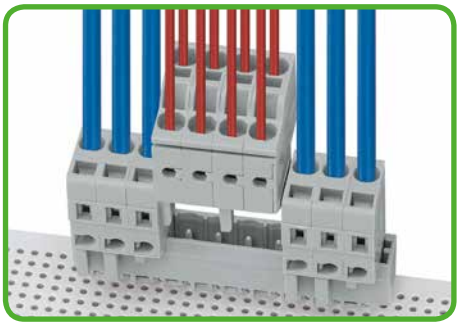

Групповая сборка без потери шага контактов

Комбинирование мультиполюсных розеток Мультиштекерной системы WAGO в единую длинную штекерную сборку является распространенным требованием заказчиков. Это возможно благодаря использованию модульных розеток со встроенной торцевой пластиной, что позволяет монтаж бок о бок без необходимости оставлять неиспользуемый полюс между проводниками для разделения. Розетки со встроенной торцевой пластиной не требуют дополнительного пространства, сохраняя, однако, номинальное сечение. Это означает, что общая длина розеток уменьшена до «кол-во полюсов x шаг контактов»!

Другая длина — по запросу

2-проводные розетки
Мультиштекерная система (MCS)-MIDI Classic

CAGE CLAMP®S

Шаг контактов 7,62 мм / 0,3 дюйма		С фиксирующими защелками Шаг контактов 7,62 мм / 0,3 дюйма		
0,2 – 2,5 мм²	AWG 24 – 12	0,2 – 2,5 мм²	AWG 24 – 12	
630 В / 6 кВ / 2, 16 А	300 В / 20 А	630 В / 6 кВ / 2, 16 А	300 В / 20 А	

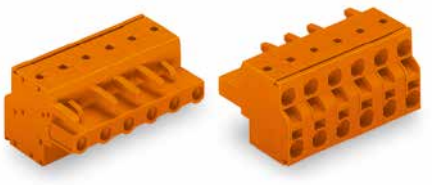

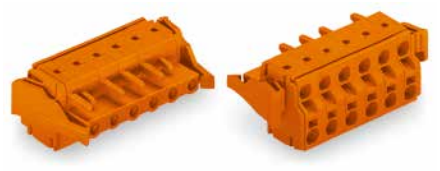

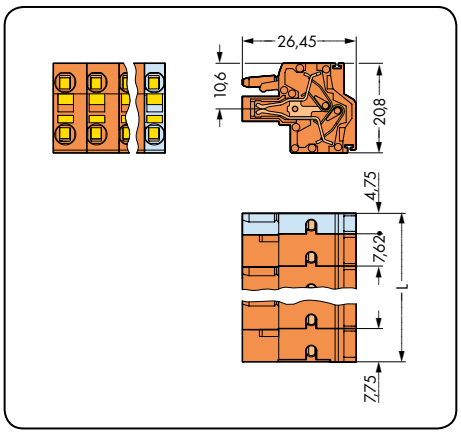

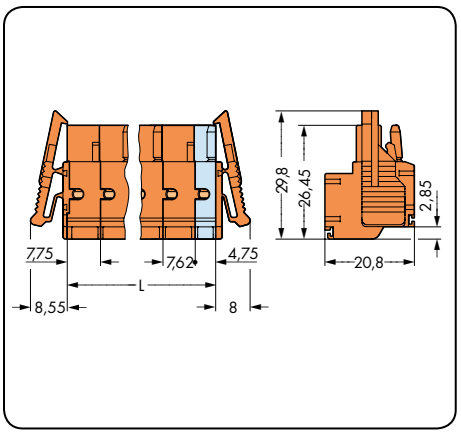

L = (кол-во полюсов - 2) x шаг контактов + 12,5 мм

Кол-во пол.	Артикул	Упак. единица	Кол-во пол.	Артикул	Упак. единица
2-проводная розетка, оранжевая			**2-проводная розетка с фиксирующими защелками,** оранжевая		
2	**231-2702/026-000**	100	2	**231-2702/037-000**	50
3	**231-2703/026-000**	100	3	**231-2703/037-000**	50
4	**231-2704/026-000**	50	4	**231-2704/037-000**	50
5	**231-2705/026-000**	50	5	**231-2705/037-000**	50
6	**231-2706/026-000**	50	6	**231-2706/037-000**	25
7	**231-2707/026-000**	50	7	**231-2707/037-000**	25
8	**231-2708/026-000**	25	8	**231-2708/037-000**	25
9	**231-2709/026-000**	25	9	**231-2709/037-000**	25
10	**231-2710/026-000**	25	10	**231-2710/037-000**	25
11	**231-2711/026-000**	25	11	**231-2711/037-000**	10
12	**231-2712/026-000**	25	12	**231-2712/037-000**	10
Розетки с количеством контактов от 2 до 3 – только одна защелка					

Другая длина — по запросу

Вилки с выводами под пайку
Шаг контактов 7,5 мм, 7,62 мм
Мультиштекерная система (MCS)-MIDI Classic

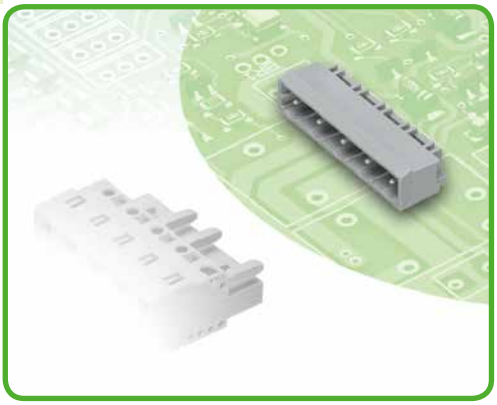

- Вилки могут монтироваться горизонтально или вертикально при помощи прямых или угловых выводов под пайку
- Выводы под пайку 1,2 x 1,2 мм пропускают ток до 16 А, обеспечивая стабильность более коротких вилок
- Закрытые с обеих сторон, корпуса выводов предотвращают неправильное соединение
- С кодировочными ключами

Техническая информация:	**вывод под пайку 1 x 1 мм:**			**вывод под пайку 1,2 x 1,2 мм:**		
Шаг контактов	**7,5 мм/7,62 мм 0,295 дюйма/0,3 дюйма**			**7,5 мм/7,62 мм 0,295 дюйма/0,3 дюйма**		
В соответствии с	**МЭК/EN 60664-1**			**МЭК/EN 60664-1**		
Категория перенапряжения	III	III	II	III	III	II
Степень загрязнения	3	2	2	3	2	2
Номинальное напряжение	500 В	630 В	1000 В	500 В	630 В	1000 В
Номинальное импульсное напряжение	6 кВ	6 кВ	6 кВ	6 кВ	6 кВ	6 кВ
Номинальный ток	12 А	12 А	12 А	16 А	16 А	16 А
Одобрения в соответствии с	**UL/CSA**			**UL/CSA**		
Группа UL 1059	B	C	D	B	C	D
Номинальное напряжение	300 В	–	300 В	300 В	–	300 В
Номинальный ток UL	10 А	–	10 А	15 А	–	10 А
Номинальный ток CSA	10 А	–	10 А	15 А	–	10 А
Мультиштекерная система (MCS)-MIDI одобрена в соответствии с UL 1977 и способна выдержать до 600 В при заводском монтаже.						

Кривые допустимых токов

Розетка 231-202/026-000
с вилкой 231-862/001-000
Шаг контактов: 7,5 мм / Размер проводника: 2,5 мм² «f-st»
На основании: EN 60512-5-2 / Коэффициент преобразователя: 0,8

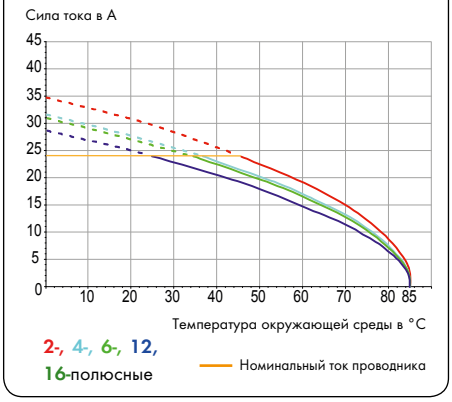

Информация о выводе под пайку:

Вывод под пайку: длина/ширина	5 мм / 1 x 1 мм (прямые)
Вывод под пайку: длина/ширина	3,8 мм / 1 x 1 мм (угловые)
Вывод под пайку: диаметр сверления	$1{,}4^{+0{,}1}$ мм
Вывод под пайку: длина/ширина	5 мм / 1,2 x 1,2 мм (прямые)
Вывод под пайку: длина/ширина	3,8 мм / 1,2 x 1,2 мм (угловые)
Вывод под пайку: диаметр сверления	$1{,}7^{+0{,}1}$ мм

Данные о материалах:

Группа материалов:	I
Изоляционный материал	Полиамид 6.6 (PA 6.6)
Класс воспламеняемости по UL 94	V0
Нижняя/верхняя границы температуры	-60°C / +100°C
Материал контактов	Электролитическая медь (E_{Cu})
Контактное покрытие	с лужением
Соединители мультиштекерной системы (MCS) также доступны с позолоченными или частично позолоченными контактными поверхностями по требование заказчика.	
В зависимости от необходимой версии к основному артикулу добавляется **«суффикс артикула . . . /010-000»**	

Принадлежности к Мультиштекерной системе (MCS)-MIDI:

	Стр.
Фиксирующие элементы	469
Разделители	468
Кодировочные ключи	468
Винты	546

Мультиштекерная система (MCS) включает в себя соединители **без** отключающей способности в соответствии с МЭК 61984. При использовании по назначению эти соединители не должны подключаться/отключаться во время работы или под напряжением. Проектирование схемы должно гарантировать, что выводы под пайку, до которых можно дотронуться, не работают в отсоединенном состоянии.

Вилки с выводами под пайку
Мультиштекерная система (MCS)-MIDI Classic

С прямыми выводами под пайку 1 x 1 мм Шаг контактов 7,5 мм / 0,295 дюйма		С прямыми выводами под пайку 1,2 x 1,2 мм Шаг контактов 7,5 мм / 0,295 дюйма		С угловыми выводами под пайку 1 x 1 мм Шаг контактов 7,5 мм / 0,295 дюйма	
630 В / 6 кВ / 2, 12 А	300 В / 10 А	630 В / 6 кВ / 2, 16 А	300 В / 15 А	630 В / 6 кВ / 2, 12 А	300 В / 10 А







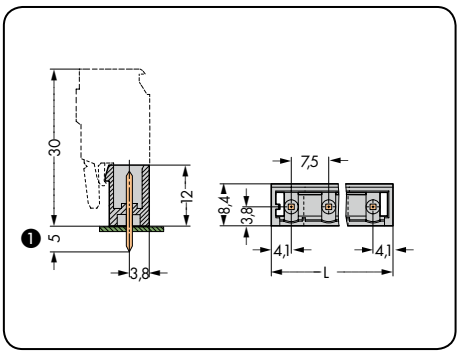

L = (кол-во полюсов - 1) x шаг контактов + 8,2 мм

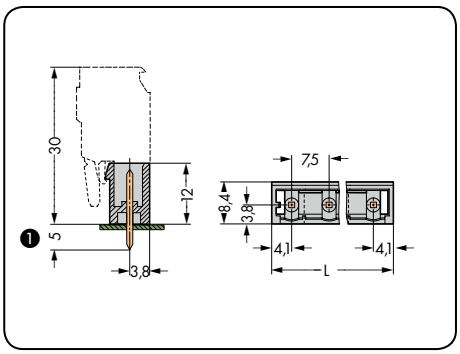

L = (кол-во полюсов - 1) x шаг контактов + 8,2 мм

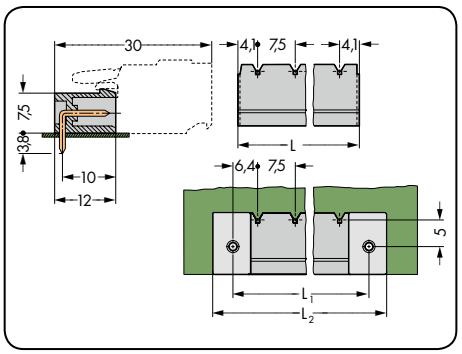

L = (кол-во полюсов - 1) x шаг контактов + 8,2 мм
L_1 = L + 5 мм
L_2 = L_1 + 7,4 мм

Кол-во пол.	Артикул	Упак. единица
Вилка с прямыми выводами под пайку 1 x 1 мм, серая		
2	**231-232/001-000**	200
3	**231-233/001-000**	200
4	**231-234/001-000**	100
5	**231-235/001-000**	100
6	**231-236/001-000**	100
7	**231-237/001-000**	50
8	**231-238/001-000**	50
9	**231-239/001-000**	50
10	**231-240/001-000**	50
11	**231-241/001-000**	50
12	**231-242/001-000**	50
13	**231-243/001-000**	50
16	**231-246/001-000**	50

Кол-во пол.	Артикул	Упак. единица
Вилка с прямыми выводами под пайку 1,2 x 1,2 мм, серая		
2	**231-262/001-000**	200
3	**231-263/001-000**	200
4	**231-264/001-000**	100
5	**231-265/001-000**	100
6	**231-266/001-000**	100
7	**231-267/001-000**	50
8	**231-268/001-000**	50
9	**231-269/001-000**	50
10	**231-270/001-000**	50
11	**231-271/001-000**	50
12	**231-272/001-000**	50
13	**231-273/001-000**	50
16	**231-276/001-000**	50

Кол-во пол.	Артикул	Упак. единица
Вилка с угловыми выводами под пайку 1 x 1 мм, серая		
2	**231-832/001-000**	200
3	**231-833/001-000**	200
4	**231-834/001-000**	100
5	**231-835/001-000**	100
6	**231-836/001-000**	100
7	**231-837/001-000**	50
8	**231-838/001-000**	50
9	**231-839/001-000**	50
10	**231-840/001-000**	50
11	**231-841/001-000**	50
12	**231-842/001-000**	50
13	**231-843/001-000**	50
16	**231-846/001-000**	50

❶ Вилки мультиштекерной системы MCS-MIDI с прямыми выводами под пайку также доступны с выступающими выводами на 3,8 мм.
Замените **суффикс артикула** **. . . /001-000** на **. . . /046-000**.

Другая длина — по запросу

Вилки с выводами под пайку
Мультиштекерная система (MCS)-MIDI Classic

С угловыми выводами под пайку 1,2 x 1,2 мм Шаг контактов 7,5 мм / 0,295 дюйма		С прямыми выводами под пайку 1 x 1 мм и фиксирующими фланцами Шаг контактов 7,5 мм / 0,295 дюйма		С прямыми выводами под пайку 1,2 x 1,2 мм и фиксирующими фланцами Шаг контактов 7,5 мм / 0,295 дюйма	
630 В / 6 кВ / 2, 16 А	300 В / 15 А	630 В / 6 кВ / 2, 12 А	300 В / 10 А	630 В / 6 кВ / 2, 16 А	300 В / 15 А



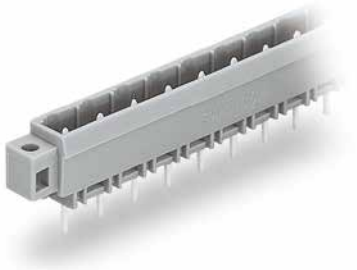

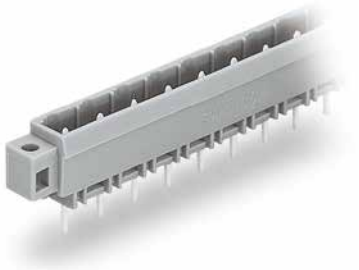

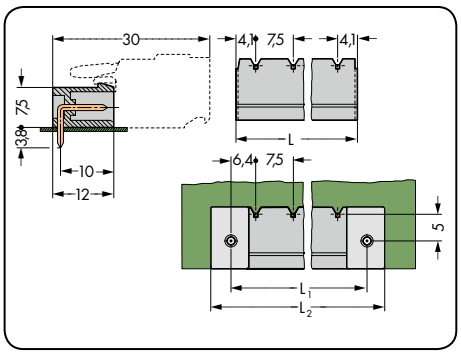

L = (кол-во полюсов – 1) x шаг контактов + 8,2 мм
L_1 = L + 5 мм
L_2 = L_1 + 7,4 мм

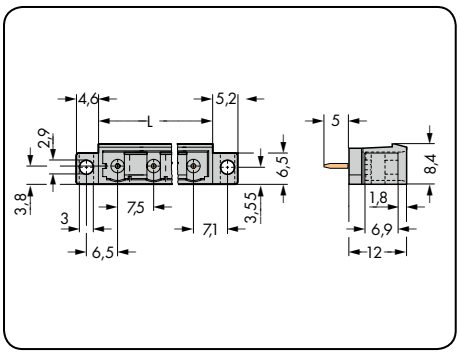

L = (кол-во полюсов - 1) x шаг контактов + 8,2 мм

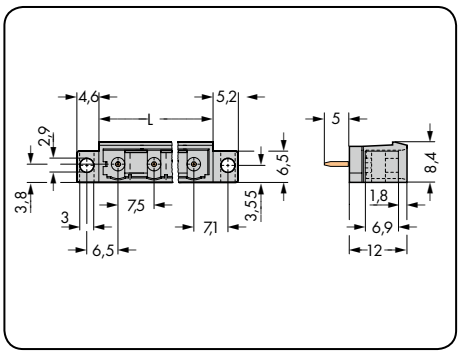

L = (кол-во полюсов - 1) x шаг контактов + 8,2 мм

Кол-во пол.	Артикул	Упак. единица
Вилка с угловыми выводами под пайку 1,2 x 1,2 мм, серая		
2	**231-862/001-000**	200
3	**231-863/001-000**	200
4	**231-864/001-000**	100
5	**231-865/001-000**	100
6	**231-866/001-000**	100
7	**231-867/001-000**	50
8	**231-868/001-000**	50
9	**231-869/001-000**	50
10	**231-870/001-000**	50
11	**231-871/001-000**	50
12	**231-872/001-000**	50
13	**231-873/001-000**	50
16	**231-876/001-000**	50

Кол-во пол.	Артикул	Упак. единица
Вилка с прямыми выводами под пайку и фиксирующими фланцами 1 x 1 мм, серая		
10	**231-240/040-000**	50

Подробнее о размерах выемки на стр. 487, таблица 4.

Кол-во пол.	Артикул	Упак. единица
Вилка с прямыми выводами под пайку 1,2 x 1,2 мм и фиксирующими фланцами, серая		
10	**231-270/040-000**	50

Подробнее о размерах выемки на стр. 487, таблица 4.

Розетки с фиксирующими элементами не могут использоваться.

Другая длина — по запросу

Вилки с выводами под пайку
Мультиштекерная система (MCS)-MIDI Classic

С угловыми выводами под пайку 1 x 1 мм и фиксирующими фланцами Шаг контактов 7,5 мм / 0,295 дюйма		С угловыми выводами под пайку 1,2 x 1,2 мм и фиксирующими фланцами Шаг контактов 7,5 мм / 0,295 дюйма		
630 В / 6 кВ / 2, 12 А	300 В / 10 А	630 В / 6 кВ / 2, 16 А	300 В / 15 А	





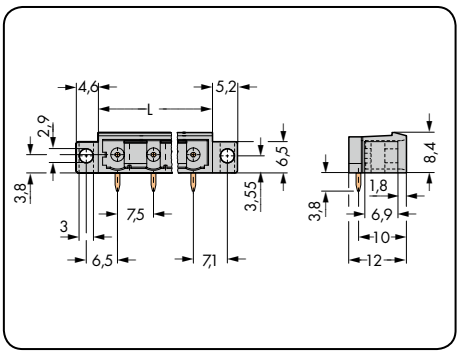

L = (кол-во полюсов - 1) x шаг контактов + 8,2 мм

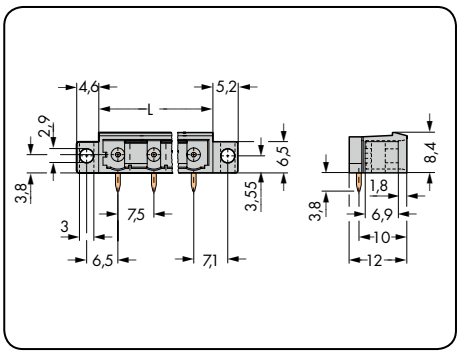

L = (кол-во полюсов - 1) x шаг контактов + 8,2 мм

Кол-во пол.	Артикул	Упак. единица	Кол-во пол.	Артикул	Упак. единица
Вилка с угловыми выводами под пайку 1 x 1 мм и фиксирующими фланцами, серая			**Вилка с угловыми выводами под пайку 1,2 x 1,2 мм и фиксирующими фланцами,** серая		
10	**231-840/040-000**	50	10	**231-870/040-000**	50
Подробнее о размерах выемки на стр. 487, таблица 4.			Подробнее о размерах выемки на стр. 487, таблица 4.		
Розетки с фиксирующими элементами не могут использоваться.					

Другая длина — по запросу

Вилка с выводами под пайку
Мультиштекерная система (MCS)-MIDI Classic

С прямыми выводами под пайку 1 x 1 мм Шаг контактов: 7,62 мм / 0,3 дюйма		С прямыми выводами под пайку 1,2 x 1,2 мм Шаг контактов: 7,62 мм / 0,3 дюйма		С угловыми выводами под пайку 1 x 1 мм Шаг контактов: 7,62 мм / 0,3 дюйма	
630 В / 6 кВ / 2, 12 А	300 В / 10 А	630 В / 6 кВ / 2, 16 А	300 В / 15 А	630 В / 6 кВ / 2, 12 А	300 В / 10 А

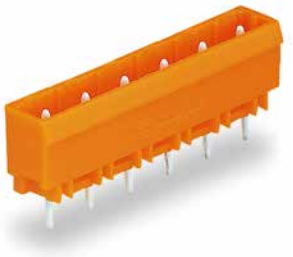

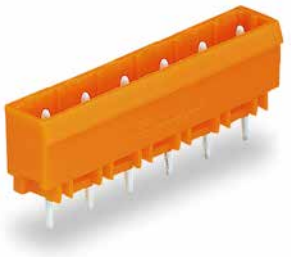

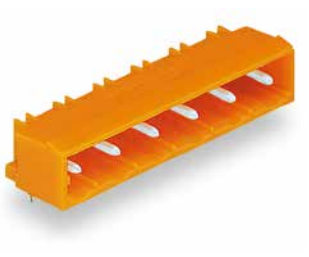

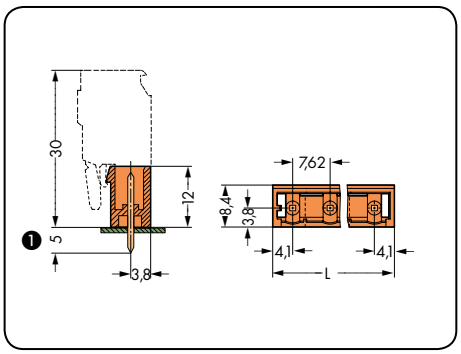

L = (кол-во полюсов - 1) x шаг контакта + 8,2 мм

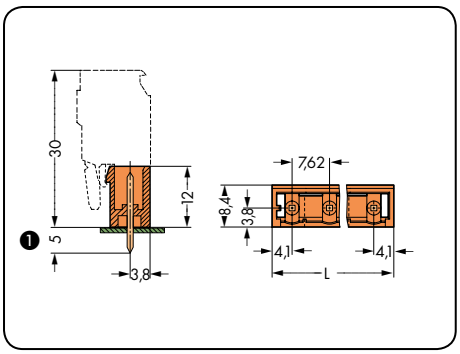

L = (кол-во полюсов - 1) x шаг контакта + 8,2 мм

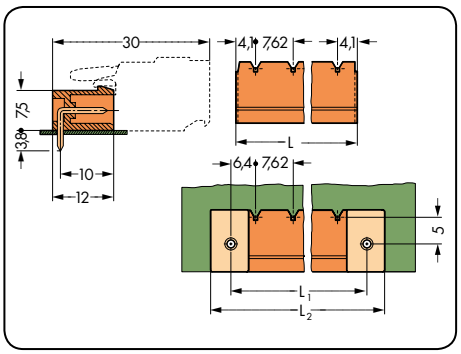

L = (кол-во полюсов – 1) x шаг контактов + 8,2 мм
L_1 = L + 5 мм
L_2 = L_1 + 7,4 мм

Кол-во пол.	Артикул	Упак. единица
Вилка с прямыми выводами под пайку 1 x 1 мм, оранжевая		
2	**231-732/001-000**	200
3	**231-733/001-000**	200
4	**231-734/001-000**	100
5	**231-735/001-000**	100
6	**231-736/001-000**	100
7	**231-737/001-000**	50
8	**231-738/001-000**	50
9	**231-739/001-000**	50
10	**231-740/001-000**	50
11	**231-741/001-000**	50
12	**231-742/001-000**	50

Кол-во пол.	Артикул	Упак. единица
Вилка с прямыми выводами под пайку 1,2 x 1,2 мм, оранжевая		
2	**231-762/001-000**	200
3	**231-763/001-000**	200
4	**231-764/001-000**	100
5	**231-765/001-000**	100
6	**231-766/001-000**	100
7	**231-767/001-000**	50
8	**231-768/001-000**	50
9	**231-769/001-000**	50
10	**231-770/001-000**	50
11	**231-771/001-000**	50
12	**231-772/001-000**	50

Кол-во пол.	Артикул	Упак. единица
Вилка с угловыми выводами под пайку 1 x 1 мм, оранжевая		
2	**231-932/001-000**	200
3	**231-933/001-000**	200
4	**231-934/001-000**	100
5	**231-935/001-000**	100
6	**231-936/001-000**	100
7	**231-937/001-000**	50
8	**231-938/001-000**	50
9	**231-939/001-000**	50
10	**231-940/001-000**	50
11	**231-941/001-000**	50
12	**231-942/001-000**	50

❶ Вилки Мультиштекерной системы (MCS)-MIDI с прямыми выводами под пайку также доступны с выводом штифта 3,8 мм.
Замените суффикс артикула **. . . /001-000** на **. . . /046-000**.

Вилка с выводами под пайку
Мультиштекерная система (MCS)-MIDI Classic

Вилка с угловыми выводами под пайку 1,2 x 1,2 мм Шаг контактов 7,62 мм / 0,3 дюйма			
630 В / 6 кВ / 2, 16 А	300 В / 15 А		

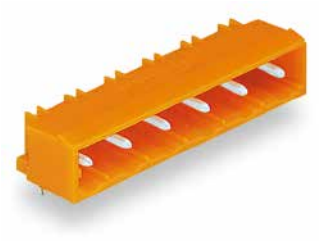

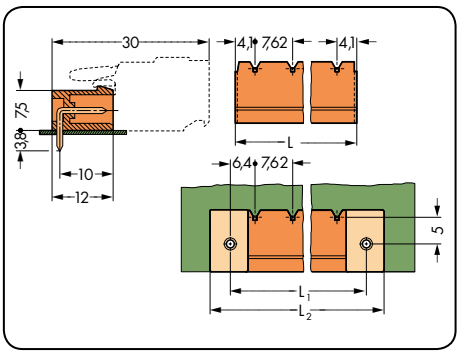

L = (кол-во полюсов – 1) x шаг контактов + 8,2 мм
L_1 = L + 5 мм
L_2 = L_1 + 7,4 мм

Кол-во пол.	Артикул	Упак. единица
Вилка с угловыми выводами под пайку 1,2 x 1,2 мм, оранжевая		
2	**231-962/001-000**	200
3	**231-963/001-000**	200
4	**231-964/001-000**	100
5	**231-965/001-000**	100
6	**231-966/001-000**	100
7	**231-967/001-000**	50
8	**231-968/001-000**	50
9	**231-969/001-000**	50
10	**231-970/001-000**	50
11	**231-971/001-000**	50
12	**231-972/001-000**	50

Вилки с выводами под пайку 1 x 1 мм и 1,2 x 1,2 мм, THR (технология пайки оплавлением припоя), Шаг контактов 7,5 мм

Мультиштекерная система (MCS)-MIDI Classic

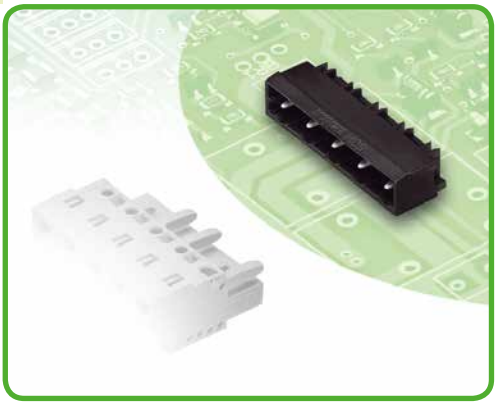

- Вилки для пайки THR для поверхностного монтажа
- Доступны в ленте на бобине для автоматической сборки
- Также доступны в оптовой упаковке для ручной сборки
- Вилки могуть быть установлены горизонтально или вертикально
- С кодировочными штифтами

Техническая информация:

	1 x 1 мм			1,2 x 1,2 мм			
Шаг контактов	**7,5 мм / 0,295 дюйма**			**7,5 мм / 0,295 дюйма**			
В соответствии с	**МЭК/EN 60664-1**			**МЭК/EN 60664-1**			
Категория перенапряжения	III	III	II	III	III	II	
Степень загрязнения	3	2	2	3	2	2	
Номинальное напряжение	500 В	630 В	1000 В	500 В	630 В	1000 В	
Номинальное импульсное напряжение	6 кВ	6 кВ	6 кВ	6 кВ	6 кВ	6 кВ	
Номинальный ток	12 A	12 A	12 A	16 A	16 A	16 A	
Одобрения в соответствии с	**UL/CSA****			**UL/CSA****			
Группа UL 1059	B	C	D	B	C	D	
Номинальное напряжение	–	–	–	–	–	–	
Номинальный ток UL	–	–	–	–	–	–	
Номинальный ток CSA	–	–	–	–	–	–	

Система соединений мультиштекерной системы (MCS)-MIDI одобрена в соответствии с UL 1977 и делает возможным монтаж в производственных условиях до 600 В.

Кривые допустимых токов

Розетка 231-202/026-000 с вилкой 231-832/001-000/105-604
Шаг контактов: 7,5 мм / Размер проводника: 2,5 мм² «f-st»
На основании: EN 60512-5-2 / Коэффициент преобразования: 0,8

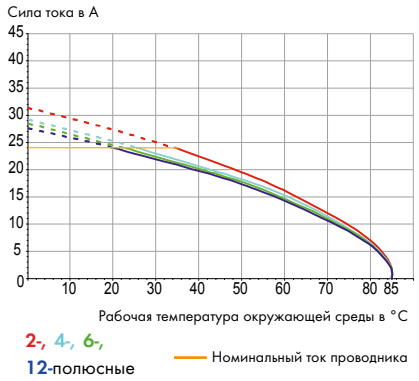

Информация о выводах под пайку:

Вывод под пайку: длина/ширина	2,4 мм /1 x 1 мм
Вывод под пайку: диаметр сверления	$1,4^{+0,1}$ мм
Вывод под пайку: длина/ширина	2,4 мм /1,2 x 1,2 мм
Вывод под пайку: диаметр сверления	$1,7^{+0,1}$ мм

По вопросам выводов другой длины обращайтесь к производителю.

Данные о материалах:

Группа материалов:	I
Изоляционный материал	Полифталамид, армированный стекловолокном (PPA-GF)
Класс воспламеняемости по UL 94	V0
Нижняя/верхняя границы температуры	-60 °C / +100 °C
Материал контактов	Электролитическая медь (E_{Cu})
Контактное покрытие	с лужением

Соединители мультиштекерной системы (MCS) также доступны с позолоченными или частично позолоченными покрытиями контактов по требованию заказчика.

В зависимости от запрашиваемой версии к основному артикулу добавляется **«суффикс артикула . . . /010-000»**

Принадлежности для Мультиштекерной системы (MCS)-MIDI Classic:

	Стр.
Фиксирующие элементы	469
Разделители	468
Кодировочные ключи	468

Мультиштекерная система (MCS) включает в себя соединители **без** отключающей способности в соответствии с МЭК 61984. При использовании по назначению эти соединители не должны подключаться/отключаться во время работы или под напряжением. Проектирование схемы должно гарантировать, что выводы под пайку, до которых можно дотронуться, не работают в отсоединенном состоянии.

Вилки с прямыми выводами под пайку 1 x 1 мм, THR
Мультиштекерная система (MCS)-MIDI Classic

С прямыми выводами под пайку 1 x 1 мм Шаг контактов 7,5 мм / 0,295 дюйма		С прямыми выводами под пайку 1 x 1 мм В ленте на бобине Шаг контактов 7,5 мм / 0,295 дюйма		
630 В / 6 кВ / 2, 12 А		630 В / 6 кВ / 2, 12 А		





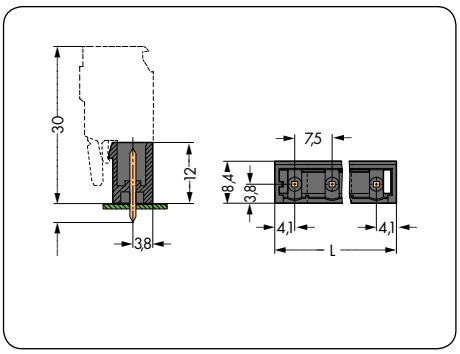

L = (кол-во полюсов - 1) x шаг контакта + 8,2 мм

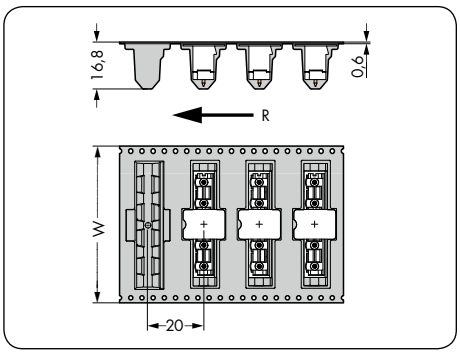

W= Ширина ленты
R = Направление подачи

Кол-во пол.	Артикул	Упак. единица	Кол-во пол.	Артикул	W
Вилки с прямыми выводами под пайку 1 x 1 мм, черные			**Вилки с прямыми выводами под пайку 1 x 1 мм, в ленте на бобине по МЭК 60286-3,** черные		
					(мм)
2	**231-232/001-000/105-604**	200	2	**231-232/001-000/105-604/997-405**	32
3	**231-233/001-000/105-604**	200	3	**231-233/001-000/105-604/997-407**	56
4	**231-234/001-000/105-604**	100	4	**231-234/001-000/105-604/997-407**	56
5	**231-235/001-000/105-604**	100	5	**231-235/001-000/105-604/997-407**	56
6	**231-236/001-000/105-604**	100	6	**231-236/001-000/105-604/997-409**	88
7	**231-237/001-000/105-604**	50	7	**231-237/001-000/105-604/997-409**	88
8	**231-238/001-000/105-604**	50	8	**231-238/001-000/105-604/997-409**	88
9	**231-239/001-000/105-604**	50	9	**231-239/001-000/105-604/997-409**	88
10	**231-240/001-000/105-604**	50			
11	**231-241/001-000/105-604**	50			
12	**231-242/001-000/105-604**	50			
			Диаметр бобины: 330 мм, 170 штук на бобину		

Вилки с угловыми выводами под пайку 1 x 1 мм
Мультиштекерная система (MCS)-MIDI Classic

С угловыми выводами под пайку 1 x 1 мм **Шаг контактов 7,5 мм / 0,295 дюйма**		**С угловыми выводами под пайку 1 x 1 мм** **В ленте на бобине** **Шаг контактов 7,5 мм / 0,295 дюйма**		
630 В / 6 кВ / 2, 12 А		630 В / 6 кВ / 2, 12 А		

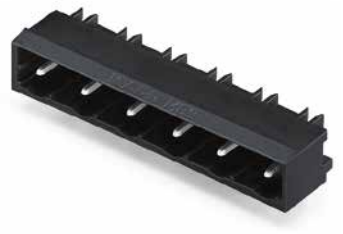



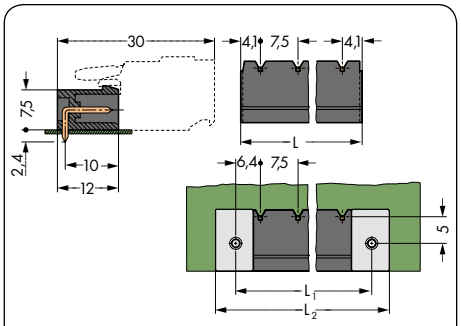

L = (кол-во полюсов - 1) x шаг контакта + 8,2 мм
L_1 = L + 5 мм
L_2 = L_1 + 7,4 мм

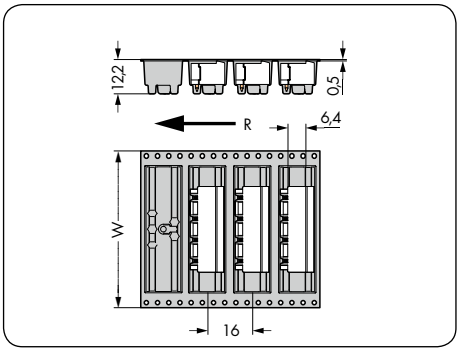

W = Ширина ленты
R = Направление подачи

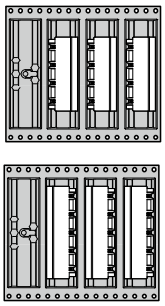

Позиция с четным количеством полюсов

Позиция с нечетным количеством полюсов

Вилки в ленте на бобине

Кол-во пол.	**Артикул**	**Упак. единица**
Вилка с угловыми выводами под пайку 1 x 1 мм, черная		
2	**231-832/001-000/105-604**	200
3	**231-833/001-000/105-604**	200
4	**231-834/001-000/105-604**	100
5	**231-835/001-000/105-604**	100
6	**231-836/001-000/105-604**	100
7	**231-837/001-000/105-604**	50
8	**231-838/001-000/105-604**	50
9	**231-839/001-000/105-604**	50
10	**231-840/001-000/105-604**	50
11	**231-841/001-000/105-604**	50
12	**231-842/001-000/105-604**	50

Кол-во пол.	**Артикул**	**W**
Вилка с угловыми выводами под пайку 1 x 1, в ленте на бобине согласно МЭК 60286-3, черные		
		(мм)
2	**231-832/001-000/105-604/997-405**	32
3	**231-833/001-000/105-604/997-407**	56
4	**231-834/001-000/105-604/997-407**	56
5	**231-835/001-000/105-604/997-407**	56
6	**231-836/001-000/105-604/997-409**	88
7	**231-837/001-000/105-604/997-409**	88
8	**231-838/001-000/105-604/997-409**	88
9	**231-839/001-000/105-604/997-409**	88
Диаметр бобины: 330 мм, 170 штук на бобину		

Компоненты с другим количеством полюсов - обращайтесь к производителю

Вилки с прямыми выводами под пайку 1,2 x 1,2 мм, THR
Мультиштекерная система (MCS)-MIDI Classic

С прямыми выводами под пайку 1,2 x 1,2 мм Шаг контактов 7,5 мм / 0,295 дюйма		С прямыми выводами под пайку 1,2 x 1,2 мм В ленте на бобине Шаг контактов 7,5 мм / 0,295 дюйма		
630 В / 6 кВ / 2, 16 А		630 В / 6 кВ / 2, 16 А		





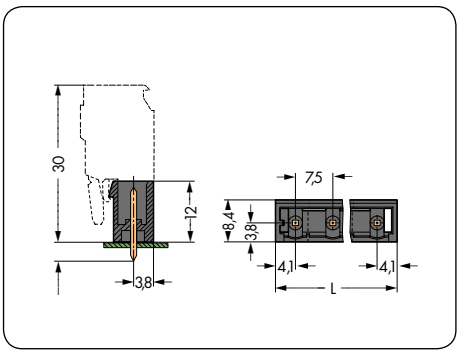

L = (кол-во полюсов - 1) x шаг контакта + 8,2 мм

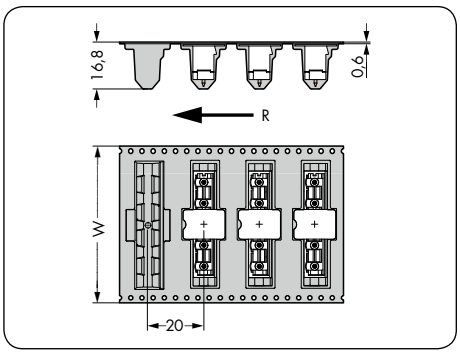

W = Ширина ленты
R = Направление подачи

Кол-во пол.	Артикул	Упак. единица
Вилки с прямыми выводами под пайку 1,2 x 1,2 мм черные		
2	**231-262/001-000/105-604**	200
3	**231-263/001-000/105-604**	200
4	**231-264/001-000/105-604**	100
5	**231-265/001-000/105-604**	100
6	**231-266/001-000/105-604**	100
7	**231-267/001-000/105-604**	50
8	**231-268/001-000/105-604**	50
9	**231-269/001-000/105-604**	50
10	**231-270/001-000/105-604**	50
11	**231-271/001-000/105-604**	50
12	**231-272/001-000/105-604**	50

Кол-во пол.	Артикул	W
Вилки с прямыми выводами под пайку 1,2 x 1,2 мм, в ленте на бобине по МЭК 60286-3, черные		
		(мм)
2	**231-262/001-000/105-604/997-405**	32
3	**231-263/001-000/105-604/997-407**	56
4	**231-264/001-000/105-604/997-407**	56
5	**231-265/001-000/105-604/997-407**	56
6	**231-266/001-000/105-604/997-409**	88
7	**231-267/001-000/105-604/997-409**	88
8	**231-268/001-000/105-604/997-409**	88
9	**231-269/001-000/105-604/997-409**	88
Диаметр бобины: 330 мм, 170 штук на бобину		

Компоненты с другим количеством полюсов - обращайтесь к производителю

Вилки с угловыми выводами под пайку 1,2 x 1,2 мм, THR
Мультиштекерная система (MCS)-MIDI Classic

С угловыми выводами под пайку 1,2 x 1,2 мм **Шаг контактов 7,5 мм / 0,295 дюйма**		**С угловыми выводами под пайку 1,2 x 1,2 мм** **В ленте на бобине** **Шаг контактов 7,5 мм / 0,295 дюйма**		
630 В / 6 кВ / 2, 16 А		630 В / 6 кВ / 2, 16 А		

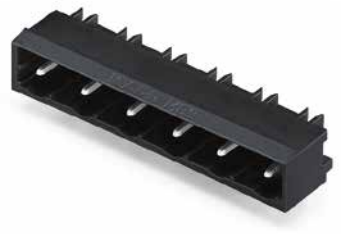



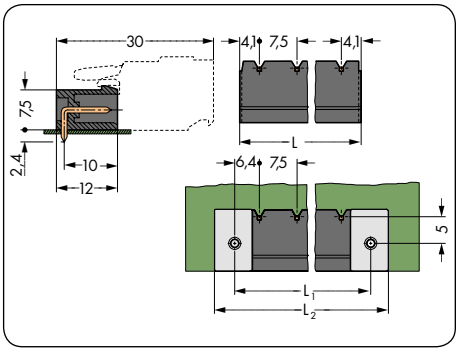

L = (кол-во полюсов - 1) x шаг контакта + 8,2 мм
L_1 = L + 5 мм
L_2 = L_1 + 7,4 мм

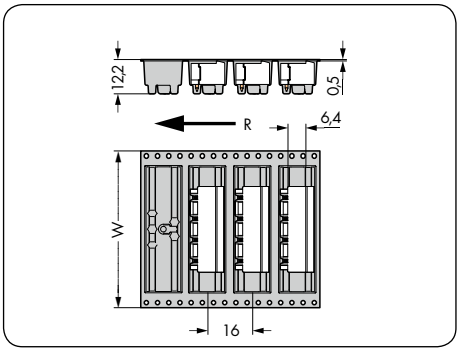

W = Ширина ленты
R = Направление подачи

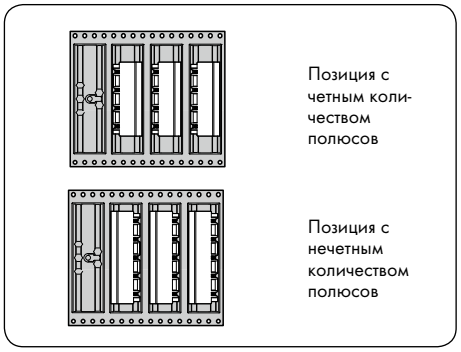

Вилки в ленте на бобине

Кол-во пол.	**Артикул**	**Упак. единица**
Вилка с угловыми выводами под пайку 1,2 x 1,2 мм, черная		
2	**231-862/001-000/105-604**	200
3	**231-863/001-000/105-604**	200
4	**231-864/001-000/105-604**	100
5	**231-865/001-000/105-604**	100
6	**231-866/001-000/105-604**	100
7	**231-867/001-000/105-604**	50
8	**231-868/001-000/105-604**	50
9	**231-869/001-000/105-604**	50
10	**231-870/001-000/105-604**	50
11	**231-871/001-000/105-604**	50
12	**231-872/001-000/105-604**	50

Кол-во пол.	**Артикул**	**W**
Вилка с угловыми выводами под пайку 1,2 x 1,2 мм, в ленте на бобине по МЭК 60286-3, черные		
		(мм)
2	**231-862/001-000/105-604/997-405**	32
3	**231-863/001-000/105-604/997-407**	56
4	**231-864/001-000/105-604/997-407**	56
5	**231-865/001-000/105-604/997-407**	56
6	**231-866/001-000/105-604/997-409**	88
7	**231-867/001-000/105-604/997-409**	88
8	**231-868/001-000/105-604/997-409**	88
9	**231-869/001-000/105-604/997-409**	88
Диаметр бобины: 330 мм, 170 штук на бобину		

Компоненты с другим количеством полюсов - обращайтесь к производителю

Вилки
Шаг контактов 7,5 мм, 7,62 мм
Мультиштекерная система (MCS)-MIDI Classic

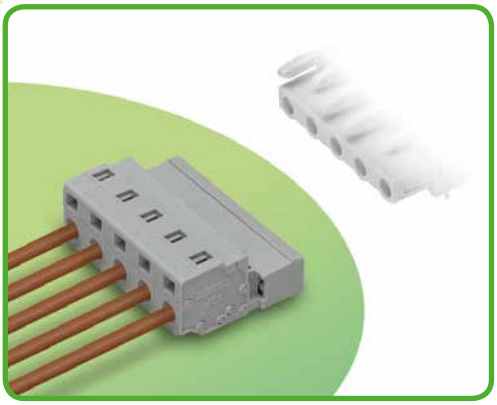

- Универсальное соединение для всех типов проводников
- Легкая предварительная сборка и монтаж на устройстве посредством горизонтального и вертикального монтажа CAGE CLAMP®
- Для соединений «провод-провод» и «провод-плата»
- Доступны в исполнении с монтажными ножками или фиксирующими фланцами для панельного или сквозного монтажа
- С кодировочными штифтами

Техническая информация:

Шаг контактов	**7,5 мм / 0,295 дюйма**			**7,62 мм / 0,3 дюйма**		
В соответствии с	**МЭК/EN 60664-1**			**МЭК/EN 60664-1**		
Категория перенапряжения	III	III	II	III	III	II
Степень загрязнения	3	2	2	3	2	2
Номинальное напряжение	500 В	630 В	1000 В	500 В	630 В	1000 В
Номинальное импульсное напряжение	6 кВ	6 кВ	6 кВ	6 кВ	6 кВ	6 кВ
Номинальный ток	12 A	12 A	12 A	12 A	12 A	12 A
Одобрения в соответствии с	**UL/CSA**			**UL/CSA**		
Группа UL 1059	B	C	D	B	C	D
Номинальное напряжение	300 В	–	300 В	300 В	–	300 В
Номинальный ток UL	15 A	–	10 A	15 A	–	10 A
Номинальный ток CSA	15 A	–	10 A	15 A	–	10 A
Система соединений мультиштекерной системы (MCS)-MIDI одобрена в соответствии с UL 1977 и делает возможным монтаж в производственных условиях до 600 В.						

Кривые допустимых токов

Розетка 231-202/026-000
с вилкой 731-602
Шаг контактов: 7,5 мм / Размер проводника: 2,5 мм² «f-st»
На основании: EN 60512-5-2 / Коэффициент преобразования: 0,8

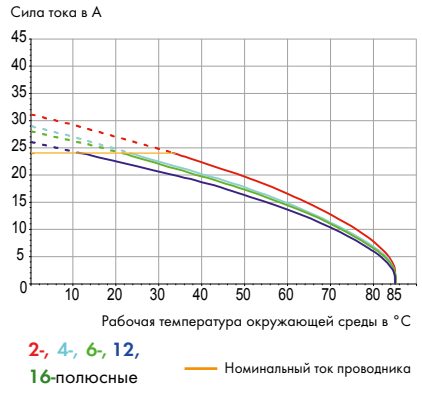

Информация о проводнике:

Технология соединения	CAGE CLAMP®	
Размер проводника: одножил.	0,08 – 2,5 мм²	
Размер проводника: тонкопров.	0,08 – 2,5 мм²	
Размер проводника: тонкопров.	0,25 – 1,5 мм²	(с изолированным наконечником)
Размер проводника: тонкопров.	0,25 – 2,5 мм²	(с неизолированным наконечником)
AWG:	28 – 12	12: THHN, THWN
Длина снятия изоляции	8 – 9 мм / 0,31 – 0,35 дюйма	

Данные о материалах:

Группа материалов:	I
Изоляционный материал	Полиамид 6.6 (PA 6.6)
Класс воспламеняемости по UL 94	V0
Нижняя/верхняя границы температуры	-60°C / +100°C
Материал зажимной пружины	Хромникелиевая пружинная сталь (CrNi)
Материал контактов	Электролитическая медь (E_{Cu})
Контактное покрытие	с лужением
Соединители мультиштекерной системы (MCS) также доступны с позолоченными или частично позолоченными покрытиями контактов по требованию заказчика.	
В зависимости от запрашиваемой версии к основному артикулу добавляется **«суффикс артикула . . . /010-000»**	

Принадлежности для Мультиштекерной системы (MCS)-MIDI:

	Стр.
Маркировочные принадлежности	540 – 543
Рабочие инструменты	466 – 467
Разделители	468
Прямая маркировка	358 – 360
Стопор для изоляции	469
Кодировочные ключи	468
Винты	546

Мультиштекерная система (MCS) включает в себя соединители **без** отключающей способности в соответствии с МЭК 61984. При использовании по назначению эти соединители не должны подключаться/отключаться во время работы или под напряжением. Проектирование схемы должно гарантировать, что выводы под пайку, до которых можно дотронуться, не работают в отсоединенном состоянии.

Вилки
Мультиштекерная система (MCS)-MIDI Classic

Шаг контактов 7,5 мм / 0,295 дюйма		С фиксирующими фланцами Шаг контактов 7,5 мм / 0,295 дюйма		С монтажными ножками Шаг контактов 7,5 мм / 0,295 дюйма	
0,08 – 2,5 мм²	AWG 28 – 12	0,08 – 2,5 мм²	AWG 28 – 12	0,08 – 2,5 мм²	AWG 28 – 12
630 В / 6 кВ / 2, 12 А	300 В / 15 А	630 В / 6 кВ / 2, 12 А	300 В / 15 А	630 В / 6 кВ / 2, 12 А	300 В / 15 А

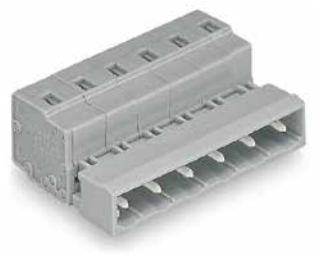

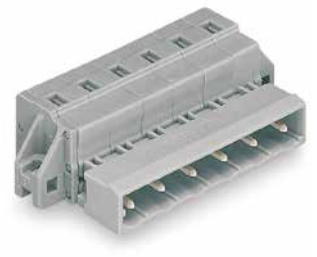



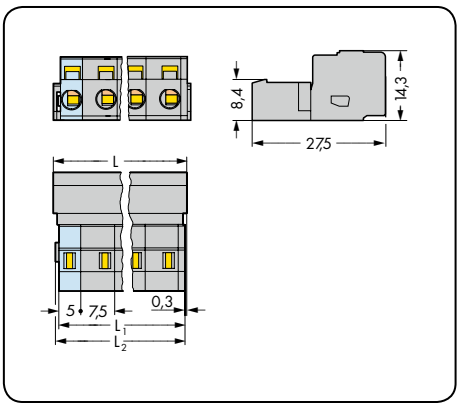

L = (кол-во полюсов – 1) x шаг контактов + 8,2 мм
L_1 = L – 1,7 мм
L_2 = L – 1,2 мм

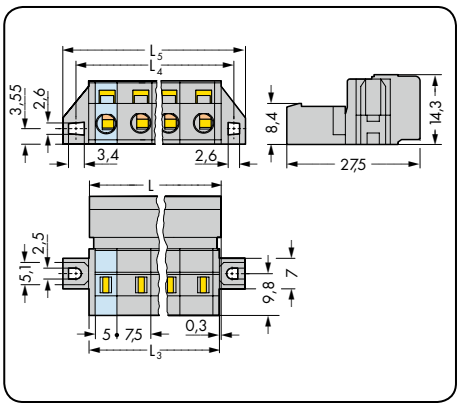

L = (кол-во полюсов – 1) x шаг контактов + 8,2 мм
L_3 = L – 0,2 мм
L_4 = L_3 + 5,8 мм
L_5 = L_3 + 11,8 мм

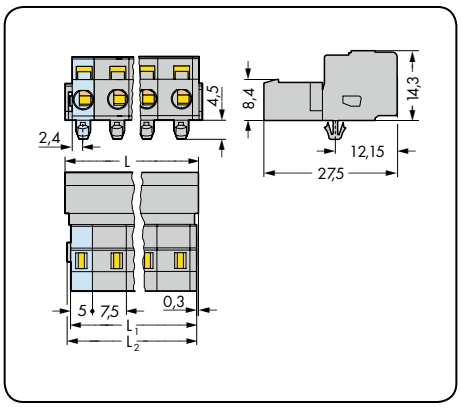

L = (кол-во полюсов – 1) x шаг контактов + 8,2 мм
L_1 = L – 1,7 мм
L_2 = L – 1,2 мм

Кол-во пол.	Артикул	Упак. единица
Вилка, серая		
2	**731-602**	100
3	**731-603**	100
4	**731-604**	50
5	**731-605**	50
6	**731-606**	50
7	**731-607**	50
8	**731-608**	25
9	**731-609**	25
10	**731-610**	25
11	**731-611**	25
12	**731-612**	25
13	**731-613**	10
16	**731-616**	10

Кол-во пол.	Артикул	Упак. единица
Вилка с фиксирующими фланцами, серая		
2	**731-602/019-000**	50
3	**731-603/019-000**	50
4	**731-604/019-000**	50
5	**731-605/019-000**	50
6	**731-606/019-000**	25
7	**731-607/019-000**	25
8	**731-608/019-000**	25
9	**731-609/019-000**	25
10	**731-610/019-000**	25
11	**731-611/019-000**	10
12	**731-612/019-000**	10
13	**731-613/019-000**	10
16	**731-616/019-000**	10

Подробнее о размерах выемки на странице 484, в таблице 1.

Кол-во пол.	Артикул	Упак. единица
Вилка с монтажными ножками, для пластин толщиной 0,6 – 1,2 мм, с крепежными отверстиями 3,5 мм, серая		
2	**731-602/018-000**	100
3	**731-603/018-000**	100
4	**731-604/018-000**	50
5	**731-605/018-000**	50
6	**731-606/018-000**	50
7	**731-607/018-000**	50
8	**731-608/018-000**	25
9	**731-609/018-000**	25
10	**731-610/018-000**	25
11	**731-611/018-000**	25
12	**731-612/018-000**	25
13	**731-613/018-000**	10
16	**731-616/018-000**	10

Принадлежности	Стр.
Монтажный адаптер для DIN-рейки 35 мм, с 3 или более полюсами (209-137)	475

Другая длина — по запросу

Вилки
Мультиштекерная система (MCS)-MIDI Classic

С выдвижными фланцами Шаг контактов 7,5 мм / 0,295 дюйма		Шаг контактов 7,62 мм / 0,3 дюйма		С фиксирующими фланцами Шаг контактов 7,62 мм / 0,3 дюйма	
0,08 – 2,5 мм²	AWG 28 – 12	0,08 – 2,5 мм²	AWG 28 – 12	0,08 – 2,5 мм²	AWG 28 – 12
630 В / 6 кВ / 2, 12 А	300 В / 15 А	630 В / 6 кВ / 2, 12 А	300 В / 15 А	630 В / 6 кВ / 2, 12 А	300 В / 15 А



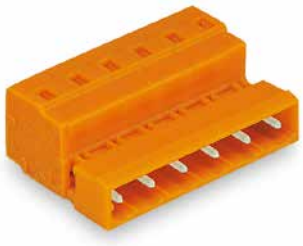



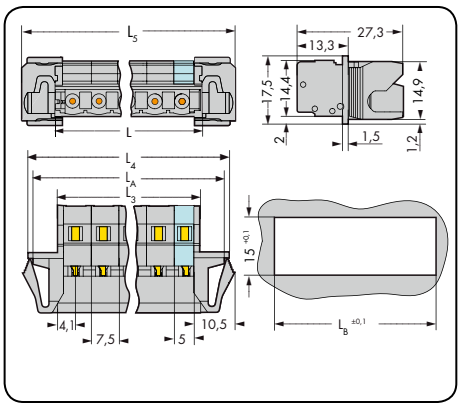

L = (кол-во полюсов -1) x шаг контактов + 8,2 мм
L_3 = L – 0,2 мм
L_4 = L_3 + 15,2 мм
L_5 = L_3 + 18 мм
L_A = L_3 + 12,6 мм
L_B = L_3 + 13,2 мм

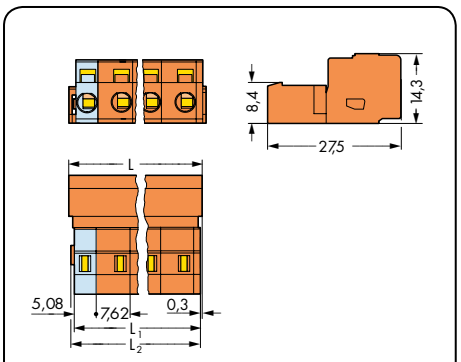

L = (кол-во полюсов – 1) x шаг контактов + 8,2 мм
L_1 = L – 1,7 мм
L_2 = L – 1,2 мм

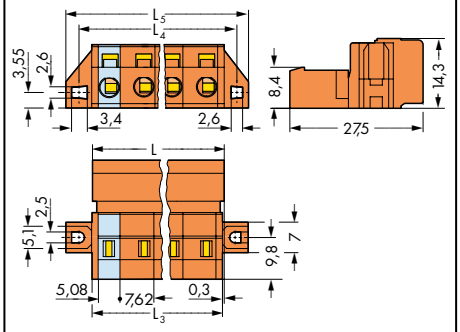

L = (кол-во полюсов – 1) x шаг контактов + 8,2 мм
L_3 = L – 0,2 мм
L_4 = L_3 + 5,8 мм
L_5 = L_3 + 11,8 мм

Кол-во пол.	Артикул	Упак. единица
Вилка с выдвижным фланцами, серая		
2	**731-602/114-000**	50
3	**731-603/114-000**	50
4	**731-604/114-000**	50
5	**731-605/114-000**	25
6	**731-606/114-000**	25
7	**731-607/114-000**	25
8	**731-608/114-000**	25
9	**731-609/114-000**	25
10	**731-610/114-000**	10
11	**731-611/114-000**	10
12	**731-612/114-000**	10
13	**731-613/114-000**	10
16	**731-616/114-000**	10

Кол-во пол.	Артикул	Упак. единица
Вилка, оранжевая		
2	**731-632**	100
3	**731-633**	100
4	**731-634**	50
5	**731-635**	50
6	**731-636**	50
7	**731-637**	50
8	**731-638**	25
9	**731-639**	25
10	**731-640**	25
11	**731-641**	25
12	**731-642**	25

Кол-во пол.	Артикул	Упак. единица
Вилка с фиксирующими фланцами, оранжевая		
2	**731-632/019-000**	50
3	**731-633/019-000**	50
4	**731-634/019-000**	50
5	**731-635/019-000**	50
6	**731-636/019-000**	25
7	**731-637/019-000**	25
8	**731-638/019-000**	25
9	**731-639/019-000**	25
10	**731-640/019-000**	25
11	**731-641/019-000**	10
12	**731-642/019-000**	10

Подробнее о размерах выемки на странице 484, в таблице 1.

Вилки
Мультиштекерная система (MCS)-MIDI Classic

Шаг контактов 7,62 мм / 0,3 дюйма		С выдвижными фланцами Шаг контактов 7,62 мм / 0,3 дюйма		
0,08 – 2,5 мм² 630 В / 6 кВ / 2, 12 А	AWG 28 – 12 300 В / 15 А	0,08 – 2,5 мм² 630 В / 6 кВ / 2, 16 А	AWG 28 – 12 300 В / 15 А	

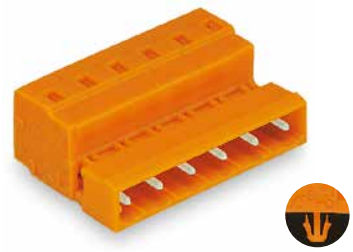



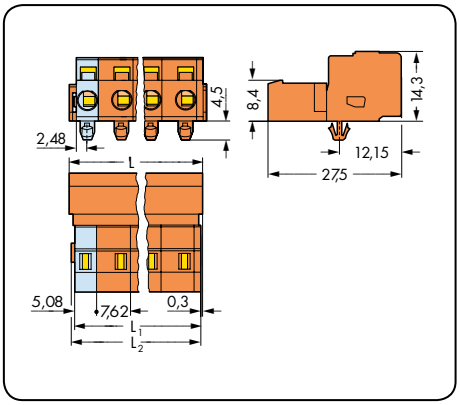

L = (кол-во полюсов – 1) x шаг контактов + 8,2 мм
L_1 = L – 1,7 мм
L_2 = L – 1,2 мм

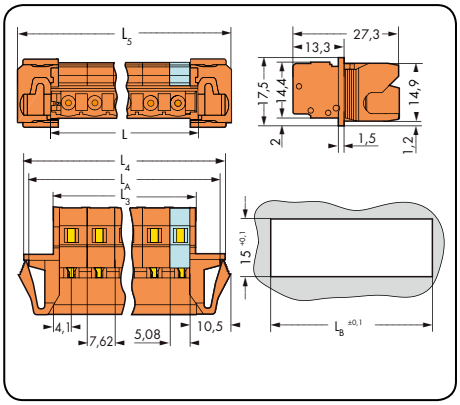

L = (кол-во полюсов -1) x шаг контактов + 8,2 мм
L_3 = L – 0,2 мм
L_4 = L_3 + 15,2 мм
L_5 = L_3 + 18 мм
L_A = L_3 + 12,6 мм
L_B = L_3 + 13,2 мм



Вилки с выдвижными фланцами для сквозного применения, для пластин толщиной 0,5 - 2,5 мм

Кол-во пол.	Артикул	Упак. единица
Вилка с монтажными ножками, для пластин толщиной 0,6 мм – 1,2 мм, с крепежными отверстиями диаметром 3,5 мм, оранжевая		
2	**731-632/018-000**	100
3	**731-633/018-000**	100
4	**731-634/018-000**	50
5	**731-635/018-000**	50
6	**731-636/018-000**	50
7	**731-637/018-000**	50
8	**731-638/018-000**	25
9	**731-639/018-000**	25
10	**731-640/018-000**	25
11	**731-641/018-000**	25
12	**731-642/018-000**	25

Кол-во пол.	Артикул	Упак. единица
Вилка с выдвижными фланцами, оранжевая		
2	**731-632/114-000**	50
3	**731-633/114-000**	50
4	**731-634/114-000**	50
5	**731-635/114-000**	25
6	**731-636/114-000**	25
7	**731-637/114-000**	25
8	**731-638/114-000**	25
9	**731-639/114-000**	25
10	**731-640/114-000**	10
11	**731-641/114-000**	10
12	**731-642/114-000**	10

Принадлежности	Стр.
Монтажный адаптер для DIN-рейки 35 мм, с 3 или более полюсами (209-137)	475

Двухконтактные вилки с монтажными ножками для DIN-рейки 35 мм
Шаг контактов 7,5 мм, 7,62 мм
Мультиштекерная система (MCS)-MIDI Classic

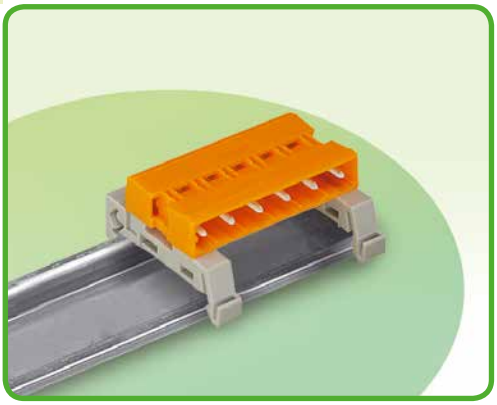

- Позволяет соединять розетки мультиштекерной системы (MCS), оснащенные монтажным жгутом или кабельным разъемом
- Монтажный адаптер на DIN-рейку 35 мм
- С кодировочными ключами на обеих сторонах

Техническая информация:

Шаг контактов	**7,5 мм / 0,295 дюйма**			**7,62 мм / 0,3 дюйма**			
В соответствии с	**МЭК/EN 60664-1**			**МЭК/EN 60664-1**			
Категория перенапряжения	III	III	II	III	III	II	
Степень загрязнения	3	2	2	3	2	2	
Номинальное напряжение	500 В	630 В	1000 В	500 В	630 В	1000 В	
Номинальное импульсное напряжение	6 кВ	6 кВ	6 кВ	6 кВ	6 кВ	6 кВ	
Номинальный ток	12 A	12 A	12 A	12 A	12 A	12 A	
Одобрения в соответствии с	**UL/CSA**			**UL/CSA**			
Группа UL 1059	B	C	D	B	C	D	
Номинальное напряжение	300 В	–	300 В	300 В	–	300 В	
Номинальный ток UL	15 A	–	10 A	15 A	–	10 A	
Номинальный ток CSA	15 A	–	10 A	15 A	–	10 A	

Система соединений мультиштекерной системы (MCS)-MIDI одобрена в соответствии с UL 1977 и делает возможным монтаж в производственных условиях до 600 В.

Данные о материалах:

Группа материалов:	I
Изоляционный материал	Полиамид 6.6 (PA 6.6)
Класс воспламеняемости по UL 94	V0
Нижняя/верхняя границы температуры	-60°C / +100°C
Материал контактов	Электролитическая медь (E_{Cu})
Контактное покрытие	с лужением

Принадлежности для Мультиш-текерной системы (MCS)-MIDI:

	Стр.
Разделители	468
Кодировочные ключи	468
DIN-рейка 35 мм	546

Мультиштекерная система (MCS) включает в себя соединители **без** отключающей способности в соответствии с МЭК 61984. При использовании по назначению эти соединители не должны подключаться/отключаться во время работы или под напряжением. Проектирование схемы должно гарантировать, что выводы под пайку, до которых можно дотронуться, не работают в отсоединенном состоянии.

* **Внимание:** Вилки должны быть отключены от питания во время разъединения!

Двухконтактные вилки с монтажными ножками для DIN-рейки 35 мм
Мультиштекерная система (MCS)-MIDI Classic

Шаг контактов 7,5 мм / 0,295 дюйма		Шаг контактов 7,62 мм / 0,3 дюйма		
630 В / 6 кВ / 2, 12 А	300 В / 15 А	630 В / 6 кВ / 2, 12 А	300 В / 15 А	



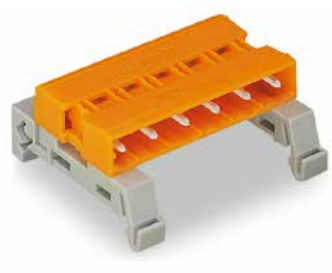

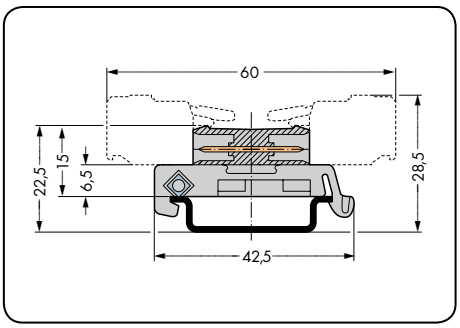

Общая длина = (кол-во полюсов – 1) x шаг контактов + 8,2 мм

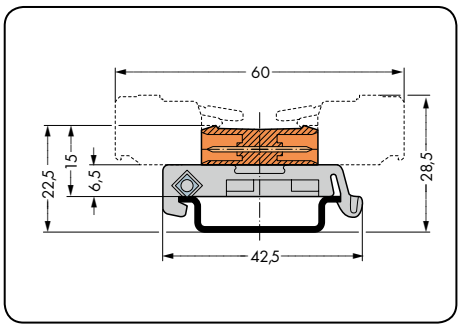

Общая длина = (кол-во полюсов – 1) x шаг контактов + 8,2 мм

Кол-во пол.	Артикул	Упак. единица
Двухконтактная вилка с монтажными ножками, для DIN-рейки 35 мм, серая		
2	**232-562/007-000**	50
3	**232-563/007-000**	50
4	**232-564/007-000**	25
5	**232-565/007-000**	50
6	**232-566/007-000**	25
7	**232-567/007-000**	10
8	**232-568/007-000**	10
9	**232-569/007-000**	10
10	**232-570/007-000**	10
11	**232-571/007-000**	10
12	**232-572/007-000**	10

Кол-во пол.	Артикул	Упак. единица
Двухконтактная вилка с монтажными ножками, для DIN-рейки 35 мм, оранжевая		
2	**232-582/007-000**	50
3	**232-583/007-000**	50
4	**232-584/007-000**	25
5	**232-585/007-000**	25
6	**232-586/007-000**	25
7	**232-587/007-000**	10
8	**232-588/007-000**	10
9	**232-589/007-000**	10
10	**232-590/007-000**	10
11	**232-591/007-000**	10
12	**232-592/007-000**	10

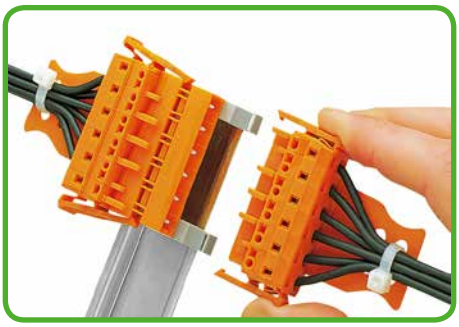

Двухконтактная вилка, монтируемая на DIN-рейку 35 мм.
Розетки с фиксирующей защелкой.

Другая длина — по запросу

Розетки с выводами под пайку
Шаг контактов 7,5 мм, 7,62 мм
Мультиштекерная система (MCS)-MIDI Classic

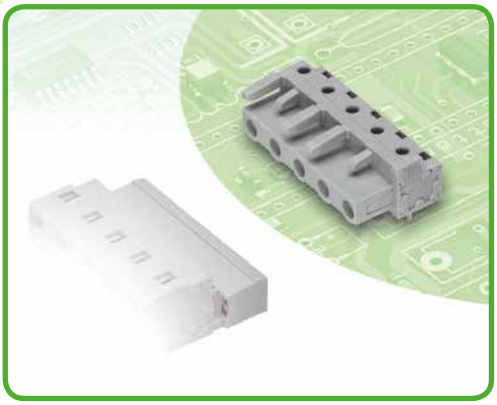

- Розетки могут монтироваться горизонтально или вертикально посредством прямых или угловых выводов под пайку
- Для соединений «плата-плата» и «плата-провод»
- Выходы под печатные платы с защитой от касания
- Легко идентифицируемые входы и выходы печатной платы
- С кодирующими штифтами

Техническая информация:

Шаг контактов	**7,5 мм / 0,197 дюйма**			**7,62 мм / 0,3 дюйма**		
В соответствии с	**МЭК/EN 60664-1**			**МЭК/EN 60664-1**		
Категория перенапряжения	III	III	II	III	III	II
Степень загрязнения	3	2	2	3	2	2
номинальное напряжение	500 В	630 В	1000 В	500 В	630 В	1000 В
Номинальное импульсное напряжение	6 кВ	6 кВ	6 кВ	6 кВ	6 кВ	6 кВ
Номинальный ток	12 A	12 A	12 A	12 A	12 A	12 A
Одобрения в соответствии с	**UL/CSA**			**UL/CSA**		
Группа UL 1059	B	C	D	B	C	D
Номинальное напряжение	300 В	–	300 В	300 В	–	300 В
Номинальный ток UL	15 A	–	10 A	15 A	–	10 A
Номинальный ток CSA	15 A	–	10 A	15 A	–	10 A

Система соединений мультиштекерной системы (MCS)-MIDI одобрена в соответствии с UL 1977 и делает возможным монтаж в производственных условиях до 600 В.

Информация о выводах под пайку:

Вывод под пайку: длина/ширина	5 мм / 0,6 x 1 мм
Вывод под пайку: диаметр сверления	$1{,}3^{+0{,}1}$ мм

Данные о материалах:

Группа материалов:	I
Изоляционный материал	Полиамид 6.6 (PA 6.6)
Класс воспламеняемости по UL 94	V0
Нижняя/верхняя границы температуры	-60°C / +85°C
Материал зажимной пружины	Хромникелиевая пружинная сталь (CrNi)
Материал контактов	Медный сплав
Контактное покрытие	с лужением

Соединители мультиштекерной системы (MCS) также доступны с позолоченными или частично позолоченными покрытиями контактов по требованию заказчика.

В зависимости от запрашиваемой версии к основному артикулу добавляется **«суффикс артикула . . . /010-000»**

Кривые допустимых токов

Розетка 232-832 с вилкой 731-602
Шаг контактов: 7,5 мм / Размер проводника: 2,5 мм² «f-st»
На основании: EN 60512-5-2 / Коэффициент преобразования: 0,8

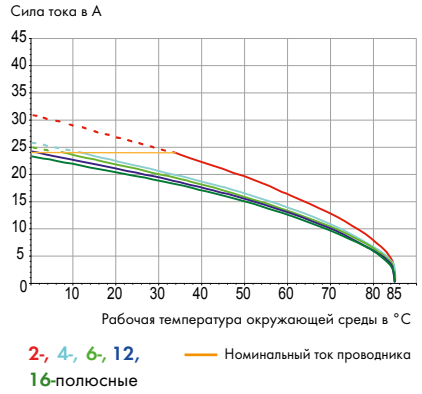

Принадлежности для Мультиштекерной системы (MCS)-MIDI:

	Стр.
Маркировочные принадлежности	540 – 543
Тестовый адаптер	474
Тестовый штекер	538
Винты	546

Мультиштекерная система (MCS) включает в себя соединители **без** отключающей способности в соответствии с МЭК 61984. При использовании по назначению эти соединители не должны подключаться/отключаться во время работы или под напряжением. Проектирование схемы должно гарантировать, что выводы под пайку, до которых можно дотронуться, не работают в отсоединенном состоянии.

Розетки с выводами под пайку
Мультиштекерная система (MCS)-MIDI Classic

С прямыми выводами под пайку Шаг контактов 7,5 мм / 0,295 дюйма		С угловыми выводами под пайку Шаг контактов 7,5 мм / 0,295 дюйма		С прямыми выводами под пайку и фиксирующей защелкой Шаг контактов 7,5 мм / 0,295 дюйма	
630 В / 6 кВ / 2, 12 А	300 В / 15 А	630 В / 6 кВ / 2, 12 А	300 В / 15 А	630 В / 6 кВ / 2, 12 А	300 В / 15 А







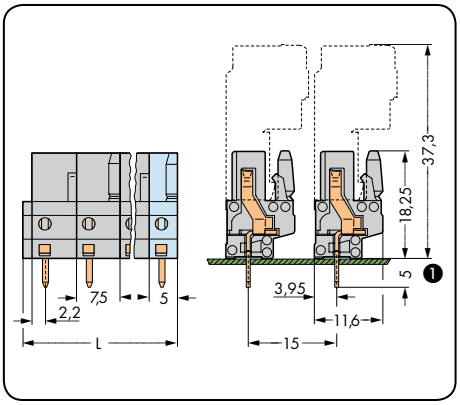

L = (кол-во полюсов – 1) x шаг контактов + 5 мм + 1,5 мм

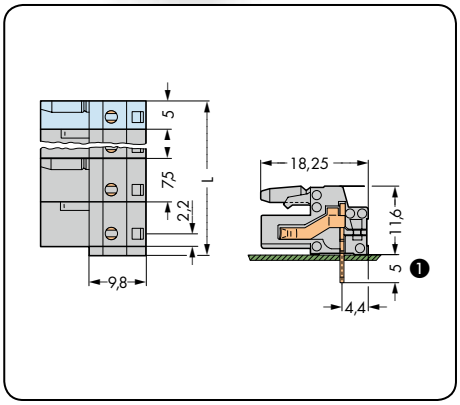

L = (кол-во полюсов – 1) x шаг контактов + 5 мм + 1,5 мм
Расстояние до первого вывода: 2,2 мм

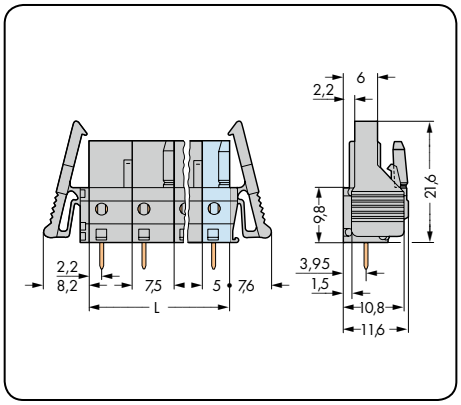

L = (кол-во полюсов - 1) x шаг контактов + 5 мм

Кол-во пол.	Артикул	Упак. единица
Розетка с прямыми выводами под пайку, серая		
2	**232-732**	100
3	**232-733**	100
4	**232-734**	50
5	**232-735**	50
6	**232-736**	50
7	**232-737**	50
8	**232-738**	25
9	**232-739**	25
10	**232-740**	25
11	**232-741**	25
12	**232-742**	25
13	**232-743**	10
16	**232-746**	10

Кол-во пол.	Артикул	Упак. единица
Розетка с прямыми выводами под пайку, серая		
2	**232-832**	100
3	**232-833**	100
4	**232-834**	50
5	**232-835**	50
6	**232-836**	50
7	**232-837**	50
8	**232-838**	25
9	**232-839**	25
10	**232-840**	25
11	**232-841**	25
12	**232-842**	25
13	**232-843**	10
16	**232-846**	10

Кол-во пол.	Артикул	Упак. единица
Розетка с прямыми выводами под пайку и фиксирующей защелкой, серая		
2	**232-732/039-000**	50
3	**232-733/039-000**	50
4	**232-734/039-000**	50
5	**232-735/039-000**	50
6	**232-736/039-000**	25
7	**232-737/039-000**	25
8	**232-738/039-000**	25
9	**232-739/039-000**	25
10	**232-740/039-000**	25
11	**232-741/039-000**	10
12	**232-742/039-000**	10
13	**232-743/039-000**	10
16	**232-746/039-000**	10

Розетки с количеством полюсов от 2 до 3 – всего одна защелка

❶ Розетки мультиштекерной системы (MCS)-MIDI с выводами под пайку также доступны с выводом штифта 3,8 мм
Добавьте или вставьте **суффикс артикула . . . /045-000.**

Другая длина — по запросу

Розетки с выводами под пайку
Мультиштекерная система (MCS)-MIDI Classic

С угловыми выводами под пайку и фиксирующими защелками Шаг контактов: 7,5 мм / 0,295 дюйма		С прямыми выводами под пайку и фиксирующими фланцами Шаг контактов: 7,5 мм / 0,295 дюйма		С угловыми выводами под пайку и фиксирующими фланцами Шаг контактов: 7,5 мм / 0,295 дюйма	
630 В / 6 кВ / 2, 12 А	300 В / 15 А	630 В / 6 кВ / 2, 12 А	300 В / 15 А	630 В / 6 кВ / 2, 12 А	300 В / 15 А



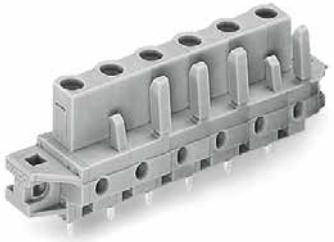

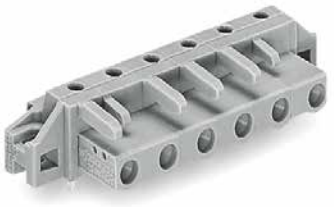

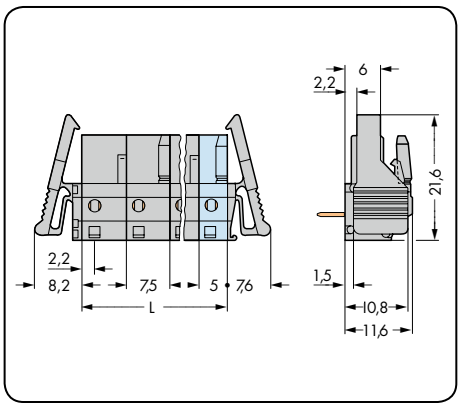

L = (кол-во полюсов – 1) x шаг контактов + 5 мм
Расстояние до первого вывода: 2,2 мм

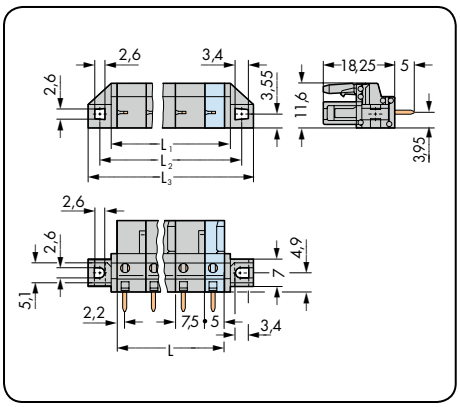

L = (кол-во полюсов – 1) x шаг контактов + 5 мм
L_1 = L + 3 мм
L_2 = L + 8,8 мм
L_3 = L +14,8 мм

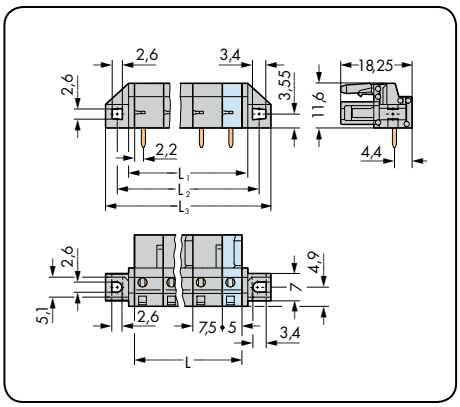

L = (кол-во полюсов – 1) x шаг контактов + 5 мм
L_1 = L + 3 мм
L_2 = L + 8,8 мм
L_3 = L +14,8 мм

Кол-во пол.	Артикул	Упак. единица
Розетки с угловыми выводами под пайку и фиксирующими защелками, серые		
2	**232-832/039-000**	50
3	**232-833/039-000**	50
4	**232-834/039-000**	50
5	**232-835/039-000**	50
6	**232-836/039-000**	25
7	**232-837/039-000**	25
8	**232-838/039-000**	25
9	**232-839/039-000**	25
10	**232-840/039-000**	25
11	**232-841/039-000**	10
12	**232-842/039-000**	10
13	**232-843/039-000**	10
16	**232-846/039-000**	10
Розетки с количеством полюсов от 2 до 3 – всего одна защелка		

Кол-во пол.	Артикул	Упак. единица
Розетки с прямыми выводами под пайку и фиксирующими фланцами, для сквозного монтажа, серые		
2	**232-732/031-000**	50
3	**232-733/031-000**	50
4	**232-734/031-000**	50
5	**232-735/031-000**	50
6	**232-736/031-000**	25
7	**232-737/031-000**	25
8	**232-738/031-000**	25
9	**232-739/031-000**	25
10	**232-740/031-000**	25
11	**232-741/031-000**	10
12	**232-742/031-000**	10
13	**232-743/031-000**	10
16	**232-746/031-000**	10
Подробнее о размерах выемки на странице 486, в таблице 3		

Кол-во пол.	Артикул	Упак. единица
Розетки с угловыми выводами под пайку и фиксирующими фланцами, для сквозного монтажа, серые		
2	**232-832/031-000**	50
3	**232-833/031-000**	50
4	**232-834/031-000**	50
5	**232-835/031-000**	50
6	**232-836/031-000**	25
7	**232-837/031-000**	25
8	**232-838/031-000**	25
9	**232-839/031-000**	25
10	**232-840/031-000**	25
11	**232-841/031-000**	10
12	**232-842/031-000**	10
13	**232-843/031-000**	10
16	**232-846/031-000**	10

Другая длина — по запросу

Розетки с выводами под пайку
Мультиштекерная система (MCS)-MIDI Classic

С прямыми выводами под пайку и разделителями Шаг контактов: 7,5 мм / 0,295 дюйма		С угловыми выводами под пайку и разделителями Шаг контактов: 7,5 мм / 0,295 дюйма		
630 В / 6 кВ / 2, 12 А	300 В / 15 А	630 В / 6 кВ / 2, 12 А	300 В / 15 А	

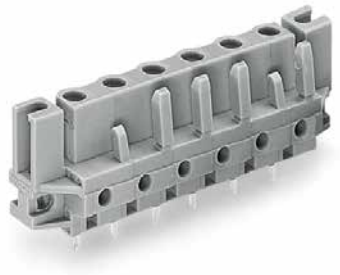

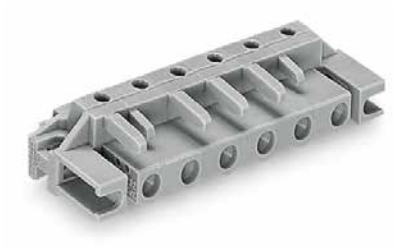

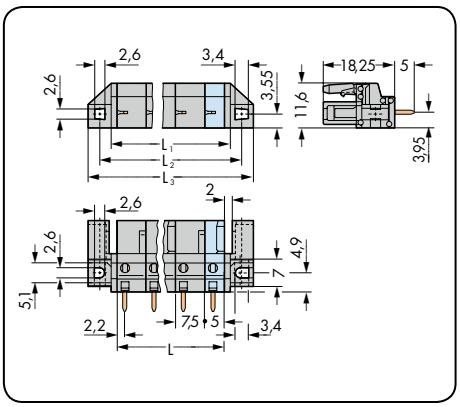

L = (кол-во полюсов – 1) x шаг контактов + 5 мм
L_1 = L + 3 мм
L_2 = L + 8,8 мм
L_3 = L +14,8 мм

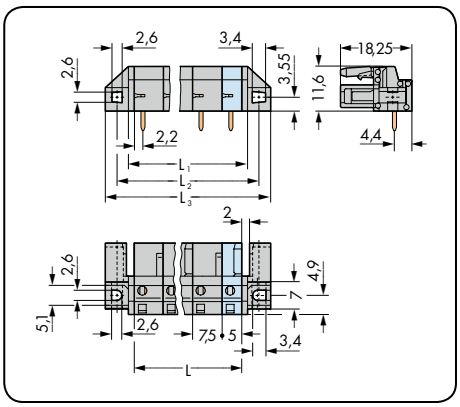

L = (кол-во полюсов – 1) x шаг контактов + 5 мм
L_1 = L + 3 мм
L_2 = L + 8,8 мм
L_3 = L +14,8 мм

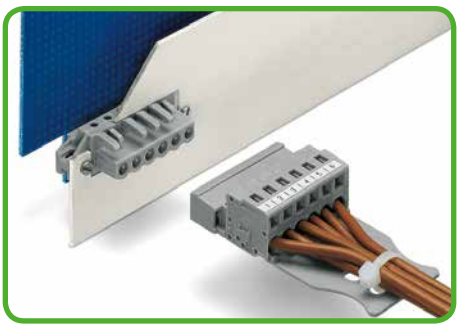

Инновационный дизайн фланцев делает возможными стандартные варианты панельного монтажа либо различные конфигурации сквозного монтажа. В зависимости от применения и типа фланцев розетки теперь подходят для сквозного монтажа ...

Кол-во пол.	Артикул	Упак. единица	Кол-во пол.	Артикул	Упак. единица
Розетка с прямыми выводами под пайку и разделителями, для скрытого монтажа, серая			**Розетка с угловыми выводами под пайку и разделителями,** для скрытого монтажа, серая		
2	**232-732/047-000**	50	2	**232-832/047-000**	50
3	**232-733/047-000**	50	3	**232-833/047-000**	50
4	**232-734/047-000**	50	4	**232-834/047-000**	50
5	**232-735/047-000**	50	5	**232-835/047-000**	50
6	**232-736/047-000**	25	6	**232-836/047-000**	25
7	**232-737/047-000**	25	7	**232-837/047-000**	25
8	**232-738/047-000**	25	8	**232-838/047-000**	25
9	**232-739/047-000**	25	9	**232-839/047-000**	25
10	**232-740/047-000**	25	10	**232-840/047-000**	25
11	**232-741/047-000**	10	11	**232-841/047-000**	10
12	**232-742/047-000**	10	12	**232-842/047-000**	10
13	**232-743/047-000**	10	13	**232-843/047-000**	10
16	**232-746/047-000**	10	16	**232-846/047-000**	10

Подробнее о размерах выемки на странице 486, в таблице 3

Розетки с количеством полюсов от 2 до 3 – всего одна защелка



... или скрытого монтажа.

Другая длина — по запросу

Розетки с выводами под пайку
Мультиштекерная система (MCS)-MIDI Classic

С прямыми выводами под пайку Шаг контактов 7,62 мм / 0,3 дюйма		С угловыми выводами под пайку Шаг контактов 7,62 мм / 0,3 дюйма		С прямыми выводами под пайку и фиксирующей защелкой Шаг контактов 7,62 мм / 0,3 дюйма	
630 В / 6 кВ / 2, 12 А	300 В / 15 А	630 В / 6 кВ / 2, 12 А	300 В / 15 А	630 В / 6 кВ / 2, 12 А	300 В / 15 А

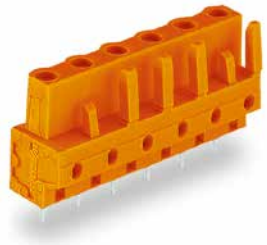

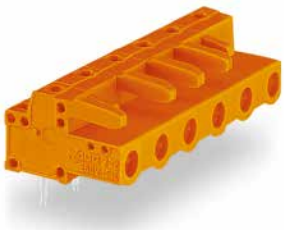

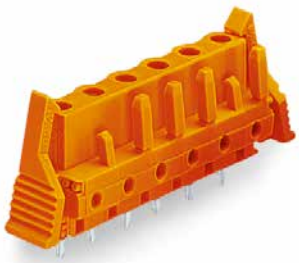

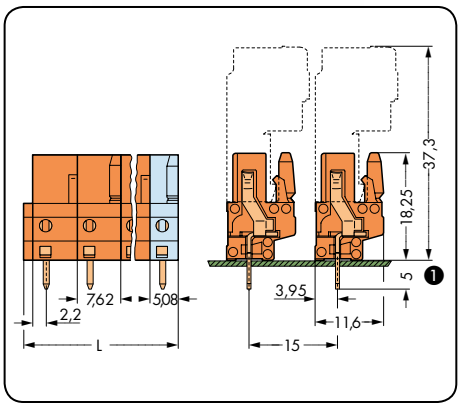

L = (кол-во полюсов – 1) x шаг контактов + 5,08 мм + 1,5 мм

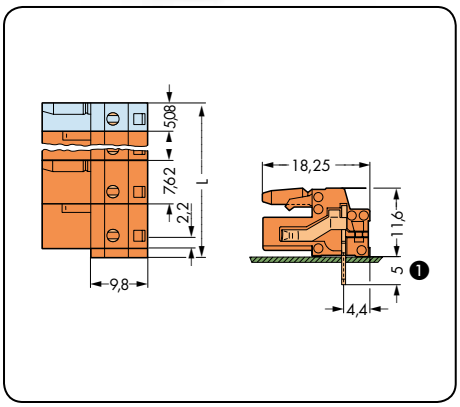

L = (кол-во полюсов – 1) x шаг контактов + 5,08 мм + 1,5 мм
Расстояние до первого вывода: 2,2 мм

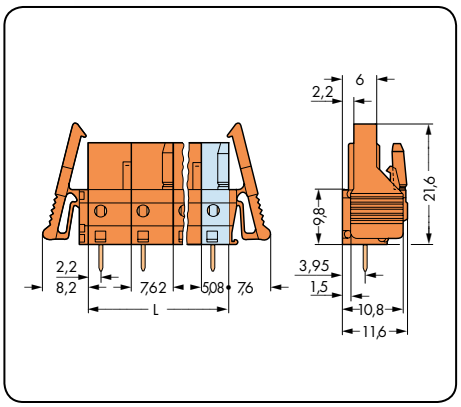

L = (кол-во полюсов - 1) x шаг контактов + 5,08 мм

Кол-во пол.	Артикул	Упак. единица
Розетка с прямыми выводами под пайку, оранжевая		
2	**232-762**	100
3	**232-763**	100
4	**232-764**	50
5	**232-765**	50
6	**232-766**	50
7	**232-767**	50
8	**232-768**	25
9	**232-769**	25
10	**232-770**	25
11	**232-771**	25
12	**232-772**	25

Кол-во пол.	Артикул	Упак. единица
Розетка с угловыми выводами под пайку, оранжевая		
2	**232-862**	100
3	**232-863**	100
4	**232-864**	50
5	**232-865**	50
6	**232-866**	50
7	**232-867**	50
8	**232-868**	25
9	**232-869**	25
10	**232-870**	25
11	**232-871**	25
12	**232-872**	25

Кол-во пол.	Артикул	Упак. единица
Розетка с прямыми выводами под пайку и фиксирующими защелками, оранжевая		
2	**232-762/039-000**	50
3	**232-763/039-000**	50
4	**232-764/039-000**	50
5	**232-765/039-000**	50
6	**232-766/039-000**	25
7	**232-767/039-000**	25
8	**232-768/039-000**	25
9	**232-769/039-000**	25
10	**232-770/039-000**	25
11	**232-771/039-000**	10
12	**232-772/039-000**	10

Розетки с количеством полюсов от 2 до 3 – всего одна защелка

❶ Розетки мультиштекерной системы (MCS)-MIDI с выводами под пайку также доступны с выводом штифта 3,8 мм
Добавьте или вставьте **суффикс артикула . . . /045-000.**

Розетки с выводами под пайку
Мультиштекерная система (MCS)-MIDI Classic

С угловыми выводами под пайку и фиксирующими защелками Шаг контактов 7,62 мм / 0,3 дюйма		С прямыми выводами под пайку и фиксирующими фланцами Шаг контактов 7,62 мм / 0,3 дюйма		С угловыми выводами под пайку и фиксирующими фланцами Шаг контактов 7,62 мм / 0,3 дюйма	
630 В / 6 кВ / 2, 12 А	300 В / 15 А	630 В / 6 кВ / 2, 12 А	300 В / 15 А	630 В / 6 кВ / 2, 12 А	300 В / 15 А



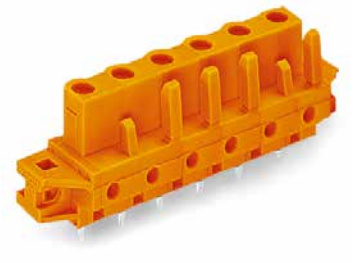

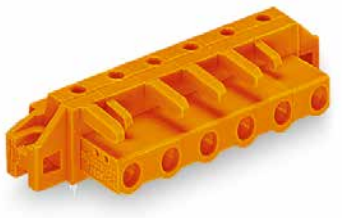

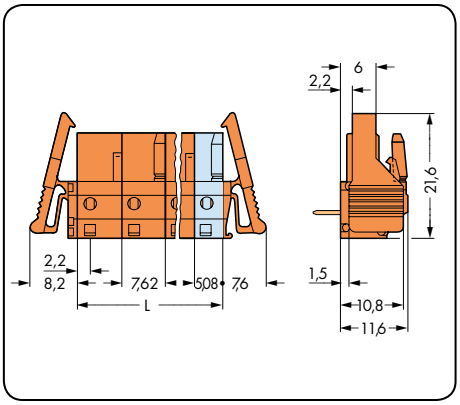

L = (кол-во полюсов – 1) x шаг контактов + 5,08 мм
Расстояние до первого вывода: 2,2 мм

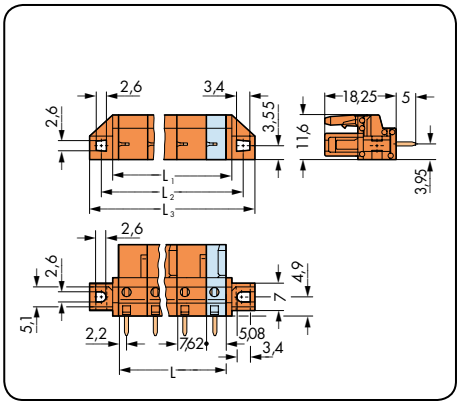

L = (кол-во полюсов – 1) x шаг контактов + 5,08 мм
L_1 = L + 3 мм
L_2 = L + 8,8 мм
L_3 = L + 14,8 мм

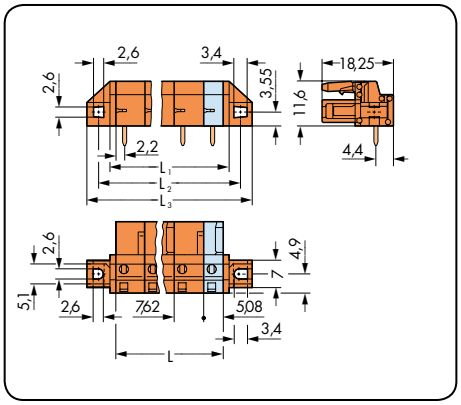

L = (кол-во полюсов – 1) x шаг контактов + 5,08 мм
L_1 = L + 3 мм
L_2 = L + 8,8 мм
L_3 = L + 14,8 мм

Кол-во пол.	Артикул	Упак. единица
Розетка с угловыми выводами под пайку и фиксирующими защелками, оранжевая		
2	**232-862/039-000**	50
3	**232-863/039-000**	50
4	**232-864/039-000**	50
5	**232-865/039-000**	50
6	**232-866/039-000**	25
7	**232-867/039-000**	25
8	**232-868/039-000**	25
9	**232-869/039-000**	25
10	**232-870/039-000**	25
11	**232-871/039-000**	10
12	**232-872/039-000**	10

Кол-во пол.	Артикул	Упак. единица
Розетка с прямыми выводами под пайку и фиксирующими фланцами, для сквозного монтажа, оранжевая		
2	**232-762/031-000**	50
3	**232-763/031-000**	50
4	**232-764/031-000**	50
5	**232-765/031-000**	50
6	**232-766/031-000**	25
7	**232-767/031-000**	25
8	**232-768/031-000**	25
9	**232-769/031-000**	25
10	**232-770/031-000**	25
11	**232-771/031-000**	10
12	**232-772/031-000**	10

Кол-во пол.	Артикул	Упак. единица
Розетка с угловыми выводами под пайку и фиксирующими фланцами, для сквозного монтажа, оранжевая		
2	**232-862/031-000**	50
3	**232-863/031-000**	50
4	**232-864/031-000**	50
5	**232-865/031-000**	50
6	**232-866/031-000**	25
7	**232-867/031-000**	25
8	**232-868/031-000**	25
9	**232-869/031-000**	25
10	**232-870/031-000**	25
11	**232-871/031-000**	10
12	**232-872/031-000**	10

Подробнее о размерах выемки на странице 486, в таблице 3

Розетки с количеством полюсов от 2 до 3 – всего одна защелка

Розетки с выводами под пайку
Мультиштекерная система (MCS)-MIDI Classic

С прямыми выводами под пайку и разделительными фланцами Шаг контактов 7,62 мм / 0,3 дюйма		С угловыми выводами под пайку и разделительными фланцами Шаг контактов 7,62 мм / 0,3 дюйма		
630 В / 6 кВ / 2, 12 А	300 В / 15 А	630 В / 6 кВ / 2, 12 А	300 В / 15 А	

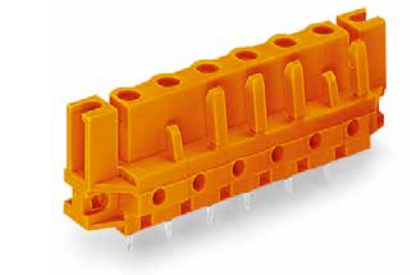

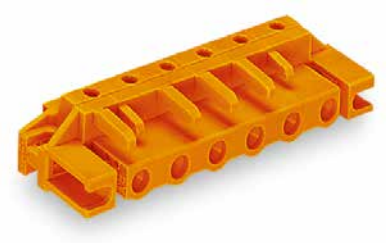

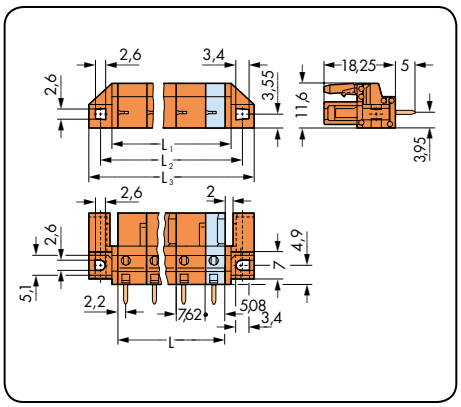

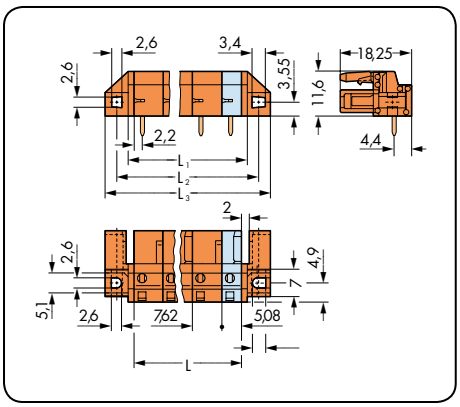

L = (кол-во полюсов – 1) x шаг контактов + 5,08 мм
L_1 = L + 3 мм
L_2 = L + 8,8 мм
L_3 = L + 14,8 мм

Кол-во пол.	Артикул	Упак. единица	Кол-во пол.	Артикул	Упак. единица
Розетка с прямыми выводами под пайку и разделителями, для скрытого монтажа, оранжевая			**Розетка с угловыми выводами под пайку и разделителями,** для скрытого монтажа, оранжевая		
2	**232-762/047-000**	50	2	**232-862/047-000**	50
3	**232-763/047-000**	50	3	**232-863/047-000**	50
4	**232-764/047-000**	50	4	**232-864/047-000**	50
5	**232-765/047-000**	50	5	**232-865/047-000**	50
6	**232-766/047-000**	25	6	**232-866/047-000**	25
7	**232-767/047-000**	25	7	**232-867/047-000**	25
8	**232-768/047-000**	25	8	**232-868/047-000**	25
9	**232-769/047-000**	25	9	**232-869/047-000**	25
10	**232-770/047-000**	25	10	**232-870/047-000**	25
11	**232-771/047-000**	10	11	**232-871/047-000**	10
12	**232-772/047-000**	10	12	**232-872/047-000**	10

Подробнее о размерах выемки на странице 486, в таблице 3

Розетки с количеством полюсов от 2 до 3 – всего одна защелка

Принадлежности
Рабочие инструменты
Мультиштекерная система (MCS)-MIDI

Рабочий инструмент	Рабочие рычаги	Рабочие инструменты
для вилок и розеток, оснащенных зажимами CAGE CLAMP®	для вилок и розеток, оснащенных зажимами CAGE CLAMP®	для вилок и розеток, оснащенных зажимами CAGE CLAMP®







Цвет	Артикул	Упак. единица
Рабочий инструмент, Шаг контактов 5/5,08 мм и 7,5/7,62 мм		
красные	**210-250**	1

Цвет	Артикул	Упак. единица
Рабочий рычаг, Шаг контактов 5/5,08 мм и 7,5/7,62 мм		
бесцветные	**231-131**	100 (4 x 25)
красные	**231-291**	100 (4 x 25)

Цвет	Артикул	Упак. единица
Рабочий инструмент, Шаг контактов 5/5,08 мм и 7,5/7,62 мм		
бесцветные	**231-159**	100 (4 x 25)
красные	**231-231**	100 (4 x 25)

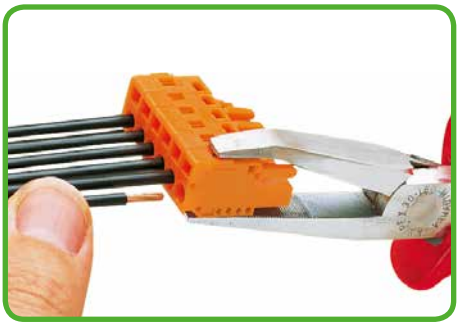

Подсоединение проводников при помощи рабочего инструмента.



Подсоединение проводников при помощи рабочего рычага.



Подсоединение проводников – параллельно входу проводника.

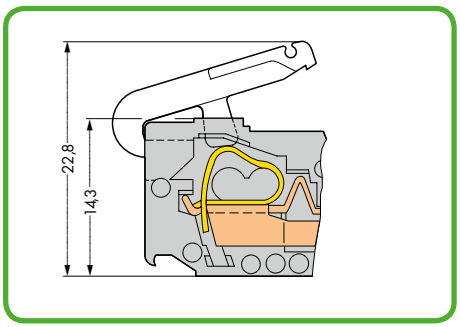

Не подходит для панельного монтажа с угловыми розетками.

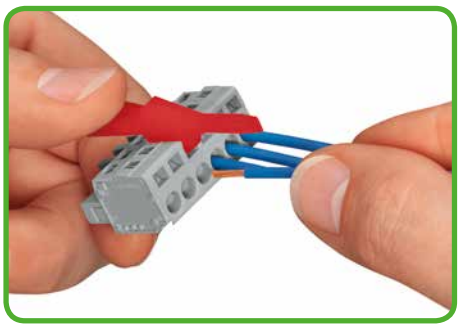

Подсоединение проводников – перпендикулярно входу проводника.

Принадлежности
Рабочие инструменты
Мультиштекерная система (MCS)-MIDI

Рабочий инструмент	Рабочий инструмент	Рабочий инструмент
с частично изолированным лезвием Тип 2	Ввод параллельно входу проводника.	Ввод перпендикулярно входу проводника.







Артикул	Упак. единица	Тип	Шаг контактов	Артикул	Упак. единица	Тип	Шаг контактов	Артикул	Упак. единица
Рабочий инструмент с частично изолированным лезвием, тип 2, ножевой контакт (3,5 x 0,5) мм, шаг контактов 5/5,08 мм и 7,5/7,62 мм		**Рабочий инструмент,** изолированный, подключение параллельно входу проводника для вилок и розеток, оснащенных зажимом CAGE CLAMP®				**Рабочий инструмент,** изолированный, подключение перпендикулярно входу проводника для вилок и розеток, оснащенных зажимом CAGE CLAMP®			
		Также подходит для клемм серии 280, монтируемых на DIN-рейку							
210-720	1								
		1-канальные	5 – 5,08 мм	**209-130**	1	2-канальные	5 – 5,08 мм	**209-132**	1
		2-канальные	5 – 5,08 мм	**280-432**	1				
		3-канальные	5 – 5,08 мм	**280-433**	1				
		4-канальные	5 – 5,08 мм	**280-434**	1				
		5-канальные	5 – 5,08 мм	**280-435**	1				
		6-канальные	5 – 5,08 мм	**280-436**	1				
		7-канальные	5 – 5,08 мм	**280-437**	1				
		8-канальные	5 – 5,08 мм	**280-438**	1				
		9-канальные	5 – 5,08 мм	**280-439**	1				
		10-канальные	5 – 5,08 мм	**280-440**	1				

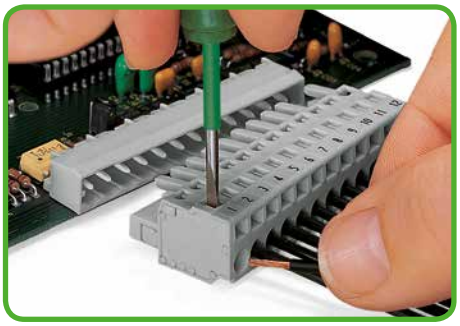

Подсоединение проводников при помощи отвертки 3,5 x 0,5 мм – перпендикулярно входу проводника.

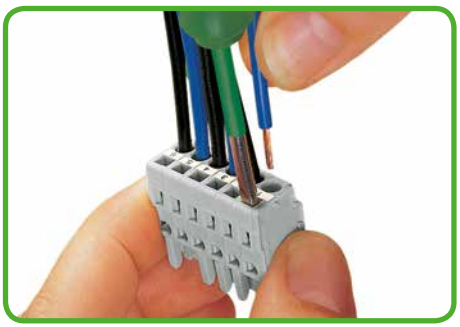

Подсоединение проводников при помощи отвертки 3,5 x 0,5 мм – параллельно входу проводника.

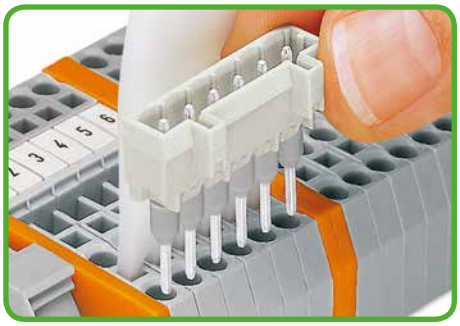

Рабочий инструмент, используемый с клеммами серии 280, монтируемыми на DIN-рейку: для вставки вилок и розеток с длинными контактными выводами в клеммы серии 280 (максимальное кол-во полюсов для монтажа в производственных условиях - 10).
Рабочий инструмент, используемый с вилками и розетками CAGE CLAMP® (шаг контактов 5/5,08 мм):
Для открытия до 10 зажимов CAGE CLAMP® одновременно, например, когда необходимо подсоединить гребешковые перемычки серии 231-90x.
Монтаж вилок и розеток должен выполняться с использованием подходящего крепления.

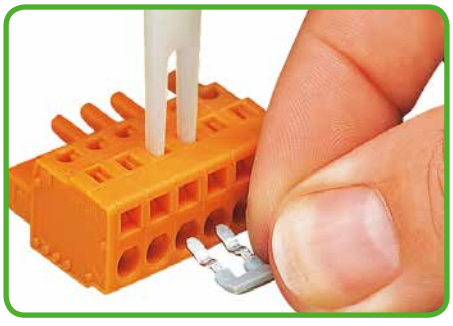

Рабочий инструмент для гребешковых перемычек 231-902.

Принадлежности
Разделители, кодировочные ключи и кодовые штифты
Мультиштекерная система (MCS)-MIDI

Разделители для формирования групп	**Кодировочные ключи**	**Кодировочные штифты**
для вилок	для вилок	для вилок для двухуровневого монтажа, для фиксации на нижнем уровне







Цвет	Артикул	Упак. единица
Разделитель для формирования групп		
светло-серые	**231-500**	200 (2 x 100)

Цвет	Артикул	Упак. единица
Кодировочные ключи для вилок, шаг контактов 5/5,08 мм		
светло-серые	**231-129**	100
Кодировочный ключ для вилок, шаг контактов 7,5/7,62 мм		
светло-серые	**231-130**	100

Цвет	Артикул	Упак. единица
Кодовый штифт для вилок для двухуровневой сборки, вставляется в нижний уровень		
светло-серые	**231-160**	100

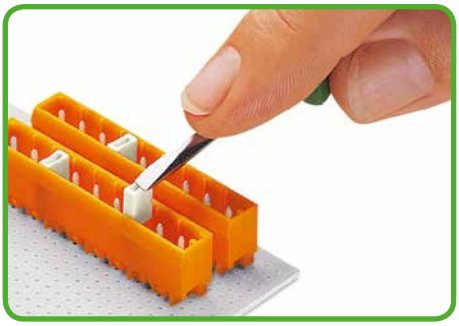

Разделители для формирования групп вставляются непосредственно в вилки Мультиштекерной системы (MCS) MIDI Classic.
Формирование групп при помощи разделителей означает то, что по крайней мере 1 полюс не используется. Розетки со встроенными торцевыми пластинами доступны для формирования групп без потери полюсов для шага контактов 5/5,08 мм. Формирование групп без потери полюсов возможно без использования разделителей для шага контактов 7,5/7,62 мм.

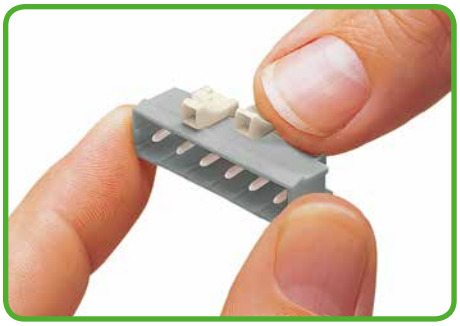

Защелкивающийся кодировочный ключ для вилок с зажимами CAGE CLAMP®.
Последний полюс вилок и розеток с шагом контактов 7,5 мм составляет в ширину 5 мм/0,197 дюйма; при шаге контактов 7,62 мм - 5,08 мм/0,2 дюйма.
Всегда используйте кодировочный ключ 231-129 для кодирования данного полюса.

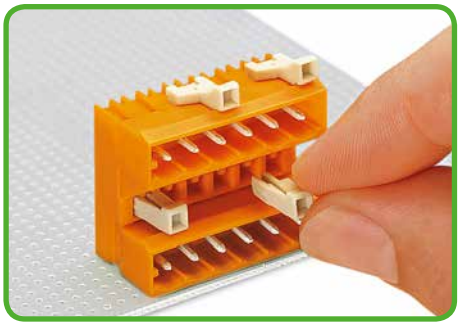

Кодирование нижней вилки в сочетании с вилкой для двухуровневой сборки.

Принадлежности
Блокировочные крышки, стопоры для изоляции и фиксирующие элементы
Мультиштекерная система (MCS)-MIDI

Блокировочная крышка	Стопоры для изоляции	Фиксирующие элементы
для вилок и розеток оснащенных зажимами CAGE CLAMP®	для вилок и розеток оснащенных зажимами CAGE CLAMP® или CAGE CLAMP®S	для угловых вилок с выводами под пайку





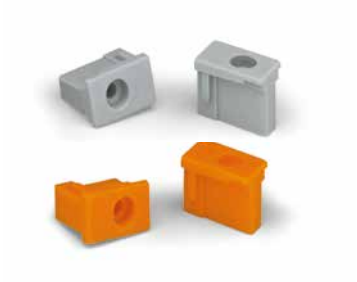

Цвет	Артикул	Упак. единица
Блокировочная крышка		
серые	**231-668**	500 (5 x 100)
оранжевые	**231-669**	500 (5 x 100)

Цвет	Размер проводника:	Артикул	Упак. единица
Стопор для изоляции, шаг контактов 5/5,08 мм			
белые	0,08 - 0,2 мм² «sol.» 0,08 – 0,14 мм² «f-st»	**231-670**	200
светло-серые	0,25 – 0,5 мм²	**231-671**	200
темно-серые	0,75 – 1 мм²	**231-672**	200
Стопор для изоляции, шаг контактов 7,5/7,62 мм			
белые	0,08 - 0,2 мм² «sol.» 0,08 – 0,14 мм² «f-st»	**231-673**	200
светло-серые	0,25 – 0,5 мм²	**231-674**	200
темно-серые	0,75 – 1 мм²	**231-675**	200

Цвет	Артикул	Упак. единица
Фиксирующий элемент		
серые	**231-193**	100
	231-393	100
Винты для фиксирующих элементов		
Винт и гайка		
M 2 x 12	**231-195**	100
Самонарезающий винт,		
B 2,2 x 13	**231-194**	100
Диаметр сверления 1,8 мм		

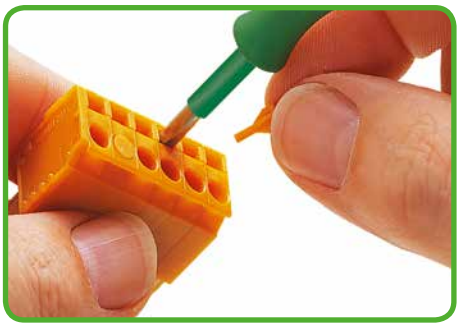

Пломбирование ненужных зажимов в вилках и розетках с зажимами CAGE CLAMP® (например, при удвоении шага контактов для соответствия требованиям к безопасному расстоянию и длине пути тока утечки или когда необходимо более высокое номинальное напряжение). Блокирующие штифты не подходят для угловых розеток, монтируемых на панель.



Для монтажа ПЛК и систем управления микропроцессором также необходимы маленькие или очень маленькие тонкожильные проводники. Такие проводники крайне гибкие и деформируются при нажатии на стопор проводника в клеммах. В результате изоляция проводника – это не касается медных проводников – может быть зажата, приводя к прерывистому контакту или вообще не обеспечивая контакт. Это характерно для всех систем зажимов на рынке и ведет к занимающему много времени выявлению неполадок.



Фиксирующие элементы повышают надежность соединения между вилками с угловыми выводами под пайку и печатной платой. Это значительно снижает механическое давление как на выводы под пайку, так и на перемычки, особенно при малой длине и частом соединении.

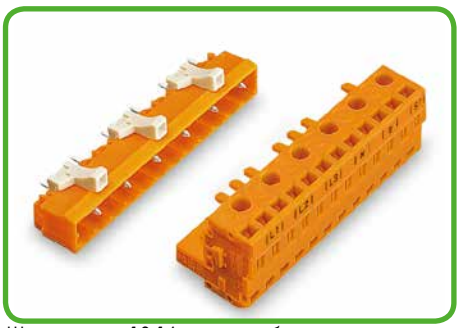

Шаг контактов 10,16 мм - по требованию заказчика.

Стопор для изоляции для соединителей обеспечивает надежный монтаж. Стопоры для изоляции автоматически соединяют жилы многожильных проводников как только они вставлены в зажим, предотвращая отклонение. Это также ограничивает ввод проводника определенной площадью поперечного сечения - обеспечивая попадание самого проводника, но не изоляции в зажим.

Стопоры для изоляции доступны в виде разделяемых 5-полюсных полосок для вилок и розеток мультиштекерной системы (MCS) MIDI.
Применение стопоров для изоляции не повлияет на длину снятия изоляции проводников для вышеупомянутых соединителей.
Стопоры для изоляции не подходят для панельного монтажа розеток.

Принадлежности
Пластины разгрузки натяжения (смонтированные на заводе)
Мультиштекерная система (MCS)-MIDI

Пластины разгрузки натяжения смонтированные на заводе Шаг контактов 5/5,08 мм для вилок и розеток с CAGE CLAMP®	**Пластины разгрузки натяжения смонтированные на заводе Шаг контактов 7,5/7,62 мм** для вилок и розеток с CAGE CLAMP®	

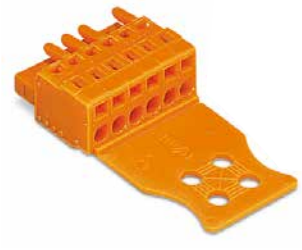

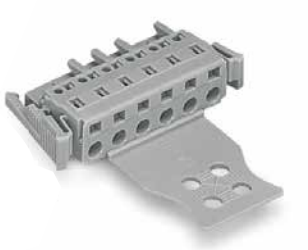

Ширина	Кол-во пол.	Артикул
Пластина разгрузки натяжения, смонтированная на заводе, серая/оранжевая		
11,5 мм	2- 3	.../032-000
20 мм	4- 5	.../033-000
30 мм	6- 9	.../034-000
50 мм	10-24	.../035-000
Пример заказа:		
Вилка с пластиной разгрузки натяжения		
шаг контактов 5 мм, 8-полюсная, серая:		
721-608/034-000		
Пример заказа:		
Розетка с пластиной разгрузки натяжения,		
шаг контактов 5 мм, 8-полюсная, серая:		
231-108/026-000/034-000		

Ширина	Кол-во пол.	Артикул
Пластина разгрузки натяжения, смонтированная на заводе, серая/оранжевая		
11,5 мм	2	.../032-000
20 мм	3- 5	.../033-000
30 мм	6- 7	.../034-000
50 мм	8-16	.../035-000
Пример заказа:		
Угловая розетка с пластиной разгрузки натяжения,		
шаг контактов 7,62 мм, 5-полюсная, оранжевая:		
732-125/026-000/033-000		

Как вилки, так и розетки с CAGE CLAMP® оснащены предварительно смонтированными (приклеенными) пластинами разгрузки натяжения. К основному артикулу вилки или розетки добавляется суффикс артикула, означающий ширину пластины разгрузки натяжения. Невозможно монтировать пластины разгрузки натяжения на угловые розетки для панельного монтажа.

WAGO не продает рекомендованные кабельные стяжки и устройства для сращивания проводников, их приобретение возможно у производителей, например, у Hellermann. Ширина кабельной стяжки должна соответствовать размеру отверстия, обозначенному для пластины разгрузки натяжения.

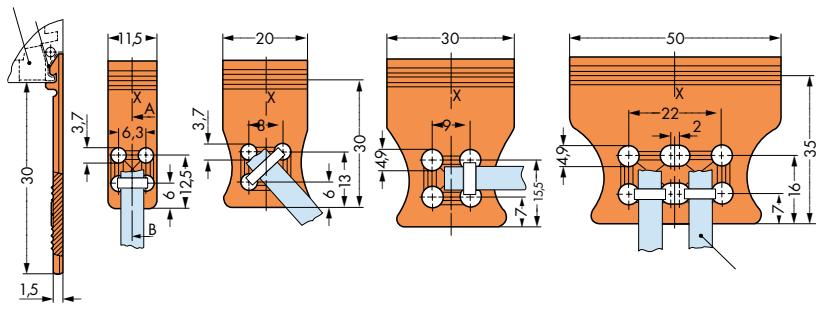

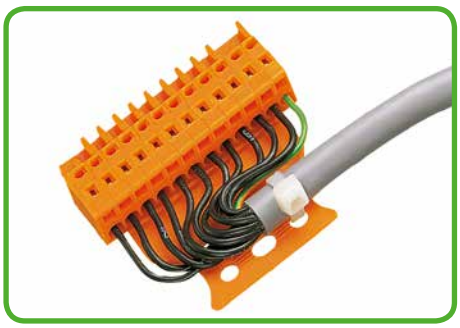

Розетка с пластиной разгрузки натяжения, шаг контактов 5,08 мм, 12-полюсная, оранжевая: **231-312/026-000/035-000.**



Розетка с пластиной разгрузки натяжения, шаг контактов 5 мм, 3-полюсная, серая: **231-103/026-000/032-000.**



Серые пластины для разгрузки натяжения используются для светло-серых вилок и розеток с технологией CAGE CLAMP® серий 721, 722 и 723.

Принадлежности
Пластины разгрузки натяжения (для сборки в производственных условиях или смонтированные на заводе), *Мультиштекерная система (MCS)*-MIDI

Пластины разгрузки натяжения для монтажа в производственных условиях Шаг контактов 5/5,08 мм для розеток с CAGE CLAMP®S (2721, 2231 и 2-проводные серий 231, 721)	Пластины разгрузки натяжения для монтажа в производственных условиях Шаг контактов 7,5/7,62 мм для розеток с CAGE CLAMP®S (2721, 2231 и 2-проводные серий 231, 721)	Пластины разгрузки натяжения смонтированные на заводе для розеток с CAGE CLAMP®S (2721, 2231 и 2-проводные серий 231, 721)

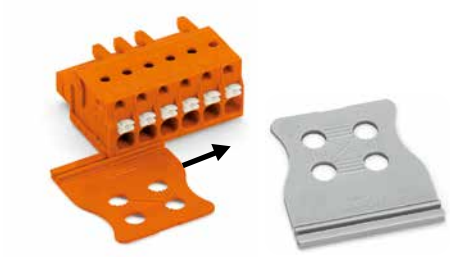

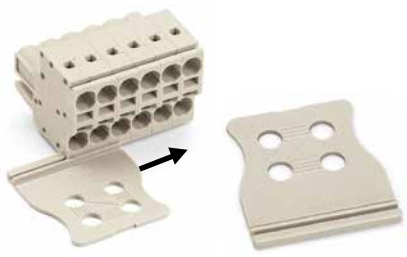



Ширина	Кол-во пол.	Артикул	Упак. единица
Пластина разгрузки натяжения, светло-серая			
6 мм	2	**734-127**	100 (4 x 25)
12,5 мм	3- 4	**734-128**	100 (4 x 25)
25 мм	5- 7	**734-129**	100 (4 x 25)
35 мм	8-11	**734-126**	100 (4 x 25)
55 мм	12-16	**734-426**	50 (2 x 25)
75 мм	17-24	**734-427**	50 (2 x 25)

Ширина	Кол-во пол.	Артикул	Упак. единица
Пластина разгрузки натяжения, серая			
6 мм	2	**734-327**	100 (4 x 25)
12,5 мм	3- 4	**734-328**	100 (4 x 25)
25 мм	5- 7	**734-329**	100 (4 x 25)
35 мм	8-11	**734-326**	100 (4 x 25)
55 мм	12-16	**734-430**	50 (2 x 25)
75 мм	17-24	**734-431**	50 (2 x 25)

Ширина	Кол-во пол.	Артикул	Упак. единица
Пластина разгрузки натяжения, оранжевая			
6 мм	2	**734-227**	100 (4 x 25)
12,5 мм	3- 4	**734-228**	100 (4 x 25)
25 мм	5- 7	**734-229**	100 (4 x 25)
35 мм	8-11	**734-226**	100 (4 x 25)
55 мм	12-16	**734-428**	50 (2 x 25)
75 мм	17-24	**734-429**	50 (2 x 25)

WAGO не продает рекомендованные кабельные стяжки и устройства для сращивания проводников, их приобретение возможно у производителей, например, у Hellermann. Ширина кабельной стяжки должна соответствовать размеру отверстия, обозначенному для пластины разгрузки натяжения.

Ширина	Кол-во пол.	Артикул	Упак. единица
Пластина разгрузки натяжения, светло-серая			
6 мм		**734-127**	100 (4 x 25)
12,5 мм	2- 3	**734-128**	100 (4 x 25)
25 мм	4- 6	**734-129**	100 (4 x 25)
35 мм	7- 9	**734-126**	100 (4 x 25)
55 мм	10-12	**734-426**	50 (2 x 25)
75 мм	13-16	**734-427**	50 (2 x 25)

Ширина	Кол-во пол.	Артикул	Упак. единица
Пластина разгрузки натяжения, серая			
6 мм		**734-327**	100 (4 x 25)
12,5 мм	2- 3	**734-328**	100 (4 x 25)
25 мм	4- 6	**734-329**	100 (4 x 25)
35 мм	7- 9	**734-326**	100 (4 x 25)
55 мм	10-12	**734-430**	50 (2 x 25)
75 мм	13-16	**734-431**	50 (2 x 25)

Ширина	Кол-во пол.	Артикул	Упак. единица
Пластина разгрузки натяжения, оранжевая			
6 мм		**734-227**	100 (4 x 25)
12,5 мм	2- 3	**734-228**	100 (4 x 25)
25 мм	4- 6	**734-229**	100 (4 x 25)
35 мм	7- 9	**734-226**	100 (4 x 25)
55 мм	10-12	**734-428**	50 (2 x 25)
75 мм	13-16	**734-429**	50 (2 x 25)

Ширина	Артикул Суффикс
Пластина разгрузки натяжения, предварительно смонтированная	
6 мм	**.../132-000**
12,5 мм	**.../133-000**
25 мм	**.../134-000**
35 мм	**.../135-000**
55 мм	**.../136-000**
75 мм	**.../137-000**

Пример заказа:

2-проводная розетка с пластиной разгрузки натяжения, шаг контактов 5 мм, 8-полюсная, серая:
231-2108/026-000/135-000

Пример заказа:

Розетка с кнопками и пластиной разгрузки натяжения, шаг контактов 7,5 мм, 8-полюсная, серая:
2231-208/026-000/135-000

Розетки с технологией CAGE CLAMP®S могут быть дополнены пластиной разгрузки натяжения или предварительно смонтированы с ней на заводе. К основному артикулу добавляется суффикс артикула, означающий ширину пластины разгрузки натяжения и определяющий тип соединителя (см. примеры заказа).

Конструкция приборов для кабельной стяжки делает возможными различные варианты фиксации отдельных проводников или многожильных кабелей.

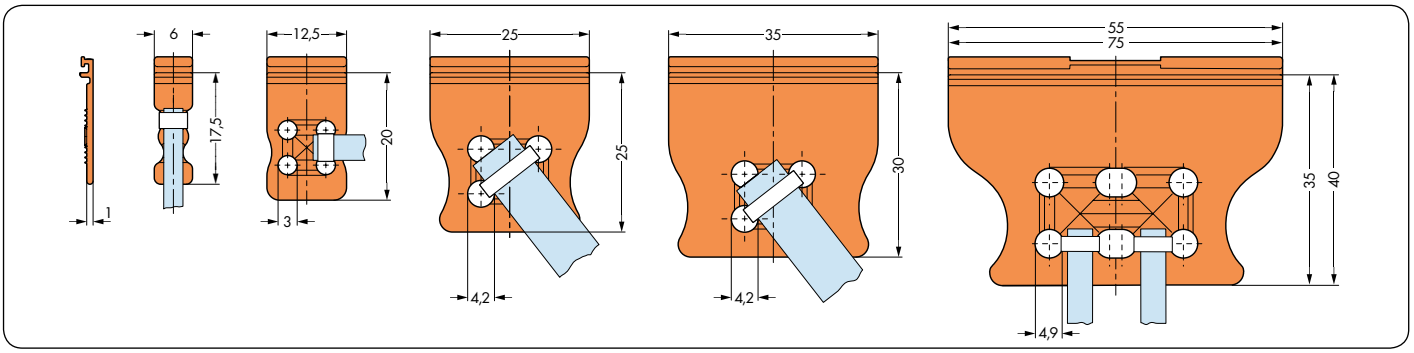

Принадлежности
Корпуса с разгрузкой натяжения
Мультиштекерная система (MCS)-MIDI

Защелкивающийся корпус с разгрузкой натяжения Шаг контактов 5 мм для прямых и угловых вилок и розеток с соединением CAGE CLAMP®	Защелкивающийся корпус с разгрузкой натяжения Шаг контактов 5,08 мм для прямых и угловых вилок и розеток с соединением CAGE CLAMP®	

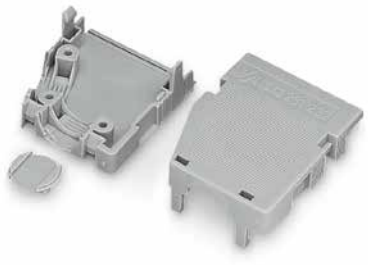

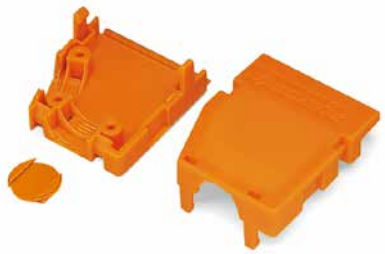



Кол-во пол.	Артикул	Упак. единица
Защелкивающийся корпус с разгрузкой натяжения, подходит для шага контактов 5 мм, серый, состоит из опоры для снятия напряжения и корпуса		
2	**232-602**	25
3	**232-603**	25
4	**232-604**	25
5	**232-605**	25
6	**232-606**	25
7	**232-607**	25
8	**232-608**	25
9	**232-609**	25
10	**232-610**	25
12	**232-612**	25

Кол-во пол.	Артикул	Упак. единица
Защелкивающийся корпус с разгрузкой натяжения, подходит для шага контактов 5,08 мм, оранжевый, состоит из опоры для снятия напряжения и корпуса		
2	**232-632**	25
3	**232-633**	25
4	**232-634**	25
5	**232-635**	25
6	**232-636**	25
7	**232-637**	25
8	**232-638**	25
9	**232-639**	25
10	**232-640**	25
12	**232-642**	25
16	**232-646**	25

от 2 до 3 полюсов, подходит только для кабельной стяжки, 1 вывод кабеля (задняя стенка), максимальная ширина кабельной стяжки 3,6 мм
от 4 до 6 полюсов, подходит для кабельного зажима, 1 вывод кабеля (задняя стенка)
от 7 до 8 полюсов, подходит для кабельного зажима, 1 вывод кабеля (задняя стенка) и 1 вывод кабеля (стенка), 1 крышка (включена)
от 9 до 16 полюсов, подходит для кабельного зажима, 1 вывод кабеля (задняя стенка) и 2 вывода кабеля (стенка), 2 крышки (включены)

Принадлежности	Кол-во пол.	Артикул	Упак. единица
Кабельный хомут, для разгрузки от натяжения			
	от 4 до 6 пол	**209-177**	25
	7 пол. и более	**209-174**	25
Фиксирующие винты, для кабельного зажима			
	от 4 до 6 пол	**209-176**	50
	7 пол. и более	**209-173**	50



Защелкивание крышкой неиспользуемого вывода кабеля.



Защелкивание корпуса с разгрузкой натяжения, показанное на примере розетки с фиксирующей защелкой. Выходы кабеля сбоку. Разгрузка натяжения стяжкой проводников (шириной до 4 мм).



Защелкивание корпуса с разгрузкой натяжения, показано на примере вилки. Выходы кабеля по всей длине. Разгрузка натяжения кабельным зажимом.

WAGO не продает рекомендованные кабельные стяжки и устройства для сращивания проводников, их приобретение возможно у производителей, например, у Hellermann.
Серые пластины для разгрузки натяжения используются для светло-серых вилок и розеток с технологией CAGE CLAMP® серий 721, 722 и 723.

Габариты корпуса с разгрузкой натяжения

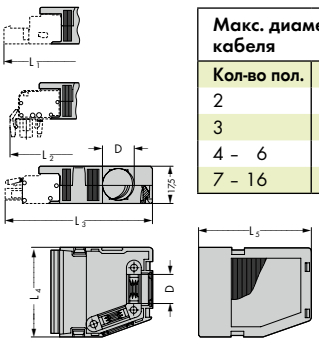

Макс. диаметр кабеля	
Кол-во пол.	Ø мм
2	6,0
3	7,5
4 - 6	9,5
7 - 16	14,0

Кол-во пол.	L_4 Шаг контактов 5	L_4 Шаг контактов 5,08	L_1	L_2	L_3	L_5
2	13	13	59,0	55,5	58,0	41,5
3	18	18	59,0	55,5	58,0	41,5
4	23	23	59,0	55,5	58,0	41,5
5	28	28	59,0	55,5	58,0	41,5
6	33	33	59,0	55,5	58,0	41,5
7	38	38	71,5	68,0	70,5	54,0
8	43	43	71,5	68,0	70,5	54,0
9	48	48,7	71,5	68,0	70,5	54,0
10	53	53,8	71,5	68,0	70,5	54,0
12	63	64	71,5	68,0	70,5	54,0
16	85	85	71,5	68,0	70,5	54,0

Принадлежности
Корпуса с разгрузкой натяжения
Мультиштекерная система (MCS)-MIDI

Защелкивающийся корпус с разгрузкой натяжения Шаг контактов 7,5 мм для прямых и угловых вилок и розеток с соединением CAGE CLAMP®	Защелкивающийся корпус с разгрузкой натяжения Шаг контактов 7,62 мм для прямых и угловых вилок и розеток с соединением CAGE CLAMP®	



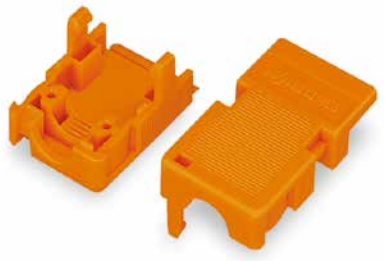

Кол-во пол.	Артикул	Упак. единица
Защелкивающийся корпус с разгрузкой натяжения, подходит для шага контактов 7,5 мм, серый, состоит из опоры для разгрузки натяжения и корпуса		
2	**232-662**	25
3	**232-663**	25
4	**232-664**	25
5	**232-665**	25
7	**232-667**	25
10	**232-670**	25

Кол-во пол.	Артикул	Упак. единица
Защелкивающийся корпус с разгрузкой натяжения, подходит для шага контактов 7,62 мм, оранжевый, состоит из опоры для разгрузки натяжения и корпуса		
2	**232-682**	25
3	**232-683**	25
4	**232-684**	25
5	**232-685**	25
7	**232-687**	25

2-полюсный, подходит только для кабельной стяжки, 1 вывод кабеля сзади, макс. ширина кабельной стяжки 3,6 мм
от 3 до 4 полюсов, подходит для кабельного зажима, 1 вывод кабеля (задняя стенка)
5-полюсный, подходит для кабельного зажима, 1 вывод кабеля (задняя стенка) и 1 вывод кабеля (стенка), 1 крышка (включена)
7-полюсный, подходит для кабельного зажима, 1 вывод кабеля (задняя стенка) и 2 вывода кабеля (стенка), 2 крышки (включены)

Принадлежности	Кол-во пол.	Артикул	Упак. единица
Кабельный хомут, для разгрузки от натяжения			
	3 и 4 полюса	**209-177**	25
	5 пол. и более	**209-174**	25
Фиксирующие винты, для кабельного зажима			
	3 и 4 полюса	**209-176**	50
	5 пол. и более	**209-173**	50

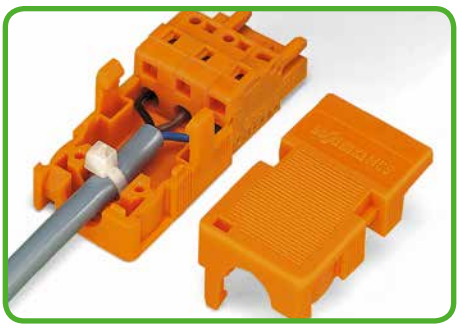

3-полюсная розетка с корпусом с разгрузкой натяжения.

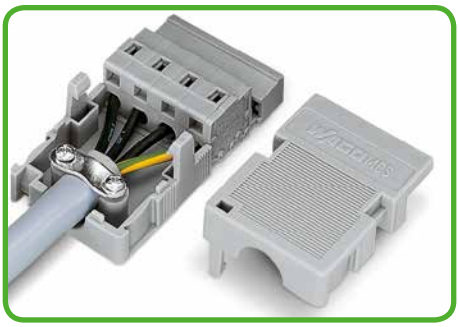

4-полюсный соединитель с корпусом с разгрузкой натяжения.

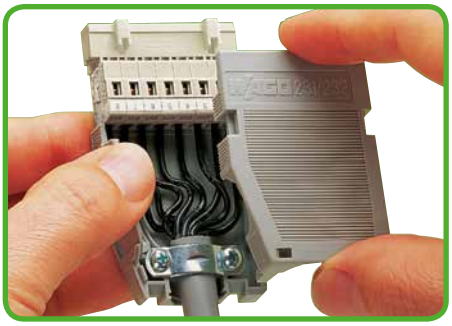

Серые пластины для разгрузки натяжения используются для светло-серых вилок и розеток с технологией CAGE CLAMP® серий 721, 722 и 723.

Габариты корпуса с разгрузкой натяжения

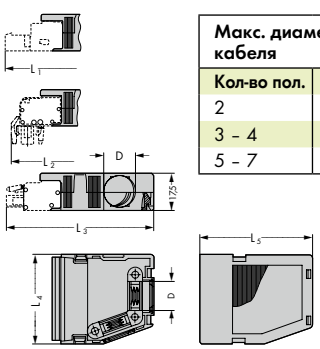

Макс. диаметр кабеля	
Кол-во пол.	Ø мм
2	6,0
3 – 4	9,5
5 – 7	14,0

Кол-во пол.	L_4 Шаг контактов 7,5	L_4 Шаг контактов 7,62	L_1	L_2	L_3	L_5
2	15,5	15,5	59,0	55,5	58,0	41,5
3	23	23	59,0	55,5	58,0	41,5
4	30,5	30,5	59,0	55,5	58,0	41,5
5	38	38	71,5	68,0	70,5	54,0
7	53	53,8	71,5	68,0	70,5	54,0

WAGO не продает рекомендованные кабельные стяжки и устройства для сращивания проводников, их приобретение возможно у производителей, например, у Hellermann.

Принадлежности
Тестовые адаптеры
Мультиштекерная система (MCS)-MIDI

Тестовые адаптеры для розеток		
0,08 – 2,5 мм² / 320 В / 4 кВ / 2, 12 А | AWG 28 – 12 *		
8 – 9 мм / 0,33 дюйма		



Размер провод-ника:	Цвет	Артикул	Упак. единица
Тестовые адаптеры для розеток, шаг контактов 5/5,08 мм			
0,08 – 2,5 мм²	светло-серые	**231-661**	100
Тестовые адаптеры для розеток, шаг контактов 7,5/7,62 мм			
0,08 – 2,5 мм²	светло-серые	**231-662**	100

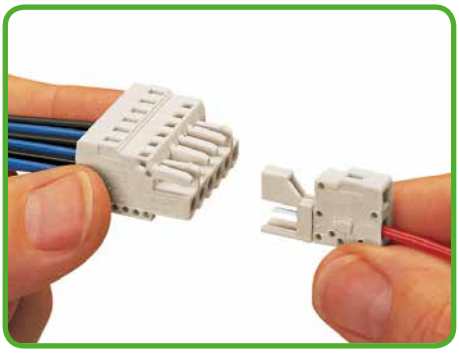

Тестовый адаптер с соединением CAGE CLAMP®

Монтажный адаптер
Принадлежности
Мультиштекерная система (MCS)-MIDI

Монтажный адаптер для DIN-рейки 35 мм	Монтажный мультиадаптер для DIN-рейки 35 мм	
для вилок и розеток с монтажными ножками	для вилок и розеток с монтажными ножками	





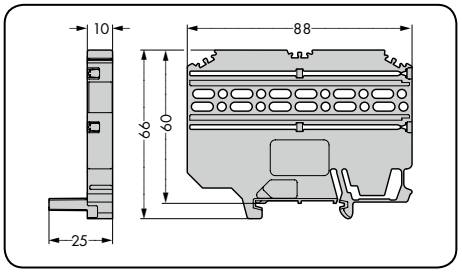

Цвет	Артикул	Упак. единица
Монтажный адаптер для вилок и розеток мультиштекерной системы (MCS)-MIDI с монтажными ножками		
серые	**209-137**	1
Монтажный мультиадаптер для угловых розеток мультиштекерной системы (MCS)-MIDI с монтажными ножками для панельного монтажа		
серые	**209-120**	1

Цвет	Артикул	Упак. единица
Монтажный мультиадаптер для вилок и розеток мультиштекерной системы (MCS)-MIDI с монтажными ножками		
серые	**209-148**	25

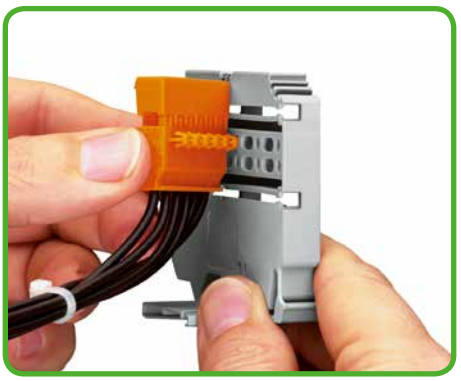

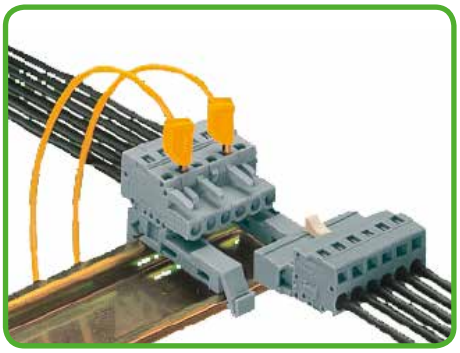

Розетка с монтажными ножками и монтажным адаптером 209-137 на DIN-рейке 35 мм.

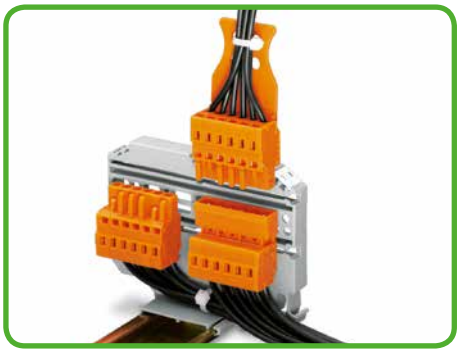

Съемная вилка или розетка также может быть оснащена разгрузкой натяжения.



Маркировка может быть нанесена на адаптер при помощи либо маркеров WSB, либо мини-маркеров WSB или WMB.

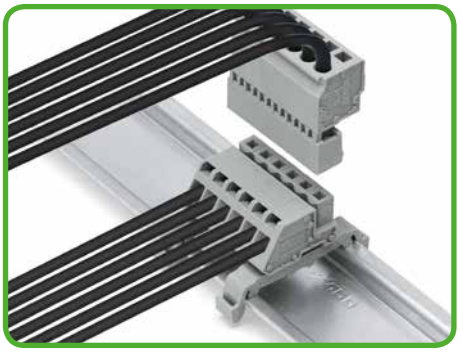

Монтажный мультиадаптер 209-120 для DIN-рейки 35 мм и угловая розетка с монтажными ножками для панельного монтажа

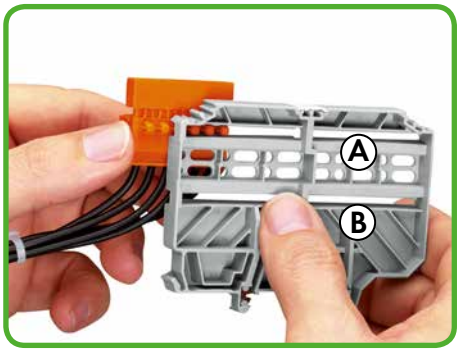

Если либо вилка, либо розетка оснащены монтажными ножками и монтированы на адаптер через овальные отверстия или открытые канавки (A/B), а ответная сторона нет, то соединение все равно считается съемным.

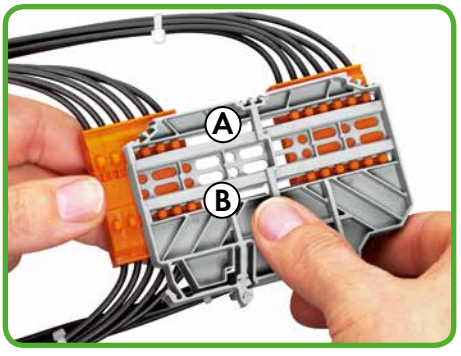

Если соединитель вставлен сбоку в открытые канавки (A/B) монтажного мультиадаптера, съемное соединение будет надежно защищено от случайного разъединения при монтаже.

Принадлежности
Гребешковые перемычки
Мультиштекерная система (MCS)-MIDI

Гребешковые перемычки **Шаг контактов 5/5,08 мм** для вилок и розеток с соединением CAGE CLAMP® 320 В / 4 кВ / 2, 12 / 16 А	**Порядок работы:**

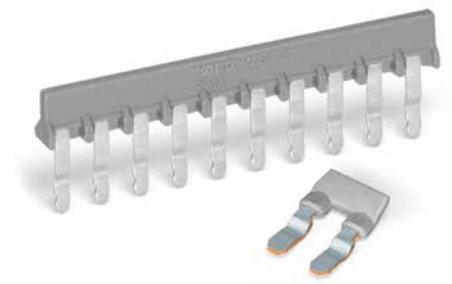

Тип перемычки		Артикул	Упак. единица
Гребешковая перемычка, изолированная, для прямых и угловых вилок и розеток с соединением CAGE CLAMP®			
	Номинальный ток		
2-канальные	12 А	**231-902**	200 (8 x 25)
3-канальные	16 А	**231-903**	100 (4 x 25)
5-канальные	16 А	**231-905**	100 (4 x 25)
7-канальные	16 А	**231-907**	100 (4 x 25)
10-канальные	16 А	**231-910**	100 (4 x 25)

Примечание:
Не подходит для розеток с технологией CAGE CLAMP®S и угловых розеток для панельного монтажа!

Перемычка уменьшает максимальный размер проводника до 1,5 мм²

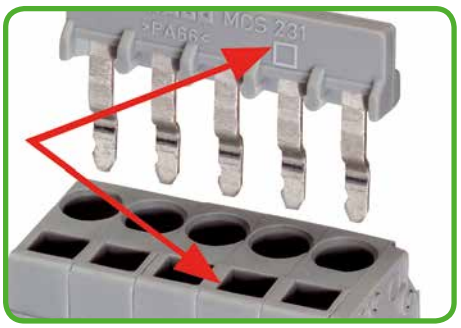

Примечание: вставьте перемычку согласно символам направления.
Символ □ показывает направление к разъему.

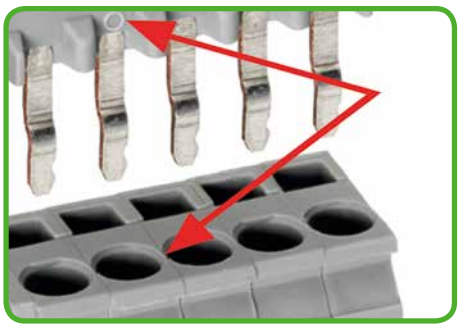

Примечание: вставьте перемычку согласно символам направления. Символ ○ - показывает направление ко входу проводника.

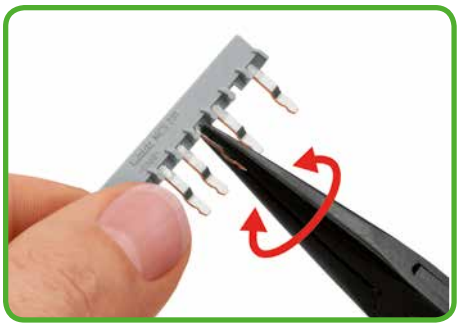

Индивидуальные гребешковые перемычки создаются путем отрыва контактов перемычки (начиная с 3-контактной перемычки).



Вставьте гребешковые перемычки в мультиполюсный рабочий инструмент, в то время как вилка или розетка поддерживается при помощи подходящего захватного устройства.

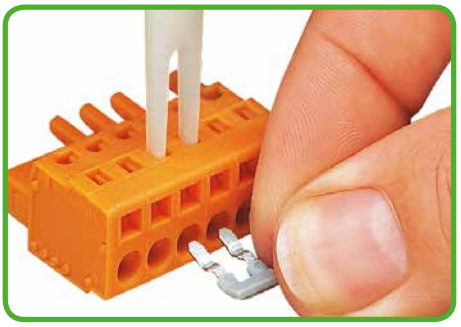

Объединение розетки с перемычкой 231-902 при помощи 2-контактного рабочего инструмента.

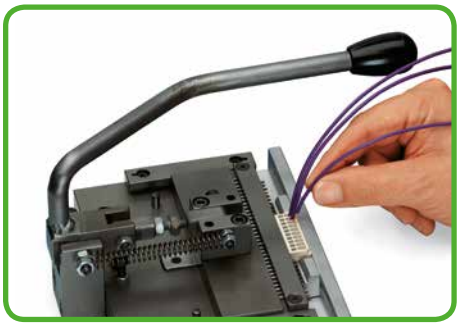

Вилки или розетки могут быть предварительно оснащены гребешковыми перемычками по требованию заказчика.



Примечание: гребешковые перемычки уменьшают размер проводника до 1,5 мм² «s» + «f-st».

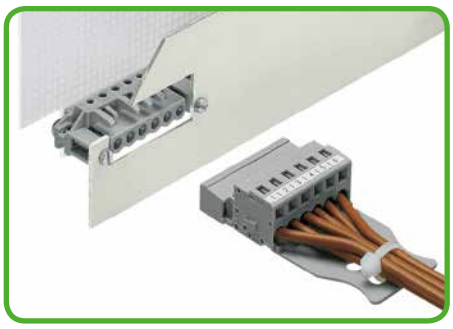

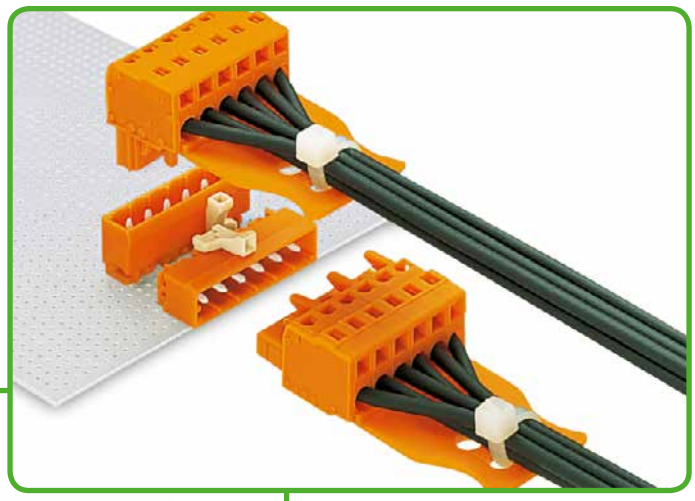

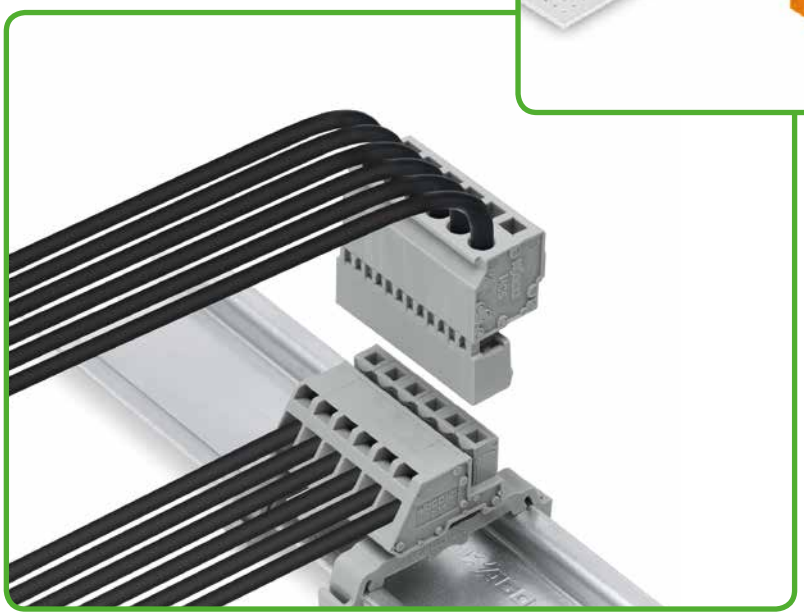

Варианты применения
Вилки и розетки для монтажа на печатную плату
Мультиштекерная система (MCS)-MIDI Classic

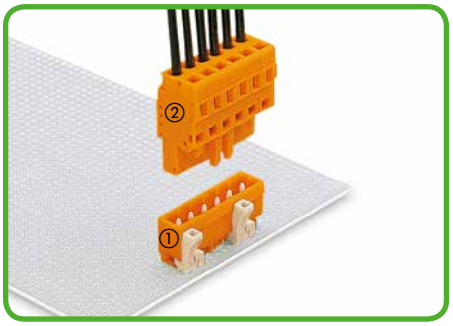

①*Вилка, прямые выводы под пайку
②*Розетка с CAGE CLAMP®

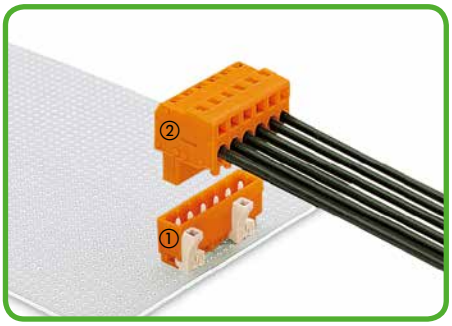

①*Вилка, прямые выводы под пайку
②*Угловая розетка, вход проводника **в направлении фиксации**

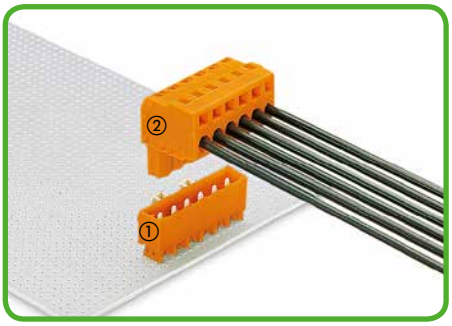

① Вилка, прямые выводы под пайку
② Угловая розетка, вход проводника **против направления фиксации**

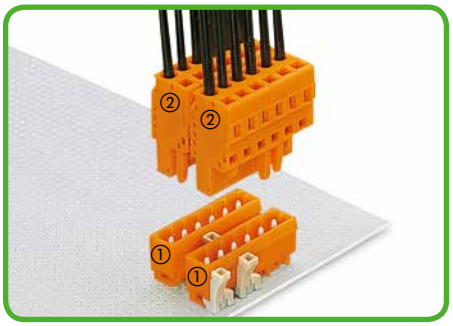

①*Вилки, прямые выводы под пайку**
②*Розетки с CAGE CLAMP®

задний соединитель должен быть закодирован **до пайки!

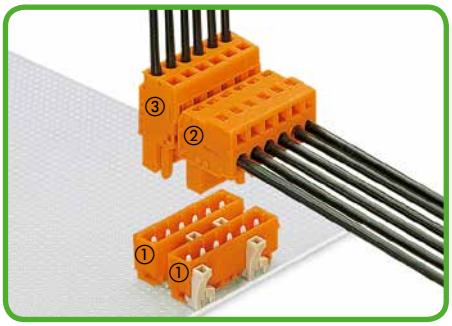

①*Вилки, прямые выводы под пайку**
②*Угловая розетка, вход проводника в направлении фиксации
③*Розетка с CAGE CLAMP®
задний соединитель должен быть закодирован **до пайки!

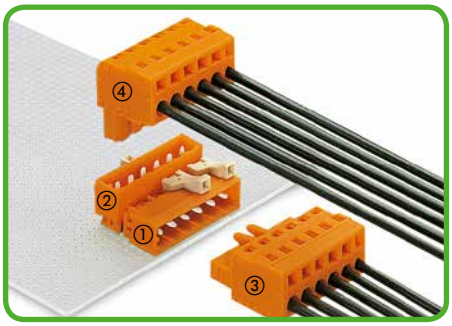

① Вилка, угловые выводы под пайку
② Вилка, прямые выводы под пайку
③ Розетка с CAGE CLAMP®
④ Угловая розетка, вход проводника **против направления фиксации**

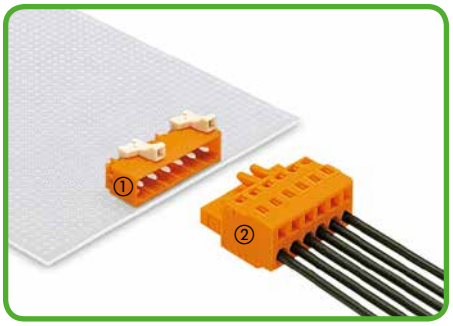

①*Вилка, угловые выводы под пайку
②*Розетка с CAGE CLAMP®

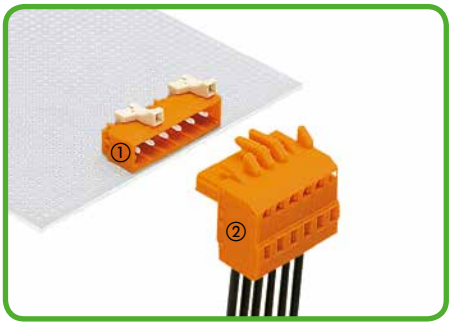

① Вилка, угловые выводы под пайку
② Угловая розетка, вход проводника **против направления фиксации**



①*Вилка, угловые выводы под пайку
②*Угловая розетка, вход проводника **в направлении фиксации**

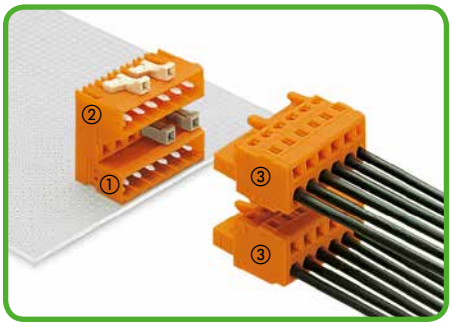

① Вилка, угловые выводы под пайку
② Вилка для двухуровневого монтажа
③ Розетки с CAGE CLAMP®

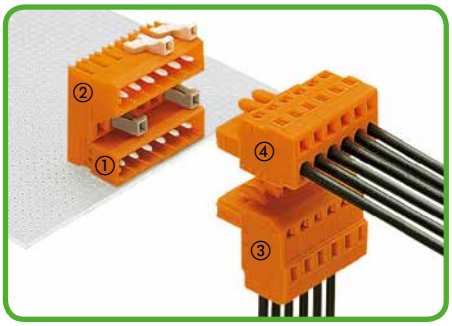

① Вилка, угловые выводы под пайку
② Вилка для двухуровневой сборки
③ Угловая розетка, вход проводника **против направления фиксации**
④ Розетка с CAGE CLAMP®

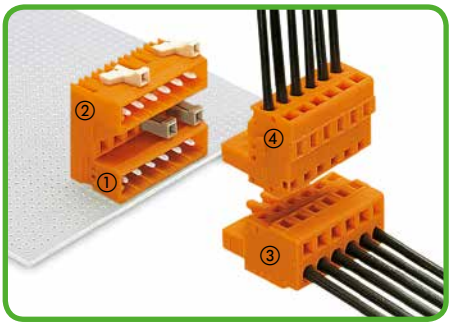

① Вилка, угловые выводы под пайку
② Вилка для двухуровневой сборки
③ Розетка с CAGE CLAMP®
④ Угловая розетка, вход проводника **в направлении фиксации**

*также доступны в исполнении «100%-ая защита от неправильного подсоединения» (см. раздел 5)

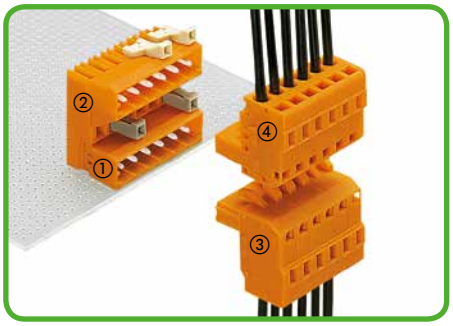

① Вилка, угловые выводы под пайку
② Вилка для двухуровневой сборки
③ Угловая розетка, вход проводника **против направления фиксации**
④ Угловая розетка, вход проводника **в направлении фиксации**

Угловые розетки доступны со входом проводника в направлении фиксации или против направления фиксации. Это делает приемлемыми различные направления ввода проводника при сохранении одного направления вилки. Угловые розетки со входами проводника против направления фиксации не поставляются в исполнении, которое гарантирует 100%-ую защиту от неправильной стыковки.
Вилки и розетки обеспечивают подачу питания к печатным платам с защитой от касания.
Данные комбинации также могут использоваться для кодирования различных цепей.

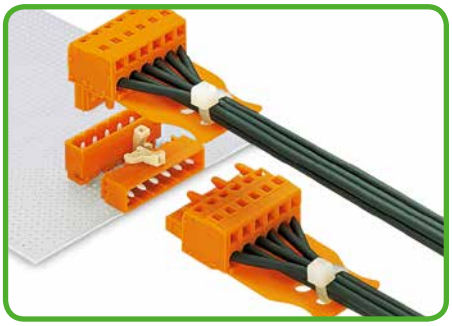

Розетки с пластиной разгрузки натяжения

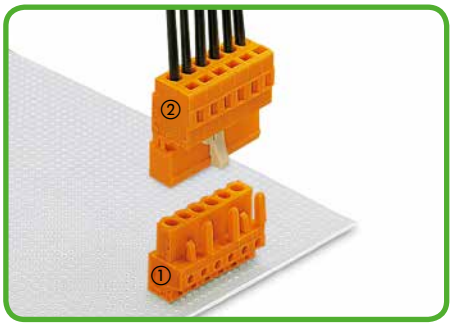

①*Розетка, прямые выводы под пайку
②*Вилка с CAGE CLAMP®

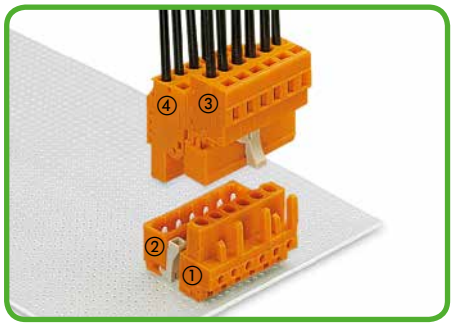

①*Розетка, прямые выводы под пайку
②*Вилка, прямые выводы под пайку**
③*Вилка с CAGE CLAMP®
④*Розетка с CAGE CLAMP®

Вилка должна быть закодирована **до пайки!

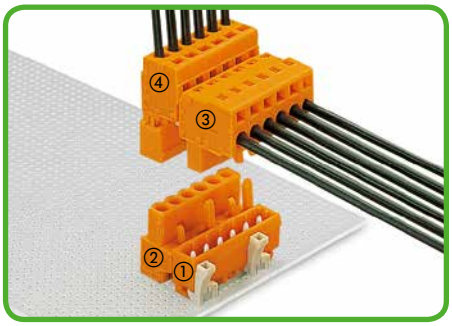

①*Вилка, прямые выводы под пайку
②*Розетка, прямые выводы под пайку
③*Угловая розетка, вход проводника **в направлении фиксации**
④*Вилка с CAGE CLAMP®

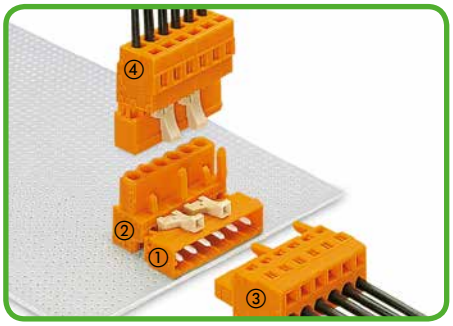

①*Вилка, угловые выводы под пайку
②*Розетка, прямые выводы под пайку
③*Розетка с CAGE CLAMP®
④*Вилка с CAGE CLAMP®

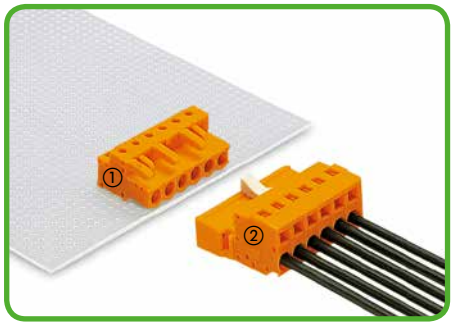

①*Розетка, угловые выводы под пайку
②*Вилка с CAGE CLAMP®

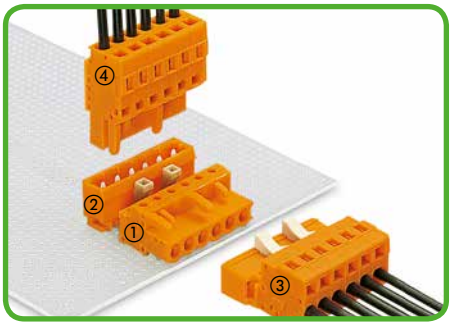

①*Розетка, угловые выводы под пайку
②*Вилка, прямые выводы под пайку**
③*Вилка с CAGE CLAMP®
④*Розетка с CAGE CLAMP®

Вилка должна быть закодирована **до пайки!

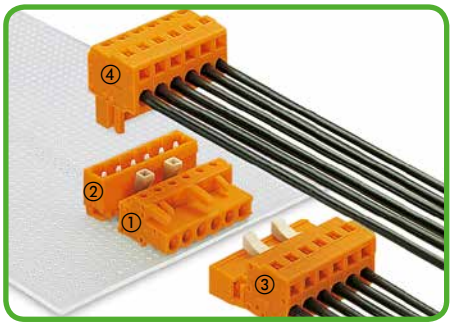

①*Розетка, угловые выводы под пайку
②*Вилка, прямые выводы под пайку**
③*Вилка с CAGE CLAMP®
④*Угловая розетка, выход проводника **в направлении фиксации**

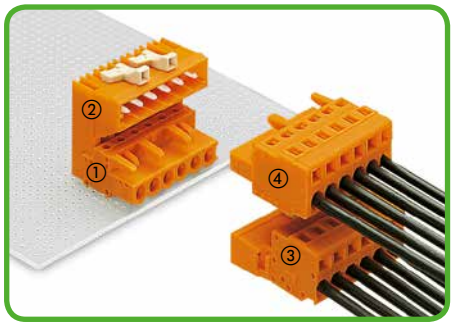

① Розетка, угловые выводы под пайку
② Вилка для двухуровневой сборки
③ Вилка с зажимом CAGE CLAMP®
④ Розетка с CAGE CLAMP®

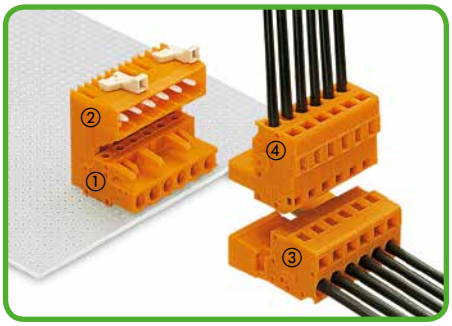

① Розетка, угловые выводы под пайку
② Вилка для двухуровневой сборки
③ Вилка с зажимом CAGE CLAMP®
④ Угловая розетка, вход проводника **в направлении фиксации**

Вилка должна быть закодирована **до пайки!

*также доступны в исполнении «100%-ая защита от неправильного подсоединения» (см. раздел 5)

Варианты применения
Вилки и розетки для монтажа на печатную плату
Мультиштекерная система (MCS)-MIDI Classic

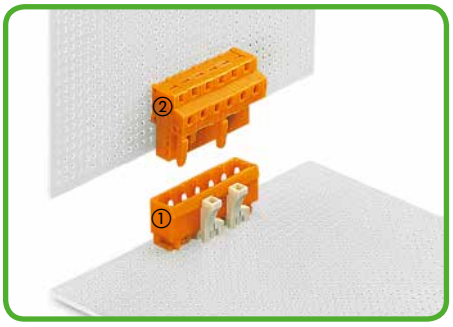

①*Вилка, прямые выводы под пайку
②*Розетка, угловые выводы под пайку

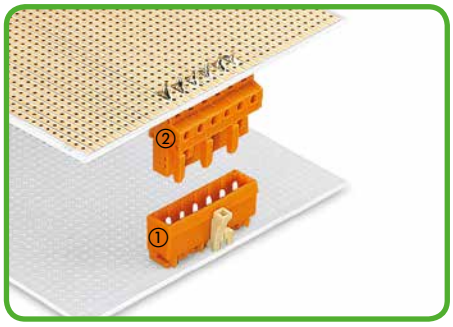

①*Вилка, прямые выводы под пайку
②*Розетка, прямые выводы под пайку

Общая высота при подключении: 22,5 мм/0,886 дюйма

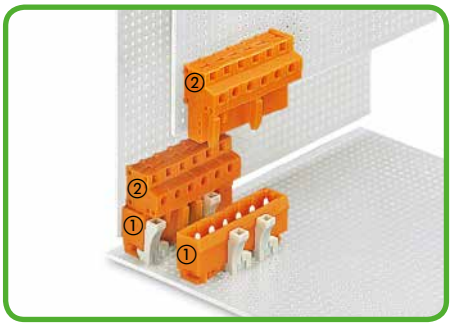

①*Вилки, прямые выводы под пайку
②*Розетки, угловые выводы под пайку

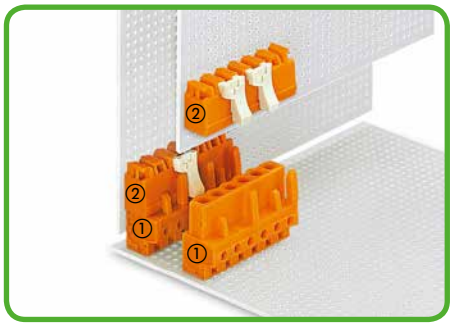

①*Розетки, прямые выводы под пайку
②*Вилки, угловые выводы под пайку

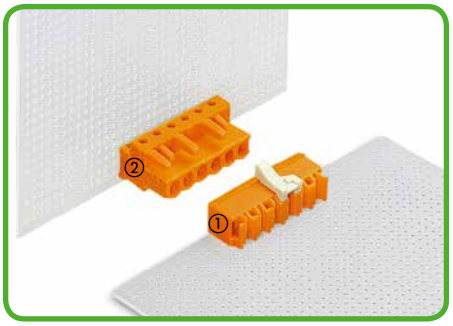

①*Вилка, угловые выводы под пайку
②*Розетка, прямые выводы под пайку

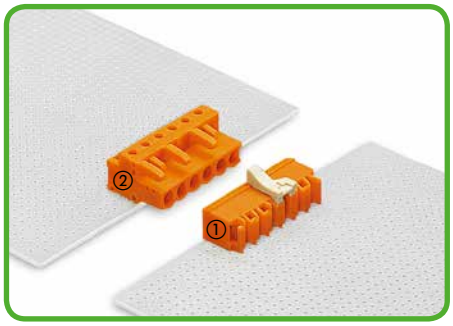

①*Вилка, угловые выводы под пайку
②*Розетка, угловые выводы под пайку

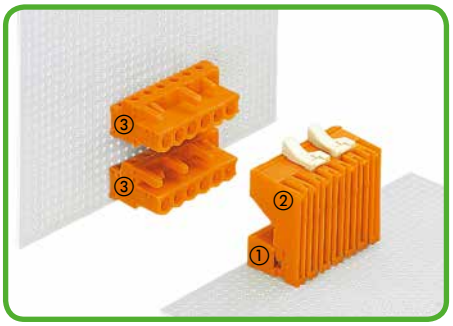

① Вилка, угловые выводы под пайку
② Вилка для двухуровневой сборки
③ Розетка, прямые выводы под пайку

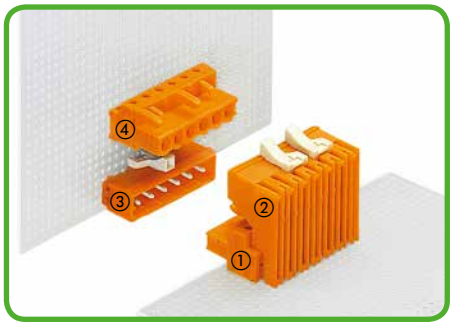

① Розетка, угловые выводы под пайку
② Вилка для двухуровневой сборки
③ Вилка, прямые выводы под пайку
④ Розетка, прямые выводы под пайку

Сквозные разъемы



Защелкивающиеся корпуса с разгрузкой натяжения

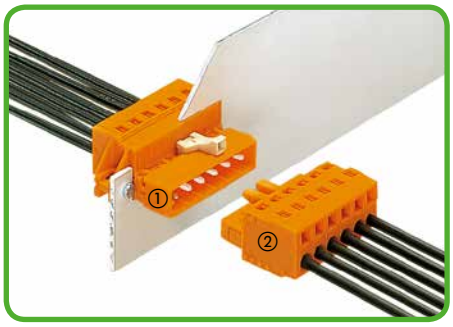

①*Вилка с фиксирующими фланцами и зажимом CAGE CLAMP®
②*Розетка с CAGE CLAMP®

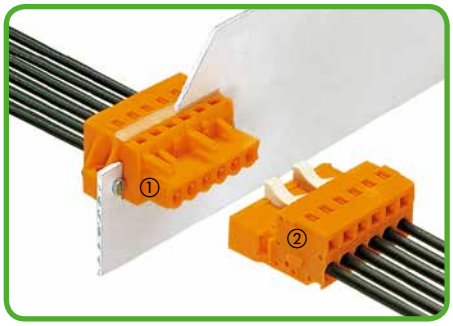

①*Розетка с фиксирующими фланцами и зажимом CAGE CLAMP®
②*Вилка с CAGE CLAMP®

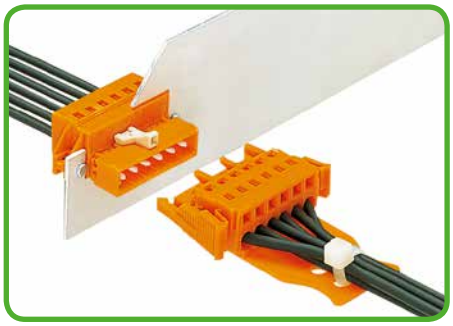

Розетка с фиксирующей защелкой и пластиной разгрузки натяжения

*также доступны в исполнении «100%-ая защита против неправильной стыковки» (см. раздел 5)

Подробнее о габаритах отверстия на стр. 484 – 487.

Сквозные соединители

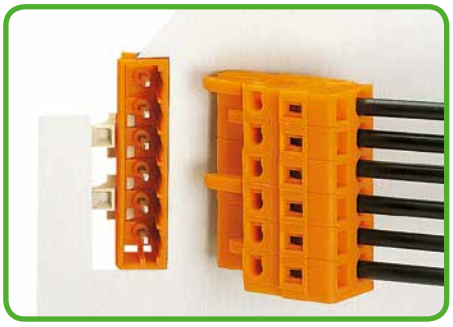

Сквозная вилка в большом разрезе.
Кодирование при помощи кодировочных ключей.
Кодировочные штифты напротив кодировочных ключей должны быть выломаны.

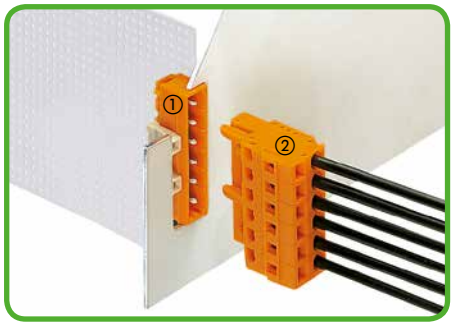

①*Вилка, угловые выводы под пайку
②*Розетка с CAGE CLAMP®

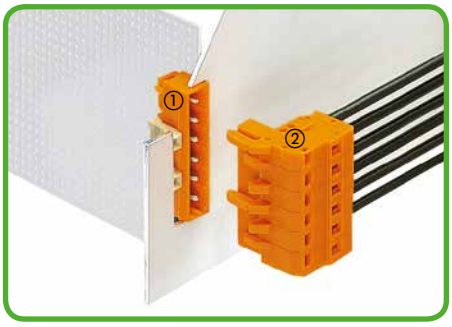

① Вилка, угловые выводы под пайку
② Угловая розетка, вход проводника **против направления фиксации**



①*Вилка, угловые выводы под пайку
②*Угловая розетка, вход проводника **в направлении фиксации**



Сквозная вилка в малом отверстии.
Кодирование при помощи кодировочных отверстий.
Оставьте кодировочные штифты на розетке в позиции кодовых отверстий.
Выломайте оставшиеся штифты.

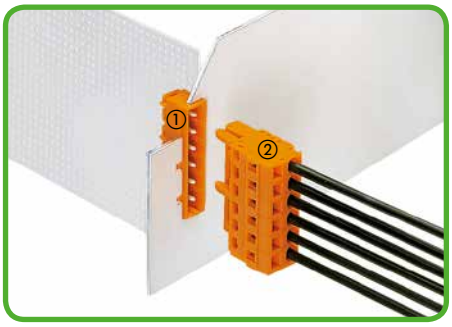

①*Вилка, угловые выводы под пайку
②*Розетка с CAGE CLAMP®

Угловые розетки с фиксирующими фланцами также доступны в исполнении «100%-ая защита против неправильной стыковки».

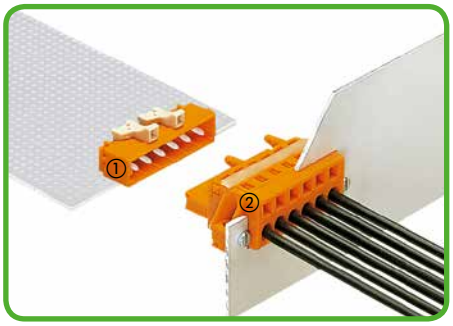

①*Вилка, угловые выводы под пайку
②*Розетка с фиксирующими фланцами и зажимом CAGE CLAMP®

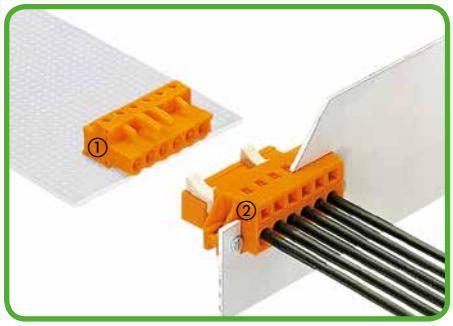

①*Розетка, угловые выводы под пайку
②*Вилка с фиксирующими фланцами и зажимом CAGE CLAMP®

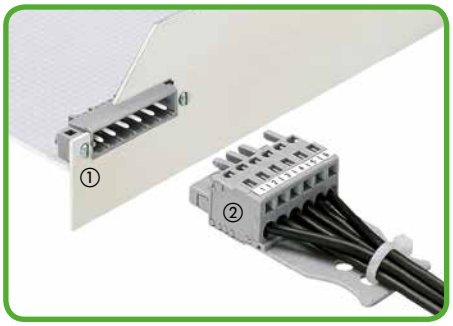

① Вилка с фиксирующими фланцами, с выводами под пайку
② Розетка с зажимом CAGE CLAMP®

Угловые розетки с фиксирующими фланцами также доступны в исполнении «100%-ая защита против неправильной стыковки».

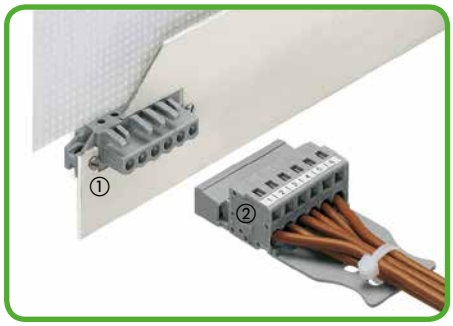

①*Розетка со сквозными фланцами и выводами под пайку
②*Вилка с CAGE CLAMP®

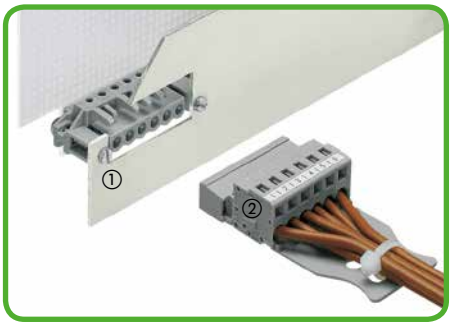

①*Розетка с разделителями и выводами под пайку
②*Вилка с CAGE CLAMP®

*также доступны в исполнении «100%-ая защита против неправильной стыковки» (см. раздел 5)

Подробнее о габаритах отверстия на стр. 484 – 487.

Варианты применения
Соединители для различных типов монтажа и соединители для монтажа на рейку
Мультиштекерная система (MCS)-MIDI Classic

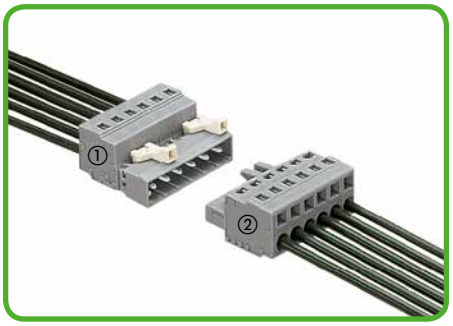

①*Вилка с CAGE CLAMP®
②*Розетка с CAGE CLAMP®



Вилка с CAGE CLAMP® и пластиной разгрузки натяжения.
Розетка с фиксирующей защелкой и пластиной разгрузки натяжения

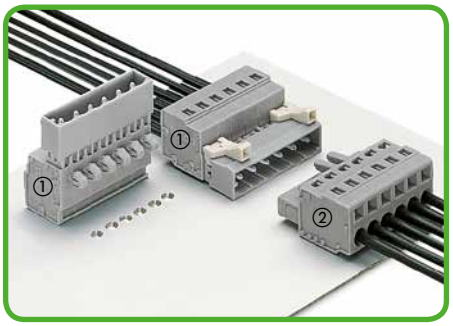

①*Вилка с монтажными ножками и зажимом CAGE CLAMP®
②*Розетка с CAGE CLAMP®

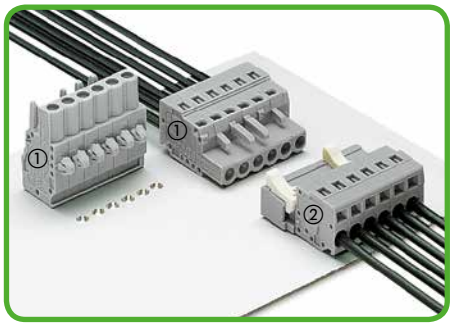

①*Розетка с монтажными ножками и зажимом CAGE CLAMP®
②*Вилка с CAGE CLAMP®

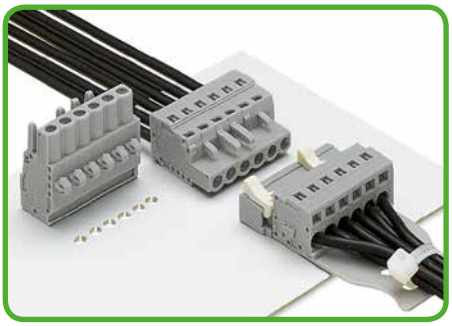

Вилка с зажимом CAGE CLAMP® и пластиной разгрузки натяжения

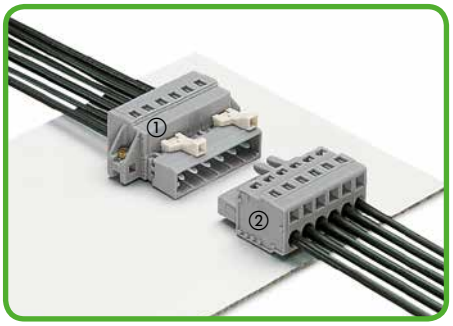

①*Вилка с фиксирующими фланцами и зажимом CAGE CLAMP®
②*Розетка с CAGE CLAMP®



①*Вилка с фиксирующими фланцами и зажимом CAGE CLAMP®
②*Угловая розетка, вход проводника **в направлении фиксации**

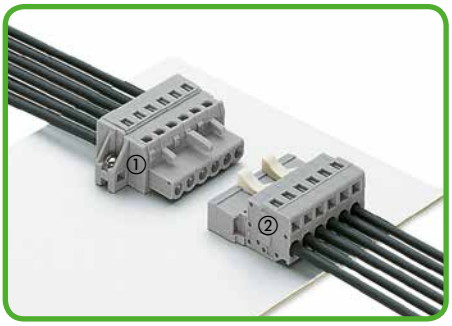

①*Розетка с фиксирующими фланцами и зажимом CAGE CLAMP®
②*Вилки с зажимом CAGE CLAMP®

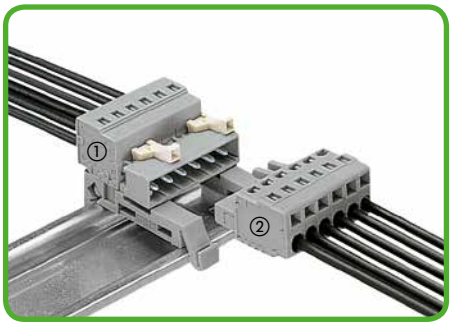

①*Розетка с монтажными ножками и CAGE CLAMP®, на монтажном адаптере на DIN-рейке 35 мм*
②*Розетка с CAGE CLAMP®

Для шага контактов 5/5,08 мм, от 3 полюсов
Для шага контактов 7,5/7,62 мм, от 2 полюсов

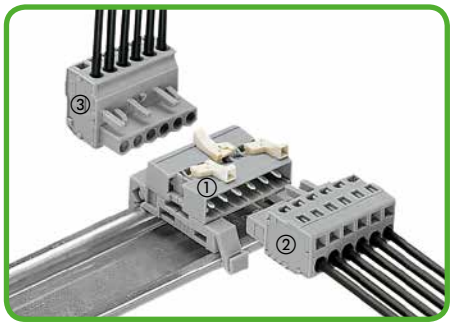

① Двухконтактная вилка с монтажными ножками для DIN-рейки 35 мм
② Розетка с CAGE CLAMP®
③ Угловая розетка с CAGE CLAMP®,

выход проводника **в направлении фиксации.**

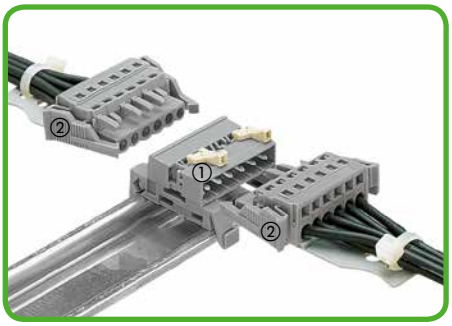

① Двухконтактная вилка с монтажными ножками для DIN-рейки 35 мм
② Розетка с фиксирующими защелками и зажимом CAGE CLAMP®

*Расстояние между монтажными адаптерами: 30 – 40 мм
*также доступны в исполнении «100%-ая защита от неправильного подсоединения» (см. раздел 5)

Соединители для клемм, монтируемых на рейку, с фронтальным монтажом



①*Вилка с прямыми выводами под пайку с длинными контактами
②*Розетка с CAGE CLAMP®



①*Вилки с прямыми выводами под пайку с длинными контактами
②*Вилки с CAGE CLAMP®

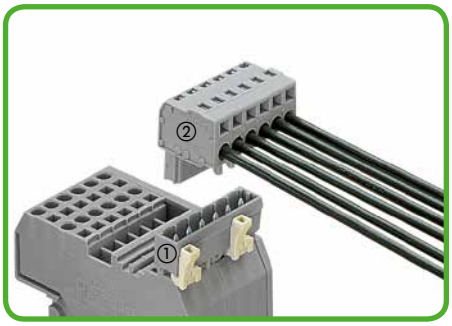

①*Вилка с прямыми выводами под пайку с длинными контактами
②*Угловая розетка, вход проводника **в направлении фиксации**

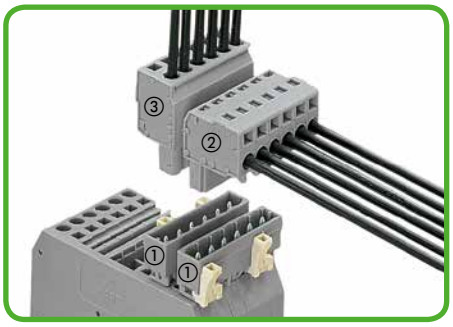

①*Вилки с прямыми выводами под пайку с длинными контактами
②*Угловая розетка, вход проводника **в направлении фиксации**
③*Розетка с CAGE CLAMP®

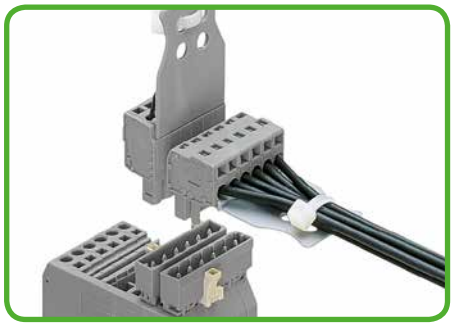

Розетка с пластиной разгрузки натяжения
Угловая розетка с пластиной разгрузки натяжения



①*Розетка с прямыми выводами под пайку с длинными контактами
②*Вилка с CAGE CLAMP®

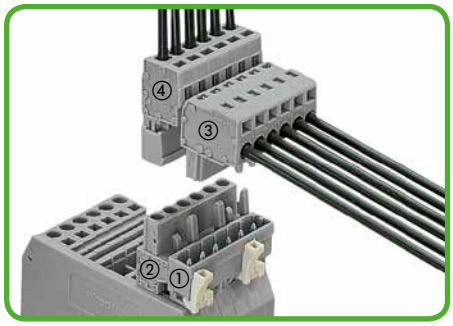

①*Вилка с прямыми выводами под пайку с длинными контактами
②*Розетка с прямыми выводами под пайку с длинными контактами
③*Угловая розетка, вход проводника **в направлении фиксации**
④*Вилка с CAGE CLAMP®

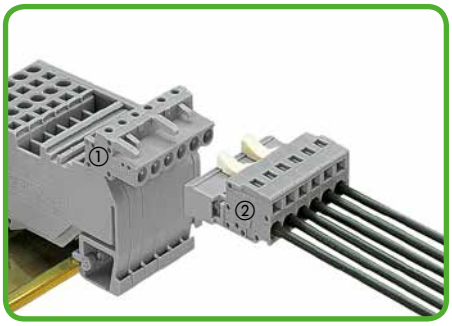

①*Розетка с угловыми выводами под пайку с длинными контактами
②*Вилка с CAGE CLAMP®

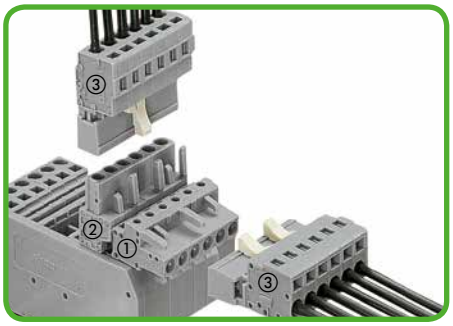

①*Розетка с угловыми выводами под пайку с длинными контактами
②*Розетка с прямыми выводами под пайку с длинными контактами
③*Вилки с зажимами CAGE CLAMP®

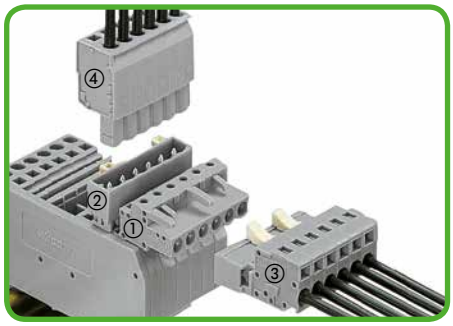

①*Розетка с угловыми выводами под пайку с длинными контактами
②*Вилка с прямыми выводами под пайку с длинными контактами
③*Вилки с зажимом CAGE CLAMP®
④*Розетка с CAGE CLAMP®

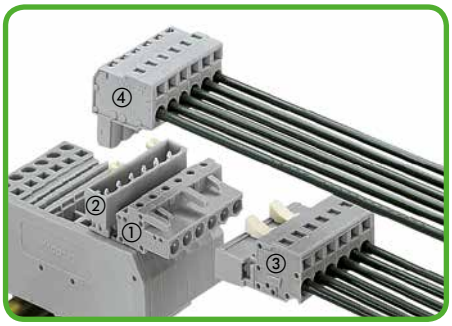

① Розетка с угловыми выводами под пайку с длинными контактами
② Вилка с прямыми выводами под пайку с длинными контактами
③ Вилка с зажимом CAGE CLAMP®
④ Угловая розетка, вход проводника **против направления фиксации**

*также доступны в исполнении «100%-ая защита от неправильного подсоединения» (см. раздел 5)

Габариты отверстия
Мультиштекерная система (MCS)-MIDI

Отверстие для вилок/розеток с фиксирующими фланцами серий 231, 721, 723 и 731		**Винты**

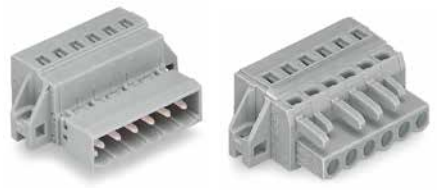



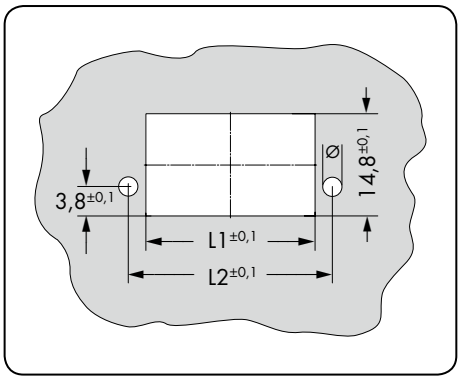

Ø отверстия: зависит от типа используемого винта (см. винты слева)

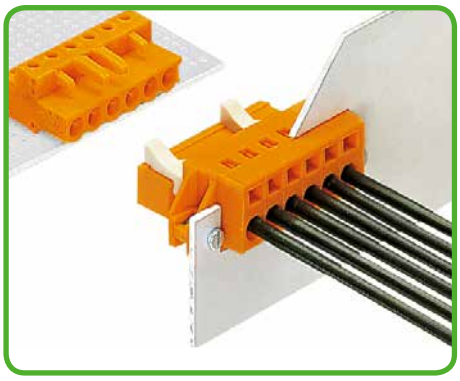

M 2,5 x 10 винтов с гайками (например, фиксирующими фланцами)

Таблица 1

Кол-во пол.	Шаг контактов 5 мм		Шаг контактов 5,08 мм		Шаг контактов 7,5 мм		Шаг контактов 7,62 мм		Габаритные размеры	Артикул	Упак. единица
	L_1	L_2	L_1	L_2	L_1	L_2	L_1	L_2			
2	13,4	18,4	13,6	18,6	15,9	20,9	16,0	21,0	**Самонарезающиеся винты**		
3	18,4	23,4	18,6	23,6	23,4	28,4	23,6	28,6	Ø отверстия крепления 1,8 $^{\pm 0,1}$ мм		
4	23,4	28,4	23,7	28,7	30,9	35,9	31,3	36,3			
5	28,4	33,4	28,8	33,8	38,4	43,4	38,9	43,9			
6	33,5	38,3	34,0	38,8	46,0	50,8	46,6	51,4	B 2,2 x 9,5 мм	**209-147**	200 (2 x 100)
7	38,5	43,3	39,1	43,9	53,5	58,3	54,2	59,0			
8	43,5	48,3	44,1	48,9	61,0	65,8	61,8	66,6	B 2,2 x 13 мм	**231-194**	200 (2 x 100)
9	48,5	53,3	49,2	54,0	68,5	73,3	69,5	74,3			
10	53,5	58,3	54,3	59,1	76,0	80,8	77,1	81,9	**Винты с гайками**		
11	58,5	63,3	59,4	64,2	83,5	88,3	84,7	89,5	Ø отверстия крепления 2,5 $^{\pm 0,1}$ мм		
12	63,5	68,3	64,5	69,3	91,0	95,8	92,3	97,1			
13	68,6	73,2	69,6	74,2	98,6	103,2	100,0	104,6			
14	73,6	78,2	74,7	79,3	106,1	110,7	107,7	112,3	M 2 x 12 мм	**231-195**	200 (2 x 100)
15	78,6	83,2	79,8	84,4	113,6	118,2	115,3	119,9			
16	83,6	88,2	84,9	89,5	121,1	125,7	122,9	127,5			
17	88,6	93,2	90,0	94,6	128,6	133,2	130,5	135,1			
18	93,6	98,2	95,0	99,6	136,1	140,7	138,1	142,7	**Винты с гайками**		
19	98,7	103,1	100,2	104,6	143,7	148,1	145,9	150,3	Ø отверстия крепления 3,0 $^{\pm 0,1}$ мм		
20	103,7	108,1	105,3	109,7	151,2	155,6	153,5	157,9			
21	108,7	113,1	110,4	114,8	158,7	163,1	161,1	165,5			
22	113,7	118,1	115,5	119,9	166,2	170,6	168,7	173,1	M 2,5 x 10 мм	**231-295**	200 (2 x 100)
23	118,7	123,1	120,5	124,9	173,7	178,1	176,3	180,7			
24	123,7	128,1	125,6	130,0	181,2	185,6	184,0	188,4			

Габариты отверстия
Мультиштекерная система (MCS)-MIDI

Отверстие		Винты
для розеток с фиксирующими фланцами серий 2721 и 2231		





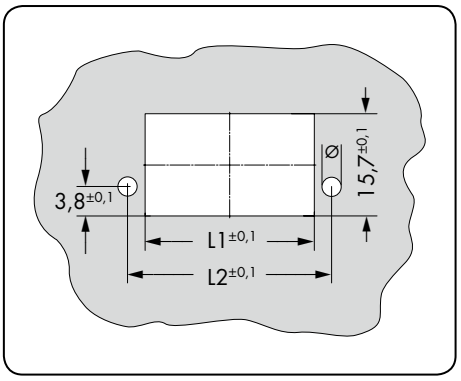

Ø отверстия: зависит от типа используемого винта (см. винты слева)

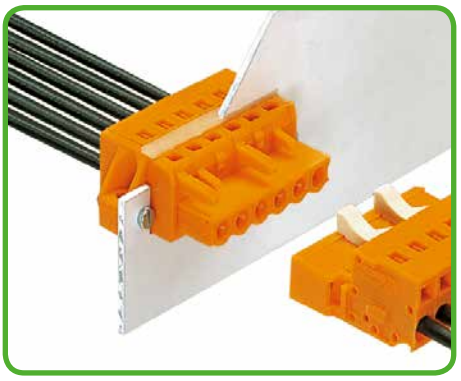

M 2,5 x 10 винтов с гайками (например, фиксирующими фланцами)

Таблица 2

Кол-во пол.	Шаг контактов 5 мм		Шаг контактов 5,08 мм		Шаг контактов 7,5 мм		Шаг контактов 7,62 мм		Габаритные размеры	Артикул	Упак. единица
	L_1	L_2	L_1	L_2	L_1	L_2	L_1	L_2			
2	13,2	18,4	13,4	18,6	15,7	20,9	15,8	21,0	**Самонарезающиеся винты**		
3	18,2	23,4	18,4	23,6	23,2	28,4	23,4	28,6	Ø отверстия крепления 1,8 $^{\pm 0,1}$ мм		
4	23,2	28,4	23,5	28,7	30,7	35,9	31,1	36,3			
5	28,2	33,4	28,6	33,8	38,2	43,4	38,7	43,9			
6	33,4	38,3	33,9	38,8	45,9	50,8	46,5	51,4	B 2,2 x 9,5 мм	**209-147**	200 (2 x 100)
7	38,4	43,3	39,0	43,9	53,4	58,3	54,1	59,0			
8	43,4	48,3	44,0	48,9	60,9	65,8	61,7	66,6	B 2,2 x 13 мм	**231-194**	200 (2 x 100)
9	48,4	53,3	49,1	54,0	68,4	73,3	69,4	74,3			
10	53,4	58,3	54,2	59,1	75,9	80,8	77,0	81,9	**Винты с гайками**		
11	58,4	63,3	59,3	64,2	83,4	88,3	84,6	89,5	Ø отверстия крепления 2,5 $^{\pm 0,1}$ мм		
12	63,4	68,3	64,4	69,3	90,9	95,8	92,2	97,1			
13	68,6	73,2	69,6	74,2	98,6	103,2	100,0	104,6			
14	73,6	78,2	74,7	79,3	106,1	110,7	107,7	112,3	M 2 x 12 мм	**231-195**	200 (2 x 100)
15	78,6	83,2	79,8	84,4	113,6	118,2	115,3	119,9			
16	83,6	88,2	84,9	89,5	121,1	125,7	122,9	127,5			
17	88,6	93,2	90,0	94,6	128,6	133,2	130,5	135,1			
18	93,6	98,2	95,0	99,6	136,1	140,7	138,1	142,7	**Винты с гайками**		
19	98,8	103,1	100,3	104,6	143,8	148,1	146,0	150,3	Ø отверстия крепления 3,0 $^{\pm 0,1}$ мм		
20	103,8	108,1	105,4	109,7	151,3	155,6	153,6	157,9			
21	108,8	113,1	110,5	114,8	158,8	163,1	161,2	165,5			
22	113,8	118,1	115,6	119,9	166,3	170,6	168,8	173,1	M 2,5 x 10 мм	**231-295**	200 (2 x 100)
23	118,8	123,1	120,6	124,9	173,8	178,1	176,4	180,7			
24	123,8	128,1	125,7	130,0	181,3	185,6	184,1	188,4			

Габариты отверстия
Мультиштекерная система (MCS)-MIDI

Отверстие для розеток с выводами под пайку и фиксирующими фланцами серий 232 и 722		**Винты**

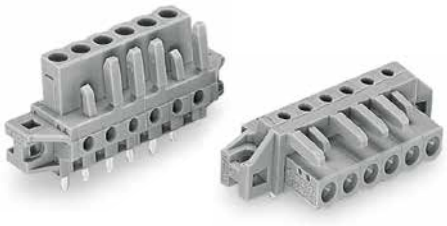



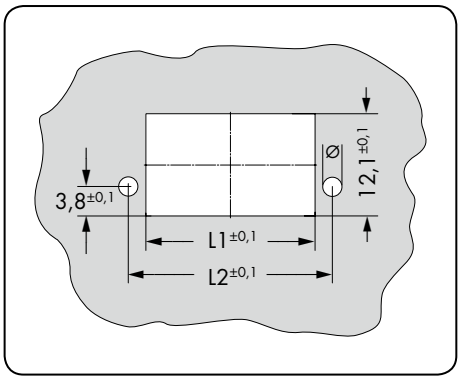

Ø отверстия: зависит от типа используемого винта (см. винты слева)

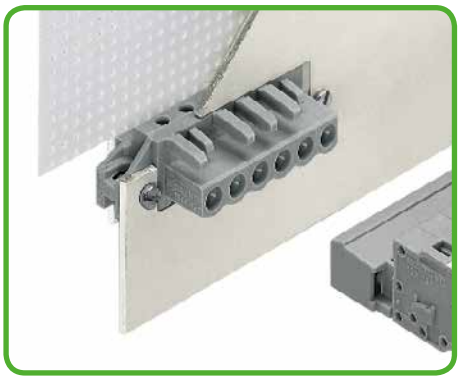

M 2,5 x 10 винтов с гайками (например, фиксирующими фланцами)

Таблица 3

Кол-во пол.	Шаг контактов 5 мм		Шаг контактов 5,08 мм		Шаг контактов 7,5 мм		Шаг контактов 7,62 мм		Габаритные размеры	Артикул	Упак. единица
	L_1	L_2	L_1	L_2	L_1	L_2	L_1	L_2			
2	13,4	18,4	13,6	18,6	15,9	20,9	16,0	21,0	**Самонарезающиеся винты**		
3	18,4	23,4	18,6	23,6	23,4	28,4	23,6	28,6	Ø отверстия крепления 1,8 $^{\pm 0,1}$ мм		
4	23,4	28,4	23,7	28,7	30,9	35,9	31,3	36,3			
5	28,4	33,4	28,8	33,8	38,4	43,4	38,9	43,9			
6	33,5	38,3	34,0	38,8	46,0	50,8	46,6	51,4	B 2,2 x 9,5 мм	**209-147**	200 (2 x 100)
7	38,5	43,3	39,1	43,9	53,5	58,3	54,2	59,0			
8	43,5	48,3	44,1	48,9	61,0	65,8	61,8	66,6	B 2,2 x 13 мм	**231-194**	200 (2 x 100)
9	48,5	53,3	49,2	54,0	68,5	73,3	69,5	74,3			
10	53,5	58,3	54,3	59,1	76,0	80,8	77,1	81,9	**Винты с гайками**		
11	58,5	63,3	59,4	64,2	83,5	88,3	84,7	89,5	Ø отверстия крепления 2,5 $^{\pm 0,1}$ мм		
12	63,5	68,3	64,5	69,3	91,0	95,8	92,3	97,1			
13	68,6	73,2	69,6	74,2	98,6	103,2	100,0	104,6			
14	73,6	78,2	74,7	79,3	106,1	110,7	107,7	112,3	M 2 x 12 мм	**231-195**	200 (2 x 100)
15	78,6	83,2	79,8	84,4	113,6	118,2	115,3	119,9			
16	83,6	88,2	84,9	89,5	121,1	125,7	122,9	127,5			
17	88,6	93,2	90,0	94,6	128,6	133,2	130,5	135,1			
18	93,6	98,2	95,0	99,6	136,1	140,7	138,1	142,7	**Винты с гайками**		
19	98,7	103,1	100,2	104,6	143,7	148,1	145,9	150,3	Ø отверстия крепления 3,0 $^{\pm 0,1}$ мм		
20	103,7	108,1	105,3	109,7	151,2	155,6	153,5	157,9			
21	108,7	113,1	110,4	114,8	158,7	163,1	161,1	165,5			
22	113,7	118,1	115,5	119,9	166,2	170,6	168,7	173,1	M 2,5 x 10 мм	**231-295**	200 (2 x 100)
23	118,7	123,1	120,5	124,9	173,7	178,1	176,3	180,7			
24	123,7	128,1	125,6	130,0	181,2	185,6	184,0	188,4			

Габариты отверстия
Мультиштекерная система (MCS)-MIDI

Отверстие для вилок с выводами под пайку и фиксирующими фланцами серии 231	Отверстие для вилок с выводами под пайку серии 231 с фиксирующими фланцами	Винты

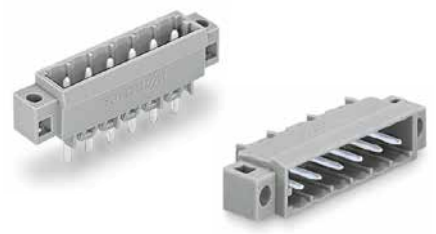



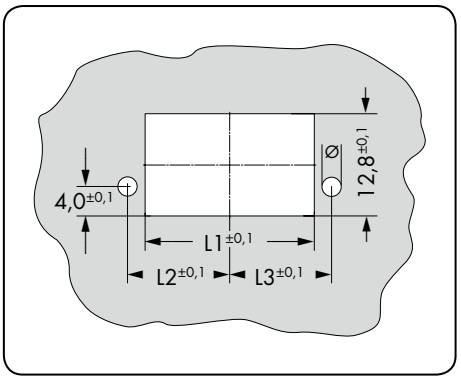

Ø отверстия: зависит от типа используемого винта (см. винты слева)

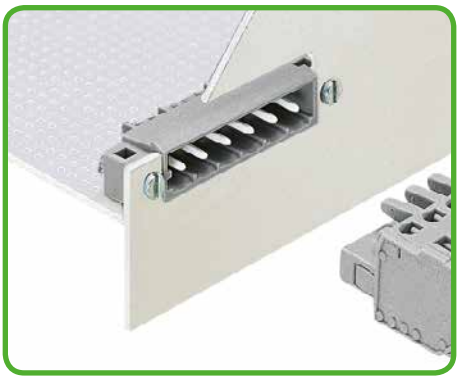

M 2,5 x 10 винтов с гайками (например, фиксирующими фланцами)

Таблица 4

Кол-во пол.	Шаг контактов 5 мм			Шаг контактов 7,5 мм			Габаритные размеры	Артикул	Упак. единица
	L_1	L_2	L_3	L_1	L_2	L_3			
2	13,6	8,9	9,5	16,1	10,6	10,8	**Самонарезающиеся винты**		
3	18,6	11,4	12,0	23,6	14,3	14,5	Ø отверстия крепления 1,8 $^{\pm 0,1}$ мм		
4	23,6	13,9	14,5	31,1	18,1	18,3			
5	28,6	16,4	17,0	38,6	21,8	22,0			
6	33,8	19,0	19,6	46,3	25,7	25,9	B 2,2 x 9,5 мм	**209-147**	200 (2 x 100)
7	38,8	21,5	22,1	53,8	29,4	29,6			
8	43,8	24,0	24,6	61,3	33,2	33,4	B 2,2 x 13 мм	**231-194**	200 (2 x 100)
9	48,8	26,5	27,1	68,8	36,9	37,1			
10	53,8	29,0	29,6	76,3	40,7	40,9	**Винты с гайками**		
11	58,8	31,5	32,1	83,8	44,4	44,6	Ø отверстия крепления 2,5 $^{\pm 0,1}$ мм		
12	63,8	34,0	34,6	91,3	48,2	48,4			
13	69,0	36,6	37,2	99,0	52,0	52,2			
14	74,0	39,1	39,7	106,5	55,8	56,0	M 2 x 12 мм	**231-195**	200 (2 x 100)
15	79,0	41,6	42,2	114,0	59,5	59,7			
16	84,0	44,1	44,7	121,5	63,3	63,5			
17	89,0	46,6	47,2	129,0	67,0	67,2			
18	94,0	49,1	49,7	136,5	70,8	71,0	**Винты с гайками**		
19	99,2	51,7	52,3	144,2	74,6	74,8	Ø отверстия крепления 3,0 $^{\pm 0,1}$ мм		
20	104,2	54,2	54,8	151,7	78,4	78,6			
21	109,2	56,7	57,3	159,2	82,1	82,3			
22	114,2	59,2	59,8	166,7	85,9	86,1	M 2,5 x 10 мм	**231-295**	200 (2 x 100)
23	119,2	61,7	62,3	174,2	89,6	89,8			
24	124,2	64,2	64,8	181,7	93,4	93,6			

Технология соединения для *Мультиштекерной системы (MCS)* MAXI 10 мм²

CAGE CLAMP®S

Универсальное соединение с «SPECIAL»
Откройте зажим, вставьте проводник, отпустите зажим – готово!
Зажмите одножильный проводник или проводник в наконечником, просто вставив их - никакой рабочий инструмент не потребуется.

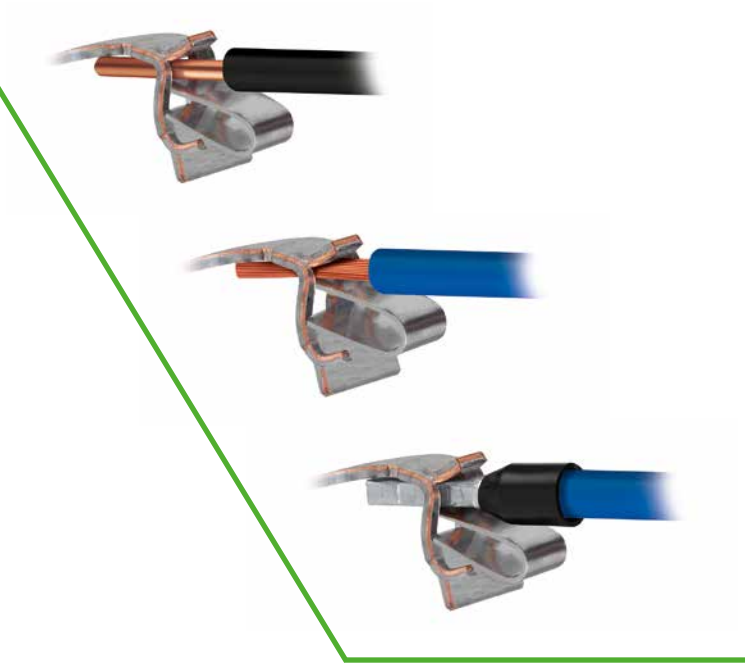







Вилки и розетки
Мультиштекерная система (MCS) **MAXI**

Шаг контактов 7,62 мм / Номинальное сечение 10 мм²

7

		Страницы
	**Розетки с зажимом CAGE CLAMP®S**	492 – 493
	**Вилки с выводами под пайку**	494 – 495
	**Вилки с зажимом CAGE CLAMP®S**	496 – 497
	**Принадлежности, общие – раздел 10**	524 – 546

Описание и использование
Мультиштекерной системы (MCS) **MAXI**

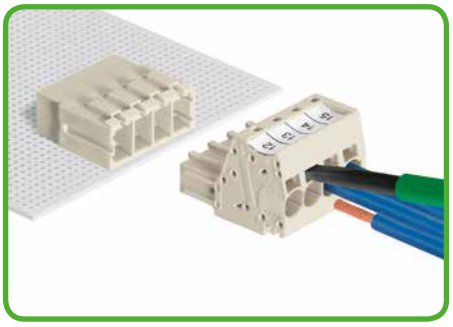

Подсоединение проводника при помощи отвертки 5,5 x 0,8 мм

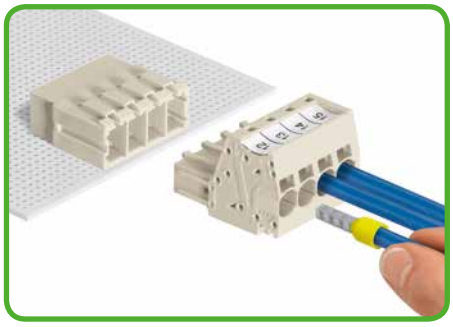

Подсоединение одножильных проводников и проводников с наконечниками путем вставки – никакой рабочий инструмент не потребуется.

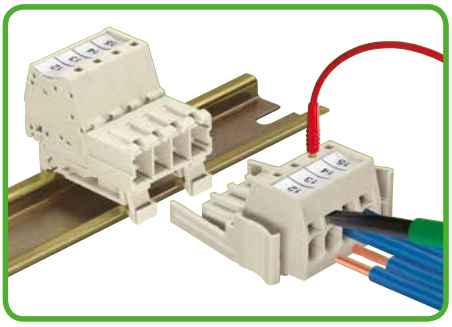

Вилка с CAGE CLAMP®S, монтируемая на DIN-рейку 35 мм

Серия 831

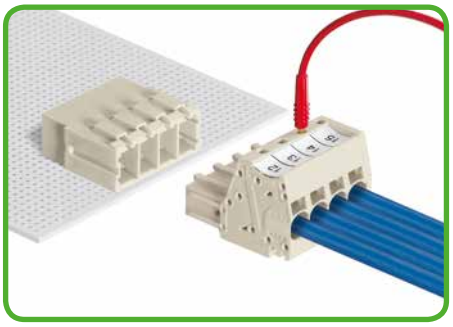

Тестирование при помощи тестового штекера диаметром 2 мм.

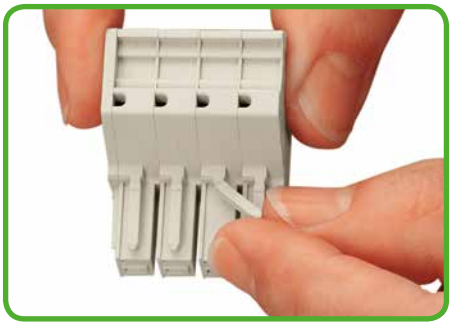

Выломайте или отрежьте кодировочный штифт от розетки ...

100% защита от неправильного подсоединения

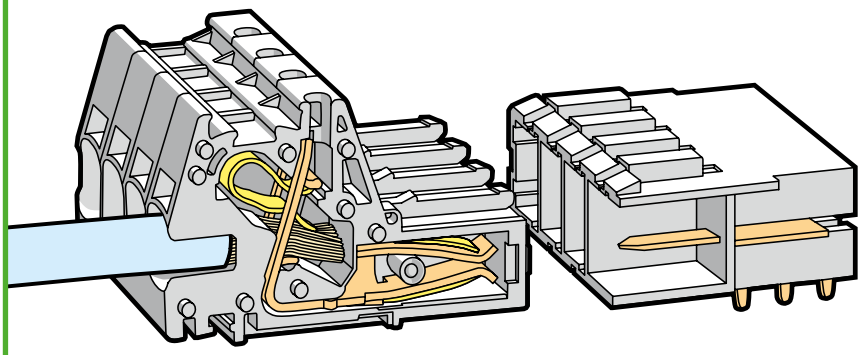

***Мультиштекерная система (MCS)*-MAXI** Шаг контактов 7,62 мм

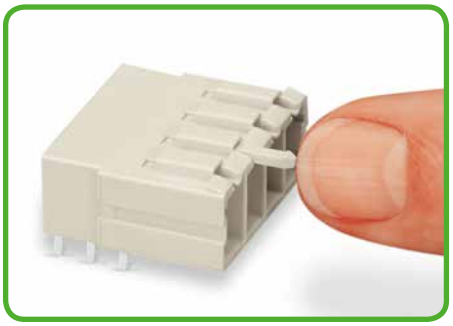

... Вставьте кодировочный штифт в вилку (предварительно выломав) до полного соединения.

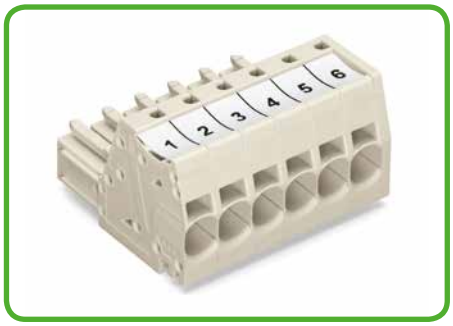

Маркировка посредством маркировочных полосок WMB или мини-WSB.



Маркировка посредством прямой заводской печати.



Зажимы CAGE CLAMP®S используются со следующими медными проводниками:*
одножильные



многожильные



многожильные, в т. ч. с луженными жилами

* Для алюминиевых проводников см. примечания в разделе 11.

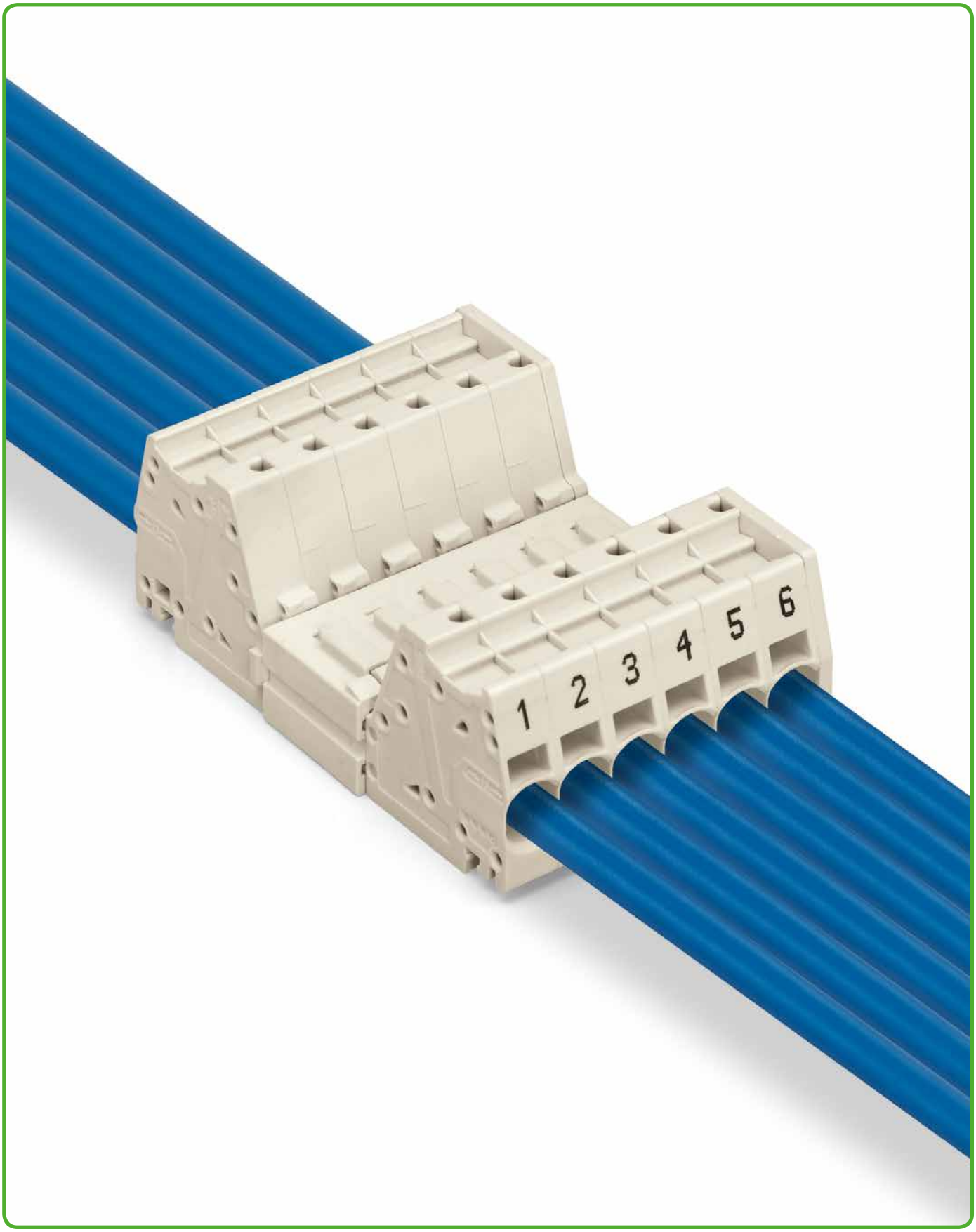



тонкожильные,
с опрессованными
жилами



многожильные с
наконечником



многожильные со
штифтовым наконечником

Розетки
Шаг контактов 7,62 мм
Мультиштекерная система (MCS)-MAXI

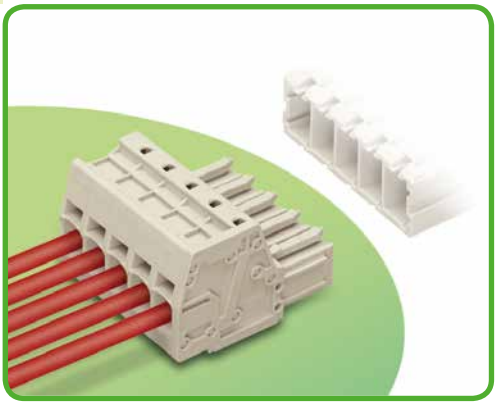

- Универсальное соединение для всех типов проводников
- Простой монтаж одножильных проводников и проводников с наконечником путем вставки
- Встроенные тестовые порты для штекеров диаметром Ø 2 мм
- 600 В по UL 1059
- 100% защита от неправильного подсоединения
- С кодировочными штифтами

Техническая информация:

Шаг контактов	**7,62 мм / 0,3 дюйма**		
В соответствии с	**МЭК/EN 60664-1**		
Категория перенапряжения	III	III	II
Степень загрязнения	3	2	2
Номинальное напряжение	800 В	1000 В	1000 В
Номинальное импульсное напряжение	8 кВ	8 кВ	8 кВ
Номинальный ток	41 A	41 A	41 A
Одобрения в соответствии с	**UL/CSA**		
Группа UL 1059	B	C	D
Номинальное напряжение	–	600 В	–
Номинальный ток UL	–	42 A	–
Номинальный ток CSA	–	50 A	–

Кривые допустимых токов

Розетка 831-3102 с вилкой 831-3622
Шаг контактов: 7,62 мм / Размер проводника: 10 mm² «f-st»
На основании: EN 60512-5-2 / Коэффициент преобразования: 0,8

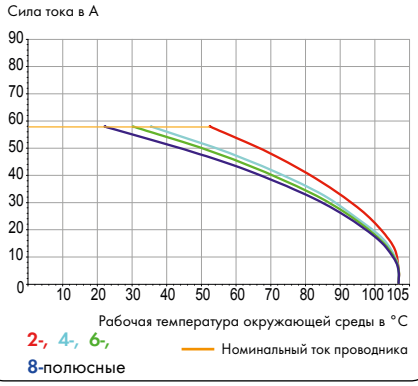

Информация о проводнике:

Технология соединения	CAGE CLAMP®S	
Размер проводника: одножил.	0,5 – 10 мм²	
Размер проводника: тонкопров.	0,5 – 10 мм²	
Размер проводника: тонкопров.	0,5 – 6,0 мм²	(с изолированным наконечником)
Размер проводника: тонкопров.	0,5 – 6,0 мм²	(с неизолированным наконечником)
AWG	20 – 8	
Длина снятия изоляции	13 – 15 мм / 0,52 – 0,58 дюйма	

Данные о материалах:

Группа материалов:	I
Изоляционный материал	Полиамид 6.6 (PA 6.6)
Класс воспламеняемости по UL 94	V0
Нижняя/верхняя границы температуры	-60 °C / +105 °C
Материал зажимной пружины	Хромникелиевая пружинная сталь (CrNi)
Материал контактов	Электролитическая медь (E_{Cu})
Контактное покрытие	с лужением
Дополнительные пружины для контакта разъема	Хромникелиевая пружинная сталь (CrNi)

Принадлежности мультиштекерной системы (MCS)-MAXI:

	Стр.
Маркировочные принадлежности	540 – 543
Рабочий инструмент	526 – 528
Прямая маркировка	493
Тестовый штекер, Ø 2 мм	538

Мультиштекерная система (MCS) включает в себя соединители **без** отключающей способности в соответствии с МЭК 61984. При использовании по назначению эти соединители не должны подключаться/отключаться во время работы или под напряжением. Проектирование схемы должно гарантировать, что выводы под пайку, до которых можно дотронуться, не работают в отсоединенном состоянии.

Розетки
Мультиштекерная система (MCS)-MAXI

Шаг контактов 7,62 мм / 0,3 дюйма		С фиксирующей защелкой Шаг контактов 7,62 мм / 0.3 дюйма		Маркировка полюсов 1 – № пол.
0,5 – 10 мм²	AWG 20 – 8	0,5 – 10 мм²	AWG 20 – 8	розеток для монтажа проводников
1000 В / 8 кВ / 2, 41 А	600 В / 42 А	1000 В / 8 кВ / 2, 41 А	600 В / 42 А	







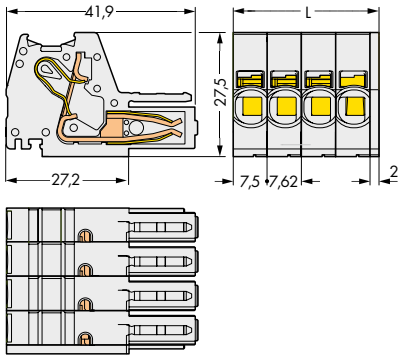

L = (кол-во полюсов - 1) x шаг контакта + 9,5 мм

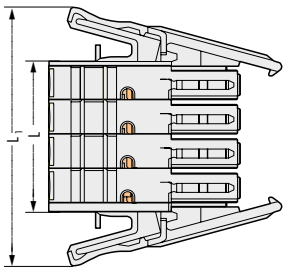

L = (кол-во полюсов - 1) x шаг контакта + 10,5 мм
L_1 = L + 23,7 мм

Маркировка полюсов, перпендикулярная вводу проводника

Маркировка на розетки мультиштекерной системы (MCS)-MAXI может быть нанесена при помощи маркеров мини-WSB или WMB (раздел 10) или при помощи маркировочных полосок. Другие индивидуальные варианты маркировки по требованию заказчика.

Кол-во пол.	Артикул	Упак. единица
Маркировочные полоски, 1 – номер полюса.		
2	**2009-110/762-802**	50
3	**2009-110/762-803**	50
4	**2009-110/762-804**	50
5	**2009-110/762-805**	50
6	**2009-110/762-806**	50
7	**2009-110/762-807**	50
8	**2009-110/762-808**	50
9	**2009-110/762-809**	50

Кол-во пол.	Артикул	Упак. единица
Розетка, светло-серая		
2	**831-3102**	48
3	**831-3103**	48
4	**831-3104**	24
5	**831-3105**	24
6	**831-3106**	24
7	**831-3107**	12
8	**831-3108**	12
9	**831-3109**	12

Кол-во пол.	Артикул	Упак. единица
Розетка с фиксирующей защелкой, светло-серая		
2	**831-3102/037-000**	24
3	**831-3103/037-000**	24
4	**831-3104/037-000**	12
5	**831-3105/037-000**	12
6	**831-3106/037-000**	12
7	**831-3107/037-000**	12
8	**831-3108/037-000**	12
9	**831-3109/037-000**	12



Маркировка, параллельная вводу проводника, Артикул Суффикс: /. . . - 9037

Примеры заказа:

Розетка,
шаг контактов 7,62 мм, 6-полюсная, светло-серая
831-3106/000-9037

Розетка с фиксирующей защелкой,
шаг контактов 7,62 мм, 6-полюсная, светло-серая
831-3106/037-9037

Другая длина — по запросу

Вилки с выводами под пайку
Шаг контактов 7,62 мм
Мультиштекерная система (MCS)-MAXI

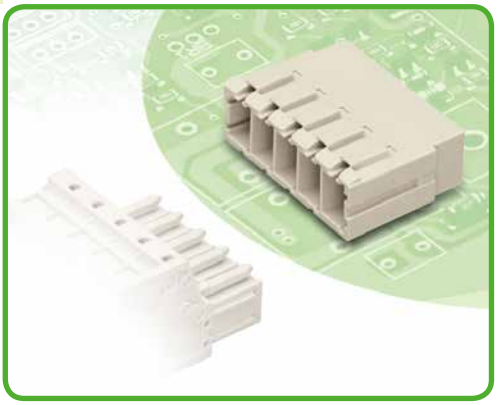

- Вилки можно монтировать горизонтально или вертикально посредством прямых или угловых выводов под пайку
- Три вывода под пайку для каждого полюса обеспечивают высокий уровень электрической и механической стабильности
- 100% защита от неправильного подсоединения
- Кодирование при помощи штифтов

Техническая информация:

Шаг контактов	**7,62 мм / 0,3 дюйма**		
В соответствии с	**МЭК/EN 60664-1**		
Категория перенапряжения	III	III	II
Степень загрязнения	3	2	2
Номинальное напряжение	500 В	630 В	1000 В
Номинальное импульсное напряжение	6 кВ	6 кВ	6 кВ
Номинальный ток	41 A	41 A	41 A
Одобрения в соответствии с	**UL/CSA**		
Группа UL 1059	B	C	D
Номинальное напряжение	–	300 В	600 В
Номинальный ток UL	–	42 A	5 A
Номинальный ток CSA	–	50 A	5 A

Кривые допустимых токов

Розетка 831-3102 с вилкой 831-3622
Шаг контактов: 7,62 мм / Размер проводника: 6 мм² «f-st»
На основании: EN 60512-5-2 / Коэффициент преобразования: 0,8

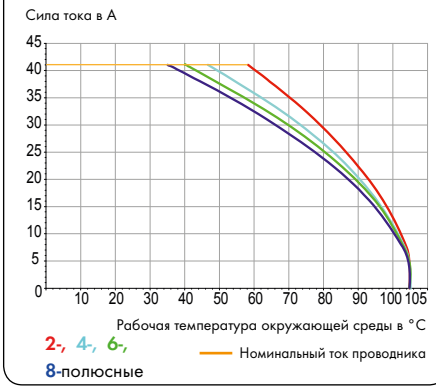

Информация о выводе под пайку:

Вывод под пайку: длина/ширина	4 мм / 1 x 1,2 мм
Вывод под пайку: диаметр сверления	$1{,}7^{+0{,}1}$ мм

Данные о материалах:

Группа материалов:	I
Изоляционный материал	Полиамид 6.6 (PA 6.6)
Класс воспламеняемости по UL 94	V0
Нижняя/верхняя границы температуры	-60°C / +105°C
Материал контактов	Электролитическая медь (E_{Cu})
Контактное покрытие	с лужением

Принадлежности мультиштекерной системы (MCS)-MAXI:

	Стр.
Держатель для кодировочных штифтов	495

Мультиштекерная система (MCS) включает в себя соединители **без** отключающей способности в соответствии с МЭК 61984. При использовании по назначению эти соединители не должны подключаться/отключаться во время работы или под напряжением. Проектирование схемы должно гарантировать, что выводы под пайку, до которых можно дотронуться, не работают в отсоединенном состоянии.

Вилки с выводами под пайку
Мультиштекерная система (MCS)-MAXI

С прямыми выводами под пайку Шаг контактов: 7,62 мм / 0,3 дюйма		С угловыми выводами под пайку Шаг контактов: 7,62 мм / 0,3 дюйма		Держатель для кодировочных штифтов
630 В / 6 кВ / 2, 41 А	300 В / 42 А	630 В / 6 кВ / 2, 41 А	300 В / 42 А	







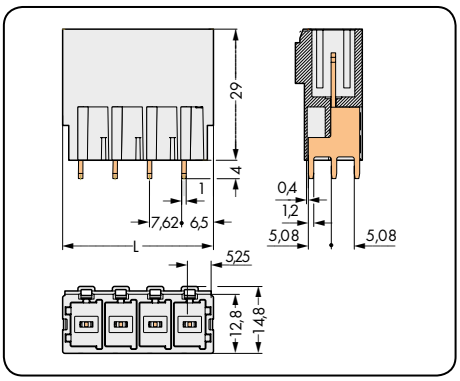

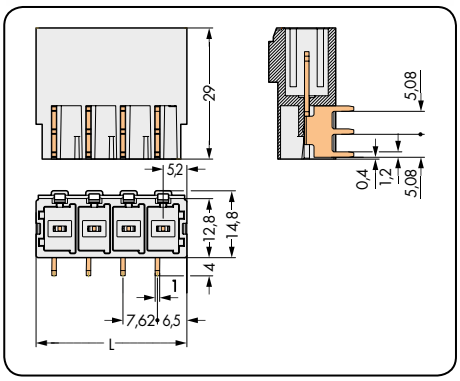

L = (кол-во полюсов - 1) x шаг контакта + 10,5 мм

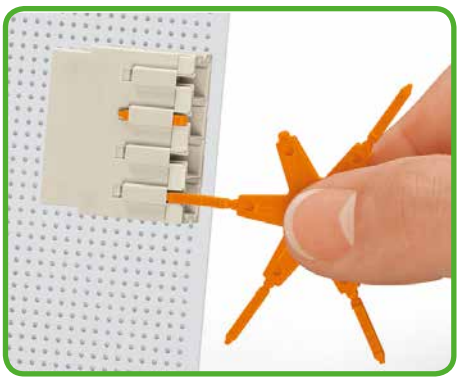

Кодирование вилки путем вставки кодировочного штифта.

Кол-во пол.	Артикул	Упак. единица
Вилка с прямыми выводами под пайку, светло-серая (три вывода под пайку для каждого полюса)*		
2	**831-3602**	48
3	**831-3603**	48
4	**831-3604**	24
5	**831-3605**	24
6	**831-3606**	24
7	**831-3607**	12
8	**831-3608**	12
9	**831-3609**	12

Кол-во пол.	Артикул	Упак. единица
Вилка с угловыми выводами под пайку, светло-серая (три вывода под пайку для каждого полюса)*		
2	**831-3622**	48
3	**831-3623**	48
4	**831-3624**	24
5	**831-3625**	24
6	**831-3626**	24
7	**831-3627**	12
8	**831-3628**	12
9	**831-3629**	12

Артикул	Упак. единица
Держатель для кодировочного штифта с шестью штифтами, оранжевый	
831-500	100 (4 x 25)

* Защита против ошибок монтажа на печатные платы по требованию заказчика.

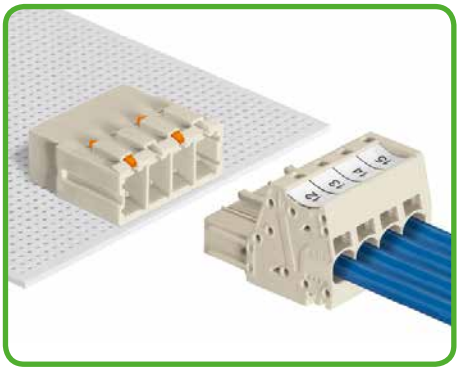

Кодированные соединители.

Другая длина — по запросу

Вилки
Шаг контактов 7,62 мм
Мультиштекерная система (MCS)-MAXI

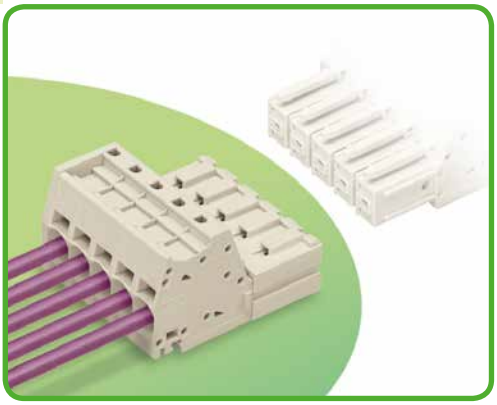

- Универсальное соединение для всех типов проводников
- Простой монтаж одножильных проводников и проводников с наконечником путем вставки
- Встроенные тестовые порты для штекеров диаметром Ø 2 мм
- 600 В по UL 1059
- 100% защита от неправильного подсоединения
- Возможны варианты кодирования

Техническая информация:

Шаг контактов	**7,62 мм / 0,3 дюйма**		
В соответствии с	**МЭК/EN 60664-1**		
Категория перенапряжения	III	III	II
Степень загрязнения	3	2	2
Номинальное напряжение	800 В	1000 В	1000 В
Номинальное импульсное напряжение	8 кВ	8 кВ	8 кВ
Номинальный ток	41 A	41 A	41 A
Одобрения в соответствии с	**UL/CSA**		
Группа UL 1059	B	C	D
Номинальное напряжение	–	600 В	–
Номинальный ток UL	–	42 A	–
Номинальный ток CSA	–	50 A	–

Кривые допустимых токов

Розетка 831-3102 с вилкой 831-3202
Шаг контактов: 7,62 мм / Размер проводника: 10 мм² «f-st»
На основании: EN 60512-5-2 / Коэффициент преобразования: 0,8

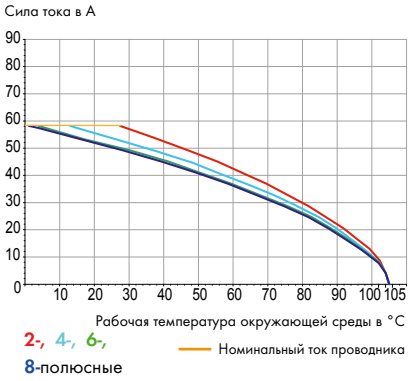

Информация о проводнике:

Технология соединения	CAGE CLAMP®S	
Размер проводника: одножил.	0,5 – 10 мм²	
Размер проводника: тонкопров.	0,5 – 10 мм²	
Размер проводника: тонкопров.	0,5 – 6,0 мм²	(с изолированным наконечником)
Размер проводника: тонкопров.	0,5 – 6,0 мм²	(с неизолированным наконечником)
AWG	20 – 8	
Длина снятия изоляции	13 – 15 мм / 0,52 – 0,58 дюйма	

Данные о материалах:

Группа материалов:	I
Изоляционный материал	Полиамид 6.6 (PA 6.6)
Класс воспламеняемости по UL 94	V0
Нижняя/верхняя границы температуры	-60°C / +105°C
Материал зажимной пружины	Хромникелиевая пружинная сталь (CrNi)
Материал контактов	Электролитическая медь (E_{Cu})
Контактное покрытие	с лужением

Принадлежности мультиштекерной системы (MCS)-MAXI:

	Стр.
Маркировочные принадлежности	540 – 543
Рабочий инструмент	526 – 528
Прямая маркировка	497
Тестовый штекер, Ø 2 мм	538
DIN-рейка 35 мм	546

Мультиштекерная система (MCS) включает в себя соединители **без** отключающей способности в соответствии с МЭК 61984. При использовании по назначению эти соединители не должны подключаться/отключаться во время работы или под напряжением. Проектирование схемы должно гарантировать, что выводы под пайку вилок, до которых можно дотронуться, не работают в отсоединенном состоянии.

Вилки
Мультиштекерная система (MCS)-MAXI

Шаг контактов 7,62 мм / 0,3 дюйма		Со встроенным адаптером для монтажа на DIN-рейку 35 мм Шаг контактов 7,62 мм / 0,3 дюйма		Маркировка полюсов 1 – № пол.
0,5 – 10 мм²	AWG 20 – 8	0,5 – 10 мм²	AWG 20 – 8	вилки для подсоединения проводников
1000 В / 8 кВ / 2, 41 А	600 В / 42 А	1000 В / 8 кВ / 2, 41 А	600 В / 42 А	







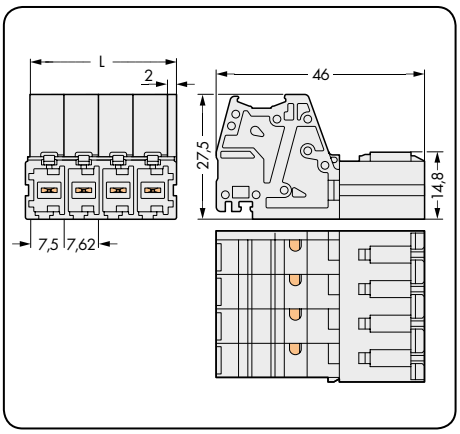

L = (кол-во полюсов - 1) x шаг контакта + 9,5 мм

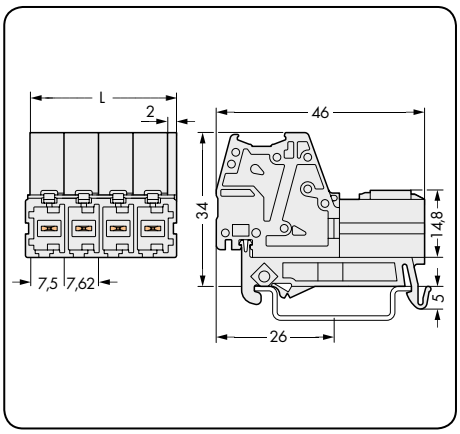

Маркировка полюсов, перпендикулярная вводу проводника

Маркировка на вилки Мультиштекерной системы (MCS)-MAXI может быть нанесена при помощи маркеров мини-WSB или WMB (раздел 10) или при помощи маркировочных полосок. Другие индивидуальные варианты маркировки по требованию заказчика.

Кол-во пол.	Артикул	Упак. единица
Маркировочные полоски, кол-во полюсов – 1		
2	**2009-110/762-852**	50
3	**2009-110/762-853**	50
4	**2009-110/762-854**	50
5	**2009-110/762-855**	50
6	**2009-110/762-856**	50
7	**2009-110/762-857**	50
8	**2009-110/762-858**	50
9	**2009-110/762-859**	50

Кол-во пол.	Артикул	Упак. единица
Вилка, светло-серая		
2	**831-3202**	48
3	**831-3203**	48
4	**831-3204**	24
5	**831-3205**	24
6	**831-3206**	24
7	**831-3207**	12
8	**831-3208**	12
9	**831-3209**	12

Кол-во пол.	Артикул	Упак. единица
Вилка со встроенным адаптером для монтажа на DIN-рейку 35 мм, светло-серая		
2	**831-3202/007-000**	48
3	**831-3203/007-000**	48
4	**831-3204/007-000**	24
5	**831-3205/007-000**	24
6	**831-3206/007-000**	24
7	**831-3207/007-000**	12
8	**831-3208/007-000**	12
9	**831-3209/007-000**	12



Принадлежности	Артикул	Упак. единица
Монтажный адаптер, для DIN-рейки 35 мм		
	**831-137**	48

Маркировка, параллельная вводу проводника, Артикул Суффикс: /. . . - 9034

Примеры заказа:

Вилка,
шаг контактов 7,62 мм, 6-полюсная, светло-серая
831-3206/000-9034

Вилка для монтажа на DIN-рейку 35 мм,
шаг контактов 7,62 мм, 6-полюсная, светло-серая
831-3206/007-9034-9034

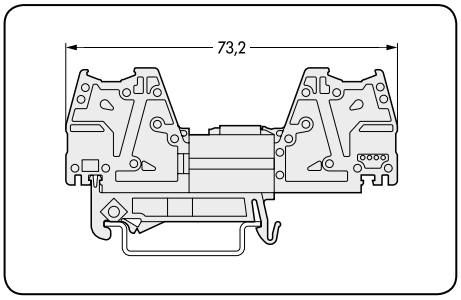

Другая длина — по запросу

Технологии соединения для съемных клемм для печатных плат

CAGE CLAMP®S

Универсальное соединение при помощи «SPECIAL»
Откройте зажим, вставьте проводник, отпустите зажим – готово!
Зажмите одножильный проводник или проводник в наконечником просто вставив их - никакой рабочий инструмент не потребуется.

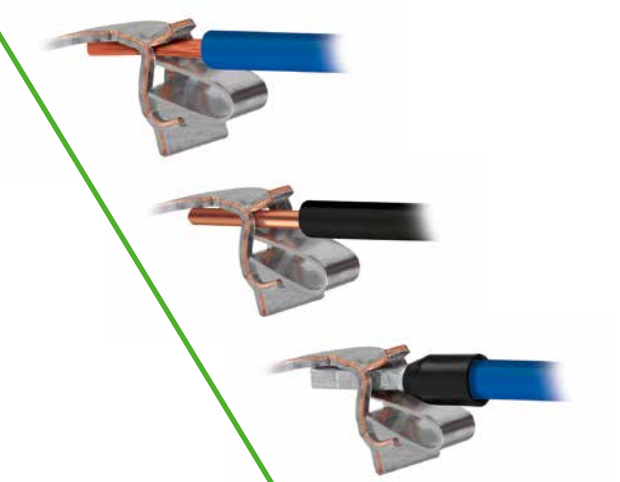

PUSH WIRE®

Соединение PUSH WIRE® для одножильных и многожильных проводников (в зависимости от используемой модели)
Подсоединение одножильных и жестких многожильных проводников без применения дополнительных инструментов и скручивания – методом простой вставки.

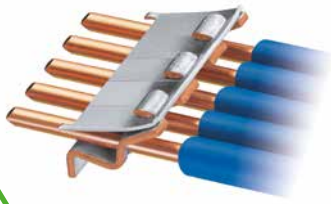

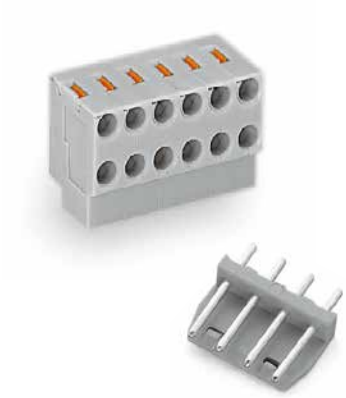





Съемные клеммы для печатных плат

8

		Серии	Страницы
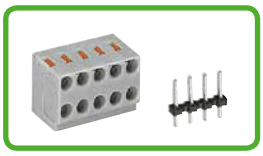	**2-проводные компактные клеммы для печатных плат, PUSH WIRE®** Шаг контактов 3,5 мм/0,137 дюйма Ø 0,4 – 0,8 мм (AWG 26 – 20) «sol.»	**252**	502 – 503
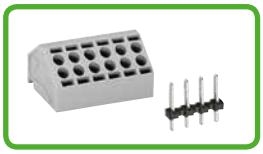	**2-проводные клеммные колодки с зажимами для печатных плат (съемные), CAGE CLAMP®S** Шаг контактов 5 мм/0,197 дюйма 2 x 0,2 – 1,5 мм	**806**	504 – 505
	**4-проводные модульные клеммы для печатных плат, PUSH WIRE®** Шаг контактов 5,75 мм/0,226 дюйма Ø 0,4 – 0,8 мм (AWG 26 – 20) «sol.»	**243**	506 – 507
	**Принадлежности, общие – раздел 10**		524 – 546

Описание и использование
Съемные клеммы для печатных плат
Серии 252 и 243

PUSH WIRE®

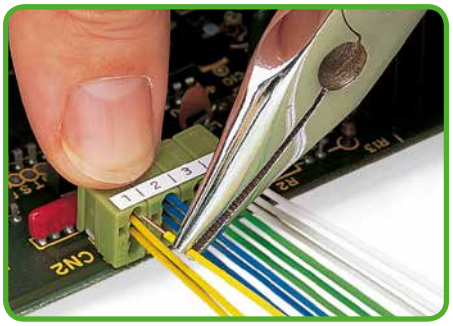

Вставка проводника до упора при помощи плоскогубцев – напрямую на печатную плату ...
... или установка проводников до монтажа на печатную плату.

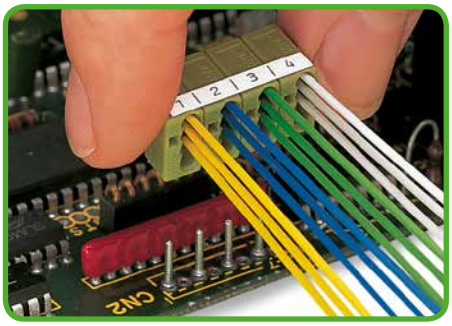

Извлечение модульной клеммы для печатных плат для замены схемы.



Отсоединение проводников нажатием кнопки – серия 252

Серия 252

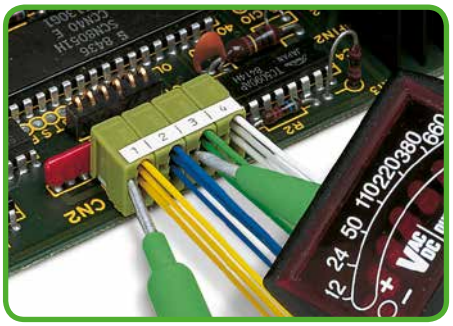

Измерение - серия 243

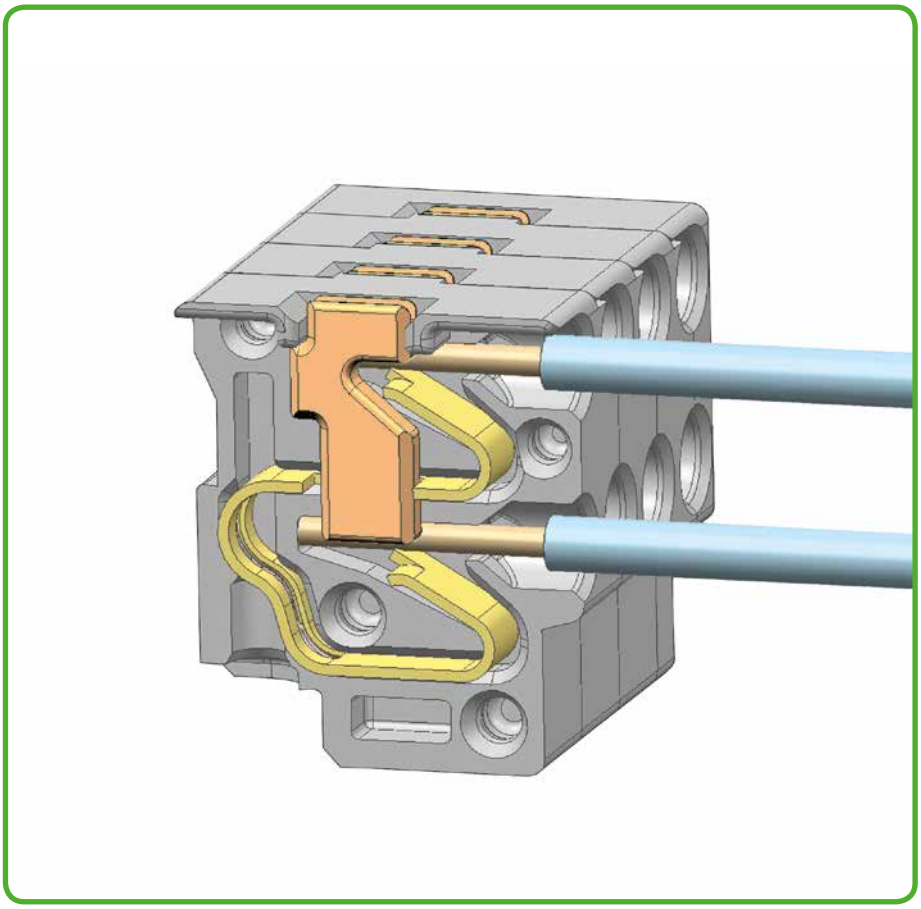

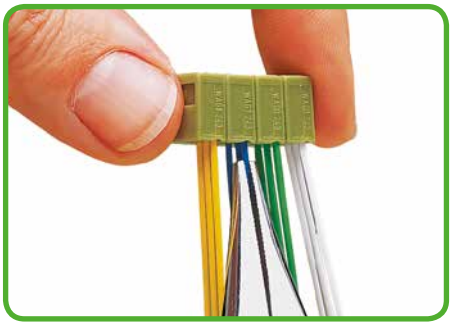

Отсоединение проводника при помощи плоскогубцев вращением в разные стороны – серия 243

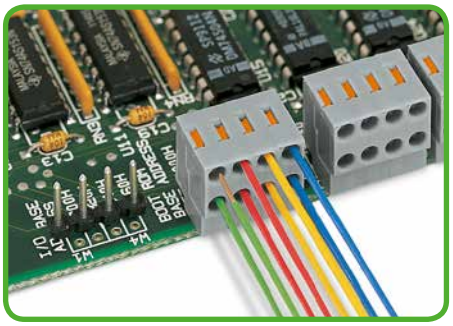

Монтаж проводника прямо на печатную плату ...
... или установка проводников до монтажа на печатную плату – серия 252



Клеммная колодка с выводами под пайку с разгрузкой натяжения, 4-полюсная

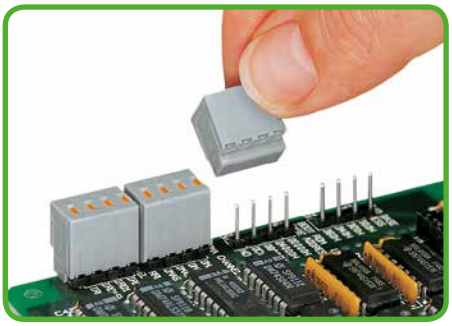

Подсоединение компактной клеммы для печатных плат - серия 252

PUSH WIRE® используется для подсоединения следующих медных проводников:*



одножильные

* Для алюминиевых проводников см. примечания в разделе 11.

Описание и использование
Съемные клеммы для печатных плат
Серия 806



Подключение одножильных проводников путем вставки.
Подсоединение/отсоединение тонкожильных проводников: Откройте зажим при помощи отвертки и вставьте проводник с зачищенной изоляцией до упора.

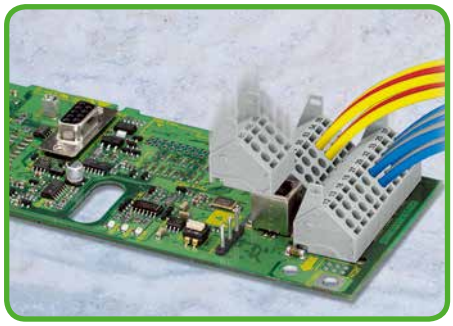

Монтаж проводника прямо на печатную плату ...
... или установка проводников до монтажа на печатную плату.

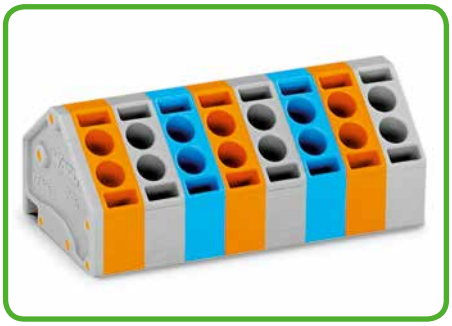

Разноцветные клеммы (с разделителями или без) по требованию заказчика.

Серия 806

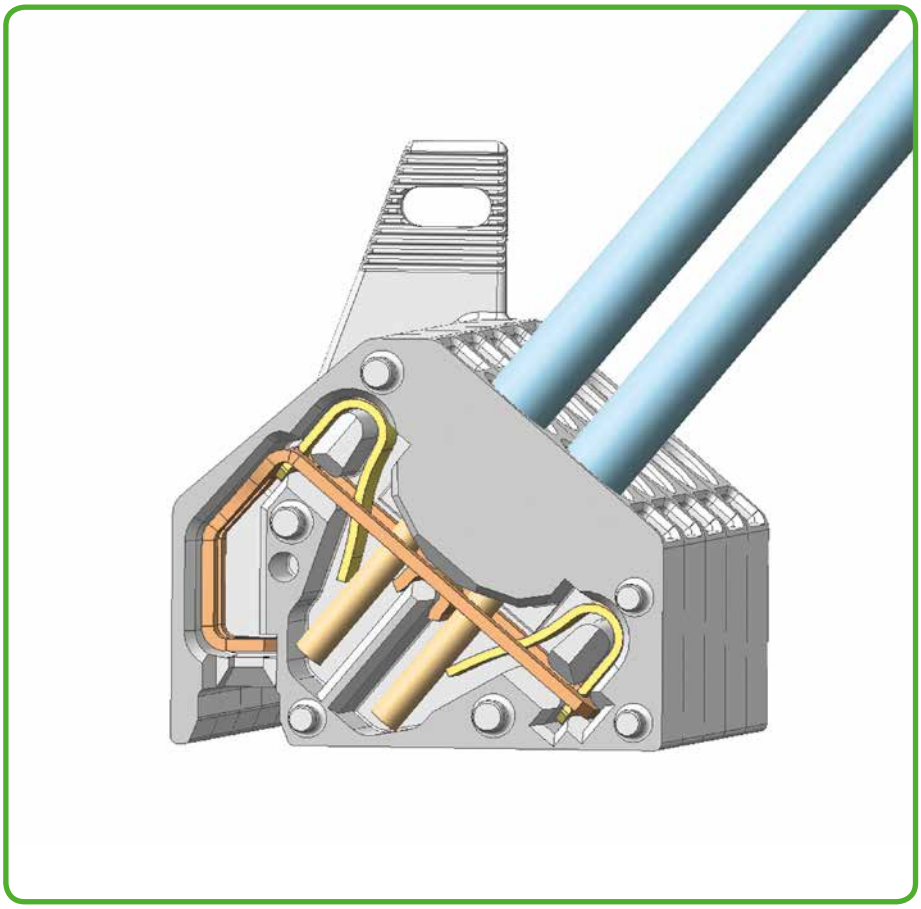

CAGE CLAMP®S применяется для монтажа следующих типов медных проводников:*



одножильные



многожильные



многожильные, в т. ч. с луженными жилами



с опрессованными жилами



с наконечником



со штифтовым наконечником

2-проводные компактные клеммы для печатных плат
Шаг контактов 3,5 мм
Серия 252

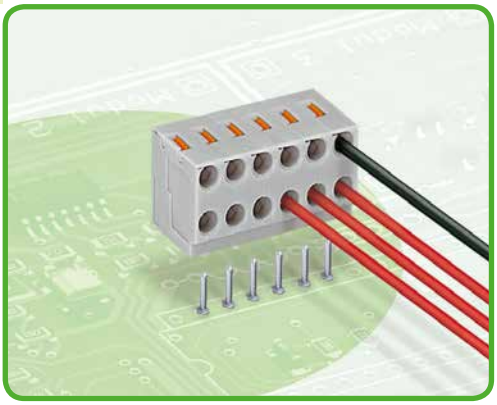

- 2-проводные компактные клеммы для печатных плат с кнопками и соединением PUSH WIRE®
- Простой монтаж одножильных проводников путем вставки – отсоединение проводника нажатием кнопки
- Два ввода для распределения питания и мощности
- Быстрая и простая замена печатной платы
- Петлевое соединение сохраняется даже в отсоединенном состоянии
- Возможно групповое исполнение без потери полюсов

Техническая информация:

Шаг контактов	**3,5 мм / 0,138 дюйма**		
В соответствии с	**МЭК/EN 60664-1**		
Категория перенапряжения	III	III	II
Степень загрязнения	3	2	2
Номинальное напряжение	320 В	320 В	630 В
Номинальное импульсное напряжение	4 кВ	4 кВ	4 кВ
Номинальный ток	2 А	2 А	2 А
Одобрения в соответствии с	**UL/CSA**		
Группа UL 1059	B	C	D
Номинальное напряжение	300 В	–	300 В
Номинальный ток UL	2 А	–	2 А
Номинальный ток CSA	–	–	–

Информация о проводнике и выводах под пайку:

Технология соединения	PUSH WIRE®
Размер проводника: одножил.	Ø 2 x 0,4 – 0,8 мм
AWG:	26 – 20 «sol.»
Длина снятия изоляции	6 – 7 мм / 0,24 – 0,28 дюйма
Угол входа проводника	0° к печатной плате
Вывод под пайку: длина/диаметр	3,5 мм/1 мм (колодка с выводами под пайку)
Вывод под пайку: длина/диаметр	4,5 мм/1 мм (отдельные выводы под пайку)
Вывод под пайку: диаметр сверления	$1,2^{\pm 0,05}$ мм

Данные о материалах:

Группа материалов:	I
Изоляционный материал	Полиамид 6.6 (PA 6.6)
Класс воспламеняемости по UL 94	V0
Нижняя/верхняя границы температуры	-60°C / +105°C
Материал зажимной пружины	Медный сплав
Контактное покрытие	с лужением

Принадлежности, серия 252 **Стр.**

Маркировочные принадлежности	540 – 543
Рабочий инструмент	526

2-проводные компактные клеммы для печатных плат

Для отдельных выводов под пайку Шаг контактов 3,5 мм / 0,138 дюйма		Для колодок с выводами под пайку Шаг контактов 3,5 мм / 0,138 дюйма		Сборки из выводов под пайку
Ø 2 x 0,4 – 0,8 мм «sol.» 320 В / 4 кВ / 2, 2 А	2 x AWG 26 – 20 «sol.» 300 В / 2 А	Ø 2 x 0,4 – 0,8 мм «sol.» 320 В / 4 кВ / 2, 2 А	2 x AWG 26 – 20 «sol.» 300 В / 2 А	







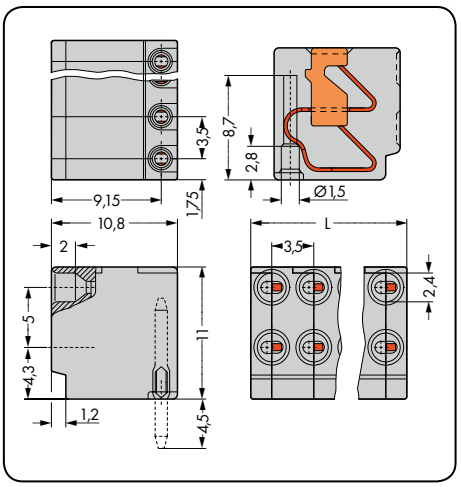

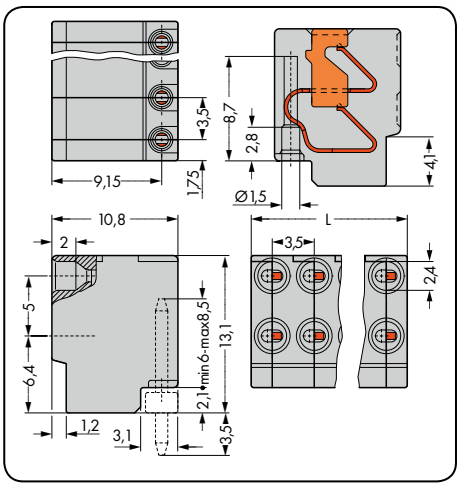

L = кол-во полюсов x шаг контакта

Кол-во пол.	Артикул	Упак. единица
2-проводная компактная клемма для печатных плат для отдельных выводов под пайку, серая		
2	**252-102**	600 (6 x 100)
3	**252-103**	400 (4 x 100)
4	**252-104**	300 (3 x 100)
5	**252-105**	300 (3 x 100)
6	**252-106**	200 (2 x 100)
7	**252-107**	200 (2 x 100)
8	**252-108**	200 (2 x 100)
9	**252-109**	200 (2 x 100)
10	**252-110**	150 (3 x 50)

Кол-во пол.	Артикул	Упак. единица
2-проводная компактная клемма для печатных плат для колодки с выводами под пайку, серая		
2	**252-152**	600 (6 x 100)
3	**252-153**	400 (4 x 100)
4	**252-154**	300 (3 x 100)
5	**252-155**	300 (3 x 100)
6	**252-156**	200 (2 x 100)
7	**252-157**	200 (2 x 100)
8	**252-158**	200 (2 x 100)
9	**252-159**	200 (2 x 100)
10	**252-160**	150 (3 x 50)

Кол-во пол.	Артикул	Упак. единица
Вилка с выводами под пайку,		
2	**252-902**	500
3	**252-903**	500
4	**252-904**	500
5	**252-905**	500
6	**252-906**	500
7	**252-907**	500
8	**252-908**	500
9	**252-909**	500
10	**252-910**	500

Принадлежности	Артикул	Упак. единица
Вывод под пайку, Ø 1 x 8,5 мм для печатных плат толщиной до 2 мм		
	**243-131**	1000

Принадлежности	Артикул	Упак. единица
Сборка из выводов под пайку с разгрузкой натяжения, 4-полюсная		
	**252-954**	1000

По вопросам другой длины и струйной маркировки обращайтесь к производителю.

2-проводные клеммные колодки для печатных плат (съемные) 1,5 мм²
Шаг контактов 5 мм
Серия 806

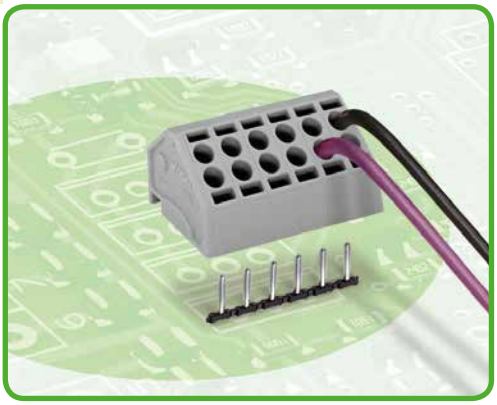

- Компактные, 2-проводные клеммные колодки для печатных плат (съемные) с зажимом CAGE CLAMP®S, приводимым в действие при помощи отвертки
- Простой зажим одножильных проводников и проводников с наконечником путем вставки
- Двухпроводное соединение для распределения подачи питания и потенциала
- Быстрая и легкая замена печатных плат без обрывания потенциалов в петле

Техническая информация:

Шаг контактов	**5 мм / 0,197 дюйма**		
В соответствии с	**МЭК/EN 60664-1**		
Категория перенапряжения	III	III	II
Степень загрязнения	3	2	2
Номинальное напряжение	250 В	320 В	630 В
Номинальное импульсное напряжение	4 кВ	4 кВ	4 кВ
Номинальный ток	10 A	10 A	10 A
Одобрения в соответствии с	**UL/CSA**		
Группа UL 1059	B	C	D
Номинальное напряжение	300 В	–	300 В
Номинальный ток UL	10 A	–	10 A
Номинальный ток CSA	10 A	–	–

Информация о проводнике и выводах под пайку:

Технология соединения	CAGE CLAMP®S	
Размер проводника: одножил.	2 x 0,2 – 1,5 мм²	
Размер проводника: тонкопров.	2 x 0,2 – 1,5 мм²	
Размер проводника: тонкопров.	0,25 – 1,0 мм²	(с изолированным наконечником)
Размер проводника: тонкопров.	0,25 – 1,0 мм²	(с неизолированным наконечником)
AWG:	2 x 24 – 16	12: THHN, THWN
Длина снятия изоляции	9 – 10 мм / 0,35 – 0,39 дюйма	
Угол входа проводника	45° к печатной плате	
Вывод под пайку: длина/диаметр	3,4 мм / 1 мм	
Вывод под пайку: диаметр сверления	1,3 мм	

Данные о материалах:

Группа материалов:	I
Изоляционный материал	Полиамид 6.6 (PA 6.6)
Класс воспламеняемости по UL 94	V0
Нижняя/верхняя границы температуры	-60°C / +105°C
Материал зажимной пружины	Хромникелиевая пружинная сталь (CrNi)
Материал контактов	Медный сплав
Контактное покрытие	с лужением

Принадлежности, серия 806 **Стр.**

Маркировочные принадлежности	540 – 543
Рабочий инструмент	526

2-проводные клеммные колодки для печатных плат (съемные) 1,5 мм²

CAGE CLAMP®

Шаг контактов 5 мм / 0,197 дюйма		Шаг контактов 5 мм / 0,197 дюйма		Сборки из выводов под пайку
2 x 0,2 – 1,5 мм² 320 В / 4 кВ / 2, 10 А	2 x AWG 24 – 16 300 В / 10 А	2 x 0,2 – 1,5 мм² 320 В / 4 кВ / 2, 10 А	2 x AWG 24 – 16 300 В / 10 А	







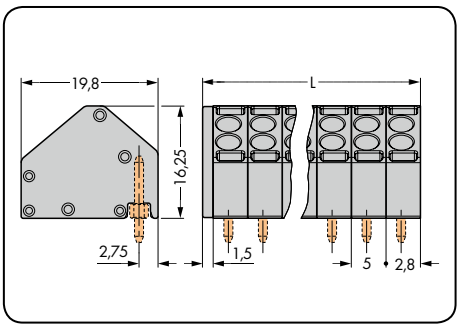

L = (кол-во полюсов x шаг контактов) + 1,5 мм

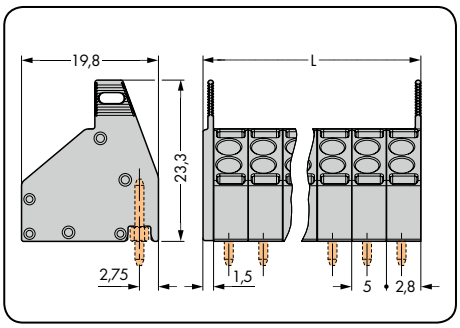

L = (кол-во полюсов x шаг контактов) + 1,5 мм

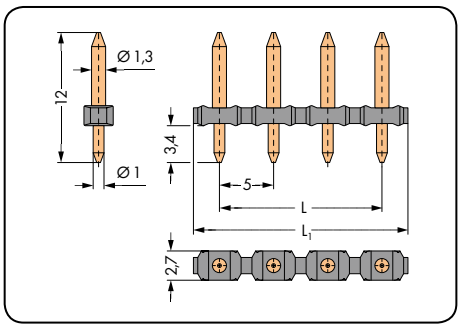

L = (кол-во полюсов - 1) x шаг контактов
L_1 = (кол-во полюсов - 1) x шаг контактов + 4,8 мм

Кол-во пол.	Артикул	Упак. единица
2-проводная клеммная колодка с зажимами для печатных плат (съемная), серая		
2	**806-102**	400
3	**806-103**	250
4	**806-104**	200
5	**806-105**	175
6	**806-106**	150
7	**806-107**	125
8	**806-108**	100
9	**806-109**	100
10	**806-110**	80
11	**806-111**	80
12	**806-112**	60

Кол-во пол.	Артикул	Упак. единица
2-проводная клеммная колодка с зажимами для печатных плат (съемная), с устройством отсоединения, серая		
2	**806-202**	400
3	**806-203**	250
4	**806-204**	200
5	**806-205**	175
6	**806-206**	150
7	**806-207**	125
8	**806-208**	100
9	**806-209**	100
10	**806-210**	80
11	**806-211**	80
12	**806-212**	60

Кол-во пол.	Артикул	Упак. единица
Сборка из выводов под пайку, контакт разъема Ø 1,3 мм, вывод под пайку Ø 1 мм		
2	**806-902**	100
3	**806-903**	100
4	**806-904**	100
5	**806-905**	100
6	**806-906**	100
7	**806-907**	100
8	**806-908**	100
9	**806-909**	100
10	**806-910**	100
11	**806-911**	100
12	**806-912**	100

Суффиксы артикулов для разноцветных клеммных колодок:
(производство и цены зависят от количества заказа)

синие	...-.../000-006
оранжевые	...-.../000-012

Пример заказа:
Клеммная колодка для печатных плат, шаг контактов 5 мм, 8-полюсная
голубая: **806-108/000-006**

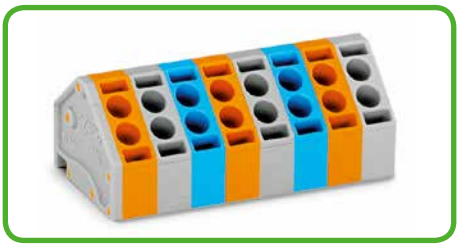

Пожалуйста, обращайтесь к производителю по вопросам другой длины, цветов, разноцветных колодок или прямой маркировки.

4-проводные модульные клеммы для печатных плат
Шаг контактов 5,75 мм
Серия 243

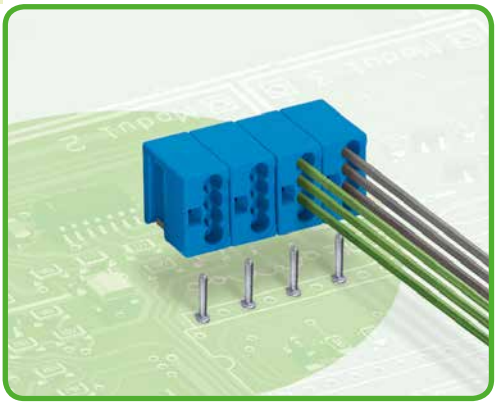

- Компактные, 4-проводные модульные клеммы для печатных плат с соединением PUSH WIRE®
- Простой монтаж одножильных проводников путем вставки
- Распределение питания и потенциала посредством 4-проводного соединения
- Быстрая и легкая замена печатных плат без обрывания потенциалов в петле

Техническая информация:

Шаг контактов	**5,75 мм / 0,226 дюйма**		
В соответствии с	**МЭК/EN 60664-1**		
Категория перенапряжения	III	III	II
Степень загрязнения	3	2	2
Номинальное напряжение	250 В	320 В	630 В
Номинальное импульсное напряжение	4 кВ	4 кВ	4 кВ
Номинальный ток	6 А	6 А	6 А
Одобрения в соответствии с	**UL/CSA**		
Группа UL 1059	B	C	D
Номинальное напряжение	150 В	–	150 В
Номинальный ток UL	7 А	–	7 А
Номинальный ток CSA	7 А	–	7 А

Информация о проводнике и выводах под пайку:

Технология соединения	PUSH WIRE®
Размер проводника: одножил.	Ø 4 x 0,5 – 1,0 мм
AWG:	4 x 24 – 18 «sol.»
Длина снятия изоляции	5 – 6 мм / 0,20 – 0,24 дюйма
Угол входа проводника	0° к печатной плате
Вывод под пайку: длина/диаметр	4,5 мм /1,0 мм
Вывод под пайку: диаметр сверления	$1,2^{\pm 0,05}$ мм

Данные о материалах:

Группа материалов:	I
Изоляционный материал	Полиамид 6.6 (PA 6.6)
Класс воспламеняемости по UL 94	V0
Нижняя/верхняя границы температуры	-60°C / +105°C
Материал зажимной пружины	Медный сплав
Контактное покрытие	с лужением

Принадлежности, серия 243 **Стр.**

Маркировочные принадлежности	540 – 543

4-проводные модульные клеммы для печатных плат

Шаг контактов 5,75 мм / 0,226 дюйма		Шаг контактов 5,75 мм / 0,226 дюйма		Выводы под пайку
Ø 4 x 0,5 – 1,0 мм 320 В / 4 кВ / 2, 6 А	4 x AWG 24 – 18 150 В / 7 А	Ø 4 x 0,5 – 1,0 мм 320 В / 4 кВ / 2, 6 А	4 x AWG 24 – 18 150 В / 7 А	



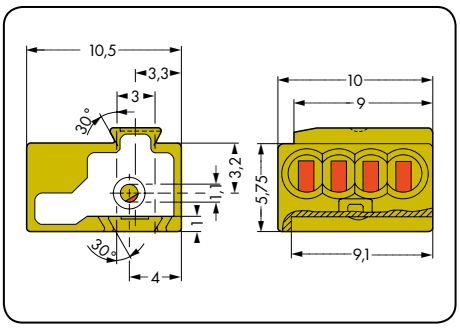

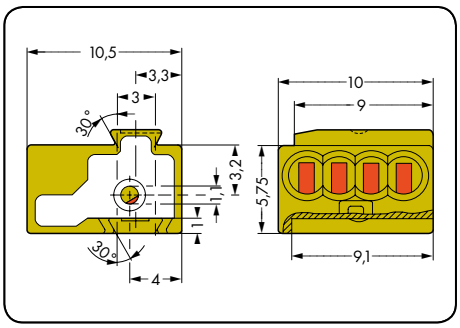

Цвет	Артикул	Упак. единица
4-проводная модульная клемма для печатных плат, может подключаться к клеммным колодкам посредством соединения «ласточкиным хвостом», с тестовым разъемом, для одножильных проводников		
серые	**243-721**	400
синие	**243-722**	400
оранжевые	**243-723**	400
светло-зеленые	**243-724**	400

Кол-во пол.	Артикул	Упак. единица
4-проводная клеммная колодка для печатных плат, с тестовыми разъемами, для одножильных проводников, светло-зеленая		
2	**243-742**	50
3	**243-743**	50
4	**243-744**	50
5	**243-745**	50
6	**243-746**	50
7	**243-747**	50
8	**243-748**	50

Примечание:
Чтобы ограничить усилия при подключении многополюсных клеммных колодок для печатных плат к выводам под пайку, количество полюсов установки не должно превышать 8.

Артикул Суффикс для разноцветных клеммных колодок

синие	**. . . /000-006**
серые	**. . . /000-007**
оранжевые	**. . . /000-012**

(Производство и цены зависят от количества заказа)

Пример заказа:
Клеммная колодка для печатных плат, шаг контактов 5 мм, 8-полюсная, голубая: **243-748/000-006**

Артикул	Упак. единица
Вывод под пайку для печатных плат	
243-131	1000

Пожалуйста, обращайтесь к производителю по вопросам другой длины, цветов, разноцветных колодок или прямой маркировки.

Технологии соединения для специальных разъемов

CAGE CLAMP®

Универсальное соединение для одно-жильных, многожильных и тонкожиль-ных проводников
Откройте зажим, вставьте проводник, от-пустите зажим – готово!

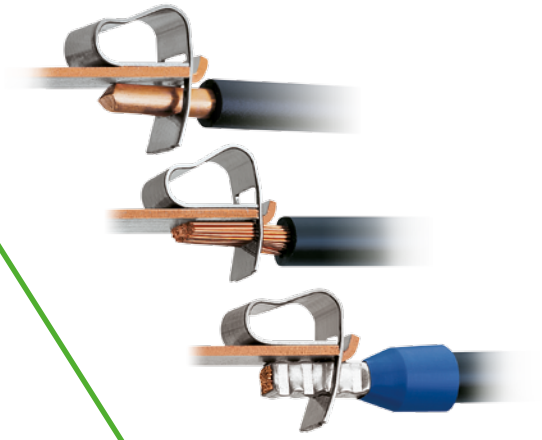

FIT CLAMP®

Соединение с прорезанием изоляции (IDC)
Вставьте изолированные тонкожильные про-водники в нижнюю часть разъема. Просто захлопните обе половинки разъема, чтобы соединить проводники.

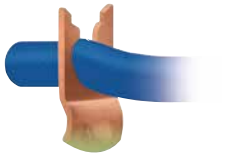

PUSH WIRE®

Соединение PUSH WIRE® для одно- и многожильных проводников (в зависимости от модели)
Не требующий применения инструментов и скручивания монтаж для одно- и многожиль-ных проводников – просто вставьте прово-дник в соединитель.

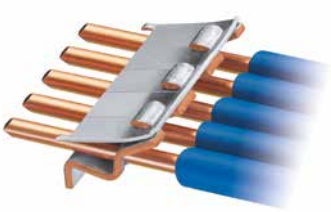

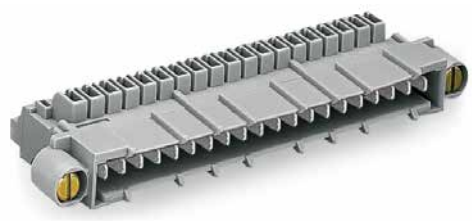





9

		Серии	Страницы
	**3- и 6-полюсные соединители с отводами с CAGE CLAMP® / FIT CLAMP® (например, для лифтов)** CAGE CLAMP®: 0,08 – 2,5 мм² FIT CLAMP®: 0,75 – 1,5 мм² «f-st»	**730**	512 – 514
	**10- и 20-полюсные соединители с CAGE CLAMP® (например, для стоек)** 0,08 – 2,5 мм²	**246**	518 – 520
	**Соединители для шины KNX/EIB с PUSH WIRE®,** Ø 0,6 – 0,8 мм «sol.»	**243**	522 – 523
	**Принадлежности, Общие - раздел 10**		524 – 546

Описание и использование соединителей с отводами, с 3 и 6 полюсами

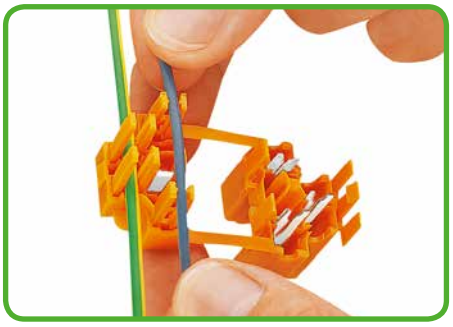

Вставка проводников в штифты разгрузки натяжения

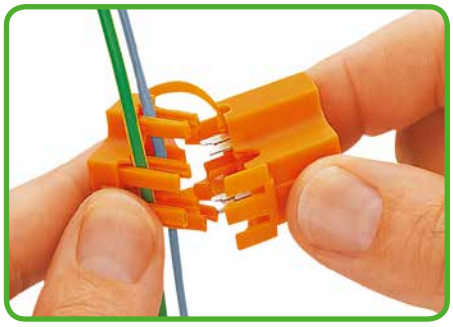

Установите верхнюю и нижнюю части розетки в состояние готовности к замыканию ...

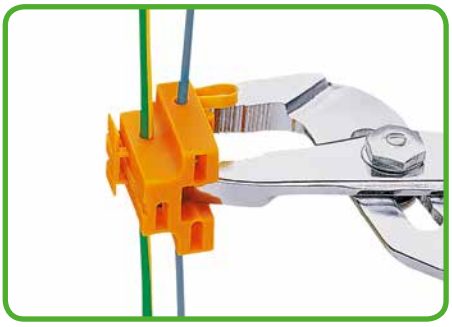

... и сожмите плоскогубцами до полного замыкания.

Соединители с отводами **серии 730**, 3 полюса

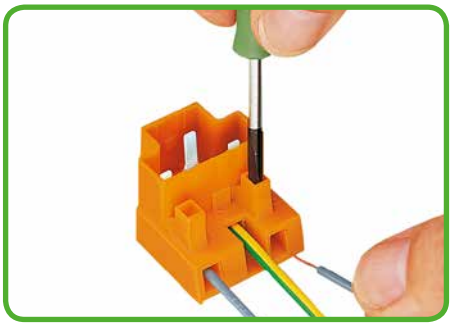

Монтаж 3-полюсного отвода, оснащенного технологией CAGE CLAMP®.

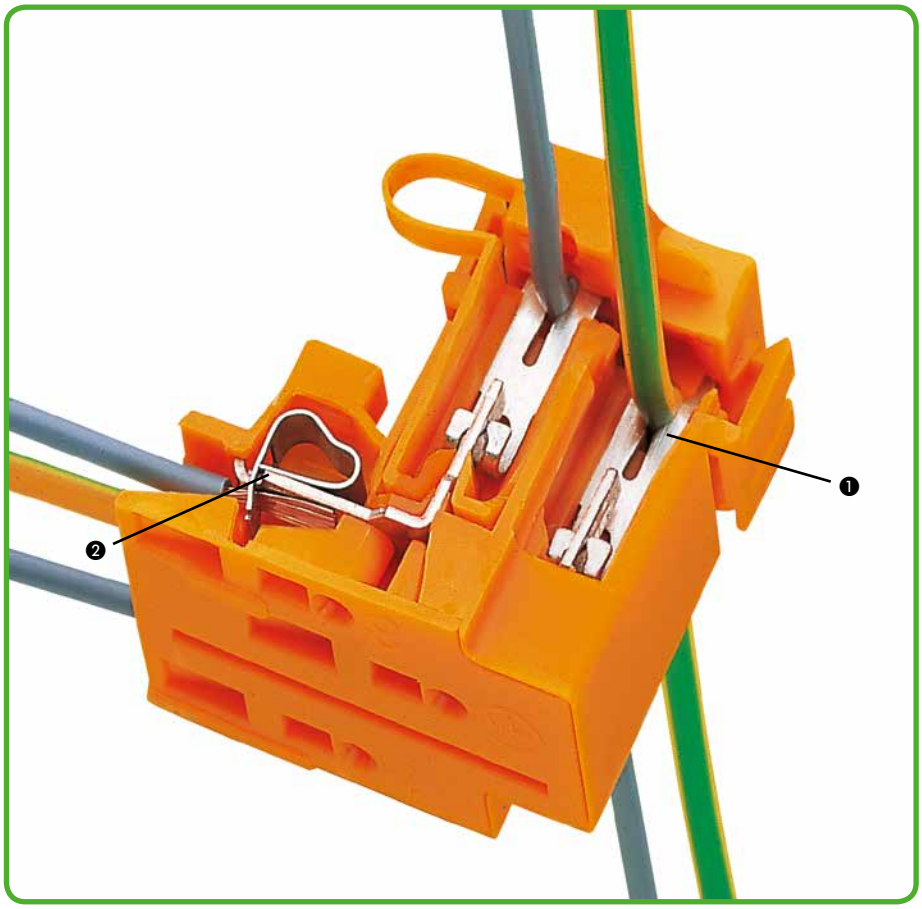

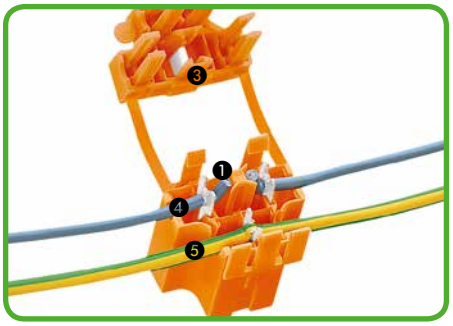

Трёхполюсная штепсельная розетка включает также:
1. соединение IDC
2. соединение CAGE CLAMP®
3. изоляционное лезвие
4. отрезанный и подключенный посредством IDC провод под напряжением
5. подключенный посредством IDC заземляющий провод

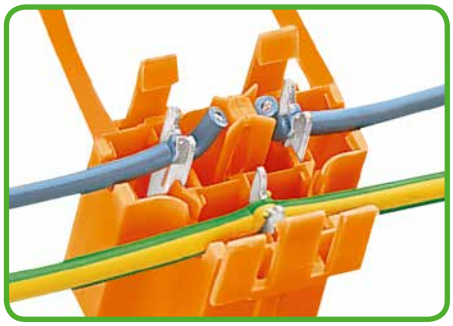

Соединение обеих половинок розетки приводит к автоматическому обрезанию и монтажу «опасного» провода без зачистки, что делает возможным переключающееся применение (например, в дверном переключателе).

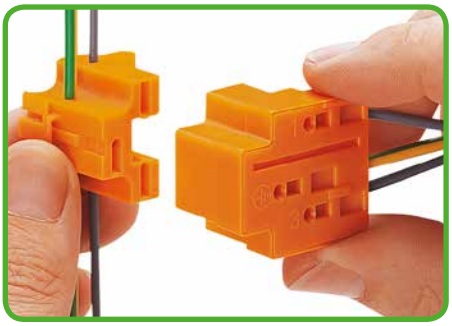

Подключение штекера к розетке.



Зажим CAGE CLAMP® предназначен для следующих типов медных проводников:

одножильные



многожильные



тонкие многожильные

* Для алюминиевых проводников см. примечания в разделе 11.

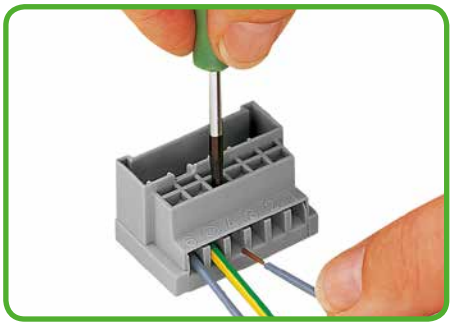

Монтаж 6-полюсного отвода, оснащенного технологией CAGE CLAMP®.

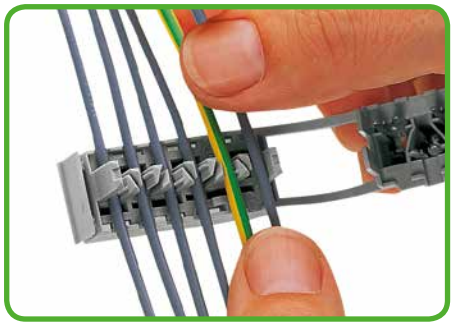

Вставка проводников в штифты разгрузки натяжения

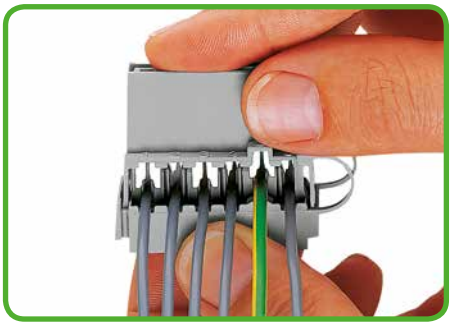

Установите верхнюю и нижнюю части розетки в состояние готовности к замыканию ...

Соединители с отводами **серии 730**, 6 полюсов





... и сожмите плоскогубцами до полного замыкания.

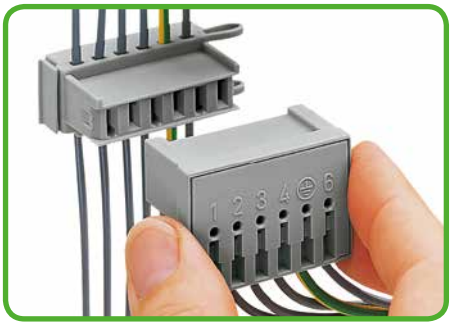

Подключение штекера к розетке.



Маркировка при помощи держателя для боковой маркировки.

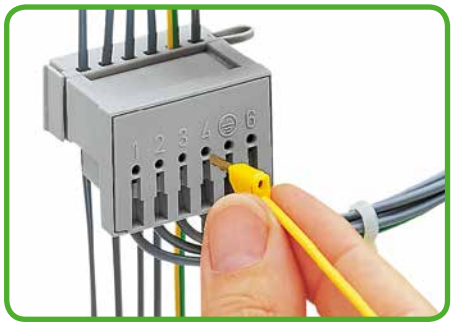

Тестирование при помощи тестового штекера с диаметром Ø 2,3 мм.



с опрессованными жилами



с наконечником



со штифтовым наконечником

Соединители с отводами, 3- и 6-полюсные
Серия 730

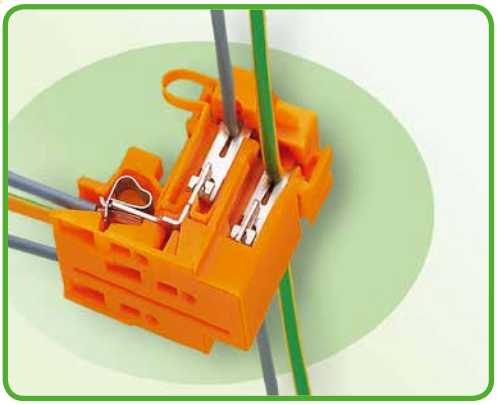

- Штекеры с CAGE CLAMP® для универсального соединения всех типов проводников
- Розетки с соединением IDC для ответвления отдельных проводов без зачистки
- Трехполюсные розетки автоматически обрезают провод под напряжением (например, дверные переключатели в шахтах лифта)
- Возможна поставка розеток с дополнительными фиксирующими фланцами

Техническая информация:

Шаг контактов	**Потенциал – Потенциал**			**Потенциал – Поверхность**			
В соответствии с	**МЭК/EN 60664-1**			**МЭК/EN 60664-1**			
Категория перенапряжения	III	III	II	III	III	II	
Степень загрязнения	3	2	2	3	2	2	
Номинальное напряжение	500 В	630 В	1000 В	320 В	320 В	630 В	
Номинальное импульсное напряжение	6 кВ	6 кВ	6 кВ	4 кВ	4 кВ	4 кВ	
Номинальный ток	10 А	10 А	10 А	10 А	10 А	10 А	
Одобрения в соответствии с	**UL/CSA**						
Группа UL 1059	B	C	D				
Номинальное напряжение	–	600 В	–				
Номинальный ток UL	–	10 А	–				
Номинальный ток CSA	–	10 А	–				

Информация о проводнике для штекеров:

Технология соединения	CAGE CLAMP®	
Размер проводника: одножил.	0,08 – 2,5 мм²	
Размер проводника: тонкопров.	0,08 – 2,5 мм²	
Размер проводника: тонкопров.	0,25 – 1,5 мм²	(с изолированным наконечником)
Размер проводника: тонкопров.	0,25 – 2,5 мм²	(с изолированным наконечником)
AWG:	28 – 14	12: THHN, THWN
Длина снятия изоляции	8 – 9 мм / 0.31 – 0.35 in	

Информация о проводнике для розеток:

Технология соединения	FIT CLAMP®	(соединение IDC)
Размер проводника: тонкопров.	0,75 – 1,5 мм²	(ПВХ изоляция, одиночная)
AWG:	18 – 16	
Диаметр изоляции	макс. Ø 3,5 мм	

Данные о материалах:

Группа материалов:	I
Изоляционный материал	Полиамид 6.6 (PA 6.6)
Класс воспламеняемости по UL 94	V0
Нижняя/верхняя границы температуры	-60°C / +85°C
Материал зажимной пружины	Хромникелиевая пружинная сталь (CrNi)
Материал контактов (розетка)	Латунь
Материал контактов (штекер)	Электролитическая медь (E_{Cu})
Контактное покрытие	с лужением

Принадлежности, серия 730 **Стр.**

Рабочие инструменты	526 – 528
Тестовый штекер, Ø 2,3 мм	538

Соединители с отводами, 3-полюсные

Розетки		Розетки с фиксирующими фланцами		Штекеры	
0,75 – 1,5 мм² «f-st» 500 В / 6 кВ / 3, 10 А	AWG 18 – 16 «f-st» 600 В / 10 А	0,75 – 1,5 мм² «f-st» 500 В / 6 кВ / 3, 10 А	AWG 18 – 16 «f-st» 600 В / 10 А	0,08 – 2,5 мм² «sol.»+«f-st» 500 В / 6 кВ / 3, 10 А	AWG 28 – 14 «sol.»+«f» 600 В / 10 А

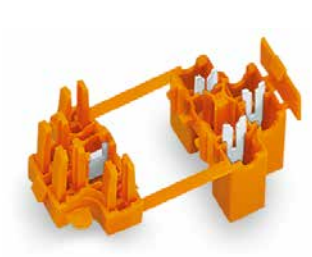

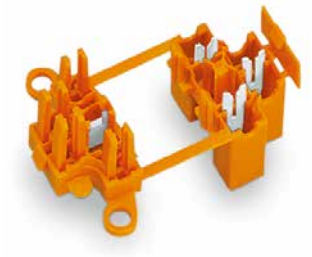

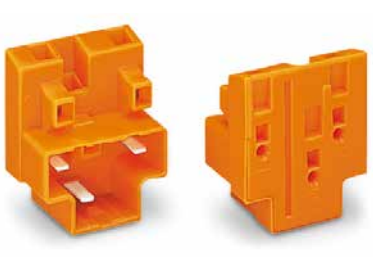

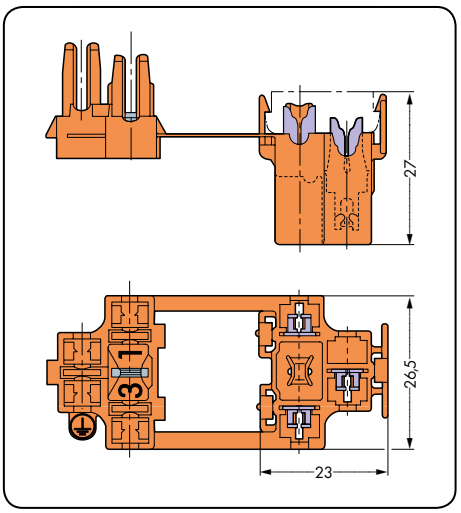

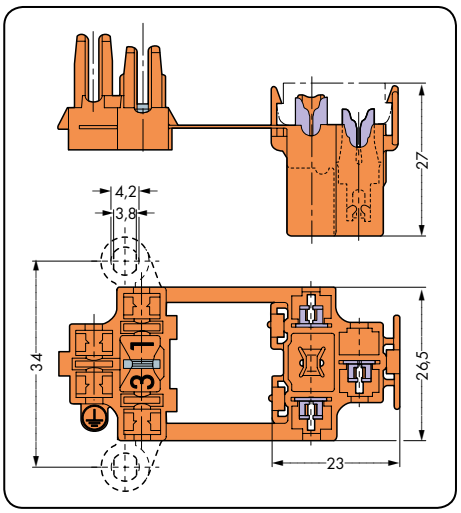

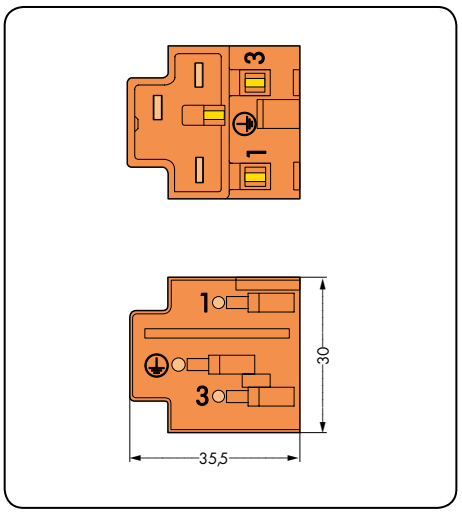

Кол-во пол.	Артикул	Упак. единица
Розетка с соединением IDC, 2 х фазы, 1 х защитное заземление, оранжевая		
3	**730-103**	50
Розетка с соединением IDC и фиксирующими фланцами, 2 х фазы, 1 х защитное заземление, оранжевая		
3	**730-123**	50
Штекер с CAGE CLAMP®, 2 х фазы, 1 х защитное заземление, оранжевый		
3	**730-113**	50

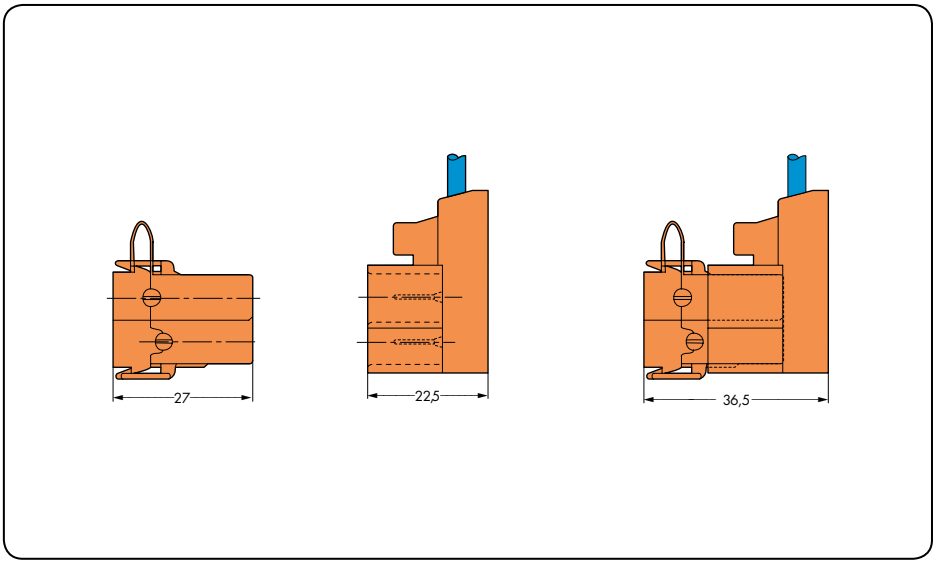

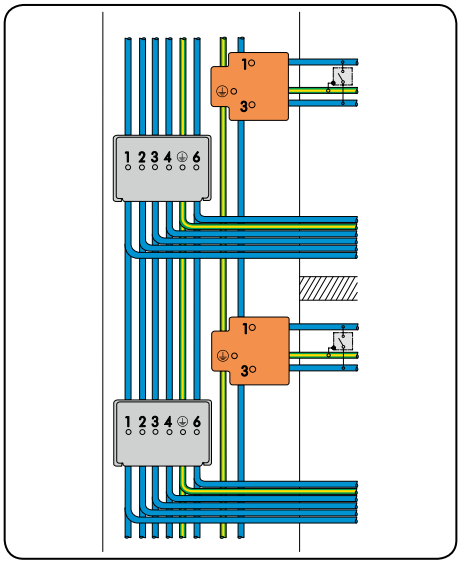

Соединители с отводами, 6-полюсные

Розетки		Розетки с фиксирующими фланцами		Штекеры	
0,75 – 1,5 мм² «f-st» 500 В / 6 кВ / 3, 10 А	AWG 18 – 16 «f-st» 600 В / 10 А	0,75 – 1,5 мм² «f-st» 500 В / 6 кВ / 3, 10 А	AWG 18 – 16 «f-st» 600 В / 10 А	0,08 – 2,5 мм² «sol.»+«f-st» 500 В / 6 кВ / 3, 10 А	AWG 28 – 14 «sol.»+«f» 600 В / 10 А

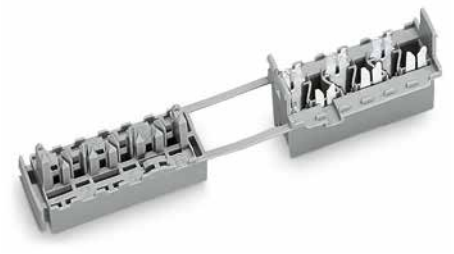

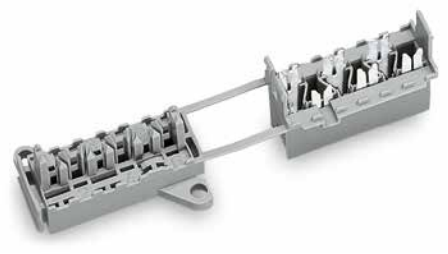



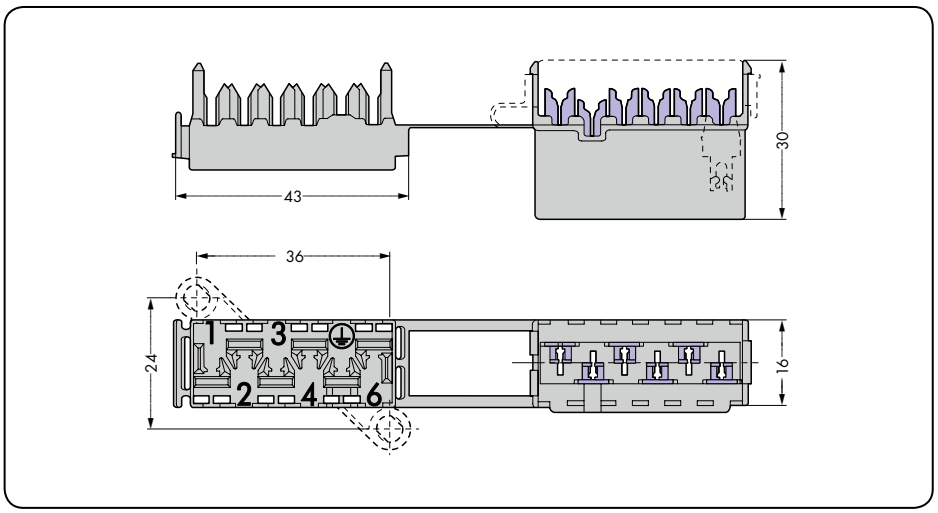

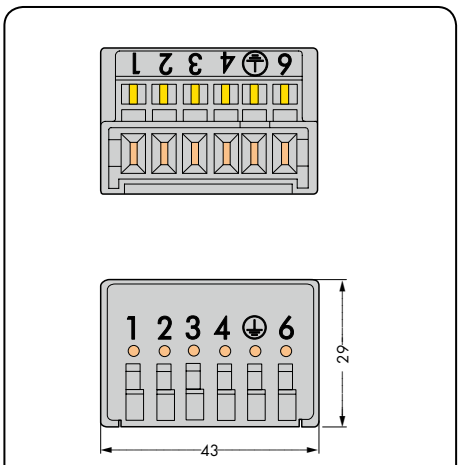

Кол-во пол.	Артикул	Упак. единица
Розетка с подключением IDC, 5 х фаз, 1 х защитное заземление, серая		
6	**730-106**	50

Кол-во пол.	Артикул	Упак. единица
Розетка с подключением IDC и фиксирующими фланцами, 5 х фаз, 1 х защитное заземление, серая		
6	**730-126**	50

Кол-во пол.	Артикул	Упак. единица
Штекер с CAGE CLAMP®, 5 х фаз, 1 х защитное заземление, серый		
6	**730-116**	50

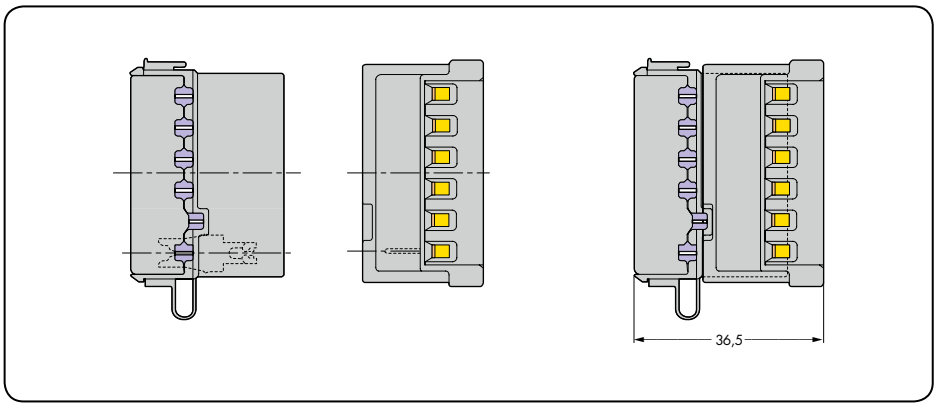

Описание и использование 10- и 20-полюсных соединителей



Розетка для бокового монтажа

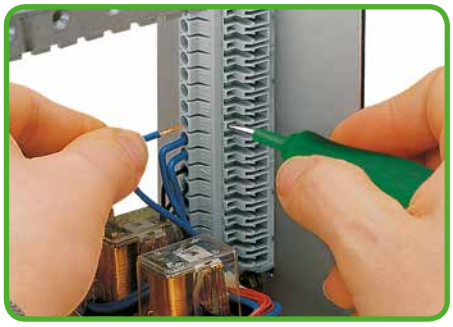

Вилка для бокового монтажа.



Способность монтировать стыковочные разъемы с кодированием/крепежными элементами.

Серия 246

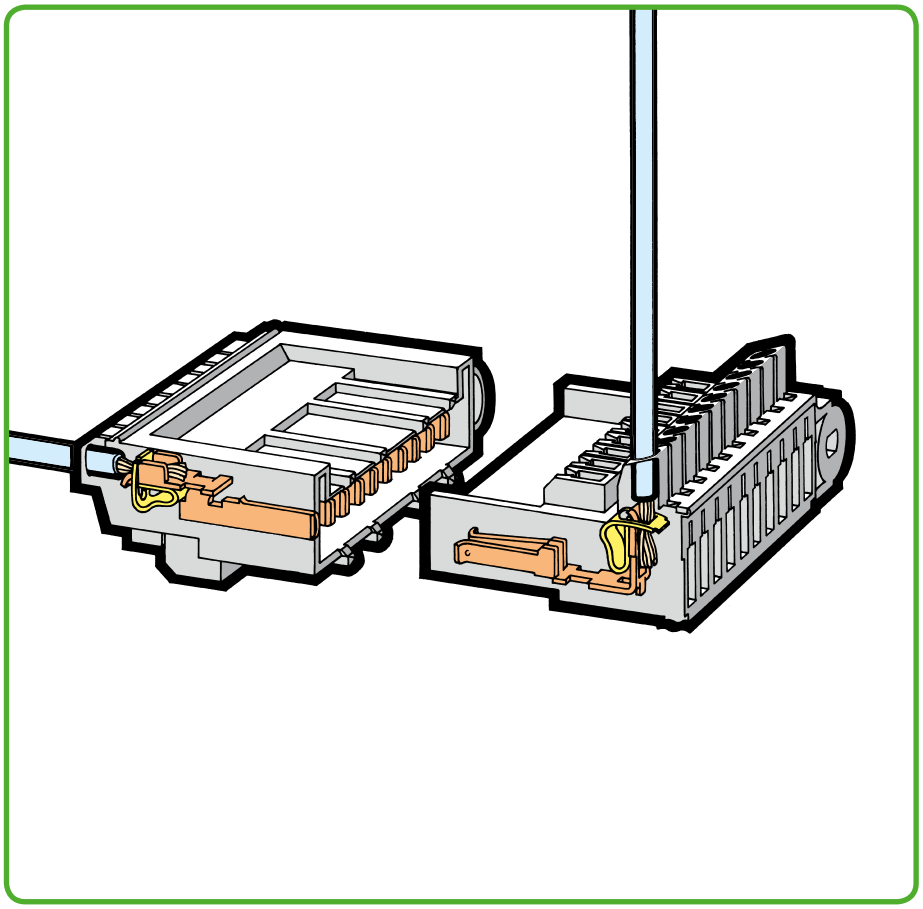

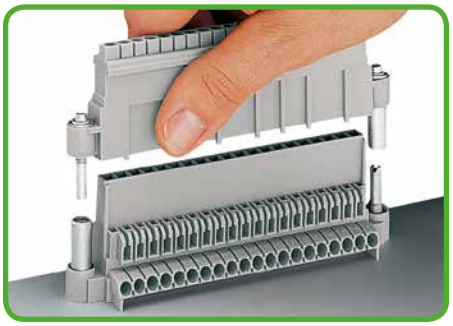

Кодирование – вилка и розетка с кодирующими/ и крепежными элементами.

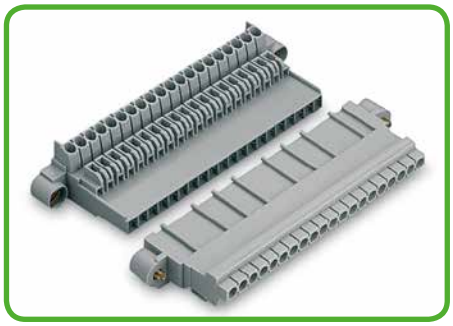

Вилка и розетка без кодирующих/крепежных элементов.

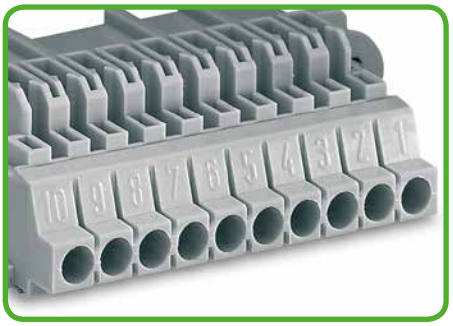

Маркировка полюсов оттиском.



Зажим CAGE CLAMP® предназначен для следующих типов медных проводников:

одножильные



многожильные



тонкие многожильные

* Для алюминиевых проводников см. примечания в разделе 11.



20-полюсные соединители (например, стойки для систем управления движением)



Соединитель для стоек (например, система управления сетями электропитания)



20-полюсные соединители (например, монтаж панель-дверь)

Серия 246

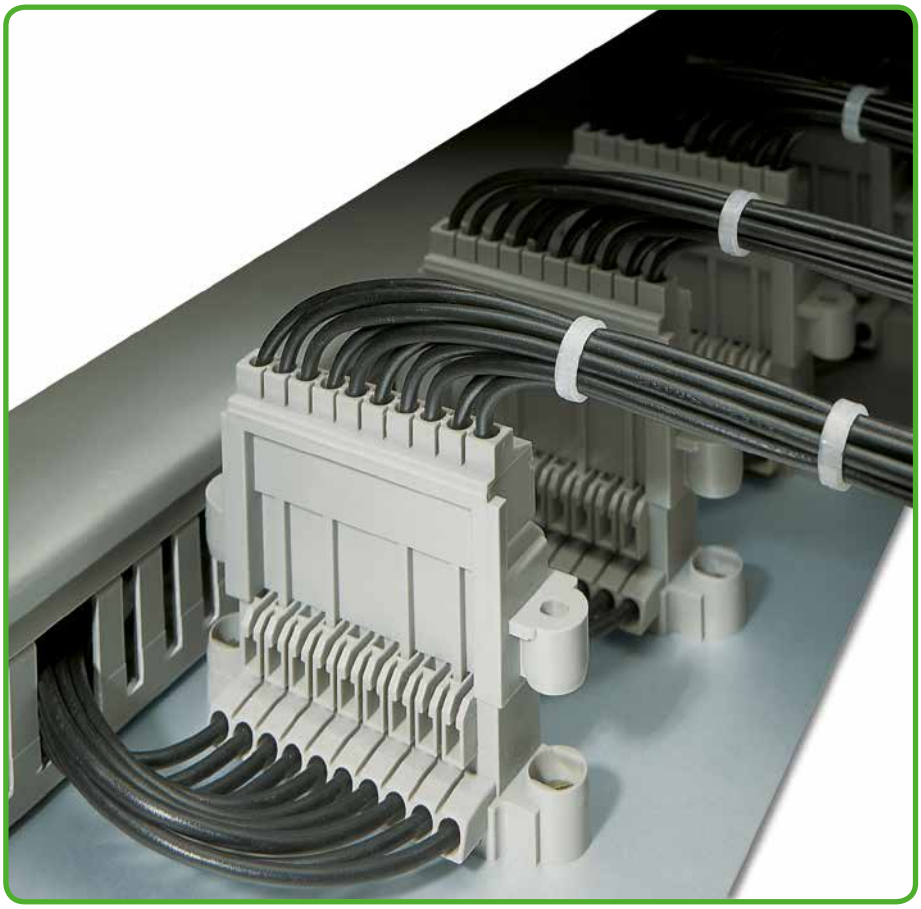

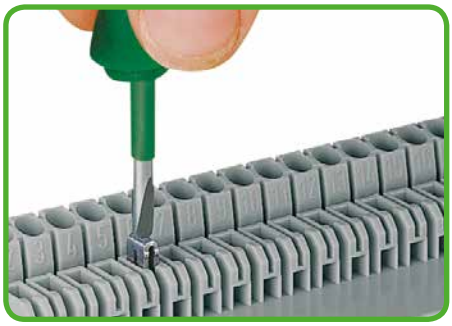

Объединение со смежными перемычками – потяните перемычку вниз до щелчка!

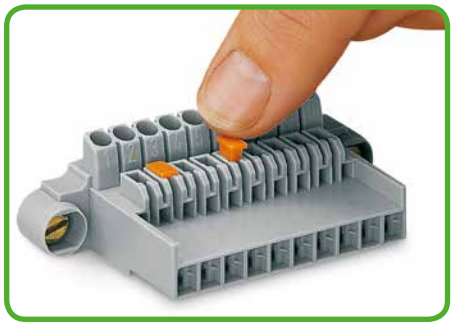

Добавление маркера позиции перемычки.



с опрессованными жилами



с наконечником



со штифтовым наконечником

10- и 20-полюсные соединители
Серия 246

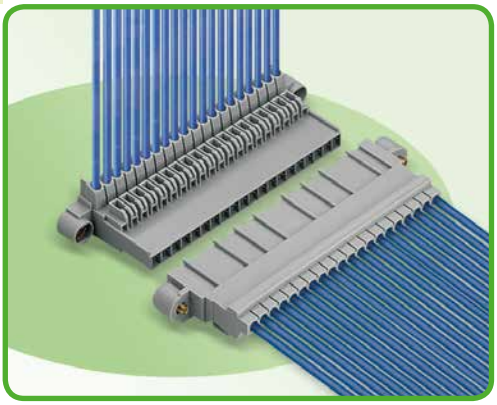

- Универсальное соединение для всех типов проводников
- 10- и 20-полюсные вилки и розетки
- Объединение вертикальными и поперечными перемычками.
- Комбинация кодировочных и крепежных элементов предотвращает неправильную стыковку и случайное разъединение
- Для стоек или монтажа панель-дверь

Техническая информация:

Шаг контактов	**Без перемычки**			**Со смежной перемычкой**			
В соответствии с	**МЭК/EN 60664-1**			**МЭК/EN 60664-1**			
Категория перенапряжения	III	III	II	III	III	II	
Степень загрязнения	3	2	2	3	2	2	
Номинальное напряжение	500 В	630 В	1000 В	320 В	320 В	630 В	
Номинальное импульсное напряжение	6 кВ	6 кВ	6 кВ	4 кВ	4 кВ	4 кВ	
Номинальный ток	16 А	16 А	16 А	16 А	16 А	16 А	
Одобрения в соответствии с	**UL/CSA**			**UL/CSA**			
Группа UL 1059	B	C	D	B	C	D	
Номинальное напряжение	–	300 В	600 В	–	300 В	600 В	
Номинальный ток UL	–	15 А	5 А	–	15 А	5 А	
Номинальный ток CSA	–	–	–	–	–	–	

Информация о проводнике:

Технология соединения	CAGE CLAMP®	
Размер проводника: одножил.	0,08 – 2,5 мм²	
Размер проводника: тонкопров.	0,08 – 2,5 мм²	
Размер проводника: тонкопров.	0,25 – 1,5 мм²	(с изолированным наконечником)
Размер проводника: тонкопров.	0,25 – 2,5 мм²	(с изолированным наконечником)
AWG:	28 – 14	
Длина снятия изоляции	8 – 10 мм / 0,32 – 0,39 дюйма	

Данные о материалах:

Группа материалов:	I
Изоляционный материал	Полиамид 6.6 (PA 6.6)
Класс воспламеняемости по UL 94	V2
Нижняя/верхняя границы температуры	-60 °C / +65 °C
Материал зажимной пружины	Хромникелиевая пружинная сталь (CrNi)
Материал контактов	Медный сплав
Контактное покрытие	с лужением

Принадлежности, серия 246 **Стр.**

Маркеры позиции перемычки	521
Смежные перемычки	521

В соответствии с DIN EN 61984, соединители серии 246 разработаны без отключающей способности.
При использовании по назначению эти соединители не должны подключаться/отключаться во время работы или под напряжением.
Проектирование схемы должно гарантировать, что выводы под пайку, до которых можно дотронуться, не работают в отсоединенном состоянии.

10- и 20-полюсные соединители

Вилки		Розетки		
0,08 – 2,5 мм²	AWG 28 – 14	0,08 – 2,5 мм²	AWG 28 – 14	
500 В / 6 кВ / 3, 16 А	300 В / 15 А	500 В / 6 кВ / 3, 16 А	300 В / 15 А	

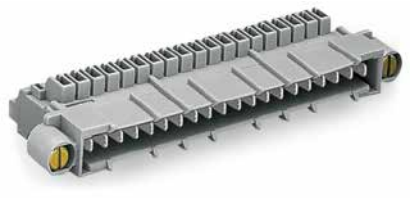

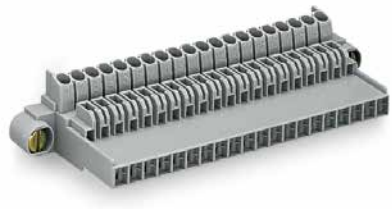

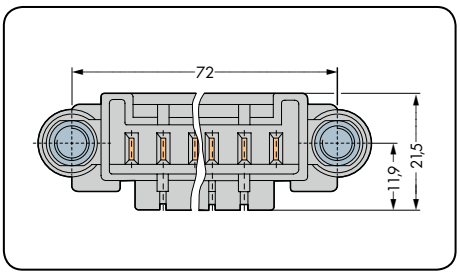

Вилка, 10-полюсная

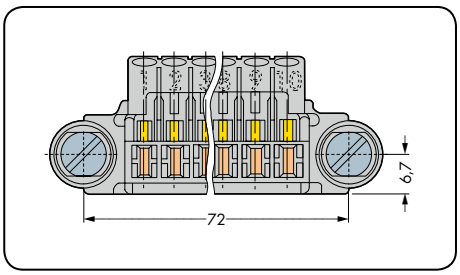

Розетка, 10-полюсная

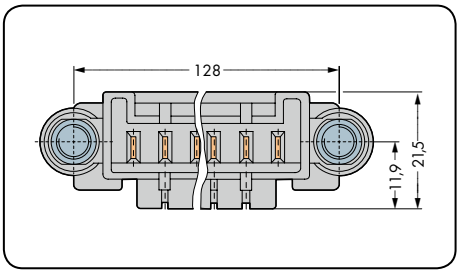

Вилка, 20-полюсная

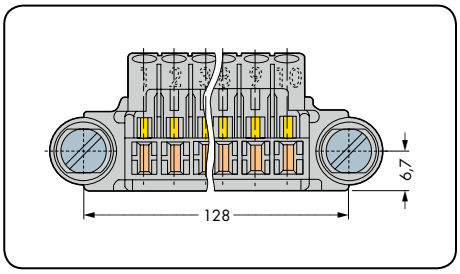

Розетка, 20-полюсная

Кол-во пол.	Артикул	Упак. единица	Кол-во пол.	Артикул	Упак. единица
Вилка, включает фиксирующие винты M 4, серая			**Розетка,** включает фиксирующие винты M 4, серая		
10	**246-132**	30	10	**246-131**	30
20	**246-102**	15	20	**246-101**	15

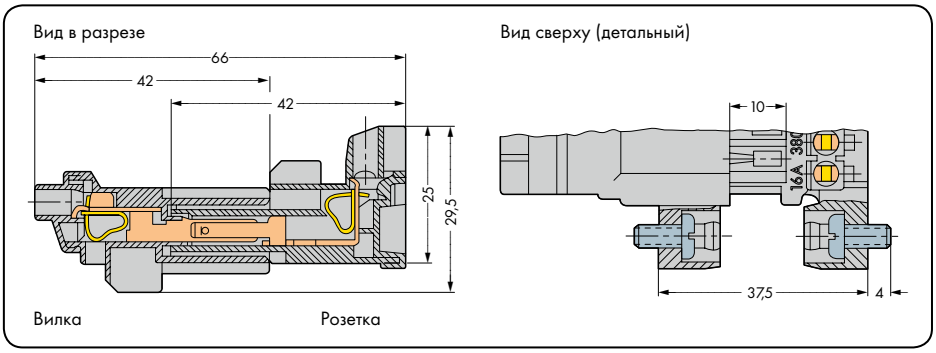

Парный разъем, 10-полюсный или 20-полюсный

10- и 20-полюсные соединители

Вилка с кодировочными/крепежными элементами		Розетка с кодировочными/крепежными элементами		
0,08 – 2,5 мм²	AWG 28 – 14	0,08 – 2,5 мм²	AWG 28 – 14	
500 В / 6 кВ / 3, 16 А	300 В / 15 А	500 В / 6 кВ / 3, 16 А	300 В / 15 А	

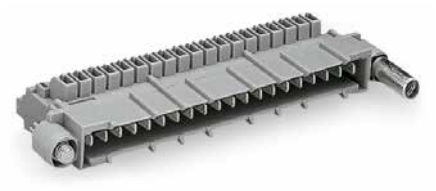

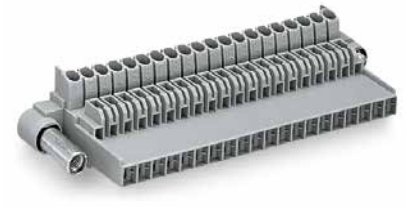

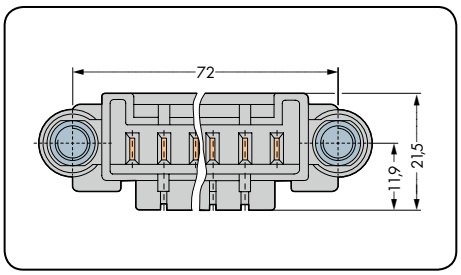

Вилка, 10-полюсная

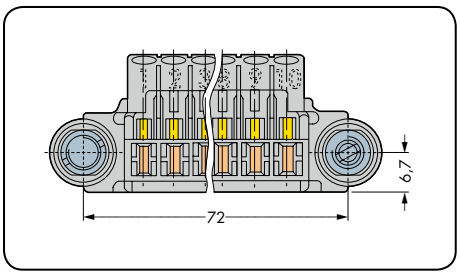

Розетка, 10-полюсная

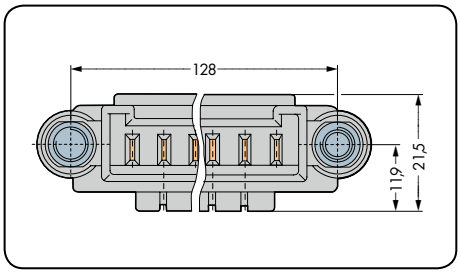

Вилка, 20-полюсная

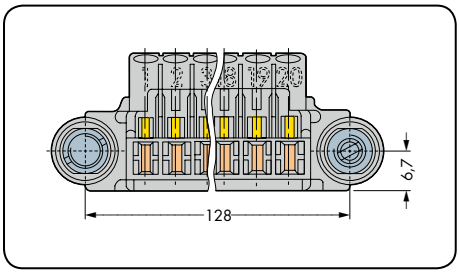

Розетка, 20-полюсная

Кол-во пол.	Артикул	Упак. единица	Кол-во пол.	Артикул	Упак. единица
Вилка с кодировочными/крепежными элементами, с фиксирующими винтами M 4, серый			**Розетка с кодировочными/крепежными элементами,** с фиксирующими винтами M 4, серый		
10	**246-142**	30	10	**246-141**	30
20	**246-112**	15	20	**246-111**	15
20 (marking)	**246-114**	15			

Вид в разрезе

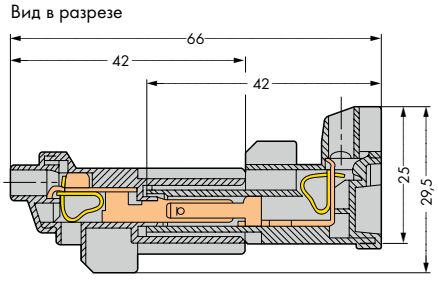

Вилка

Вид сверху (детальный)

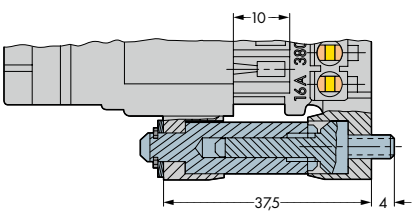

Розетка

Парный разъем, 10-полюсный или 20-полюсный

Принадлежности
для 10- и 20-полюсных соединителей

Смежные перемычки	Маркеры позиции перемычки	



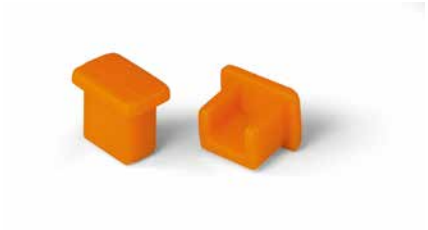

Цвет	Артикул	Упак. единица	Цвет	Артикул	Упак. единица
Поперечная перемычка			**Маркер позиции перемычки**		
неизолир.	**246-103**	200 (8 x 25)	оранжевые	**246-108**	200 (8 x 25)

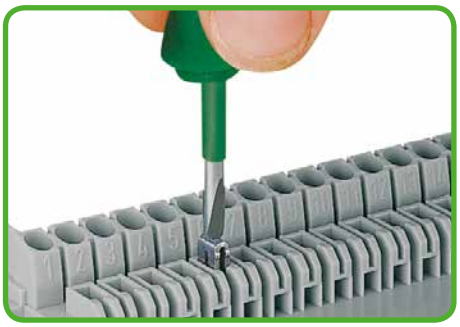

Примечание:
Использование смежных перемычек позволяет уменьшить номинальный ток до
320 В / 4 кВ / 3.

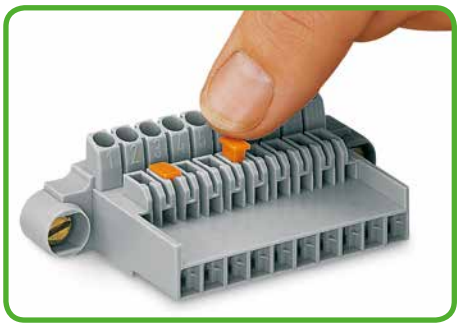

Добавление маркеров позиции перемычки.

Соединители для шины KNX/EIB
Серия 243



- Компактный, 4-проводной соединитель KNX с соединением PUSH WIRE®
- Простой монтаж одножильных проводников путем вставки
- 4-проводные входы позволяют заменять устройства без нарушения соединения шины KNX

Техническая информация:

В соответствии с	**МЭК/EN 60664-1**				
Категория перенапряжения	III	III	II		
Степень загрязнения	3	2	2		
Номинальное напряжение	250 В	320 В	630 В		
Номинальное импульсное напряжение	4 кВ	4 кВ	4 кВ		
Номинальный ток	6 A	6 A	6 A		
Одобрения в соответствии с	**UL/CSA**				
Группа UL 1059	B	C	D		
Номинальное напряжение	–	–	–		
Номинальный ток UL	–	–	–		
Номинальный ток CSA	–	–	–		

Информация о проводнике:

Технология соединения	PUSH WIRE®
Размер проводника: одножил.	Ø 4 x 0,6 – 0,8 мм или Ø 4 x 1,0 мм
AWG:	4 x 22 – 20 «sol.» или 4 x 18 «sol.»
Длина снятия изоляции	5 – 6 мм / 0,20 – 0,24 дюйма

Данные о материалах:

Группа материалов:	I
Изоляционный материал	Полиамид 6.6 (PA 6.6)
Класс воспламеняемости по UL 94	V0
Нижняя/верхняя границы температуры	60°C / +105°C
Материал зажимной пружины	Хромникелиевая пружинная сталь (CrNi)
Материал контактов	Электролитическая медь (E_{Cu})
Контактное покрытие	с лужением

Принадлежности, серия 243 **Стр.**

Соединители для шины KNX/EIB

Соединители для шины KNX		Описание	
Ø 0,6 – 0,8 мм 320 В / 4 кВ / 2, 6 А	AWG 22 – 20 «sol.»		





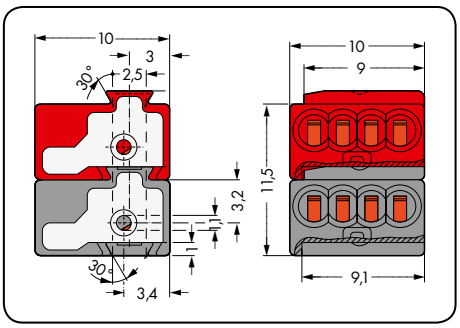

Цвет	Артикул	Упак. единица
Соединители для шины KNX, монтируемые, с тестовым разъемом		
темно-серые и красные	**243-211**	250
светло-серые и желтые	**243-212**	250

Система шин KNX является разумным решением для упрощения существующей системы управления здания.
Вместо множества различных типов монтажа система шин KNX предлагает гибкое общее решение для всех приложений в области коммутации, управления, измерения, мониторинга и сигнализации.

Децентрализованная система KNX работает без центрального блока. Все компоненты представляют собой действующие модули. Только при использовании различных компонентов KNX система становится индивидуальной для пользователя. Например, пары датчиков / приводов контролируют:

- освещение
- жалюзи
- отопление / вентиляцию
- системы управления энергией
- отображение и передачу информации

Команды передаются по двухжильному шинному кабелю, подключенному к датчикам и приводам с помощью модулей WAGO.

Датчики передают команды как «телеграммы» через шину для приводов, которые фиксируют информацию и срабатывают по команде. Чтобы обеспечить то, что только определенные передатчики могут запускать реакцию в определенных приемниках, «телеграммы» снабжаются адресом. Распределение (= адресация) определяется при программировании.

Шинная система поделена на «линии» (сегменты). Шинные линии могут быть подключены по запросу соотв. в зависимости от топологии: линейной, звездообразной, древовидной. Соединители WAGO соединяют различные ответвления друг с другом в распределительной коробке.

При более позднем расширении системы возможно простое добавление новых компонентов к существующей шине. Если комнаты, этажи или здания будут когда-нибудь использоваться с другой целью, установки могут оставаться неизменными. Необходимо только перепрограммировать распределение приводов и датчиков.

Принадлежности, общие











10

		Страницы
	**Рабочие инструменты**	526 – 528
	Инструменты для разъединения	529
	**Инструменты для снятия изоляции кабелей**	530
	Инструмент для снятия изоляции проводников	531
	**Кусачки**	532
	Обжимные инструменты	532 – 533
	**Наконечники**	534 – 535
	**Инструменты для тестирования и измерения**	536 – 537
	**Тестовые штекеры**	538
	Тестовые выводы	538
	**Контактная паста «Alu-Plus»**	539
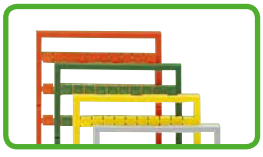	**Маркировочные принадлежности**	540 – 543
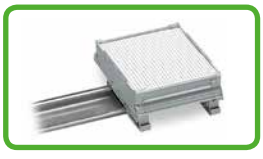	**Монтажные держатели для печатных плат для монтажа на DIN-рейку**	544 – 545
	**Винты**	546
	Несущие рейки	546

Рабочие инструменты

Рабочие инструменты с частично изолированным лезвием Типы 1,2 и 3	Рабочие инструменты с частично изолированным лезвием Типы 1, 2 и 3 в наборе	Рабочие инструменты с частично изолированным лезвием Типы 1 и 2, короткие
		

Артикул	Упак. единица	Артикул	Упак. единица	Артикул	Упак. единица
Рабочий инструмент, тип 1, лезвие (2,5 x 0,4) мм, с частично изолированным лезвием, подходит для серий 218, 233, 234, 235, 250, 253, 730, 733, 734, 735, 739, 713, 714, 805 и 2734		**Набор рабочих инструментов** Тип 1, лезвие (2,5 x 0,4) мм Тип 2, лезвие (3,5 x 0,5) мм Тип 3, лезвие (5,5 x 0,8) мм		**Рабочий инструмент, тип 1, короткий, прямое лезвие (2,5 x 0,4) мм,** с частично изолированным лезвием, подходит для серий 218, 233, 234, 235, 250, 253, 730, 733, 734, 735, 739, 713, 714, 805 и 2734	
210-719	1	**210-722**	1	**210-647**	1
Рабочий инструмент, тип 2, лезвие (3,5 x 0,5) мм, с частично изолированным лезвием, подходит для серий 226, 231, 232, 235, 236, 237, 246, 250, 254, 255, 256, 257, 721, 722, 723, 731, 732, 733, 735, 736, 737, 738, 739, 740, 741, 742, 745, 804, 805, 806, 816, 2231 и 2721				**Рабочий инструмент, тип 2, короткий, прямое лезвие (3,5 x 0,5) мм,** с частивно изолированным лезвием, подходит для серий 226, 231, 232, 235, 236, 237, 246, 250, 254, 255, 256, 257, 721, 722, 723, 731, 732, 733, 735, 736, 737, 738, 739, 740, 741, 742, 745, 804, 805, 806, 816, 2231 и 2721	
210-720	1			**210-657**	1
Рабочий инструмент, тип 3, лезвие (5,5 x 0,8) мм, с частично изолированным лезвием, подходит для серий 745, 746 и 831				**Рабочий инструмент, тип 1, короткий, изогнутое лезвие (2,5 x 0,4) мм,** с частично изолированным лезвием, подходит для серий 218, 233, 234, 235, 250, 253, 730, 733, 734, 735, 739, 713, 714, 805 и 2734	
210-721	1			**210-648**	1
				Рабочий инструмент, тип 2, короткий, изогнутое лезвие (3,5 x 0,5)мм, с частично изолированным лезвием, подходит для серий 226, 231, 232, 235, 236, 237, 246, 250, 254, 255, 256, 257, 721, 722, 723, 731, 732, 733, 735, 736, 737, 738, 739, 740, 741, 742, 745, 804, 805, 806, 816, 2231 и 2721	
				210-658	1

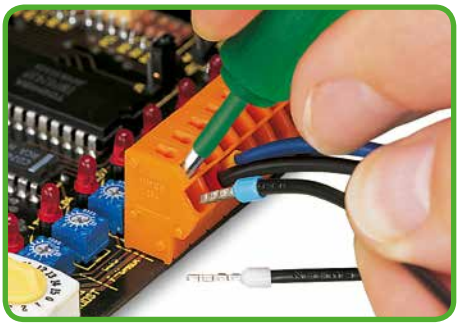

Размеры лезвия упомянутых выше рабочих инструментов идеально подходят для монтажа проводников как в клеммах для печатных плат, так и в соединителях Мультиштекерной системы.

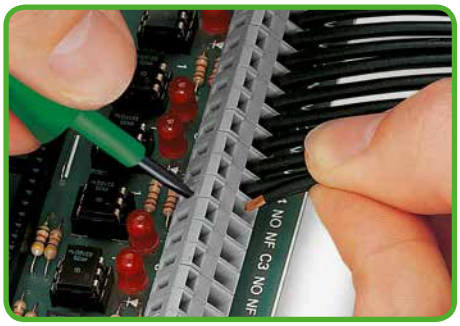

Вышеупомянутые рабочие инструменты с размерами лезвия согласно DIN 5264 идеальны для монтажа проводников в клеммах для печатных плат.

Рабочие инструменты

Рабочие инструменты	Рабочие инструменты	Монтажный инструмент
для заводского монтажа проводников в клеммные колодки на печатную плату	для заводского монтажа проводников в клеммные колодки на печатную плату	для соединителей с прорезанием изоляции







	Артикул	Упак. единица
Рабочий инструмент, подходит для серий 233, 733 и 2060		
частично изолированный, зеленый	**233-335**	1
изолированный, белый	**233-332**	25
изолированный, желтый	**233-331**	25

	Артикул	Упак. единица
Рабочий инструмент, подходит для серии 236		
изолированный	**236-332**	1
металлический	**236-335**	1

	Артикул	Упак. единица
Монтажный инструмент, подходит для соединителей с прорезанием изоляции серии 251		
	206-831	1

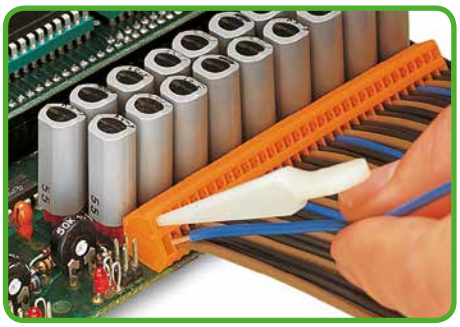

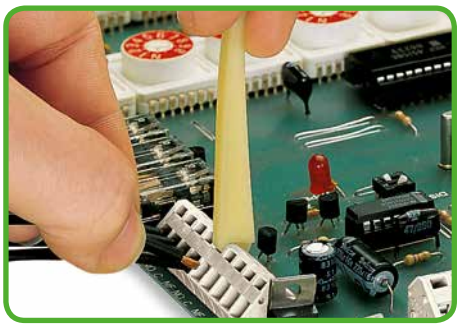

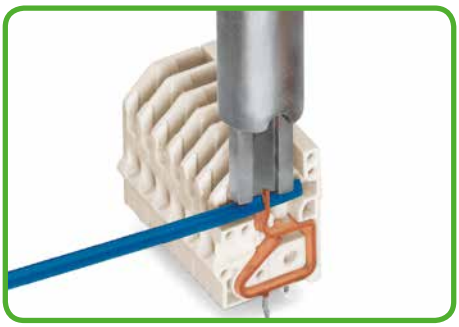

По сравнению со стандартными отвертками, эти рабочие инструменты намного более удобны для монтажа проводников в клеммные колодки на печатную плату в заводских условиях.

Рабочие инструменты

Рабочие инструменты	Рабочий инструмент	Рабочий инструмент
Ввод параллельно входу проводника.	Ввод перпендикулярно входу проводника.	







	Артикул	Упак. единица
Многополюсный рабочий инструмент, изолированный, шаг контактов 5/5,08 мм, подключение параллельно входу проводника, подходит для вилок и розеток с соединением CAGE CLAMP®, а также для клемм серии 280 для монтажа на DIN-рейку		
1-пол	**209-130**	1
2-пол	**280-432**	1
3-пол	**280-433**	1
4-пол	**280-434**	1
5-пол	**280-435**	1
6-пол	**280-436**	1
7-пол	**280-437**	1
8-пол	**280-438**	1
9-пол	**280-439**	1
10-пол	**280-440**	1

	Артикул	Упак. единица
Рабочий инструмент, изолированный, шаг контактов 5/5,08 мм, подключение параллельно входу проводника, подходит для вилок и розеток с соединением CAGE CLAMP®		
2-пол	**209-132**	1

	Артикул	Упак. единица
Рабочий инстурмент, подходит для серии 2080		
	206-880	3

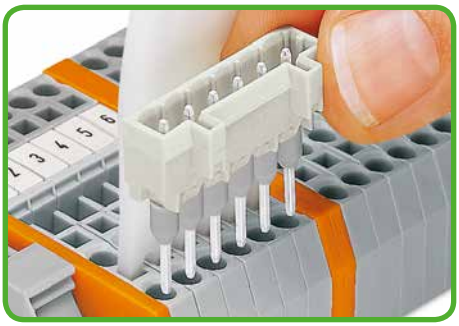

Вставка вилки с длинными контактными выводами в клемму для монтажа на DIN-рейку (фронтальный монтаж) с использованием 6-полюсного рабочего инструмента..

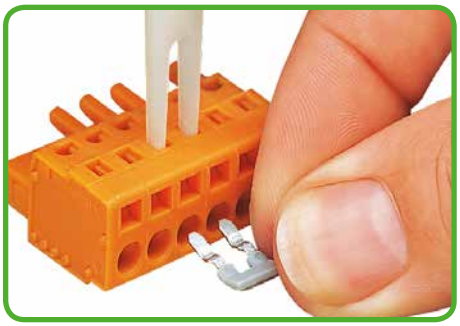

Объединение розетки с перемычкой 231-902 при помощи 2-полюсного рабочего инструмента.

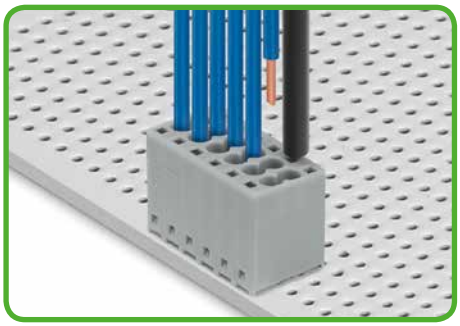

Извлечение проводника при помощи нажимной кнопки и рабочего инструмента 1 мм ⌀ (206-880).

Инструменты для разъединения

Демонтажный инструмент, для демонтажа проводников из соединений PUSH WIRE®	Демонтажный инструмент, для демонтажа проводников из соединений PUSH WIRE®	





Артикул	Упак. единица	Артикул	Упак. единица
Демонтажный инструмент, с двумя запасными лезвиями в рукояти, подходит для серии 251, «мини» версии		**Демонтажный инструмент,** для серии 744	
206-830	1	**206-840**	1

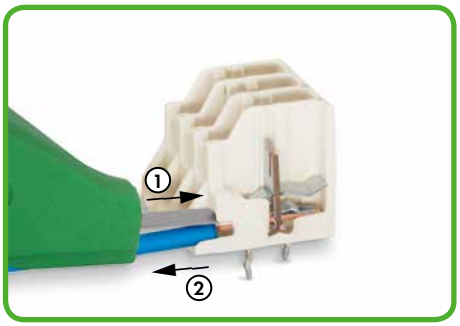

Извлечение проводника путем вставки демонтажного инструмента над проводником (**1**) и вытягивания проводника (**2**).



Удалите проводник, вставив демонтажный инструмент в рабочее отверстие, и потянув проводник.



Два запасных лезвия в рукояти

Инструменты для снятия изоляции кабелей

Инструмент для зачистки круглых кабелей	Инструмент для зачистки круглых кабелей	
2,5 – 11 мм / 0,1 – 0,43 дюйма Ø	4,5 – 45 мм / 0,18 – 1,77 дюйма Ø	





Артикул	Упак. единица	Артикул	Упак. единица
Инструмент для зачистки круглых кабелей с наружным диаметром от 2,5 до 11 мм		**Инструмент для зачистки круглых кабелей с наружным диаметром от 4,5 до 45 мм**	
206-171	1	**206-174**	1
Принадлежности		**Принадлежности**	
Запасное лезвие, для 2,5 – 11 мм Ø		**Запасное лезвие, для** 4,5 – 45 мм Ø	
 **206-170**	1	 **206-173**	1

Инструмент для зачистки изоляции 206-171
- Колесо регулировки в 10 положениях обеспечивает одинаковые результаты зачистки изоляции
- Тонкая настройка глубины зачистки благодаря 10 положениям колеса регулировки
- Зачищает изоляцию многожильных и оптоволоконных кабелей до 11 мм/0,43 дюйма в диаметре
- Безопасен и прост в применении благодаря тому, что режущий элемент находится в закрытом углублении

Инструмент для зачистки изоляции 206-174
- Безопасен и прост в использовании: три положения фиксации для кольцевых, продольных и спиральных надрезов
- Возможность зачищать кабель вплоть до 45 мм в диметре
- Эргономичный дизайн дает опору для большого, указательного пальцев и мизинца, чтобы обеспечить легкость поднятия удерживающего кабель крючка
- Запасные лезвия можно хранить в корпусе инструмента



Инструкция для инструмента для зачистки изоляции 206-171



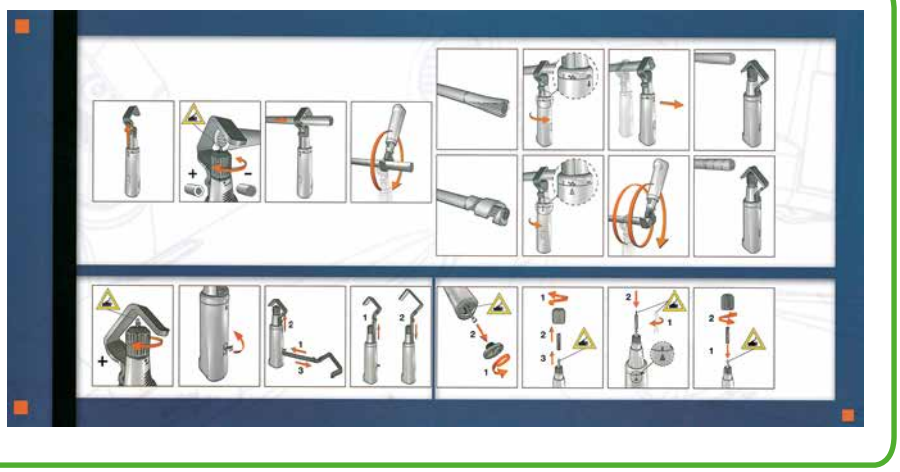

Инструкция для инструмента для зачистки изоляции 206-174



Инструмент для снятия изоляции проводников

Инструмент для зачистки изоляции Microstrip	Инструмент для снятия изоляции «Quickstrip 10»	Инструмент для снятия изоляции «Quickstrip 16»
0,14 мм² - 1,5 мм² / AWG 24 - 16	0,02 мм² – 10 мм² «f-st» (AWG 34 – 8)	4 мм² – 16 мм²







Артикул	Упак. единица	Артикул	Упак. единица	Артикул	Упак. единица
Инструмент для снятия изоляции «Microstrip», 0,14 – 1,5 мм² «sol.» и «f-st», Кусачки для проводников с сечением до 1,5 мм² «sol.» и «f-st»		**Инструмент для снятия изоляции «Quickstrip 10»,** 0,02 – 10 мм² «f-st» (6 мм² «sol.»), Кусачки для проводников сечением до 10 мм² «f-st» (1,5 мм² «sol.»)		**Инструмент для снятия изоляции «Quickstrip 16»,** 4 – 16 мм², Кусачки для проводников сечением до 10 мм² «f-st» (1,5 мм² «sol.»)	
206-501	1	**206-124**	1	**206-125**	1
Принадлежности		**Принадлежности**		**Принадлежности**	
Запасной блок лезвий для инструмента для снятия изоляции		**Кассета для лезвий «Standard»,** 0,02 – 10 мм²		**Кассета для лезвий «Standard»,** 4 – 16 мм²	
 **206-502**	1	 **206-126**	1	 **206-128**	1
Запасное лезвие, для кусачек		**Кассета для лезвий «V»,** 0,1 – 4 мм² для изоляции PTFE			
 **206-503**	1	 **206-127**	1		

- Автоматически подстраивается под размер проводника
- Не повреждает жилы проводников
- Сила обжима автоматически подстраивается под диаметр изоляции проводника
- Клещи и лезвия автоматически размыкаются после окончания процесса зачистки проводника, гарантируя тем самым сохранность жил
- Передвигая красный установочный стопор, можно отрегулировать точную длину снятия изоляции
- Возможна замена лезвий
- Самозатачивающиеся полностью защищенные лезвия также можно заменить
- Корпус сделан из армированного стекловолокном полиамида

*применимо и к Microstrip



Обрезание проводника.



Зачистка проводника.

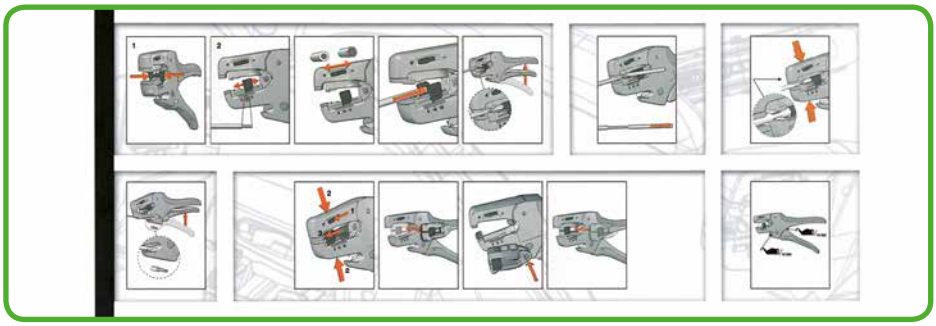

Инструкция включена в комплект поставки.

Кусачки для провода и обжимные инструменты

Кусачки для проводников согл. VDE	Обжимной инструмент «Variocrimp 4»	Обжимной инструмент «Variocrimp 16»
до 35 мм² / AWG 2	0,25 – 4 мм² / AWG 22 – 12	6 – 16 мм² / AWG 10 – 6







Артикул	Упак. единица	Артикул	Упак. единица	Артикул	Упак. единица
Кусачки, для медных и алюминиевых проводников размером до 35 мм²/AWG 2		**Обжимной инструмент «Variocrimp 4»,** для изолированных и неизолированных наконечников, обжимаемые размеры 0,25 – 4 мм²		**Обжимной инструмент «Variocrimp 16»,** для изолированных и неизолированных наконечников, обжимаемые размеры 6 – 16 мм²	
206-118	1	**206-204**	1	**206-216**	1



Обрезание проводника

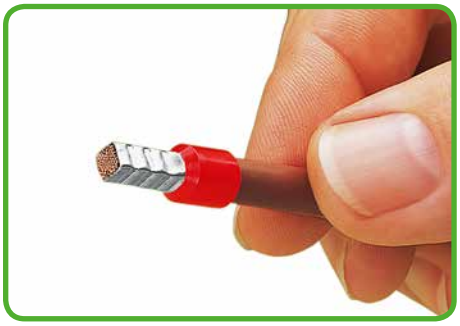

Полностью герметичный обжим, надежный как электрически, так и механически.

Технические указания по эксплуатации:

- Встроенный в «Variocrimp 4» механизм контроля давления автоматически регулирует силу обжима в зависимости от сечения проводника
- Для «Variocrimp 16» необходимо предварительно выбрать калибр проводника на инструменте.
- Для работы с определенным размером проводника необходим только один участок обжима.
- Выполняет компактный обжим со всех четырех сторон для прочного захвата проводника
- Нет необходимости в том, чтобы проводник попал в центр наконечника
- Введение проводников в обжимное отверстие с обеих сторон (для левшей и правшей)
- Встроенный фиксатор обеспечивает газонепроницаемый обжим.
- Обжимной инструмент автоматически открывается после окончания обжима
- Удобство в работе для оператора

Что такое «газонепроницаемое» соединение?

В газонепроницаемом соединении проводник и наконечник сжаты вместе так, что пространства не остается. При нормальных атмосферных условиях ни жидкое, ни газообразное вещество не могут проникнуть в опрессованное соединение.

Окисление между отдельными обжатыми жилами не происходит, исключая увеличение сопротивления опрессованного соединения. Неправильный обжим может привести к выходу проводника из соединения.

Остаются пустые пространства, в которых может образовываться окисление. Окисление приводит к увеличению сопротивления контакта.

Повышенное сопротивление ухудшает передачу сигнала, и течение сигнала ослабевает. При передаче энергии теряется мощность и происходит повышение температуры, что вызывает риск возгорания.

Рекомендуется использовать обжимные инструменты с встроенным фиксатором, такие как инструменты **WAGO Variocrimp**. Эти инструменты открываются только после того, как процесс обжима полностью завершен. Компактный обжим со всех четырех сторон идеален для использования в пружинных зажимах.

Данные о сечении для проводников с наконечником для компонентов WAGO даны исходя из этого метода обжима.

Обжимные инструменты

Обжимной инструмент 25	Обжимной инструмент 50	
10 мм², 16 мм², 25 мм² / AWG 8, 6, 4	35 мм² и 50 мм² / AWG 2 и 1	





Артикул	Упак. единица	Артикул	Упак. единица
Обжимной инструмент 25, для изолированных и неизолированных наконечников, обжимаемые размеры 10 мм², 16 мм² и 25 мм²		**Обжимной инструмент 50,** для изолированных и неизолированных наконечников, обжимаемые размеры 35 мм² и 50 мм²	
206-225	1	**206-250**	1



Вставьте проводник с наконечником в участок обжима.



Сжимайте рукоятки до тех пор, пока фиксатор не будет разблокирован.

Технические указания по эксплуатации:
- Улучшенный обжим для более надежной фиксации проводника
- Введение проводников в обжимное отверстие с обеих сторон (для левшей и правшей)
- Встроенный фиксатор обеспечивает газонепроницаемый обжим.
- Обжимной инструмент автоматически открывается после окончания обжима
- Удобство в работе для оператора

Наконечники

Неизолированные наконечники

Электролитная медь, лужение электролизом, согласно DIN 46288, часть 1/08.92

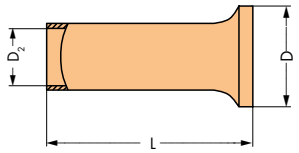

0,25 – 0,5 мм²	Артикул	Упак. единица
Неизолированный наконечник, для **0,25 мм²/AWG 24**, длина снятия изоляции 5 мм, **L: 5 мм**, D: 1,7 мм, D_2: 0,75 мм	**216-151**	1000
Неизолированный наконечник, для **0,25 мм²/AWG 24,** длина снятия изоляции 7 мм, **L: 7 мм,** D: 1,7 мм, D2: 0,75 мм	**216-131**	1000
Неизолированный наконечник, для **0,34 мм²/AWG 24,** длина снятия изоляции 5 мм, **L: 5 мм,** D: 1,8 мм, D2: 0,85 мм	**216-152**	1000
Неизолированный наконечник, для **0,34 мм²/AWG 24,** длина снятия изоляции 7 мм, **L: 7 мм,** D: 1,8 мм, D2: 0,85 мм	**216-132**	1000
Неизолированный наконечник, для **0,5 мм²/AWG 22**, длина снятия изоляции 6 мм, **L: 6 мм**, D: 2,1 мм, D_2: 1 мм	**216-121**	1000
Неизолированный наконечник, для **0,5 мм²/AWG 22,** длина снятия изоляции 8 мм, **L: 8 мм,** D: 2,1 мм, D2: 1 мм	**216-101**	1000

0,75 – 1,5 мм²	Артикул	Упак. единица
Неизолированный наконечник, для **0,75 мм²/AWG 20**, длина снятия изоляции 6 мм, **L: 6 мм**, D: 2,3 мм, D_2: 1,2 мм	**216-122**	1000
Неизолированный наконечник, для **0,75 мм²/AWG 20**, длина снятия изоляции 8 мм, **L: 8 мм**, D: 2,3 мм, D_2: 1,2 мм	**216-102**	1000
Неизолированный наконечник, для **1 мм²/AWG 18,** длина снятия изоляции 6 мм, **L: 6 мм,** D: 2,5 мм, D2: 1,4 мм	**216-123**	1000
Неизолированный наконечник, для **1 мм²/AWG 18,** длина снятия изоляции 8 мм, **L: 8 мм,** D: 2,5 мм, D2: 1,4 мм	**216-103**	1000
Неизолированный наконечник, для **1,5 мм²/AWG 16**, длина снятия изоляции 6 мм, **L: 6 мм**, D: 2,8 мм, D_2: 1,7 мм	**216-124**	1000
Неизолированный наконечник, для **1,5 мм²/AWG 16,** длина снятия изоляции 8 мм, **L: 8 мм,** D: 2,8 мм, D2: 1,7 мм	**216-104**	1000

2,5 – 16 мм²	Артикул	Упак. единица
Неизолированный наконечник, для **2,5 мм²/AWG 14,** длина снятия изоляции 8 мм, **L: 8 мм,** D: 3,4 мм, D2: 2,2 мм	**216-105**	1000
Неизолированный наконечник, для **2,5 мм²/AWG 14,** длина снятия изоляции 10 мм, **L: 10 мм**, D: 3,4 мм, D_2: 2,2 мм	**216-106**	1000
Неизолированный наконечник, для **4 мм²/AWG 12,** длина снятия изоляции 10 мм, **L: 10 мм,** D: 4 мм, D2: 2,8 мм	**216-107**	1000
Неизолированный наконечник, для **6 мм²/AWG 10,** длина снятия изоляции 12 мм, **L: 12 мм,** D: 4,7 мм, D2: 3,5 мм	**216-108**	1000
Неизолированный наконечник, для **10 мм²/AWG 8**, длина снятия изоляции 12 мм, **L: 12 мм**, D: 5,8 мм, D_2: 4,5 мм	**216-109**	250
Неизолированный наконечник, для **16 мм²/AWG 6**, длина снятия изоляции 15 мм, **L: 15 мм**, D: 7,5 мм, D_2: 5,8 мм	**216-110**	250

Наконечники

Изолированные наконечники

Электролитная медь, лужение электролизом, согласно DIN 46288, часть 4/09.09

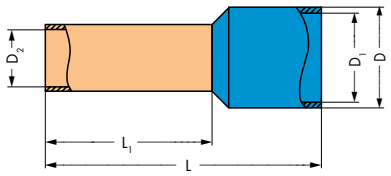

0,25 – 0,5 мм²	Артикул	Упак. единица	0,75 – 1,5 мм²	Артикул	Упак. единица	2,08 – 16 мм²	Артикул	Упак. единица
Изолированный наконечник, для **0,25 mm²/AWG 24**, длина снятия изоляции 7,5 мм, L: 10 мм, **L_1: 6 мм**, D: 2,3 мм, D_1: 1,8 мм, D_2: 0,85 мм, желтый	**216-321**	1000	**Изолированный наконечник,** для **0,75 мм²/AWG 20,** длина снятия изоляции 8 мм, L: 12 мм, **L_1: 6 мм**, D: 3,3 мм, D_1: 2,8 мм, D_2: 1,2 мм, серый	**216-222**	1000	**Изолированный наконечник,** для **2,08 мм²/AWG 14**, длина снятия изоляции 10 мм, L: 15 мм, **L_1: 8 мм**, D: 4,8 мм, D_1: 4,2 мм, D_2: 2,05 мм, желтый	**216-205**	1000
Изолированный наконечник, для **0,25 мм²/AWG 24**, длина снятия изоляции 9,5 мм, L: 12 мм, **L_1: 8 мм**, D: 2,3 мм, D_1: 1,8 мм, D_2: 0,85 мм, желтый	**216-301**	1000	**Изолированный наконечник,** для **0,75 мм²/AWG 20**, длина зачистки изоляции 10 мм, L: 14 мм, **L_1: 8 мм**, D: 3,3 мм, D_1: 2,8 мм, D_2: 1,2 мм, серый	**216-202**	1000	**Изолированный наконечник,** для **2,5 мм²/AWG 14**, длина снятия изоляции 10 мм, L: 15 мм, **L_1: 8 мм**, D: 4,7 мм, D_1: 4,2 мм, D_2: 2,2 мм, синий	**216-206**	1000
Изолированный наконечник, для **0,34 мм²/AWG 24**, длина снятия изоляции 7,5 мм, L: 10 мм, **L_1: 6 мм**, D: 2,5 мм, D_1: 2 мм, D_2: 0,85 мм, зеленый	**216-322**	1000	**Изолированный наконечник,** для **1 мм²/AWG 18,** длина снятия изоляции 8 мм, L: 12 мм, **L_1: 6 мм,** D: 3,5 мм, D_1: 3 мм, D_2: 1,4 мм, красный	**216-223**	1000	**Изолированный наконечник,** для **4 мм²/AWG 12**, длина снятия изоляции 12 мм, L: 18 мм, **L_1: 10 мм**, D: 5,4 мм, D_1: 4,8 мм, D_2: 2,8 мм, серый	**216-207**	1000
Изолированный наконечник, для **0,34 мм²/AWG 24**, длина снятия изоляции 9,5 мм, L: 12 мм, **L_1: 8 мм**, D: 2,5 мм, D_1: 2 мм, D_2: 0,85 мм, зеленый	**216-302**	1000	**Изолированный наконечник,** для **1 мм²/AWG 18,** длина зачистки изоляции 10 мм, L: 14 мм, **L_1: 8 мм,** D: 3,5 мм, D_1: 3 мм, D_2: 1,4 мм, красный	**216-203**	1000	**Изолированный наконечник,** для **6 мм²/AWG 10**, длина снятия изоляции 14 мм, L: 20 мм, **L_1: 12 мм**, D: 6,9 мм, D_1: 6,3 мм, D_2: 3,5 мм, желтый	**216-208**	100
Изолированный наконечник, для **0,5 мм²/AWG 22,** длина снятия изоляции 7,5 мм, L: 12 мм, **L_1: 6 мм,** D: 3,1 мм, D_1: 2,6 мм, D_2: 1 мм, белый	**216-221**	1000	**Изолированный наконечник,** для **1,5 мм²/AWG 16,** длина снятия изоляции 8 мм, L: 12 мм, **L_1: 6 мм,** D: 4 мм, D_1: 3,5 мм, D_2: 1,7 мм, черный	**216-224**	1000	**Изолированный наконечник,** для **10 мм²/AWG 8**, длина снятия изоляции 16 мм, L: 22 мм, **L_1: 12 мм**, D: 8,4 мм, D_1: 7,6 мм, D_2: 4,5 мм, красный	**216-209**	100
Изолированный наконечник, для **0,5 мм²/AWG 22,** длина снятия изоляции 9,5 мм, L: 14 мм, **L_1: 8 мм,** D: 3,1 мм, D_1: 2,6 мм, D_2: 1 мм, белый	**216-201**	1000	**Изолированный наконечник,** для **1,5 мм²/AWG 16,** длина снятия изоляции 10 мм, L: 14 мм, **L_1: 8 мм,** D: 4 мм, D_1: 3,5 мм, D_2: 1,7 мм, черный	**216-204**	1000	**Изолированный наконечник,** для **16 мм²/AWG 6**, длина снятия изоляции 23 мм, L: 28 мм, **L_1: 18 мм**, D: 9,6 мм, D_1: 8,8 мм, D_2: 5,8 мм, синий	**216-210**	100

Инструменты для тестирования и измерения

Индикатор напряжения Profi LCD+	**Индикатор напряжения** Profi LED+	





Артикул	Упак. единица	Артикул	Упак. единица
Profi-LCD+, 2-полюсный индикатор напряжения с ЖК дисплеем, стандартные измерительные щупы, диаметр 4 мм Диапазон измерений: 6 – 1000 В перем./пост.тока Класс защиты: IP65 Измерение сопротивлений до 2000 МОм		**Profi-LED+,** 2-полюсный индикатор напряжения с ЖК дисплеем, стандартные измерительные щупы, диаметр 4 мм Диапазон измерений: 6 – 1000 В перем./пост.тока Класс защиты: IP65 Измерение сопротивлений до 2000 МОм	
206-807	1	**206-806**	1
Принадлежности		**Принадлежности**	
Запасные измерительные щупы, 4 мм Ø (2 шт)		Запасные измерительные щупы, 4 мм Ø (2 шт)	
 **206-808**	1	 **206-808**	1



Дополнительные характеристики индикаторов Profi LCD+:

- Автоматический выбор диапазона измерения
- Проверка однополюсных фаз перем.тока > 100 В
- Последовательная проверка двух полюсов (R и L)
- Проверка неразрывности
- Проверка FI/RCD (30 мА) с помощью кнопок
- Управление одной рукой для розеток стандарта SCHUKO и CEE
- Функция светодиодного фонарика
- Автоподсветка клавиатуры и дисплея
- Функция автоматического отключения
- CAT IV 1000 В
- Протестирован и сертифицирован TÜV/GS
- МЭК/EN 61243-3 (DIN VDE 0682-401)



Дополнительные характеристики индикатора Profi LED+:

- Автоматический выбор диапазона измерения
- Проверка однополюсных фаз перем.тока > 100 В
- Последовательная проверка двух полюсов (R и L)
- Проверка неразрывности
- Проверка FI/RCD (30 мА) с помощью кнопок
- Управление одной рукой для розеток стандарта SCHUKO и CEE
- Функция светодиодного фонарика
- CAT IV 1000 В
- Протестирован и сертифицирован TÜV/GS
- МЭК/EN 61243-3 (DIN VDE 0682-401)

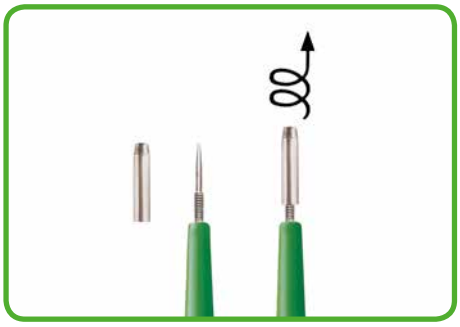

Profi-LCD+ и Profi-LED+:

- Улучшенный разъемный контакт с использованием измерительных щупов 4 мм Ø
- Заменяемые измерительные щупы для малых тестовых гнезд (подходят для всех типов клемм WAGO)

Инструменты для тестирования и измерения

Цифровой мультиметр	Цифровые токоизмерительные зажимы	Индикатор напряжения
Мульти-тестер	Амперметр	Индикатор Testboy







Артикул	Упак. единица	Артикул	Упак. единица	Артикул	Упак. единица
Мульти-Тестер, дискретный мультиметр с бесконтактным индикатором напряжения, с футляром, диапазон измерений до 600 В перем./пост. т. и 10 А перем./пост.т. Измерение сопротивления до 20 МОм		**Амперметр,** цифровой токоизмерительный зажим, точное действующее значение напряжения, с футляром Диапазон измерения: 0,01 – 200 А перем./пост.тока, до 400 Гц (синус) Класс защиты: IP44		**Индикатор Testboy,** с бесконтактным индикатором напряжения, со встроенным фонариком, диапазон напряжения: от 12 до 1000 В перем.т.	
206-810	1	**206-815**	1	**206-804**	1

Принадлежности

Сменные измерительные выводы, красный/черный



206-811 1



Дополнительные характеристики Мультиметра:

- Бесконтактное измерение напряжения перем.тока >100 В (визуальное и акустическое отображение)
- Измерение сопротивления до 20 МОм
- Прозвонка цепей
- Проверка диодов
- Функция сохранения данных
- Функция автоматического отключения
- Функция светодиодного фонарика
- CAT IV 600 В
- Одобрено испытаниями TÜV/GS
- МЭК/EN 61243-3 (DIN VDE 0682-401)



Дополнительные характеристики Амперметра:

- Измерение переменного и постоянного тока
- Измерение точного действующего значения измерения (RMS)
- Функция сохранения данных
- Максимальный диаметр кабеля: Ø21 мм
- Компактная конструкция для выполнения измерений в условиях ограниченного пространства
- Разрешение: 0,01 А при 40 А
- Разрешение: 0,1 А при 200 А
- Частота измерений: 3 раза в секунду
- Функция автоматического отключения
- KAT. III 300 В
- Одобрено испытаниями TÜV/GS
- МЭК/EN 61243-3 (DIN VDE 0682-401)



Устройство, достоверно определяющее наличие переменного напряжения в кабелях, разъемах, предохранителях, выключателях, распределительных коробках и т. п. Индикатор напряжения определяет:

- Провода под напряжением
- Разрывы кабеля
- Сгоревшие предохранители
- Неисправные переключатели
- Неисправные лампы

Тестовые штекеры и отводы для измерения

Тестовые штекеры	Отвод для измерения	





	Артикул	Упак. единица
Тестовый штекер, 2 мм Ø, длина кабеля 500 мм		
красный	**210-136**	50
Тестовый штекер, 2,3 мм Ø, длина кабеля 500 мм		
желтый	**210-137**	50

	Артикул	Упак. единица
Отвод для измерения, 1 мм Ø, с припаянным соединителем для тестового проводника		
	735-500	1

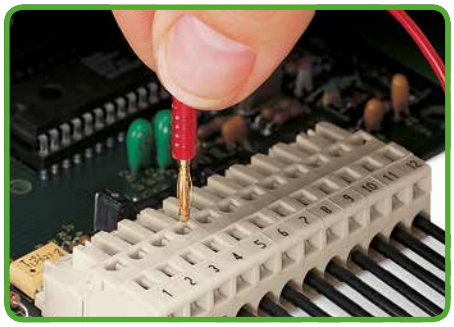

Проверка с помощью тестового штекера Ø 2 мм

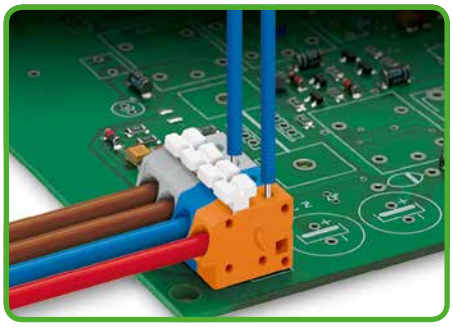

Тестирование при помощи тестового штекера Ø 1 мм

Контактная паста «Alu-Plus»

Контактная паста «Alu-Plus»		



Артикул	Упак. единица
Шприц с контактной пастой «Alu-Plus», содержит 20 мл контактной пасты «Alu-Plus» для надежного соединения жестких алюминиевых проводников* сечением до 4 мм²/AWG 12 в пружинных клеммах WAGO	
249-130	20 (4 x 5)

Используйте контактную пасту «Alu-Plus» для соединения жестких алюминиевых проводников в пружинных клеммах WAGO.

*Алюминиевые проводники в соответствии с МЭК 61545, Класс Б, «Сплав 1370» с сопротивлением на разрыв 90 – 180 Н/мм² и относительным удлинением 1 – 4 %.

Контактная паста WAGO Alu-Plus также позволяет надежно подсоединять к клеммам WAGO с пружинными зажимами одножильные алюминиевые проводники сечением до 4 мм²/AWG 12.

Контактная паста «Alu-Plus»
Предотвращает возникновение нового окисления в точке зажима
- Предотвращает электролитическую коррозию между алюминиевым и медным проводником
- Обеспечивает длительную защиту от коррозии.

Для монтажа в клеммах с технологией пружинного зажима CAGE CLAMP®, алюминиевые проводники должны быть сначала очищены, а потом немедленно вставлены в зажим, заполненный контактной пастой «Alu-Plus».

Естественно, также можно наносить WAGO Alu-Plus дополнительно на всю поверхность алюминиевого проводника перед его подсоединением.

Пожалуйста, обратите внимание, что значения номинальных токов должны быть подстроены по сниженную проводимость алюминиевых проводников:

2,5 мм² / AWG 14 = 16 А,
4 мм² / AWG 12 = 22 А

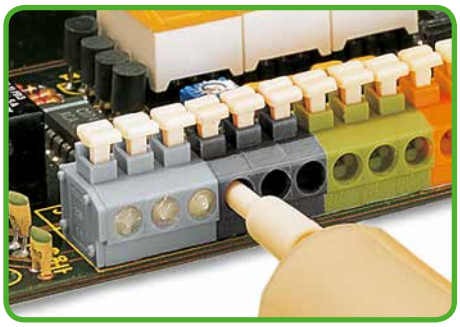

1. Вставьте наконечник шприца с пастой "Alu-Plus" в каждое отверстие для ввода проводника клеммы или соединителя, одно за другим.

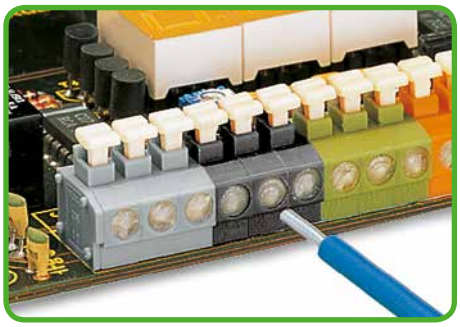

2. Нажимайте на поршень шприца, пока паста «Alu-Plus» не наполнит все отверстия для ввода проводника.

Маркировочные карты

Самоклеящиеся маркировочные полоски на карте формата A4

Шаг контактов: 2,5 мм, 2,54 мм, 3,5 мм, 3,81 мм, 3,96 мм, 4 мм, 5 мм

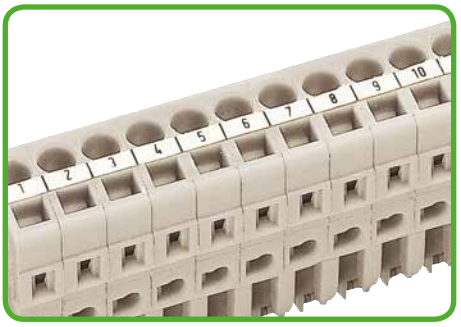

Маркировка *Мультиштекерной системы*, параллельная вводу проводника

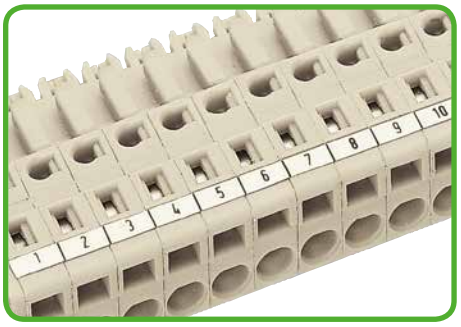

Маркировка для *Мультиштекерной системы* перпендикулярно вводу проводника

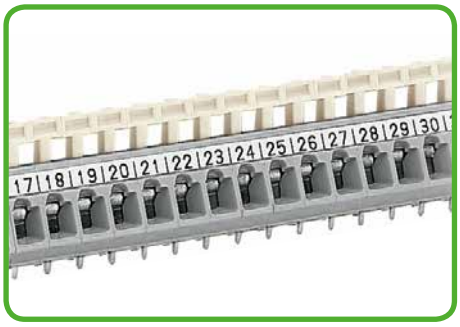

Маркировка – клеммы для печатных плат (серия 256)

Шаг контактов 2,5 мм / 0,098 дюйма	**Маркировка**	**Артикул**	**Упак. единица**
подходит для вилок и розеток Мультиштекерной системы ***(MCS)*-MICRO** с проводным соединением (перпендикулярно вводу проводника) и серий: **218 233 234 250**			**Высота маркировочной полоски: 2,3 мм**
	1 - 16 (400x)	**210-331/250-202**	1 карта / 100 полосок
	17 - 32 (400x)	**210-331/250-204**	1 карта / 100 полосок
	33 - 48 (400x)	**210-331/250-206**	1 карта / 100 полосок
	1 - 48 (400x)	**210-331/250-207**	1 карта / 100 полосок

Шаг контактов 2,54 мм / 0,1 дюйма	**Маркировка**	**Артикул**	**Упак. единица**
подходит для серий: **218 233 234 250**			**Высота маркировочной полоски: 2,3 мм**
	1 - 16 (400x)	**210-331/254-202**	1 карта / 100 полосок
	17 - 32 (400x)	**210-331/254-204**	1 карта / 100 полосок
	33 - 48 (400x)	**210-331/254-206**	1 карта / 100 полосок
	1 - 48 (100x)	**210-331/254-207**	1 карта / 100 полосок

Шаг контактов 3,5 мм / 0,138 дюйма	**Маркировка**	**Артикул**	**Упак. единица**
подходит для вилок и розеток Мультиштекерной системы ***(MCS)*-MINI** с проводным соединением (перпендикулярно вводу проводника) и серий: **250 252 739 805**			**Высота маркировочной полоски: 3 мм**
	1 - 16 (240x)	**210-332/350-202**	1 карта / 80 полосок
	17 - 32 (240x)	**210-332/350-204**	1 карта / 80 полосок
	33 - 48 (240x)	**210-332/350-206**	1 карта / 80 полосок

Шаг контактов 3,81 мм / 0,15 дюйма	**Маркировка**	**Артикул**	**Упак. единица**
подходит для серий: **235 734 735 739**			**Высота маркировочной полоски: 3 мм**
	1 - 16 (160x)	**210-332/381-202**	1 карта / 80 полосок
	17 - 32 (160x)	**210-332/381-204**	1 карта / 80 полосок
	33 - 48 (160x)	**210-332/381-206**	1 карта / 80 полосок
	1 - 32 (80x)	**210-332/381-205**	1 карта / 80 полосок

Шаг контактов 3,96 мм / 0,156 дюйма	**Маркировка**	**Артикул**	**Упак. единица**
подходит для серии **235**			**Высота маркировочной полоски: 3 мм**
	1 - 16 (160x)	**210-332/396-202**	1 карта / 80 полосок
	17 - 32 (160x)	**210-332/396-204**	1 карта / 80 полосок
	33 - 48 (160x)	**210-332/396-206**	1 карта / 80 полосок
	1 - 32 (80x)	**210-332/396-205**	1 карта / 80 полосок

Шаг контактов 4 мм / 0,157 дюйма	**Маркировка**	**Артикул**	**Упак. единица**
подходит для серии **235**			**Высота маркировочной полоски: 3 мм**
	1 - 16 (160x)	**210-332/400-202**	1 карта / 80 полосок
	17 - 32 (160x)	**210-332/400-204**	1 карта / 80 полосок
	33 - 48 (160x)	**210-332/400-206**	1 карта / 80 полосок
	1 - 32 (80x)	**210-332/400-205**	1 карта / 80 полосок

Шаг контактов 5 мм / 0,197 дюйма	**Маркировка**	**Артикул**	**Упак. единица**
подходит для вилок и розеток Мультиштекерной системы ***(MCS)*-MIDI** с проводным соединением (перпендикулярно входу проводника) и серий: **235 236 250 253 254 255 256 257 736 737 738 739 740 741 745 806 816**			**Высота маркировочной полоски: 3 мм**
	1 - 16 (160x)	**210-332/500-202**	1 карта / 80 полосок
	17 - 32 (160x)	**210-332/500-204**	1 карта / 80 полосок
	33 - 48 (160x)	**210-332/500-206**	1 карта / 80 полосок
	1 - 32 (80x)	**210-332/500-205**	1 карта / 80 полосок
подходит для вилок и розеток Мультиштекерной системы ***(MCS)*-MIDI** с соединением CAGE CLAMP® (параллельно вводу проводника) и серии **804**			**Высота маркировочной полоски: 2,3 мм**
	1 - 12 (300x)	**210-331/500-103**	1 карта / 100 полосок
	13 - 24 (300x)	**210-331/500-104**	1 карта / 100 полосок

Маркировочные карты

Самоклеящиеся маркировочные полоски на карте формата A4

Шаг контактов: 5,08 мм, 5,75 мм, 7 мм, 7,5 мм, 7,62 мм, 10 мм, 10,16 мм

Шаг контактов 5,08 мм / 0,2 дюйма	Маркировка	Артикул	Упак. единица
подходит для вилок и розеток Мультиштекерной системы ***(MCS)*-MIDI** с проводным соединением (перпендикулярно входу проводника) и серий: **235 236 254 255 256 257 736 737 738 739 741**			**Высота маркировочной полоски: 3 мм**
	1 - 16 (160x)	**210-332/508-202**	1 карта / 80 полосок
	17 - 32 (160x)	**210-332/508-204**	1 карта / 80 полосок
	33 - 48 (160x)	**210-332/508-206**	1 карта / 80 полосок
	1 - 32 (80x)	**210-332/508-205**	1 карта / 80 полосок
подходят для вилок и розеток Мультиштекерной системы ***(MCS)*-MIDI** с соединением CAGE CLAMP® (параллельно вводу проводника)			**Высота маркировочной полоски: 2,3 мм**
	1 - 12 (200x)	**210-331/508-103**	1 карта / 100 полосок
	13 - 24 (200x)	**210-331/508-104**	1 карта / 100 полосок

Шаг контактов 5,75 мм / 0,226 дюйма			
подходят для серии **243**			**Высота маркировочной полоски: 3 мм**
	1 - 12 (160x)	**210-332/575-103**	1 карта / 80 полосок

Шаг контактов 7 мм			
подходят для серии **826**			**Высота маркировочной полоски: 3 мм**
	1 - 12 (160x)	**210-332/700-103**	1 карта / 80 полосок
	12 - 1 (160x)	**210-332/700-102**	1 карта / 80 полосок

Шаг контактов 7,5 мм / 0,295 дюйма			
подходит для вилок и розеток Мультиштекерной системы ***(MCS)*-MIDI** с проводным соединением (перпендикулярно входу проводника) и серий: **235 236 239 250 254 255 256 257 736 737 739 741 746 745**			**Высота маркировочной полоски: 3 мм**
	1 - 20 (80x)	**210-332/750-020**	1 карта / 80 полосок
подходит для вилок и розеток Мультиштекерной системы ***(MCS)*-MIDI** с соединением CAGE CLAMP® **(**параллельно вводу проводника) и серии **804**			**Высота маркировочной полоски: 2,3 мм**
	1 - 16 (100x)	**210-331/750-202**	1 карта / 100 полосок

Шаг контактов 7,62 мм / 0,3 дюйма			
подходит для вилок и розеток Мультиштекерной системы ***(MCS)*-MIDI** с проводным соединением (перпендикулярно входу проводника) и серий: **235 236 254 255 256 257 736 737 739 741**			**Высота маркировочной полоски: 3 мм**
	1 - 20 (80x)	**210-332/762-020**	1 карта / 80 полосок
подходят для вилок и розеток Мультиштекерной системы ***(MCS)*-MIDI** с соединением CAGE CLAMP® (параллельно вводу проводника)			**Высота маркировочной полоски: 2,3 мм**
	1 - 16 (100x)	**210-331/762-202**	1 карта / 100 полосок
подходят для вилок и розеток Мультиштекерной системы ***(MCS)*-MAXI**			**Высота маркировочной полоски: 5 мм**
	1 - 16 (100x)	**210-334/762-202**	1 карта / 48 полосок

Шаг контактов 10 мм / 0,394 дюйма			
подходит для серий: **235 236 254 255 256 257 736 737 741 745**			**Высота маркировочной полоски: 3 мм**
	1 – 16 (80 x)	**210-332/1000-202**	1 карта / 80 полосок
	17 – 32 (80 x)	**210-332/1000-204**	1 карта / 80 полосок
	33 – 48 (80 x)	**210-332/1000-206**	1 карта / 80 полосок

Шаг контактов 10,16 мм / 0,4 дюйма			
подходит для серий: **235 236 254 255 256 257 736 737 741**			**Высота маркировочной полоски: 3 мм**
	1 – 16 (80 x)	**210-332/1016-202**	1 карта / 80 полосок
	17 – 32 (80 x)	**210-332/1016-204**	1 карта / 80 полосок
	33 – 48 (80 x)	**210-332/1016-206**	1 карта / 80 полосок

Подходят для шага контактов любой длины:	Высота маркировочной полоски	Артикул	Упак. единица
без печати	2,3 мм	**210-331**	1 карта / 100 полосок
	3 мм	**210-332**	1 карта / 80 полосок
	5 мм	**210-334**	1 карта / 48 полосок
Печатается только разделитель (xxxx = шаг контактов)	2,3 мм	**210-331/xxxx-001**	1 карта / 100 полосок
Пример заказа: шаг контактов 5,08 мм, высота 3 мм: **210-332/0508-001**	3 мм	**210-332/xxxx-001**	1 карта / 80 полосок
	5 мм	**210-334/xxxx-001**	1 карта / 48 полосок

*Печать на чистых маркировочных картах может выполняться с помощью WAGO smart SCRIPT. WAGO smartSCRIPT является составной частью программного обеспечения WAGO ProServe®. Вы можете скачать данное программное обеспечение бесплатно на сайте www.wago.com.

Маркировочные системы Mini-WSB и WMB

Горизонтальная маркировка	Горизонтальная маркировка	Горизонтальная маркировка
Последовательная нумерация / буквы в алфавитном порядке на каждой полосе	Последовательная нумерация на каждой полосе	Цветная

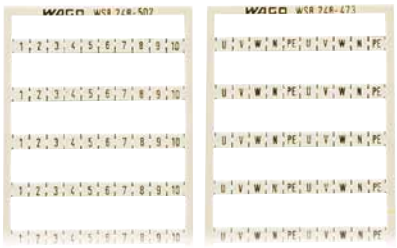



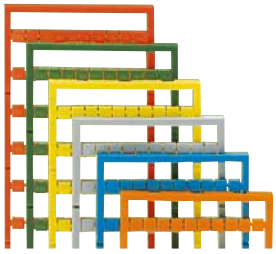

Маркировка на карте	Артикул	Упак. единица
Маркировочная карта Mini-WSB, например, для серий 745 и 831 10 полосок по 10 маркеров на каждой карте		
1 – 10 (10x)	**248-502**	5 карт
11 – 20 (10x)	**248-503**	5 карт
21 – 30 (10x)	**248-504**	5 карт
31 – 40 (10x)	**248-505**	5 карт
41 – 50 (10x)	**248-506**	5 карт
51 – 60 (10x)	**248-569**	5 карт
61 – 70 (10x)	**248-570**	5 карт
71 – 80 (10x)	**248-571**	5 карт
81 – 90 (10x)	**248-572**	5 карт
91 – 100 (10x)	**248-573**	5 карт
1 – 50 (2x)	**248-566**	5 карт
51 – 100 (2x)	**248-507**	5 карт
101 – 150 (2x)	**248-508**	5 карт
151 – 200 (2x)	**248-509**	5 карт
201 – 300 (2x)	**248-510**	5 карт
301 – 400 (2x)	**248-511**	5 карт
401 – 500 (2x)	**248-512**	5 карт
501 – 600 (2x)	**248-513**	5 карт
601 – 700 (2x)	**248-514**	5 карт
701 – 800 (2x)	**248-515**	5 карт
801 – 900 (2x)	**248-516**	5 карт
901 – 1000 (2x)	**248-517**	5 карт
1 – 9, ; (10x)	**248-565**	5 карт
U, V, W, N, PE, U, V, W, N, PE (10x)	**248-474**	5 карт
L1, L2, L3, N, PE, L1, L2, L3, N, PE (10x)	**248-472**	5 карт
пустые, для самостоятельной маркировки	**248-501**	5 карт
Фломастер, для перманентной маркировки	**210-110**	1

Маркировка на карте	Артикул	Упак. единица
Маркировочная карта WMB, например, для серии 745 (4 мм²/шаг контактов 10 мм) и серии 831 10 полосок по 10 маркеров на каждой карте		
1 – 10 (10x)	**793-502**	5 карт
11 – 20 (10x)	**793-503**	5 карт
21 – 30 (10x)	**793-504**	5 карт
31 – 40 (10x)	**793-505**	5 карт
41 – 50 (10x)	**793-506**	5 карт
51 – 60 (10x)	**793-569**	5 карт
61 – 70 (10x)	**793-570**	5 карт
71 – 80 (10x)	**793-571**	5 карт
81 – 90 (10x)	**793-572**	5 карт
91 – 100 (10x)	**793-573**	5 карт
1 – 50 (2x)	**793-566**	5 карт
51 – 100 (2x)	**793-507**	5 карт
101 – 150 (2x)	**793-508**	5 карт
151 – 200 (2x)	**793-509**	5 карт
201 – 300 (2x)	**793-510**	5 карт
301 – 400 (2x)	**793-511**	5 карт
401 – 500 (2x)	**793-512**	5 карт
501 – 600 (2x)	**793-513**	5 карт
601 – 700 (2x)	**793-514**	5 карт
701 – 800 (2x)	**793-515**	5 карт
801 – 900 (2x)	**793-516**	5 карт
901 – 1000 (2x)	**793-517**	5 карт
1 – 9, ; (10x)	**793-565**	5 карт
пустые, для самостоятельной маркировки	**793-501**	5 карт

Цвет	Артикул	Упак. единица
Суффиксы артикулов для цветных версий маркировочных карт: например, для серий 745 и 831 10 полосок по 10 маркеров на каждой карте		
желтые	**. . ./000-002**	
красные	**. . ./000-005**	
синие	**. . ./000-006**	
серые	**. . ./000-007**	
оранжевые	**. . ./000-012**	
светло-зеленые	**. . ./000-017**	
зеленые	**. . ./000-023**	
фиолетовые	**. . ./000-024**	

Пример заказа: Mini-WSB
Маркировочная карта, желтая, 41 – 50,
248-506/000-002

Пример заказа: WMB
793-506/000-002

Примечание:
Пожалуйста, обратите внимание, что срок поставки и цена на цветные маркировочные карты всегда выше, чем на стандартные.

Наклейки с инструкцией по монтажу

Наклейки с инструкцией по монтажу	Наклейка с инструкцией по монтажу	Наклейка с инструкцией по монтажу
для клемм для печатных плат с соединением CAGE CLAMP®	для соединения CAGE CLAMP®, универсальная	для соединителей *Мультиштекерной системы*

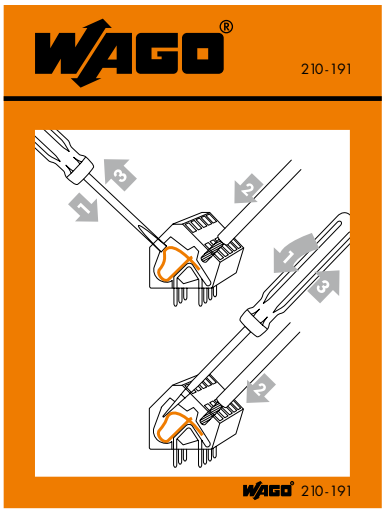

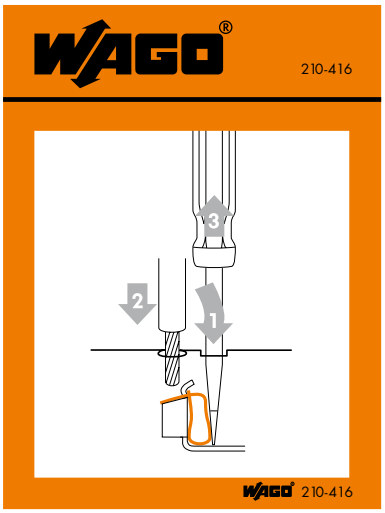

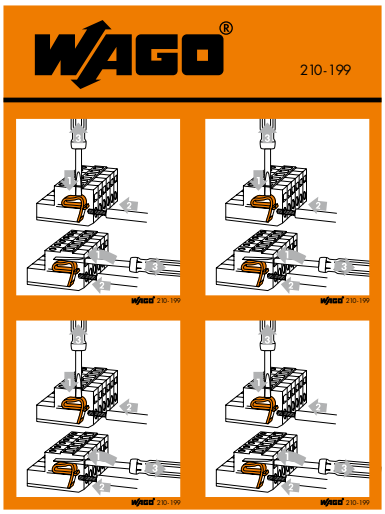

Серии	Артикул	Упак. единица
Наклейки с инструкцией по монтажу для клемм для печатных плат Размер: 60 мм x 63 мм		
236	**210-191**	100
736, 737 и 738	**210-406**	100

Артикул	Упак. единица
Наклейка с инструкцией по монтажу для соединения CAGE CLAMP®, универсальная Размер: 60 мм x 63 мм	
210-416	100

Артикул	Упак. единица
Наклейка с инструкцией по монтажу для Мультиштекерной системы с соединением CAGE CLAMP® Размер: (30 x 30) мм x 4 мм	
210-199	100

Монтажные держатели для печатных плат для монтажа на DIN-рейку

Держатель печатной платы для монтажа на DIN-рейку Размер 1	Держатель печатной платы для монтажа на DIN-рейку Размер 2	Держатель печатной платы для монтажа на DIN-рейку Размер 2 с крышкой и торцевой пластиной

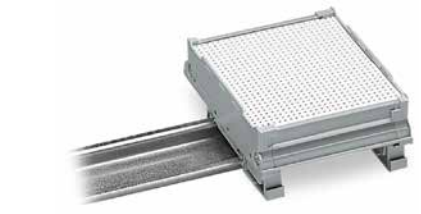





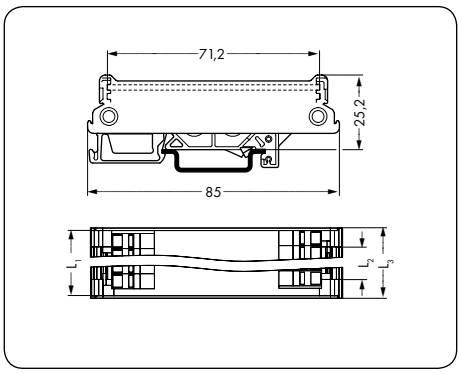

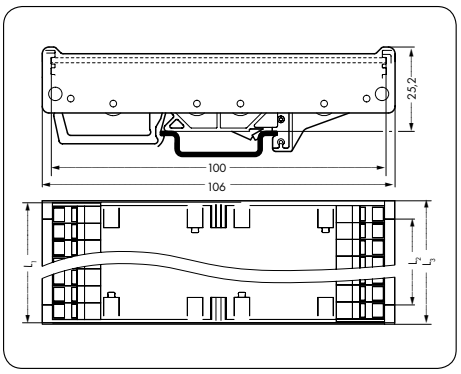

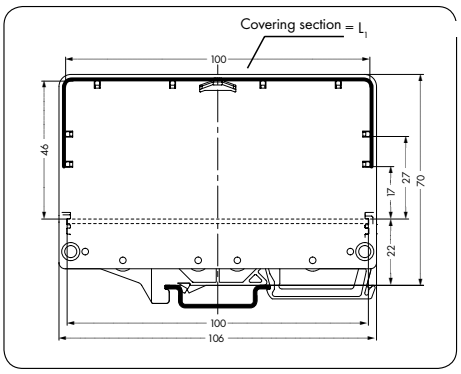

L_1 = Длина печатной платы
L_2 = L_1 – 11 мм (L_2 = Длина несущей опоры)
L_3 = L_1 + 2 мм

L_1 = Длина печатной платы/крышки
L_2 = L_1 – 15,8 мм (L_2 = Длина несущей опоры)
L_3 = L_1 + 2 мм

Артикул	Длина	Упак. единица
Держатель печатной платы для монтажа на DIN-рейку, размер 1		
Торцевая пластина, размер 1		
288-601		1
Монтажная ножка для DIN-рейки 35 мм		
288-602		1
Несущая опора, размер 1		
288-600	1 м	1
Крестообразный винт, 2,9 x 13*		
210-533		25
Маркировочные полоски 7,5 x 0,5 мм		
прозрачные **709-196**	1 м	1
белые **709-198**	1 м	1
Печатная плата не включена в комплект поставки.		

Артикул	Длина	Упак. единица
Держатель печатной платы для монтажа на DIN-рейку, размер 2		
Торцевая пластина, размер 2		
288-621		1
Монтажная ножка для DIN-рейки 35 мм		
288-622		1
Несущая опора, размер 2		
288-620	1 м	1
Крестообразный винт, 2,9 x 13*		
210-533		25
Печатная плата не включена в комплект поставки.		

Артикул	Длина	Упак. единица
Держатель печатной платы для монтажа на DIN-рейку, размер 2 с крышкой		
Торцевая пластина, размер 2, «Alu-Plus»		
288-626		1
Крышка, размер 2		
288-627	1 м	1
Печатная плата не включена в комплект поставки.		

Минимальная длина печатной платы без несущей опоры, размер 1: L_1 = 11 мм, размер 2: L_1 = 15,8 мм
Свободное пространство между опорой и нижним краем ПП: 5 мм
Допустимые отклонения для ПП: 1,5 мм ± 0,2 мм (толщина), ± 0,2 мм (длина/ширина); -0,1/+0,3 для обработки контуров

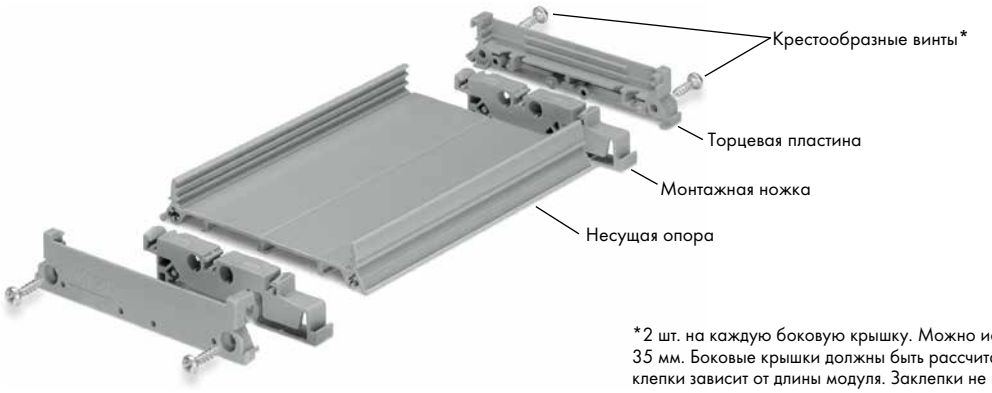

*2 шт. на каждую боковую крышку. Можно использовать модули длиной от 35 мм. Боковые крышки должны быть рассчитаны на меньшие модули. Длина заклепки зависит от длины модуля. Заклепки не поставляются компанией WAGO.

Монтажные держатели для печатных плат для монтажа на DIN-рейку

Держатель печатной платы для монтажа на DIN-рейку в сборе для печатных плат 100 x 160 мм	Держатель печатной платы для монтажа на DIN-рейку	





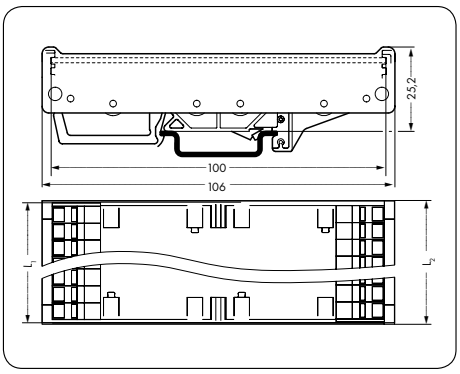

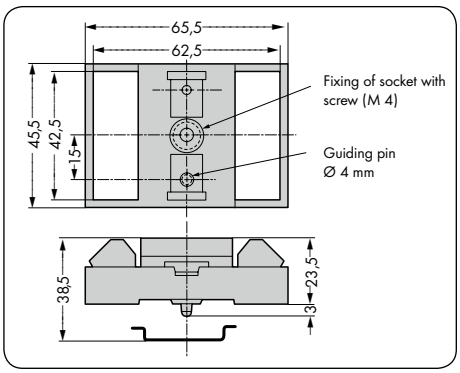

L_1 = 160 мм (длина печатной платы)
L_2 = 162 мм

Артикул	Упак. единица
Держатель печатной платы для монтажа на DIN-рейку, подходит для ПП стандартного европейского формата (100 x 160 мм)	
288-003	1
Печатная плата не включена в комплект поставки.	

Артикул	Упак. единица
Держатель печатной платы для монтажа на DIN-рейку, для винтового монтажа или монтажа на DIN-рейку при помощи защелкивающихся монтажных ножек, подходит для ПП формата 42,5 x 62,5 мм	
288-001	1
Универсальная монтажная ножка, защелкивающаяся, совместима с DIN-рейками 15 мм, 32 мм и 35 мм	
288-002	10
Печатная плата не включена в комплект поставки.	

Винты и несущие рейки

Винты	Стальные несущие рейки 35 x 7,5 мм согласно EN 60715	Стальные несущие рейки 35 x 15 мм согласно EN 60715







Габаритные размеры	Артикул	Упак. единица
Самонарезающиеся винты для монтажных отверстий 1,8 мм Ø		
B 2,2 x 9,5 мм	**209-147**	200 (2 x 100)
B 2,2 x 13 мм	**231-194**	200 (2 x 100)
Винты с гайками, например, для крепежных элементов или крепежных фланцев		
M 2 x 12 мм	**231-195**	200 (2 x 100)
M 2,5 x 10 мм	**231-295**	200 (2 x 100)

	Артикул	Упак. единица
Стальная несущая рейка, I_N 76 A (основана на длине 1 м) 35 x 7,5 мм, толщина 1 мм, длина 2 м		
неперфорированная	**210-113**	10 (10x1)
Ширина отверстия 25 мм; шаг отверстий 36 мм		
перфорированная	**210-112**	10 (10x1)
Ширина отверстия 18 мм; шаг отверстий 25 мм		
перфорированная	**210-115**	10 (10x1)

	Артикул	Упак. единица
Стальная несущая рейка, I_N 125 A (основана на длине 1 м) 35 x 15 мм, толщина 1,5 мм, длина 2 м		
неперфорированная	**210-114**	10 (10x1)
Ширина отверстия 25 мм; шаг отверстий 36 мм		
перфорированная	**210-197**	10 (10x1)

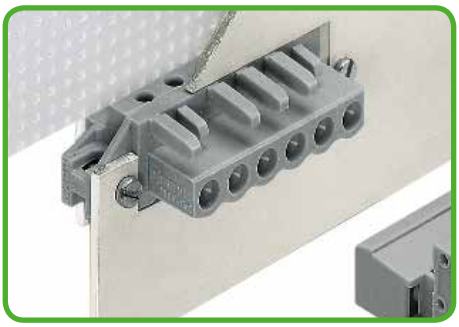

Винты с гайками M 2,5 x 10 (например, для фиксирующих фланцев)

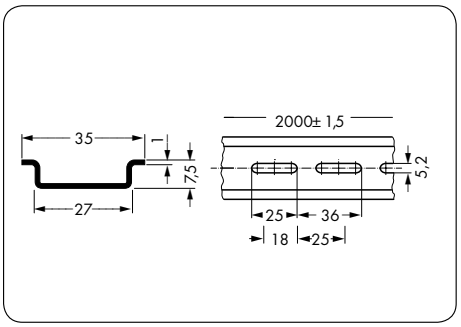

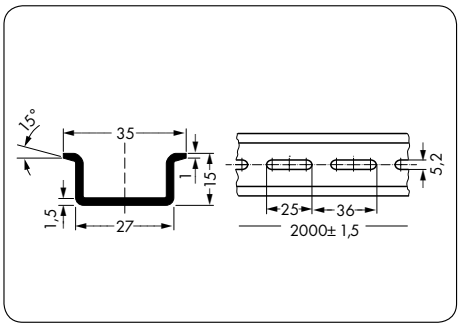

Подробнее о полной линейке несущих реек от WAGO вы можете узнать в Полном каталоге, Том 1, Клеммы, монтируемые на DIN-рейку, или на сайте www.wago.com

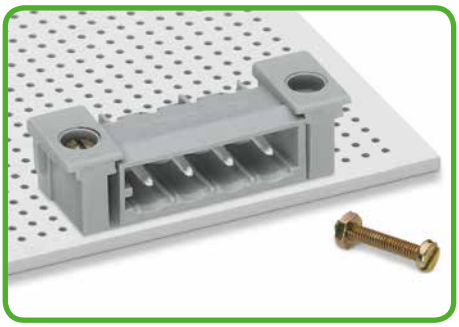

Винты с гайками M 2 x 12 (например, для крепежных элементов)

Технический раздел

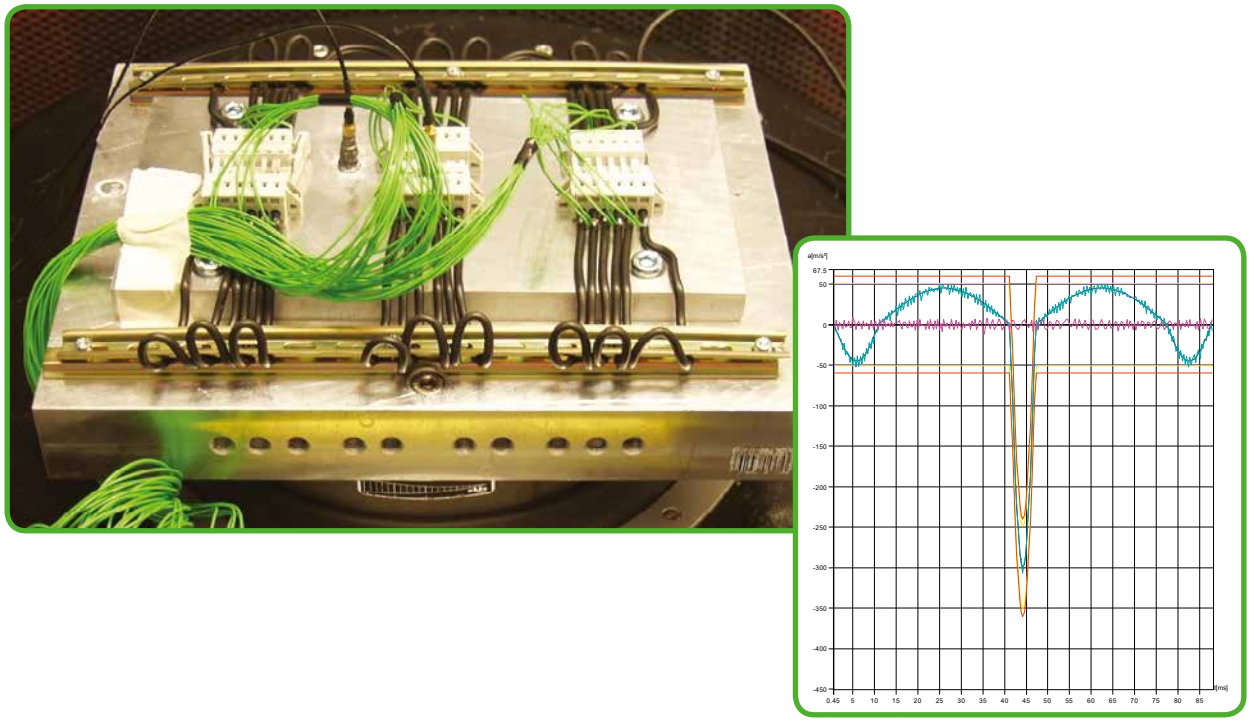

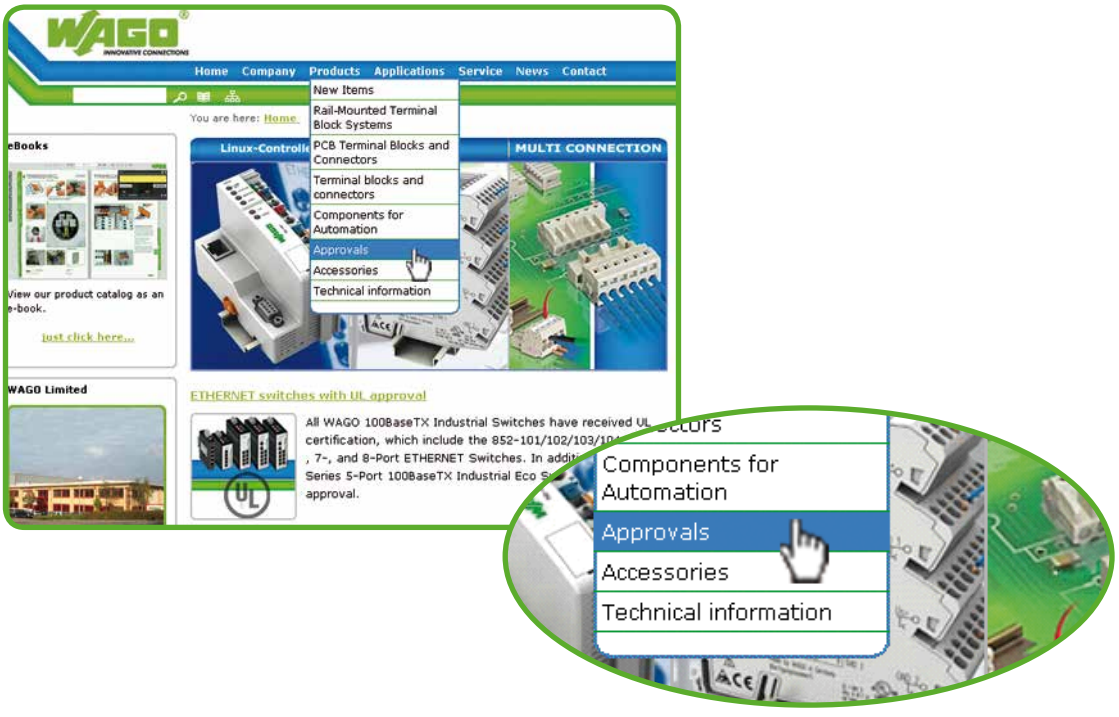

11

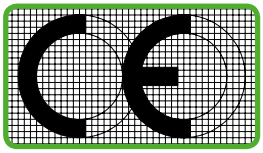

Маркировка CE и директивы ЕС — Страницы 551

Спецификации МЭК/EN — 552 – 553



Тесты и испытания по стандартам МЭК/EN
- Механические испытания — 554 – 559
- Электрические испытания — 560 – 570

Испытания материалов — 571

Климатические испытания — 572 – 573

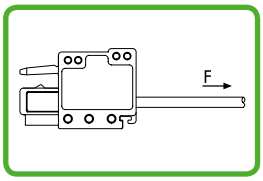

Спецификации UL - Лаборатории по технике безопасности, США — 574
- Тесты и тестовые процедуры по стандартам UL — 575 – 578



Подключение алюминиевых проводников — 579



Технические требования к материалам
- Изоляционные материалы: — 580
- Изоляционные материалы: — 580 – 581
- Исполнение контактов из различных материалов, контактные поверхности, материал зажимной пружины — 582



Общая техническая информация по электрооборудованию во взрывоопасных зонах — 583 – 585
- Специальные требования к классу защиты «Повышенная безопасность Ex e» — 585 – 587
- Специальные требования к классу защиты «Внутренне присущая безопасность Ex i» — 588 – 591



Допуски – руководство пользователя — 592 – 595



Семинары WAGO — 596 – 597



Электротехническая лаборатория — 598 – 599

Маркировка CE и директивы ЕС

Маркировка соответствия CE:

Маркировка соответствия CE состоит из символов «CE» и следующего текста:

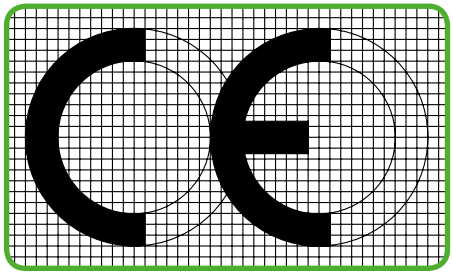

Communauté Européenne
(Европейское сообщество)

Директивы ЕС представляют собой юридически обязательные спецификации для Европейского Сообщества. Их целью является унификация законодательных и административных спецификаций в различных странах для устранений барьеров при торговле из-за различий в национальных стандартах.

Для продажи продукта на рынке необходимо подтвердить его соответствие определенным директивам. К одной и той же продукции может применяться несколько директив сразу, например, директива по электромагнитной совместимости и директива по низковольтным системам.

К продукции WAGO применяются следующие **директивы ЕС :**

2006/95/EC
– Директива по низковольтным системам

Директива относится к электрическому оборудованию, предназначенному для использования при номинальном напряжении в диапазоне от 50 до 1000 В для переменного тока и от 75 до 1500 В для постоянного тока.

Данная директива применяется к такой продукции, как монтируемые на DIN-рейку клеммы, обычные клеммы, модульные клеммы, клеммные колодки и т.п., которая соответствует спецификациям единых европейских стандартов и их отдельных частей (напр., EN 60947 для монтируемых на DIN-рейку клемм и EN 60998 для обычных клемм).

Маркировка соответствия CE должна быть нанесена на все электрическое оборудование или, при невозможности, на наименьшую упаковочную единицу. С помощью маркировки CE производители подтверждают соответствие своей продукции необходимым директивам.

Вместе с маркировкой CE производители предоставляют «Декларацию соответствия» ЕС для своей продукции. Производитель обязан иметь декларацию соответствия и предъявлять ее по требованию национальных органов технического надзора.

2004/108/EC
– Директива по электромагнитной совместимости

Данные директивы применяются к любой аппаратуре, оборудованию и системам, содержащим электрические или электронные компоненты. BAPT (Bundesamt für Post und Telekommunikation / Федеральное управление почты и телекоммуникаций) имеет полномочия на проведения различий между простыми и сложными компонентами. На простые компоненты, такие как резисторы, преобразователи, интегральные схемы, реле и т.п. маркировка не наносится. К сложным компонентам: электродвигателям, электронным платам, термостатам и т.п. директива по электромагнитной совместимости применяется только если они продаются непосредственно конечному пользователю.

Вся продукция, попадающая под действия директивы об электромагнитной совместимости должна иметь маркировку CE на корпусе. Такая маркировка подтверждает соответствие необходимым стандартам.

2006/42/EC
– Директива в области машиностроения

Данная директива применяется к готовым машинам или оборудованию.

Однако, производители машин и оборудования обязаны использовать компоненты, соответствующие необходимым директивам ЕС (напр., директива по низковольтным системам или по электромагнитной совместимости).

Выполнение и соответствие данным директивам необходимо для свободной реализации продукции на всей территории Европы.

Директива 94/9/EC - Приборы и защитные системы для применения во взрывоопасных средах, ATEX 100a
Взрывобезопасные устройства. Общая техническая информация по применению электрооборудования во взрывоопасных средах.

Спецификации МЭК/EN

В частности, к конструкции и условиям использования клемм и соединителей, приведенных в данном каталоге, применяются следующие стандарты:

МЭК 60364-1
VDE 0100-100
/.. Монтаж энергетических установок с номинальным напряжением до 1000 В
- Базовые принципы, оценка общих характеристик, определения

EN 50110-1
VDE 0105 Part 1
/ Эксплуатация электрооборудования

МЭК 61140
EN 61140
VDE 0140 Part 1
/ Защита от поражения электрическим током
- Общие положения для установки и оборудования

VDE 0100-482
HD 384.4.482S1
/Монтаж энергетических установок с номинальным напряжением до 1000 В
Противопожарная защита в случаях особого риска и опасных ситуаций

VDE 0100 Часть 710
/- Требования для специальных установок и расположений Часть 710: применение в медицине

VDE 0100-718
/- Требования для специальных установок и расположений
Часть 718: Административные сооружения

МЭК 60664-1
EN 60664-1
VDE 0110 Часть 1
/ Координация изоляции для оборудования низковольтных систем
- Базовые принципы, требования и испытания

МЭК 60204-1
EN 60204-1
VDE 0113 Часть 1
/ Безопасность машин
- Общие требования

МЭК 60079-0
EN 60079-0
VDE 0170 Часть 1
/ Электрические аппараты для взрывоопасной атмосферы
- Общие требования

МЭК 60079-7
EN 60079-7
VDE 0170 Часть 6
/ Электрические аппараты для взрывоопасной атмосферы
- Повышенная безопасность «e»

МЭК 60079-11
EN 60079-11
VDE 0170 Часть 7
/ Электрические аппараты для взрывоопасной атмосферы
- Искробезопасность «i»

МЭК 60079-14
EN 60079-14
VDE 0165 Часть 1
/ Монтаж электроустановок во взрывоопасных зонах

МЭК 60079-15
EN 60079-15
VDE 0170 Часть 16
/ Электрические аппараты для взрывоопасной атмосферы
- Класс защиты «n»

МЭК 60038
HD 472 S1
VDE 0175
/ Стандарты напряжения МЭК

DIN VDE 0298 Часть 4
/ Использование кабелей и гибких шнуров в энергетических установках
- Рекомендуемые значения допустимой нагрузки по току для кабелей стационарных установок в и на зданиях, а также для гибких шнуров

МЭК 60112
EN 60112EN 60112
VDE 0303 Часть 11
/ Метод определения контрольного и сравнительного индексов трекингстойкости твердых изоляционных материалов

МЭК 60529
EN 60529
VDE 0470 Часть 1
/ Степени защиты, обеспечиваемые оболочками (код IP)
- Тестовое оборудование и способ испытаний

МЭК 61439-1
EN 61439-1
VDE 0660 Часть 600
/ Низковольтные переключающие и регулировочные устройства - Общие правила

МЭК 60439-3
EN 60439-3
VDE 0660 Часть 504
/- Дополнительные требования к низковольтным переключающим и регулировочным устройствам, предназначенным для установки в местах, доступных для использования неквалифицированным персоналом
- Распределительные коробки

МЭК 61643-1
EN 61643-11
VDE 0675 Часть 6-11
/ Предохранительные устройства, подключенные к низковольтным энергораспределительным системам, - Технические требования и методы испытаний

МЭК 60335-1
EN 60335-1
VDE 0700 Часть 1
/ Бытовые и аналогичные электрические приборы: безопасность
- Общие требования

МЭК 60598-1
EN 60598-1
VDE 0711 Часть 1
/ Осветительная арматура
- Общие требования и испытания

МЭК 60715
EN 60715
/- Стандартизированные несущие рейки для установки электроприборов в устройствах распределения и управления

МЭК 60999-1
EN 60999-1
VDE 0609 Часть 1
/ Соединительные устройства - Электрические медные проводники - Требования безопасности к винтовым и безвинтовым контактным зажимам
- Общие и дополнительные требования к зажимам для проводников с площадью поперечного сечения от 0,2 мм² до 35 мм²

МЭК 60999-2
EN 60999-2
VDE 0609 Часть 101
- Общие и дополнительные требования к зажимам для проводников с площадью поперечного сечения от 35 мм² до 300 мм² (включительно)

МЭК 60998-1
EN 60998-1
VDE 0613 Часть 1
/ Устройства соединительные для низковольтных цепей бытового и аналогичного назначения
- Общие требования

МЭК 60998-2-1
EN 60998-2-1
VDE 0613 Часть 2-1
/- Особые требования к соединительным коробкам (соединительные и/или ответвительные) для терминалов или соединительного оборудования

МЭК 60998-2-2
EN 60998-2-2
VDE 0613 Часть 2-2
/- Особые требования к соединительным коробкам (соединительные и/или ответвительные) для терминалов или соединительного оборудования безвинтового типа

МЭК 60998-2-3
EN 60998-2-3
VDE 0613 Часть 2-3
/- Дополнительные требования к соединительным устройствам как отдельным элементам с зажимами, утопленными в изоляцию

МЭК 60947-1
EN 60947-1
VDE 0660 Часть 100
/ Аппаратура распределения и управления низковольтная
- Общие правила

МЭК 60947-7-1
EN 60947-7-1
VDE 0611 Часть 1
/- Вспомогательное оборудование, клеммы для медных проводников

МЭК 60947-7-2
EN 60947-7-2
VDE 0611 Часть 3
/- Вспомогательное оборудование; клеммы с заземлением

DIN VDE 0611 Часть 4
/ Клеммы для монтажа на DIN-рейку для подключения медных проводников;
- Многоуровневые распределительные клеммы для монтажа на DIN рейку сечением до 6 мм²

МЭК 60947-7-3
EN 60947-7-3
VDE 0611 Часть 6
/- Вспомогательное оборудование; Требования техники безопасности для клемм с предохранителем

МЭК 61984
EN 61984
VDE 0627
/ Соединители - Требования безопасности и испытания

МЭК 60512-1
EN 60512-1
/ Соединители для электрооборудования – Испытания и измерения
- Общее

МЭК 60320-1
EN 60320-1
VDE 0625 Часть 1
/ Каплеры бытового и аналогичного назначения
- Общие требования

МЭК 60352-1
EN 60352-1
/ Беспаечный монтаж;
Монтаж накруткой
- Общие требования,
Методы испытаний и практическое руководство

МЭК 60352-2
EN 60352-2
/ Беспаечный монтаж;
Беспаечное обжимное соединение
- Общие требования,
Методы испытаний и практическое руководство

МЭК 60352-3
EN 60352-3
/ Беспаечный монтаж;
Беспаечное соединение с прорезанием изоляции соединителя в доступном месте
- Общие требования,
Методы испытаний и практическое руководство

МЭК 60352-4
EN 60352-4
/ Беспаечный монтаж;
Беспаечное соединение с прорезанием изоляции соединителя в недоступном для касания месте
- Общие требования,
Методы испытаний и практическое руководство

МЭК 60352-5
EN 60352-5
/ Беспаечный монтаж;
Беспаечное соединение запрессовкой
- Общие требования,
Методы испытаний и практическое руководство

МЭК 60352-6
EN 60352-6
/ Беспаечный монтаж;
Соединение прокалыванием изоляции
- Общие требования,
Методы испытаний и практическое руководство

МЭК 60352-7
EN 60352-7
/ Беспаечный монтаж;
Соединение при помощи пружинного зажима
- Общие требования,
Методы испытаний и практическое руководство

Тесты и испытания по стандартам МЭК/EN

Для различных изделий, например, для соединительных материалов, монтируемых на DIN-рейку клемм и соединителей и т.д. существуют различные предписания по испытаниям. Дальнейшие разделы с важнейшими испытаниями ограничиваются описанием методов испытаний и объяснением их целей. Приводимые данные (напр., по напряжению, температурам, силе) и т.д. служат лишь для пояснения и могут различаться от испытания к испытанию.

Механические испытания

Вся продукция WAGO выполняет требования следующих механических испытаний:

• Условия подключения

Зажим проводника
Две системы соединений WAGO - PUSH WIRE® и CAGE CLAMP® - зарекомендовали себя на рынке пружинных зажимов: Соединение PUSH WIRE® для использования одножильных проводников (например, для осветительной или строительной проводки, телекоммуникаций, бытовых систем связи и сигнализации). Размеры проводников: AWG : 0,2 – 4 мм² (AWG 24 to 12). **Универсальное пружинное соединение CAGE CLAMP®** для одножильных, многожильных и тонкопроволочных проводников разработано для различных промышленных, электрических и электронных задач (напр., тонкопроволочные проводники применяются в лифтостроении, на электростанциях, в химической и автомобильной отрасли и на судах). Размеры проводников: 0,08 – 35 мм² (AWG 28 to 2).
Соединение CAGE CLAMP®S представляет собой дальнейшее развитие универсального пружинного зажима CAGE CLAMP®, предназначенного для подключения одножильных проводников сечением 0,2 – 16 мм² (AWG 24 – 6), многожильных и тонкопроволочных проводников сечением 25 мм² (AWG 4), только «f-st»), обеспечивая все преимущества и безопасность оригинального CAGE CLAMP®. Более того, технология соединения CAGE CLAMP®S позволяет подсоединять одножильные и многожильные проводники сечением 0,5 – 16 мм² (от 20 до 6 AWG), а также проводники с наконечниками сечением 0,5 – 16 мм² (от 20 до 6 AWG) напрямую без инструмента.
Тонкопроволочные проводники малых и очень малых размеров очень гибкие и деформируются при вставке до упора в клемму. Как результат, изоляция проводника – это не касается медного проводника – может быть зажата, что вызывает прерывание контакта или его полное отсутствие. Для предотвращения попадания изоляции проводника в зажим поставляются стопоры для изоляции, в том числе даже для проводников 0,08 мм² (AWG 28).

Номинальное поперечное сечение и подключаемые проводники
I. Согласно МЭК 60999-1 / EN 60999-1 / VDE 0609 часть 1, таблица 1:

Номинальное поперечное сечение	Расчетный диаметр наиболее крупных проводников							Подключаемые проводники	
	Метрический			AWG:					
	Жесткий		Гибкий	Жесткий			Гибкий	Жесткий	Гибкий
	Одножильный	Многожильный			[b] дножильный	[b] Класс B Многожильный	[c] Класс I, K, M Многожильный		
мм²	мм	мм	мм	Размер проводника:	мм	мм	мм		
0,2	0,51	0,53	0,61	24	0,54	0,61	0,64		
0,34	0,63	0,66	0,8	22	0,68	0,71	0,8		
0,5	0,9	1,1	1,1	20	0,85	0,97	1,02		
0,75	1,0	1,2	1,3	18	1,07	1,23	1,28		
1,0	1,2	1,4	1,5	–	–	–	–		
1,5	1,5	1,7	1,8	16	1,35	1,55	1,60		
2,5	1,9	2,2	2,3	14	1,71	1,95	2,08		
4,0	2,4	2,7	2,9	12	2,15	2,45	2,70		
6,0	2,9	3,3	3,9	10	2,72	3,09	3,36		
10,0	3,7	4,2	5,1	8	3,34	3,89	4,32		
16,0	4,6	5,3	6,3	6	32	4,91	5,73		
25,0	–	6,6	7,8	4	5,45	6,18	7,26		
35,0	–	7,9	9,2	2	6,87	7,78	9,02		

Для определения в соответствующем стандарте для продукции

ПРИМЕЧАНИЕ: Диаметр наиболее крупного жесткого и гибкого проводника подобран на основании таблицы 1 в соответствии с МЭК 60228 A и МЭК 60344 и по ASTM B172-71 [4], IECA публикация S-19-81 [5], IECA публикация S-66-524 [6] и IECA публикация S-66-516 [7] для проводников AWG.
a) Размеры только для гибких проводников класса 5, в соответствии с МЭК 60228 A.
b) Номинальный диаметр + 5 %
c) Наибольший диаметр для проводников классов I, K, M + 5 %
На практике поперечное сечение проводника примерно на 5% меньше значений, указанных в таблице!

Требования к зажимным устройствам согласно МЭК 60999-1/EN 60999-1/ VDE 0609 (часть 1, секция 7.1):

Зажимные устройства должны допускать присоединение проводников без специальной подготовки.

В нормальных рабочих условиях прямой зажим (т.е. непосредственное присоединение проводника к токоведущей шине клеммы) обеспечивает оптимальное качество контакта, при этом устраняя все факторы риска.
В определенных случаях может потребоваться защита проводника от расширения, которой можно добиться несколькими способами (см. иллюстрации ниже).

При применении устройств в высококоррозионных атмосферах применяются специальные условия.

В таком случае WAGO рекомендует использовать или одножильные медные проводники, или тонкопроволочные медные проводники с правильно обжатыми луженными медными наконечниками или медными штифтовыми наконечниками.
Как и одножильный медный проводник, тонкопроволочный обжимается к толстой внутренней жиле. Это предотвращает доступ агрессивной атмосферы (в зависимости от концентрации в промилле), которая может проникнуть в пучок провода по отдельным жилам и вызвать коррозионные отложения между отдельными проводниками и точками зажима.

Один проводник на один зажим
Некоторые спецификации VDE имеют требование по присоединению **только одного проводника к каждому зажимному элементу** (напр., DIN VDE 0611, часть 4, 02.91, раздел 3.1.9). Это касается и рекомендаций немецкой ассоциации автомобильной промышленности (VDA) “Предоставление спецификации для электрооборудования машин, механических установок и сооружений в автомобильной промышленности” согласно разделу 15.1.1.3;
проект 8.93.

Другие спецификации VDE и EN также рекомендуют подключение **только одного проводника к каждому зажимному элементу**, за исключением тех случаев, когда зажимное устройство прошло специальное тестирование и было одобрено для подключения к нескольким проводникам, например:
VDE 0609, часть 1, 12.00/
EN 60999-1:2000, пункт 7.1
VDE 0660-600-1, 06.10/
EN61439-1: 2009, пункт 8.6.3
VDE 0113, часть 1, 06.07/
EN 60204-1:2006, пункт 13.1.1

Принцип WAGO является основанием для ряда других технических и экономических преимуществ:
- Каждый проводник может быть подключен или извлечен вне зависимости от ранее подключенных проводников.
- При необходимости смены проводника, придется отсоединить только его, не затрагивая другие.
- Каждый проводник подсоединяется независимо.
- Могут подключаться различные комбинации поперечных сечений проводников.

WAGO предлагает 2-проводные клеммы и соединители для увеличения числа зажимов.

II. Согласно МЭК 60999-2 / EN 60999-2 / VDE 0609 часть 101, таблица 1:

Номинальное поперечное сечение	Расчетный диаметр наиболее крупных проводников					Подключаемые проводники	
	Метрический		AWG/kcmil				
	Жесткий Многожильный	Тонкопроволочный[a]	Калибр	Жесткий Многожильный	Тонкопроволочный[a]	Жесткий	Гибкий
мм²	мм	мм		мм	мм		
50	9.1	11	0	9,64	12,08	Для определения в соответствующем стандарте для продукции	
70	11	13,1	00	11,17	13,54		
95	12.9	15,1	000	12,54	15,33		
–	–	–	0000	14,08	17,22		
120	14,5	17	250	15,34	19,01		
150	16,2	19	300	16,8	20,48		
185	18	21	350	18,16	22,05		
–	–	–	400	19,42	24,05		
240	20,6	24	500	21,68	26,57		
300	23,1	27	600	23,82	30,03		

a) Размеры только для гибких проводников класса 5. согласно МЭК 60228A.

ПРИМЕЧАНИЕ: Диаметр наиболее крупного жесткого и гибкого проводника подобран на основании таблицы 1 и таблицы 3 в соответствии с МЭК 60228 A и по ASTM B 172-71 [1]. Публикация IECA S-19-81 [2]. Публикация IECA S-66-524 [3] и публикация IECA S-66-516 [7] для проводников AWG.



Проводник с концевой опрессовкой



Проводник с ультразвуковой опрессовкой



Наконечники с герметичной опрессовкой, предпочтительно медные с луженой поверхностью.



Луженый медный наконечник (герметичный обжим)
Сечение клемм следует выбирать на 1 шаг больше проводника.
Значения величин сечений, установленные для продуктов с изолирующими наконечниками, основаны на методе обжима, используемом при работе обжимного инструмента WAGO Variocrimp.
Газонепроницаемые опрессованные спаренные наконечники могут использоваться в случае, если наконечник вставлен в зажим до упора и при наличии достаточной длины зазора и пути утечки между смежными потенциалами.

Тесты и испытания по стандартам МЭК/EN (продолжение)
Механические испытания (продолжение)

• Испытание на вытягивание по МЭК/EN 60947-7-1, МЭК/EN 60998-2-2, МЭК/EN 60999-1

Данное испытание имитирует механическое воздействие на зажим, например, если монтажник смещает проводник в сторону для лучшего доступа/работы со смежным зажимом или проверяет подключение проводника кратковременным подергиванием.
Во время испытания тяговое усилие прикладывается без резкого движения, в течение одной минуты, к подключенному проводнику. Тяговое усилие определяется на основании площади поперечного сечения. Чем больше поперечное сечение проводника, тем больше тяговое усилие. Например, тяговое усилие в 40 Н для проводника сечением 1,5 мм² (AWG 16) и 100 Н для проводника сечением 16 мм² (AWG 6). Данные значения определяются стандартом и одинаковы для клемм с зажимом винтового и пружинного типа. Во время испытания проводник не должен ни выпадать из зажима, ни разрываться возле него.

Тяговое усиление проводника
Зажимные устройства безвинтовых клемм должны выдержать тяговое усилие проводника следующим образом:
МЭК 60947-1/EN 60947-1/VDE 0660, часть 100, таблица 5
Низковольтная коммутационная аппаратура, Общие нормы

МЭК 60947-7-1/EN 60947-7-1/ VDE 0611, часть 1,
Монтируемые на рейку клеммы для медных проводников

МЭК 60998-2-1/EN 60998-2-1/ VDE 0613, часть 2-1, таблица 104
МЭК 60998-2-2/ EN 60998-2-2/VDE 0613, часть 2-2, таблица 103:
Соединительные устройства для низковольтных цепей бытового и аналогичного назначения.
Дополнительные требования к соединительным устройствам как отдельным устройствам с винтовыми зажимами или безвинтовым клеммам.

МЭК 60999-1/EN 60999-1/VDE 0609, часть 1, таблица 3

МЭК 60999-2/EN 60999-2, /VDE 0609, часть 101, таблица 2
Требования безопасности для винтовых и безвинтовых зажимов для медных электрических проводников.

Номинальное поперечное сечение		Тяговое усилие по МЭК/EN		
мм²	AWG/MCM	60947-7-1 N	60998-2-2 N	60999-1/ -2 N
0,2 0,34	24 22	10 15	10 15	10 15
0,5 0,75	20 18	20 30	20 30	20 30
1,0 1,5	– 16	35 40	35 40	35 40
2,5 4,0	14 12	50 60	50 60	50 60
6,0 10	10 8	80 90	80 90	80 90
16 25	6 4	100 135	100 135	100 135
– 35	3 2	156 190	190	190
– 50	1 0	236 236		236
70 95	00 000	285 351		285 351
– 120	0000 250	427 427		427 427
150 185	300 350	427 503		427 503
– 240	400 500	503 578		503 578
300	600	578		578

Испытание на удар/вибрацию по МЭК/EN 60068-2-6; в условиях морских перевозок по GL, LR, DNV; применение на железной дороге по МЭК/EN 61373

Испытание определяет, насколько вибрация, например, возникающая рядом с машинами или транспортными средствами, влияет на электрическое соединение и возможен ли разрыв контакта во время вибрации. С помощью вибростенда тестовый образец подвергается воздействию вибрации по каждой из осей X, Y, Z (см. изображение). Амплитуда, ускорение и, в особенности, частота вибрации должны изменяться во время испытания.

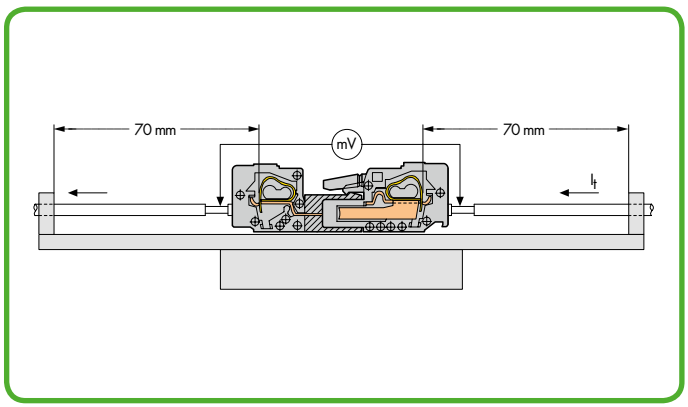

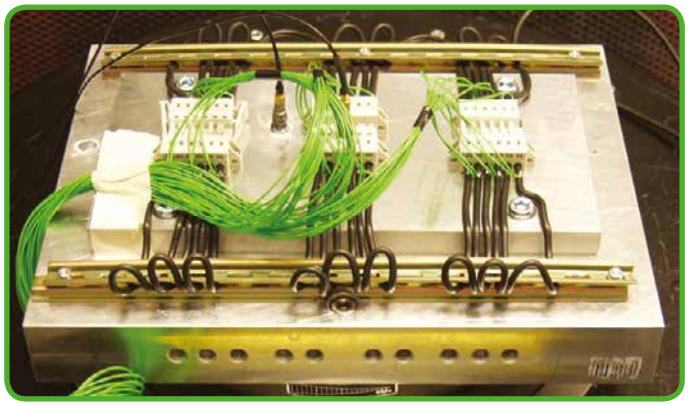

Открытая длина проводника до точки его подсоединения к системе должна быть минимальной, как в приводимом здесь примере, где она равна 70 мм.

Первая ось

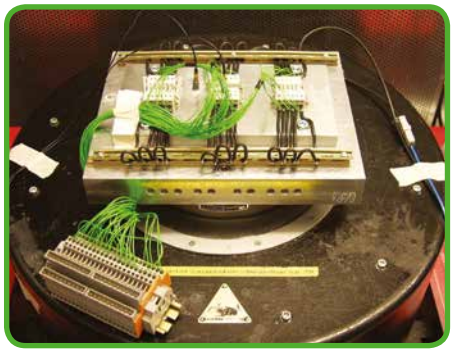

Вторая ось



Третья ось

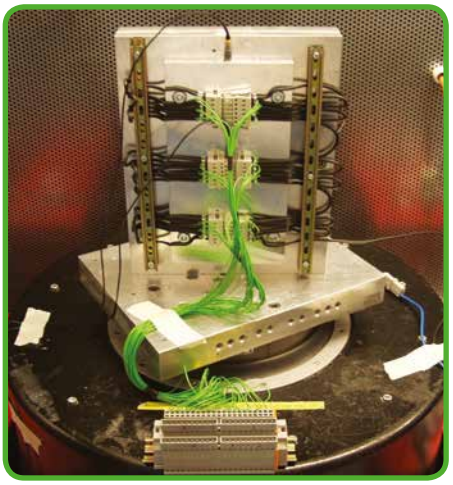

Конкретная процедура испытаний может значительно изменяться в зависимости от способа применения продукции.

Применение согласно МЭК/EN 60068-2-6	Сопутствующие уровни испытаний	
Устройства, подключаемые к крупногабаритным, вращающимся станкам.	1 / 35 Гц,	50 м/с² (5 г) или 100 м/с² (10 г)
Устройства, разработанные для использования в крупномасштабных электростанциях и для общего промышленного применения.	10 / 55 Гц	20 м/с² (2 г) 50 м/с² (5 г)
Устройства, разработанные для использования в крупномасштабных электростанциях и для общего промышленного применения в случае, если было определено, что существуют компоненты вибрации более 55 Гц.	10 / 150 Гц	20 м/с² (2 г) 50 м/с² (5 г)

Некоторые спецификации требуют определения возможной резонансной частоты, т.е., определения наличия резонанса при прохождении спектра частот. Анализ поведения образца под воздействием резонансных частот выполняется посредством специальных процедур.

Тесты и испытания по стандартам МЭК/EN (продолжение)
Механические испытания (продолжение)

Помимо стандартных испытаний, приведенных выше, на каждом сегменте рынка проводятся дополнительные проверки. Например, железнодорожные компании проводят испытания на вращающемся электрооборудовании, либо испытания проводят классификационные организации, такие как Germanischen Lloyd, Lloyd's Register of Shipping, Det Norske Veritas. Несмотря на то, что требования у таких проверочных процедур очень высокие, испытательные комплекты для них идентичны. Во время вибрационных испытаний разрыв контакта наблюдается с помощью осциллографа.
Падение напряжения измеряется до и после испытания для выявления устойчивых отказов, т.е. проверяется, не превысило ли электрическое сопротивление зажима допустимых значений. Чем меньше это значение, тем меньше сопротивление контакта зажима.

Испытание считается пройденным, если:
проводник не выскользнул из клеммы и не был поврежден, максимально допустимое значение падение напряжения не было превышено, не произошло разрыва контакта и не было превышено время отключения.

Испытательный образец не должен быть поврежден каким-либо способом, влияющим на дальнейшее использование.

Соединения CAGE CLAMP® и CAGE CLAMP®S регулярно проверяются на устойчивость к ударам и вибрациям согласно утвержденным испытаниям.

Примечание:

Данные результаты испытаний основываются полностью на тестах, проведенных в лабораторных условиях. Пригодность проводников к использованию в реальных условиях проверяется непосредственно пользователем.

- Испытание на удар по МЭК/EN 60068-2-27; использование на железной дороге МЭК/EN 61373)

Испытание на удар похоже на испытание на вибрацию, за исключением того, что вместо продолжительного вибрационного воздействия на образец оказывается кратковременное ударное воздействие. Испытания на удар обычно проводятся с ускорением в 15 g, например, за период в 11 мс. В испытаниях согласно особым требованиям применяются гораздо более высокие значения. Как и испытания на вибрацию, испытания на удар используются в основном для проверки падения напряжения или разрыва контакта и т.п.

Например, требования по ударным нагрузкам

по МЭК/EN 60068-2-27 (полуудар)
ускорение 30 g, продолжительность 6 мс
Направление удара: 3 оси (3 удара в положительном направлении и 3 удара в отрицательном направлении)

Направление удара в зависимости от времени / 30g, 6мс

Отрицательное направление

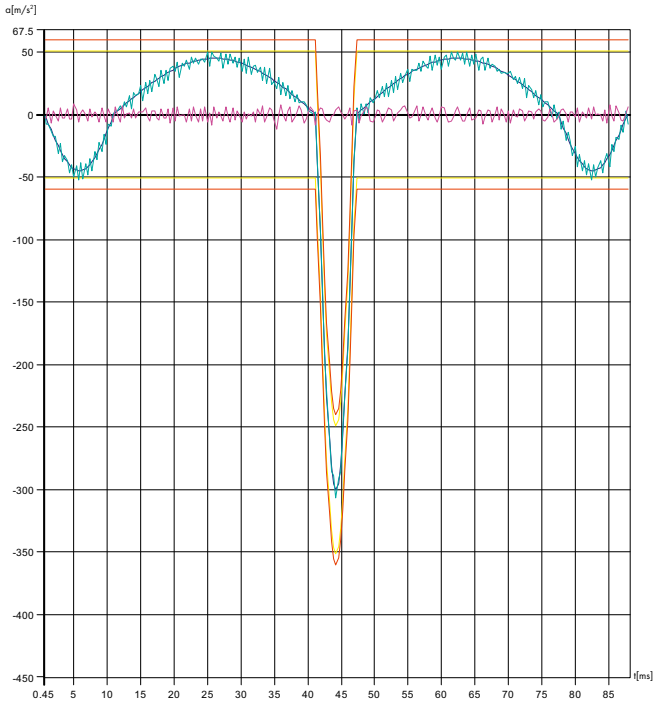

Состояние : Остановка
Причина : Выполнено заданное количество ударов!

Дата	: 30.04.2009	Управление	:	вкл.	
Время	: 07:27:59	Общее количество ударов	:	3	
Модуляция	: 42,0 %	Количество обработанных ударов	:	3	
Предупредительные границы	: выкл.	Пиковое ускорение	:	306,71	м/с²
Границы отключения	: выкл.	Скорость	:	1,13	м/с

Обозначения:

Верхние предупредительные границы | Нижние предупредительные границы | Верхние границы отключения | Нижние границы отключения | Заданная кривая ускорения | Фактическая кривая ускорения | Измерение кривой ускорения

RMS - SWR 900 - Testmanager Test file: 68-2-27.SHO (Shock)

Направление удара в зависимости от времени / 30g, 6мс

Положительное направление

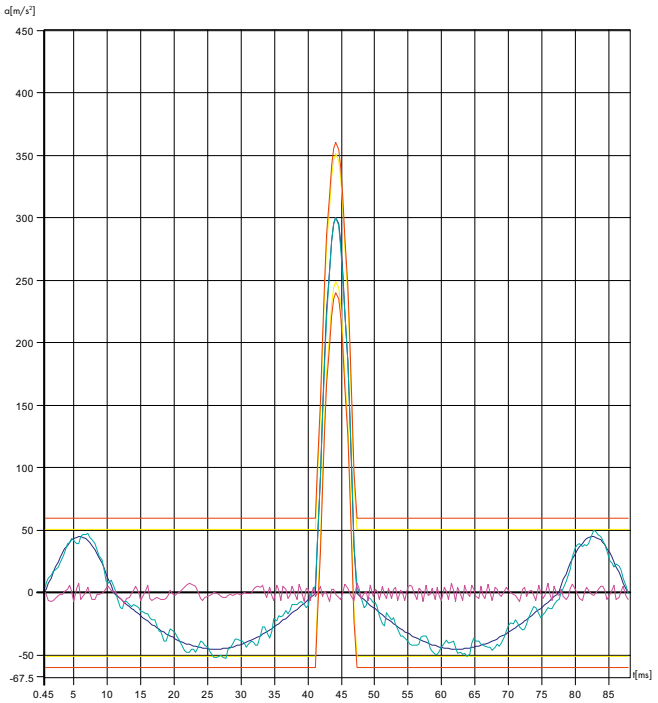

Состояние: : Остановка
Причина: : Выполнено заданное количество ударов!

Дата:	: 30.04.2009	Управление	:	вкл.	
Время:	: 07:26:38	Общее количество ударов	:	3	
Модуляция:	: 43,1 %	Количество обработанных ударов	:	3	
Предупредительные границы	: выкл.	Пиковое ускорение	:	305,74	м/с²
Границы отключения	: выкл.	Скорость	:	1,13	м/с

Обозначения:

Верхние предупредительные границы | Нижние предупредительные границы | Верхние границы отключения | Нижние границы отключения | Кривая заданного ускорения | Кривая фактического ускорения | Кривая замеренного ускорения

RMS - SWR 900 - Testmanager Test file: 68-2-27.SHO (Shock)

Тесты и испытания по стандартам МЭК/EN (продолжение)

Электрические испытания

Вся продукция WAGO отвечает требованиям следующих электрических испытаний:

- Испытание на нагревание по МЭК/EN 61984, МЭК/EN 60947-7-1, МЭК/EN 60998-1

Испытания на нагрев позволяют проверить как контакт клеммы, так и окружающую изоляцию при различных уровнях номинального тока, перегрузки по току и тока короткого замыкания. Если иное не определено в соответствующей спецификации для оборудования, напр., посредством определения номинальных токов, клеммы и соединения проверяются с токовой нагрузкой, определенной в соответствующих технических спецификациях.

Для клемм, монтируемых на DIN-рейку, согласно МЭК 60947-7-1/EN 60947-7-1/VDE 0611, часть 1, или для клемм согласно МЭК 60998-1/EN 60998-1/ VDE 0613, часть 1, повышение температуры не должно превышать 45 кельвинов.

Проводники должны выдерживать верхние и нижние предельные значения температуры, как указано в подробной спецификации или спецификации производителя.
Сумма температуры окружающей среды и значение повышения температуры проводника не должны превышать верхний температурный предел.

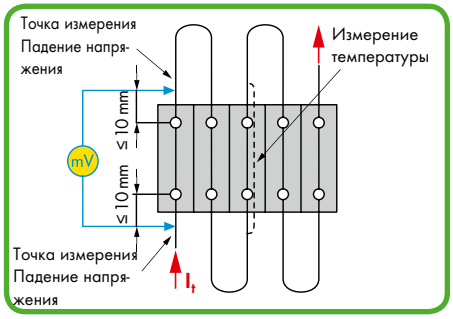

Испытательная установка: «Испытание на нагрев» в соотв. с МЭК/EN 60947-7-1

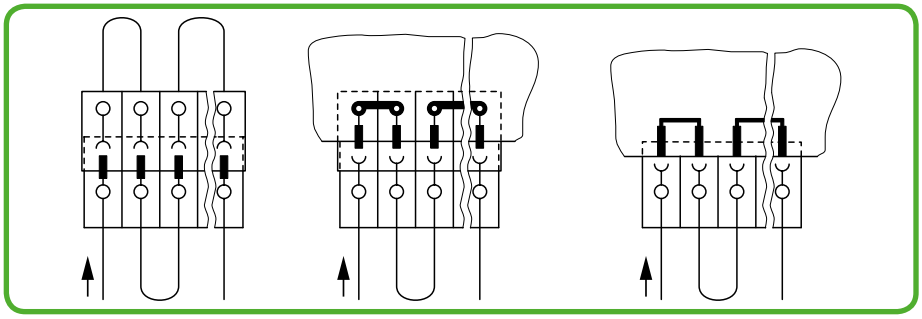

Испытательная установка в «лабораторных условиях», испытание на повышение температуры согласно МЭК/EN 61984

Номинальное поперечное сечение	Тестовый ток в соотв. с МЭК/EN		Размер проводника:	Тестовый ток в соотв. с МЭК/EN 60947-7-1 таблица 5
	60947-7-1 таблица 4	60998-1 таблица 2		
мм²	A	A	AWG/MCM	A
0,2	4	4	24	4
0,34	5	5	22	6
0,5	6	6	20	8
0,75	9	9	18	10
1,0	13,5	13,5	-	
1,5	17,5	17,5	16	16
2,5	24	24	14	22
4,0	32	32	12	29
6,0	41	41	10	38
10	57	57	8	50
16	76	76	6	67
25	101	101	4	90
35	125	125	2	121
-			1	139
50	150		0	162
70	192		00	185
95	232		000	217
-			0000	242
120	269		250 kcmil	271
150	309		300 kcmil	309
185	353		350 kcmil	353
240	415		500 kcmil	415
300	520		600 kcmil	520

• Кривая допустимой нагрузки по току (кривая снижения номинальных значений параметров) по EN 60512-5-2

При выборе соединителей пользователь должен проверить как конструктивные требования (например, габариты), так и допустимую нагрузку по току.
Эти данные зависят от следующих факторов: размера подключаемого проводника, температуры окружающей среды, количества одновременно нагруженных контактов и внутреннего сопротивления соединителя, также необходимо знать схему печатной платы и материал соединителя.

Кривая нагрузки по току (основная кривая) определяется согласно стандарту EN 60512-5-2, причем принимается во внимание верхний температурный предел.
Соотношение между током, температурой окружающей среды и повышением температуры до верхнего температурного предела показано при помощи кривой нагрузки по току (кривая снижения номинальных значений параметров, коэффициент сокращения - 0,8).
Соединитель может использоваться только при соблюдении данного температурного предела (суммы выделяемого тепла и температуры окружающей среды) при отсутствии повреждений и сохранении рабочего состояния.

Номинальные значения тока для клемм на печатную плату WAGO основываются на максимальном числе полюсов, максимальном сечении проводника и максимальном повышении температуры до 45 K.

Примечание: кривые допустимых токов только документируют тепло, выделяемое самими проводниками и клеммами в определенных условиях испытаний (длина проводников, объединение выводов под пайку).
Пригодность компонентов для использования в реальных приложениях определяется самим пользователем.

Действие кривой допустимых токов (кривой снижения номинальных значений параметров) согласно EN 60512-5-2 показано на примере с использованием кривой снижения номинальных значений параметров для Мультиштекерной системы: данный вариант требует нагрузки 20 A на каждый контакт 4-контактного соединителя. Основываясь на кривой снижения номинальных значений параметров для данного числа полюсов с сечением проводника равным 2,5 мм², определяется максимальная температура окружающей среды в 39°C. Ток должен быть снижен при высоких температурах окружающей среды, например, до 11 A при температуре 70°C.

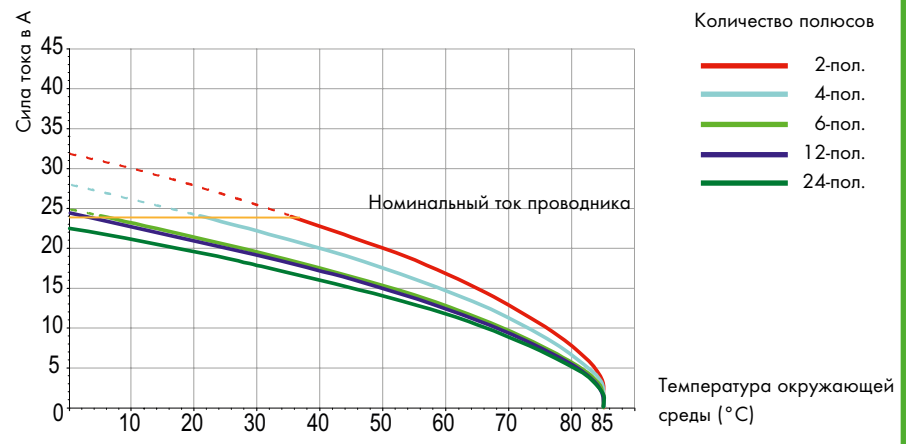

Кривая снижения номинальных значений параметров выводится из кривой нагрузки по току (коэффициент ослабления 0,8).

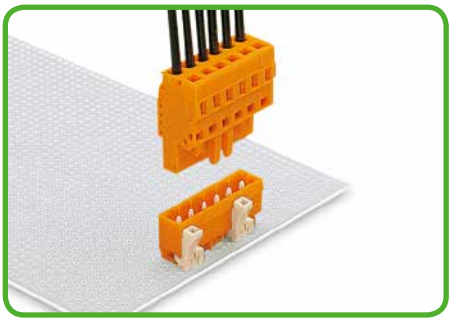

Вилка с прямыми выводами под пайку
Розетка с соединением CAGE CLAMP®

Кривые допустимых токов без ослабления (основные кривые, коэффициент ослабления 1) могут использоваться при выборе клемм для печатных плат WAGO!
Указанные номинальные значения тока основаны на 4-полюсной клемме с повышением температуры до 45 K.



Тесты и испытания по стандартам МЭК/EN (продолжение)
Электрические испытания (продолжение)

• Испытание на падение напряжения по МЭК/EN 60947-7-1, МЭК/EN 60999-1

Испытание на падение напряжения позволяет оценить качество контакта клеммы под такими нагрузками, как вибрация, перепады температуры и коррозионное воздействие, с целью проверки герметичных свойств места контакта.

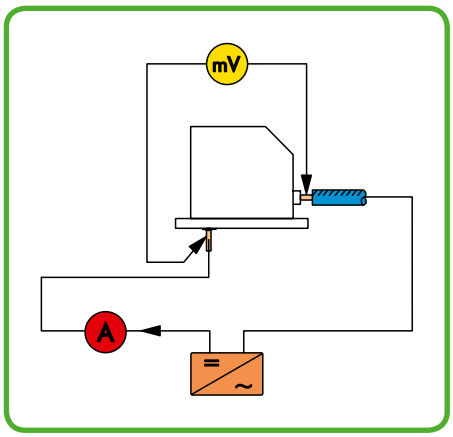

Схема испытания: «Падение напряжения»

Пример: Результаты циклирования нагрузки тока для клемм для печатных плат Combi с соединениями IDC и PUSH WIRE®

Колебания падения напряжения за продолжительный период в условиях циклической нагрузки по току показаны для клемм для печатных плат Combi 251-3xx при использовании одножильных медных проводников. На диаграмме показано, что падение напряжения постоянно и выходит за рамки 192 циклов, определенных согласно МЭК/EN 60998-2-2.

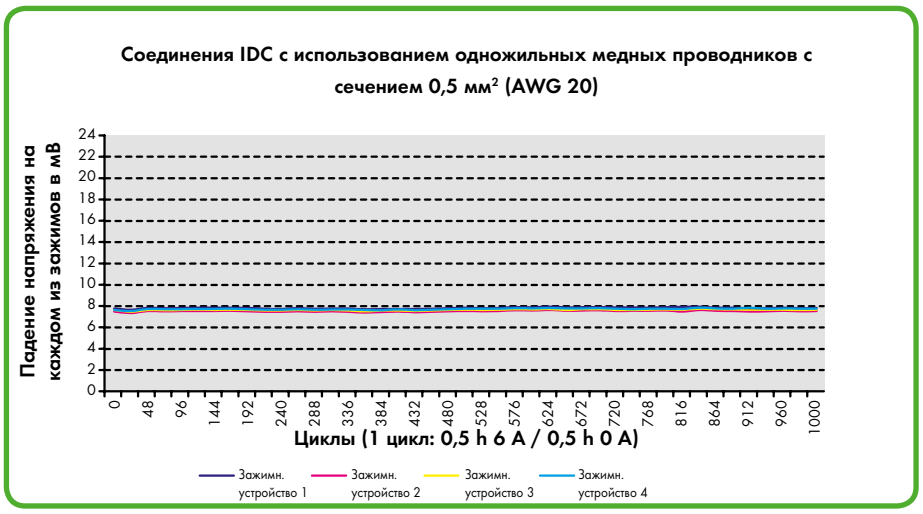

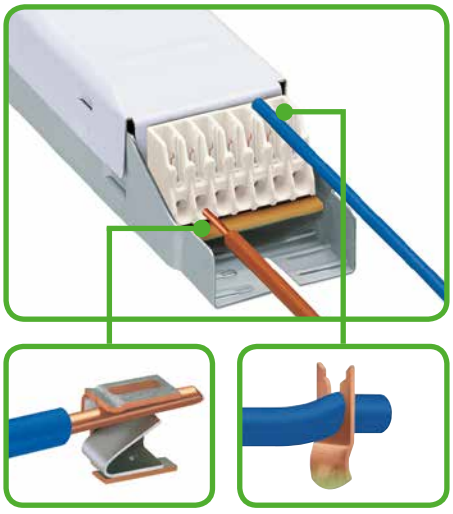

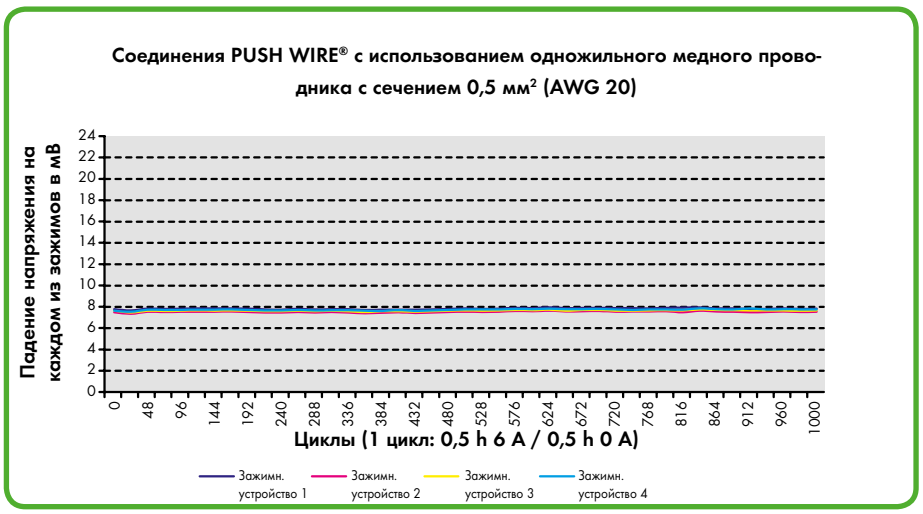

(Падение напряжения определялось при различных уровнях номинального тока)

• Минимальный ток / Специальные применения проводников

Поверхности контактов проводников WAGO имеют оловянное покрытие. Такая поверхность обеспечивает отличную проходимость, а также превосходную защиту от коррозии. Отложения слоя загрязнения на этом чистом луженом покрытии могут быть счищены при подсоединении контактов, что приводит к снижению контактного сопротивления.

Следует принять во внимание приведенную далее информацию, касающуюся правильного выбора подходящих компонентов WAGO для применений, в которых проводники используются с минимальными уровнями тока и напряжения и в специфических условиях, среди которых, например, температура, опасные газы, вибрация, удары и т.д.
Прерывание сигнала может быть вызвано при применениях с минимальными уровнями тока и напряжения в специфических условиях, описанных выше.
В таких случаях мы рекомендуем применение позолоченных контактов. Пользователь должен всегда проверять соответствие проводников применениям.

В основе приведенной ниже диаграммы находятся данные, полученные практическим путем.

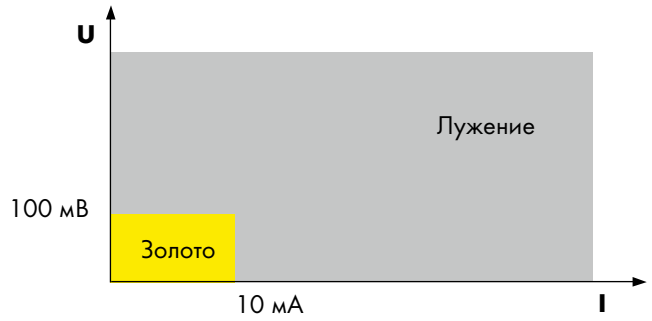

Рис.: Выбор свойств поверхности для специальных условий.

WAGO также предлагает проводники с позолоченными контактами под заказ.

Тесты и испытания по стандартам МЭК/EN (продолжение)
Электрические испытания (продолжение)

• Параметры изоляции по МЭК/EN 60664-1

Изоляционное расстояние и путь тока утечки
Как правило, верно следующее: Спецификация оборудования включает данные для измерения изоляционного расстояния и пути тока утечки, либо ссылается на информацию, содержащуюся в новом переработанном издании основного стандарта DIN EN 60664-1/VDE 0110, часть 1. DIN EN 60664-1/VDE 0110, часть 1 содержит новые значения изоляционных расстояний и пути тока утечки в соответствии с требованиями по согласованию изоляции. Т.е. параметры изоляции назначаются для:

- ожидаемого импульсного напряжения,
- параметров защитного устройства от перенапряжения,
- ожидаемых условий окружающей среды и защитных мер по недопущению загрязнения.

Данный стандарт основывается на МЭК 60604-1.

Изоляционные расстояния, номинальное импульсное напряжение, категории перенапряжения, уровни загрязнения

Импульсное напряжение (таблица 1) является решающим фактором при определении расстояний.
Основные формы **категории перенапряжения**, т.е., назначение оборудованию ожидаемого импульсного напряжения и **напряжения земли проводника**, получаются из номинального напряжения линии в установках с заземленной точкой Y («звезда»).

В незаземленных установках либо в установках, где не заземлены проводники, напряжение между проводниками находится на уровне напряжения между проводником и землей.

❶ Импульс напряжения 1,2/50

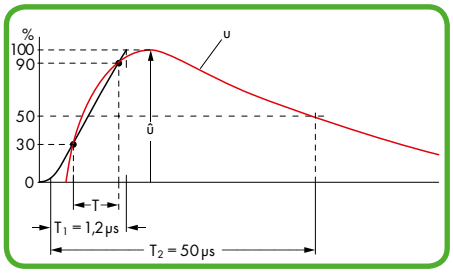

согласно DIN EN 60060-1 / VDE 0432, часть 1

Категории перенапряжения для электрооборудования:
Специальные категории перенапряжения должны быть определены на основании следующего общего описания:
- Оборудование **с категорией перенапряжения I** предназначено для подключения к стационарным электрическим установкам зданий. Защитные средства устанавливаются вне оборудования – или на стационарной установке, или между стационарной установкой и оборудованием – для ограничения кратковременного перенапряжения на определенном уровне.
- Оборудование с **категорией перенапряжения II** предназначено для подключения к стационарным электрическим установкам зданий.
  Примечание: примерами такого оборудования являются бытовые приборы, портативные устройства и подобные по нагрузке.
- Оборудование с **категорией перенапряжения III** является частью стационарных электрических установок и другого оборудования с ожидаемым высоким уровнем готовности.
  Примечание: примерами такого оборудования являются распределительные щиты, автоматические выключатели, системы соединений (IEV 826-06-01, включая кабели, шинопроводы, распределительные коробки, переключатели, сетевые розетки) в стационарных установках и оборудовании для промышленного использования и прочем, напр., стационарные двигатели с постоянным подключением к установке.
- Оборудование с **категорией перенапряжения IV** предназначено для использования в или поблизости со стационарными электрическими установками зданий выше основного распределительного щита.
  Примечание: примеры включают счётчики электроэнергии, первичные предохранители от сверхтоков, устройства управления нагрузкой с помощью пульсирующих сигналов.

Номинальное импульсное напряжения выбирается из таблицы 1 в соответствии с определенной категорией перенапряжения и номинальным напряжением оборудования.
Таблица F.1- Номинальное импульсное напряжение для оборудования, запитанного напрямую от низковольтной сети (DIN EN 60664-1/VDE 0110, часть 1)
❶ Кривая напряжения: 1,2/50 мкс согласно DIN EN 60060-1 / VDE 0432, часть 1

Номинальное напряжение системы питания [1] (сеть) на основе МЭК 60038 [3]		Линия напряжения в нейтрали полученную из номинального напряжения переменного или постоянного тока до, включительно	Номинальное импульсное напряжение [2]			
			Категория перенапряжения [4]			
Трехфазные V	Однофазные V	V	I V	II V	III V	IV V
		50	330	500	800	1500
		100	500	800	1500	2500
	120-240	150 [5]	800	1500	2500	4000
230/400 277/480		300	1500	2500	4000	6000
400/690		600	2500	4000	6000	8000
1000		1000	4000	6000	8000	12000

[1] См. приложение B для применения с различными существующими низковольтными сетями и их номинальными напряжениями.
[2] Оборудование с таким номинальным уровнем перенапряжения может использоваться в установках согласно МЭК 60364-4-443.
[3] Знак / указывает на 4-проводную трехфазную распределительную систему. Минимальное значение - напряжение «фаза-к-нулю», а максимальное значение - напряжение «фаза-фаза». При указании только одного значения, имеется ввиду 3-проводная, трехфазная система и указано значение "фаза-фаза".
[4] См. 4.3.3.2.2 с пояснениями по категориям перенапряжения.
[5] Номинальные напряжения для однофазных систем в Японии составляют 100 В или 100 - 200 В. Однако значение номинального импульсного напряжения выводится из интервалов напряжения «фаза-нуль» для уровня напряжения 150 В (см. приложение B)

Номинальное напряжение питания и соответствующие значения номинального импульсного напряжения применяются для заземленных и незаземленных схем.

• Параметры изоляции по МЭК/EN 60664-1 (продолжение)

Степени загрязнения
Факторами загрязнения являются твердые, жидкие либо газообразные посторонние примеси, которые могут снизить диэлектрическую прочность или сопротивление удельной поверхности. Факторы подразделяются на 4 класса в зависимости от ожидаемых условий окружающей среды:

		Примеры уровней загрязнения для обозначенных областей:
Уровень загрязнения 1:	Загрязнение отсутствует, либо только сухое, непроводящее загрязнение. Загрязнение ни на что не влияет.	Открытое, незащищенное изолированное оборудование в чистых сухих помещениях либо помещениях с кондиционированием.
Уровень загрязнения 2:	Наличие непроводящего загрязнения; возможна случайная временная проводимость, вызванная конденсацией.	Открытое, незащищенное изолированное оборудование в заполненных зонах, магазинах, лабораториях, механических мастерских и медицинских кабинетах.
Уровень загрязнения 3:	Возникает проводящее загрязнение, либо только сухое, непроводящее загрязнение, которое становится проводящим из-за конденсации.	Открытое, незащищенное изолированное оборудование для промышленных, коммерческих и сельских зон, напр., неотапливаемые помещения, мастерские и котельные.
Уровень загрязнения 4:	Загрязнение создает постоянную проводимость за счет проводящей пыли, дождя или влажных условий.	Открытое, незащищенное изолированное оборудование для наружного использования.

Таблица F.2 - Изоляционные расстояния для преодоления динамического перенапряжения, (DIN EN 60664-1/VDE 0110, часть 1)

Требуемое импульсное выдерживаемое напряжение[1)5)]	Минимальное изоляционное расстояние в воздухе до 2000 м над уровнем моря					
	Случай A (неоднородное поле, см. 3.15)			Случай B однородное поле (см. 3.14)		
	Степень загрязнения[6]			Степень загрязнения[6]		
	1	2	3	1	2	3
кВ	мм	мм	мм	мм	мм	мм
0,33[2)]	0,01	0,2[3)4)]	0,8[4)]	0,01	0,2[3)4)]	0,8[4)]
0,40	0,02			0,02		
0,50[2)]	0,04			0,04		
0,60	0,06			0,06		
0,80[2)]	0,10			0,10		
1,0	0,15			0,15		
1,2	0,25	0,25		0,2		
1,5[2)]	0,5	0,5		0,3	0,3	
2,0	1,0	1,0	1,0	0,45	0,45	
2,5[2)]	1,5	1,5	1,5	0,60	0,60	
3,0	2,0	2,0	2,0	0,80	0,80	
4,0[2)]	3,0	3,0	3,0	1,2	1,2	1,2
5,0	4,0	4,0	4,0	1,5	1,5	1,5
6,0[2)]	5,5	5,5	5,5	2,0	2,0	2,0
8,0[2)]	8,0	8,0	8,0	3,0	3,0	3,0
10	11	11	11	3,5	3,5	3,5
12[2)]	14	14	14	4,5	4,5	4,5
15	18	18	18	5,5	5,5	5,5
20	25	25	25	8,0	8,0	8,0
25	33	33	33	10	10	10
30	40	40	40	12,5	12,5	12,5
40	60	60	60	17	17	17
50	75	75	75	22	22	22
60	90	90	90	27	27	27
80	130	130	130	35	35	35
100	170	170	170	45	45	45

Величины изоляционного расстояния согласно DIN EN 60664-1/ VDE 0110, часть 1, таблица F.2.
Выберите минимальное изоляционное расстояние в соответствии с номинальным импульсным напряжением и уровнем загрязнения. Для эксплуатационной долговечности оборудования следуйте данному минимальному расстоянию.
Таблица F.2 содержит список данных для случая A, неоднородного поля и для случая B, однородного поля.
Под этим подразумеваются электрическое поле с значимыми постоянными (случай B) или непостоянными (случай A) градиентами напряжения между электродами.
Оборудование с изоляционным расстоянием согласно случаю A, другими словами, рассчитанное для наиболее неблагоприятного случая, может быть использовано без признаков испытаний импульсного напряжения.
Оборудование с изоляционным расстоянием, измеренным согласно случая B, или между A и B, требует проверки испытанием импульсного напряжения.

Изоляционное расстояние, указанное в таблице F.2 применимо для высоты установки до 2000 м над уровнем моря.

Значения для изоляционного расстояние выше 2000 м должны быть умножены на поправочный коэффициент высоты в соответствии с таблицей A.2.

[1)] Это напряжение
- для функциональной изоляции: ожидается наличие максимального импульсного напряжение на изоляционном расстоянии (см. 5.1.5);
- для базовой изоляции, напрямую подверженной или со значительным влиянием динамического перенапряжения от низковольтных сетей (см 4.3.3.3, 4.3.3.4.1 и 5.1.6): и номинальное импульсное напряжение для оборудования;
- для другой базовой изоляции (см. 4.3.3.4.2): наивысшее импульсное напряжение, которое может появиться в цепи.

для усиленной изоляции, см. 5.1.6.

[2)] Рекомендуемые значения, определенные в 4.2.3.

[3)] Для материала печатного монтажа применяются значения уровня загрязнения 1, за исключением того, что значение должно быть не менее 0,04 мм, как указано в таблице F.4.

[4)] Минимальное значение изоляционного расстояния, указанного для уровня загрязнения 2 и 3 основывается на пониженных характеристиках устойчивости соответствующего пути тока утечки в условиях влажности (см. МЭК 60664-5).

[5)] Для деталей или цепей оборудования под действием импульсных напряжений согласно 4.3.3.4.2 допустима интерполяция значений. Однако нормализация достигается путем использования предпочтительной серии значений импульсного напряжения на основании 4.2.3.

[6)] Замеры для уровня загрязнения 4 такие же, как и для уровня загрязнения 3, за исключением минимального изоляционного расстояния в 1,6 мм.

Тесты и испытания по стандартам МЭК/EN (продолжение)
Электрические испытания (продолжение)

Таблица A.2:
Поправочные коэффициенты высоты
(DIN EN 60664-1/VDE 0110, часть 1)

Высота (подъем) м	Стандартное атмосферное давление кПа	Коэффициент для расстояния
2000	80	1
3000	70	1,14
4000	62	1,29
5000	54	1,48
6000	47	1,7
7000	41	1,95
8000	35,5	2,25
9000	30,5	2,62
10000	26,5	3,02
15000	12	6,67
20000	5,5	14,5

Изоляционные расстояния, Номинальные напряжения, Группы материалов

Критериями для оценки изоляционного расстояния являются номинальные напряжения, уровни загрязнения и группы материалов.
Степень загрязнения, указанная для воздушных зазоров, и месторасположение загрязнений также влияет на длину пути утечки.
Таблицы F.3 a и F.3 b из DIN EN 60664-1/ VDE 0110, часть 1 содержат номинальные напряжения, которые должны использоваться для определения минимального пути утечки.

Таблица F.3a - Однофазные, 3- или 2-проводные, системы перем. или пост. тока

Номинальное напряжение системы питания (сеть)* V	Напряжения для таблицы F.4	
	Для изоляции «фаза-фаза»[1]	Для изоляции «фаза-земля»[1]
	Все системы V	Трехпроводные системы с заземлением в средней точке V
12,5	12,5	
24 25	25	
30	32	
42 48 50**	50	
60	63	
30 - 60	63	32
100**	100	
110 120	125	
150**	160	
200	200	
110 - 200	200	100
220	250	
110 - 220 120 - 240	250	
300**	320	
220 - 440	500	250
600**	630	
480 - 960	1000	500
1000**	1000	

[1] Уровень изоляции «фаза-земля» для незаземленных или заземленных импедансом систем равен уровню изоляции «фаза-фаза», так как рабочее напряжение у «земли» любой фазы может на практике достигнуть полного напряжения «фаза-фаза». Так происходит потому, что фактическое напряжение к «земле» определяется через сопротивление изоляции и емкостное сопротивление каждой фазы к «земле»; таким образом, низкое (но допустимое) сопротивление изоляции одной фазы может фактически заземлить ее и поднять две другие до значения полного напряжения «фаза-фаза» к «земле».

* Сведения о связи с номинальным напряжением см. в 4.3.2.

** Данные значения соответствуют указанным в таблице F.1.

• Параметры изоляции по МЭК/EN 60664-1 (продолжение)

Таблица F.3b - однофазные, 4- или 3-проводные системы перем. тока

Номинальное напряжение системы питания (сеть)*	Напряжения для таблицы F.4		
	Для изоляции «фаза-фаза»[1]	Для изоляции «фаза-земля»[1]	
	Все системы	Трехфазные 4-проводные системы с заземлением нейтрали[2] 	Трехфазные 3-проводные системы системы без заземления [1] или с угловым заземлением 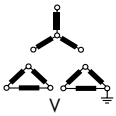
V	V	V	V
60	63	32	63
110 120 127	125	80	125
150**	160		160
200	200		200
208	200	125	200
220 230 240	250	160	250
300**	320		320
380 400 415	400	250	400
440	500	250	500
480 500	500	320	500
575	630	400	630
600**	630		630
660 690	630	400	630
720 830	800	500	800
960	1000	630	1000
1000**	1000		1000

[1] Уровень изоляции «фаза-земля» для незаземленных или заземленных импедансом систем равен уровню изоляции «фаза-фаза», так как рабочее напряжение у «земли» любой фазы может на практике достигнуть полного напряжения «фаза-фаза». Так происходит потому, что фактическое напряжение к «земле» определяется через сопротивление изоляции и емкостное сопротивление каждой фазы к «земле»; таким образом, низкое (но допустимое) сопротивление изоляции одной фазы может фактически заземлить ее и поднять две другие до значения полного напряжения «фаза-фаза» к «земле».

[2] Для оборудования, используемого как в 4-проводных, так и в 3-проводных трехфазных системах, заземленных и незаземленных, используйте только значения для 3-проводных систем.

* Сведения о связи с номинальным напряжением см. в 4.3.2.

**Данные значения соответствуют указанным в таблице F.1.

Группы материалов

Изоляционные материалы классифицируются по четырем группам в соответствии с их CTI (сравнительным показателем пробоя) следующим образом:

Группа материалов I: 600 ≤ CTI
Группа материалов II: 400 ≤ CTI < 600
Группа материалов III a: 175 ≤ CTI < 400
Группа материалов III b: 100 ≤ CTI < 175

Значения CTI, приведенные выше, получены в соответствии с DIN EN 60664-1 / VDE 0110, часть 1 на специально изготовленных для этих целей образцах и проверенных по решению A.

Тесты и испытания по стандартам МЭК/EN (продолжение)
Электрические испытания (продолжение)

Таблица F.4 - Пути тока утечки для предотвращения отказа из-за пробоя (Выдержка)
(DIN EN 60664-1/VDE 0110, часть 1)

Напряжение[1] среднеквадратичное	Минимальный путь тока утечки								
	Материалы печатного монтажа		Уровень загрязнения						
	Уровень загрязнения								
	1 Все группы материалов	2 Все груп. мат. за искл. IIIb	1 Все группы материалов	2 Группа материалов I	2 Группа материалов II	2 Группа материалов III	3 Группа материалов I	3 Группа материалов II	3 Группа материалов III[2]
V	mm	mm	mm	mm	mm	mm	mm	mm	mm
10	0,025	0,040	0,080	0,400	0,400	0,400	1,000	1,000	1,000
12,5	0,025	0,040	0,090	0,420	0,420	0,420	1,050	1,050	1,050
16	0,025	0,040	0,100	0,450	0,450	0,450	1,100	1,100	1,100
20	0,025	0,040	0,110	0,480	0,480	0,480	1,200	1,200	1,200
25	0,025	0,040	0,125	0,500	0,500	0,500	1,250	1,250	1,250
32	0,025	0,040	0,14	0,53	0,53	0,53	1,30	1,30	1,30
40	0,025	0,040	0,16	0,56	0,80	1,10	1,40	1,60	1,80
50	0,025	0,040	0,18	0,60	0,85	1,20	1,50	1,70	1,90
63	0,040	0,063	0,20	0,63	0,90	1,25	1,60	1,80	2,00
80	0,063	0,100	0,22	0,67	0,95	1,30	1,70	1,90	2,10
100	0,100	0,160	0,25	0,71	1,00	1,40	1,80	2,00	2,20
125	0,160	0,250	0,28	0,75	1,05	1,50	1,90	2,10	2,40
160	0,250	0,400	0,32	0,80	1,10	1,60	2,00	2,20	2,50
200	0,400	0,630	0,42	1,00	1,40	2,00	2,50	2,80	3,20
250	0,560	1,00	0,56	1,25	1,80	2,50	3,20	3,60	4,00
320	0,75	1,60	0,75	1,60	2,20	3,20	4,00	4,50	5,00
400	1,0	2,0	1,0	2,0	2,8	4,0	5,0	5,6	6,3
500	1,3	2,5	1,3	2,5	3,6	5,0	6,3	7,1	8,0 (7,9)[4]
630	1,8	3,2	1,8	3,2	4,5	6,3	8,0 (7,9)[4]	9,0 (8,4)[4]	10,0 (9,0)[4]
800	2,4	4,0	2,4	4,0	5,6	8,0	10,0 (9,0)[4]	11,0 (9,6)[4]	12,5 (10,2)[4]
1000	3,2	5,0	3,2	5,0	7,1	10,0	12,5 (10,2)[4]	14,0 (11,2)[4]	16,0 (12,8)[4]
1250			4,2	6,3	9,0	12,5	16,0 (12,8)[4]	18,0 (14,4)[4]	20,0 (16,0)[4]
1600			5,6	8,0	11,0	16,0	20,0 (16,0)[4]	22,0 (17,6)[4]	25,0 (20,0)[4]
2000			7,5	10,0	14,0	20,0	25,0 (20,0)[4]	28,0 (22,4)[4]	32,0 (25,6)[4]
2500			10,0	12,5	18,0	25,0	32,0 (25,6)[4]	36,0 (28,8)[4]	40,0 (32,0)[4]
3200			12,5	16,0	22,0	32,0	40,0 (32,0)[4]	45,0 (36,0)[4]	50,0 (40,0)[4]
4000			16,0	20,0	28,0	40,0	50,0 (40,0)[4]	56,0 (44,8)[4]	63,0 (50,4)[4]
5000			20,0	25,0	36,0	50,0	63,0 (50,4)[4]	71,0 (56,8)[4]	80,0 (64,0)[4]
6300			25,0	32,0	45,0	63,0	80,0 (64,0)[4]	90,0 (72,0)[4]	100,0 (80,0)[4]
8000			32,0	40,0	56,0	80,0	100,0 (80,0)[4]	110,0 (88,0)[4]	125,0 (100,0)[4]
10000			40,0	50,0	71,0	100,0	125,0 (100,0)[4]	140,0 (112,0)[4]	160,0 (128,0)[4]
12500			50,0[3]	63,0[3]	90,0[3]	125,0[3]			
16000			63,0[3]	80,0[3]	110,0[3]	160,0[3]			
20000			80,0[3]	100,0[3]	140,0[3]	200,0[3]			
25000			100,0[3]	125,0[3]	180,0[3]	250,0[3]			
32000			125,0[3]	160,0[3]	220,0[3]	320,0[3]			
40000			160,0[3]	200,0[3]	280,0[3]	400,0[3]			
50000			200,0[3]	250,0[3]	360,0[3]	500,0[3]			
63000			250,0[3]	320,0[3]	450,0[3]	600,0[3]			

[1] Это напряжение для:
- функциональной изоляции; рабочее напряжение;
- основной и дополнительной изоляции схемы, запитанной прямо от сети (см. 4.3.2.2.1): для напряжения, рассчитанного через таблицу F.3a или F.3b, на основании номинального напряжения оборудования или номинального напряжения изоляции;
- основной и дополнительной изоляции систем, оборудования и внутренних схем, запитанных прямо от сети (см. 4.3.2.2.2.): наибольшее среднеквадратичное значение напряжения которое может быть получено в системе, на оборудовании или во внутренней схеме при подаче номинального напряжения и при совпадении самых неудобных факторов в рабочих условиях в диапазоне для оборудования.

[2] Группа материалов IIIb не рекомендуется для применения при уровне загрязнения 3 выше 630 В.

[3] Предварительные данные, полученные путем экстраполяции. Технические комитеты, имеющие другие экспериментальные данные могут использовать свои значения.

[4] Значения в скобках могут применять только для сокращения пути тока утечки при использовании буртика (см. 5.2.5).

Высокая точность пути тока утечки, указанная в таблице не предполагает точности измерений такого же уровня.

• Параметры изоляции по МЭК/EN 60664-1 (продолжение)

Согласно области применения, клеммы и соединители WAGO применимы при уровне загрязнения 2 или 3 и для категорий перенапряжения II или III. Номинальные напряжения клемм для печатных плат и проводников от WAGO основаны на уровне загрязнения 2 и категории перенапряжения III в соответствии с МЭК/EN 60664-1 (параметры изоляции).

Пример:

Клеммные колодки для печатных плат WAGO, серия 236
(Шаг контактов 5/5,08 мм / 0,197/0,2 дюйма)
320 V/4kV/2

Номинальное напряжение	320 В пост.тока
Номинальное импульсное напряжение	4 кВ
Уровень загрязнения	2
Категория перенапряжения	III

Удельные величины для уровня загрязнения 3 и категории перенапряжения II также приведены в технической спецификации.

Изоляционные расстояния и путь тока утечки, необходимые для указанных значений напряжения, в таблице 3 МЭК/EN 60998-1 несколько отклоняются от требований, указанных в параметрах изоляции.

Таблица 3: Изоляционное расстояние и путь тока утечки
(МЭК/EN 60998-1)

Номинальное изоляционное напряжение V	Путь тока утечки, изоляционное расстояние мм
≤ 130	1,5
> 130 и ≤ 250	3,0
> 250 и ≤ 450	4,0
> 450 и ≤ 750	6,0
> 750	8,0

Требования к изоляционному расстоянию и пути тока утечки должны быть определены для конечного применения и переданы для утверждения.

Тесты и испытания по стандартам МЭК/EN (продолжение)
Электрические испытания (продолжение)

• Испытания на диэлектрическую (пробивную) прочность с переменным напряжением по МЭК/EN 60998-1

В процессе испытаний проверяется путь тока утечки. Путь тока утечки, т.е., расстояние тока утечки, вызванного проводящими загрязнениями на поверхности изолирующего корпуса. Кроме ряда примесей, попадающих в клемму, например, пластмассовые материалы и конструкция корпуса также участвуют в образовании тока утечки. Изоляционные материалы корпуса могут быть карбонизированы током утечки, что еще больше повысит проводимость.
Образец был испытан с применением пробивного переменного напряжения в течение короткого времени. Например, клемма для печатных плат, предназначенная для работы при номинальном напряжении 320 В, обычно проверяется при 2000 В переменного напряжения в течение одной минуты. Предполагается, что испытание будет пройдено без дуговых разрядов или пробоев.

• Испытание на максимально допустимое импульсное напряжение по МЭК/EN 60664-1

Данное испытание проверяет изоляционное расстояние продукции. В упрощенном варианте, изоляционное расстояние - это расстояние между двумя контактами клеммы. Если это расстояние слишком маленькое, пики напряжения могут вызвать дуговые разряды или пробои. Схема испытания на максимально допустимое импульсное напряжение аналогична испытанию на диэлектрическую прочность с переменным напряжением; тестовое напряжение, однако, сравнительно больше и время испытания короче, напр., 7,385 кВ за 50 мкс (см. изображение).

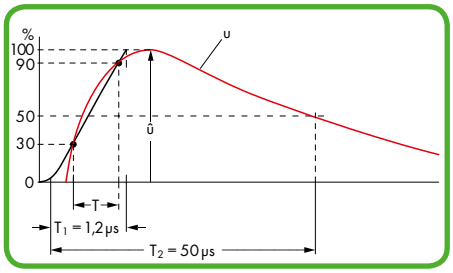

Импульс напряжения; кривая измерений (красная) и вспомогательная кривая (черная) для расчета скорости нарастания импульса и результирующий (виртуальный) пик кривой.

T	Временной интервал для расчета скорости нарастания
T_1	Время нарастания (продолжительность от появления импульса до его пика)
T_2	Общая продолжительность импульса

Тестовые значения - это значения на уровне моря, как указано в соответствующем техническом задании на проведение испытаний.
Значения, указанные в каталоге, соответствуют высоте над уровнем моря 2000 м.
Предполагается, что испытание будет пройдено без дуговых разрядов или пробоев.

• Типы защиты электрического оборудования по МЭК/EN 60529

Перечень типов защиты в алфавитном порядке			
Буквенные коды IP	Защита от прикосновения, проникновения твердых объектов или жидкости	IP (Степень защиты от внешних воздействий)	
Первая цифра от 0 до 6	Указывает уровень защиты от прикосновения или проникновения твердого объекта.	При указании уровня защиты требуется только одна цифра, другая (вторая) цифра должна быть заменена на X.	
Вторая цифра от 0 до 8	Указывает уровень защиты от проникновения жидкости.		
Первая цифра:		Вторая цифра:	
IP0X	Нет защиты от прикосновений, или проникновения твердых объектов	IPX0	Нет защиты от жидкости
IP1X	Защита от проникновения твердых объектов > 50 мм	IPX1	Защита от вертикально падающей воды
IP2X	Защита от проникновения твердых объектов > 12 мм (напр., пальца)	IPX2	Защита откапающей воды под углом - 15°
IP3X	Защита от проникновения твердых объектов > 2,5 мм	IPX3	Защита от орошения водой
IP4X	Защита от проникновения твердых объектов > 1 мм	IPX4	Защита от разбрызгиваемой воды
IP5X	Защита от пыли (ограниченное внешнее воздействие, без вредных отложений)	IPX5	Защита от струи воды, напр., из насадки
IP6X	Пыленепроницаемость (полная защита от пыли)	IPX6	Защита от затопления
		IPX7	Защита от временного погружения
		IPX8	Защита от долговременного погружения

IP в сравн. NEMA	
Идентификационный код	NEMA
10	1
11	2
54	3
14	3R
54	3S
55	4&4X
52	5
67	6&6P
52	12&12K
54	13

Испытания материалов

Вся продукция WAGO соответствует требованиям следующих испытаний материалов:

• Испытания узким пучком пламени по МЭК/EN 60695-11-5

Данное испытание имитирует огонь, который может возникнуть при определенных условиях (напр., ток повреждения на изоляционном расстоянии, перегрузка деталей или компонентов). Расположенные рядом части могут быть затронуты подобным пламенем. Образцы испытываются на воспламенение от узкой струи пламени, а также от пламени, вызванного горением материалов, расположенных рядом с образцом.

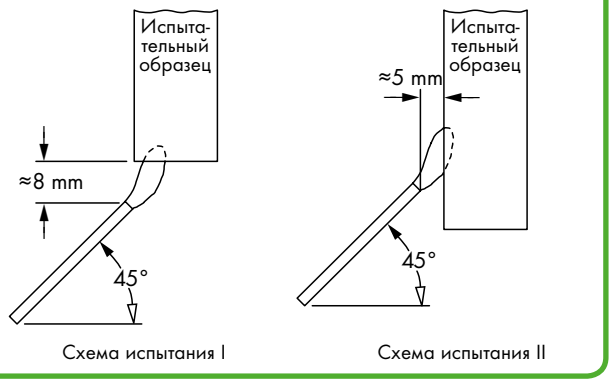

Схема испытания I Схема испытания II

Огонь не должен распространиться дальше за счет изоляционных материалов, увеличивая очаг поражения. К исследуемому образцу применяется обычное газовое пламя в течение определенного промежутка времени (напр., 10 секунд).
После прекращения подачи пламени, образец должен самостоятельно погаснуть в течение 30 секунд. Кроме этого, слой тонкой обёрточной бумаги под образцом не должен воспламениться от раскаленных частиц от образца.

• Испытание раскаленным проводником по МЭК/EN 60998-1, МЭК/EN 60695-2-11

В случае сбоя сильный ток может вызвать сильный нагрев проводника.

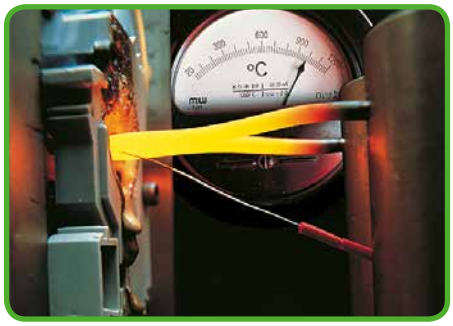

Накаленный проводник не должен вызвать воспламенения смежной продукции (напр., монтируемой на DIN-рейку клеммы). Для испытания конец накаляемого проводника зажимается напротив поверхности исследуемого образца (см. изображение).
Положение исследуемого образца, поверхность для испытаний и температура накаляемого проводника (напр., 960°C более 30 секунд, или 850°C более 5 секунд)
определяются согласно стандартам.
Испытываемый образец должен быть расположен таким образом, чтобы конец накаленного проводника находился на той стороне испытываемого образца (вертикальной поверхности образца), которая более вероятно будет подвержена воздействию тепловой нагрузки во время эксплуатации.
Поскольку самая высокая температура в случае выхода образца из строя ожидается при подключении контакта / подсоединении проводника, конец накаленного проводника должен воздействовать на ту сторону изолирующего корпуса, которая находится ближе всего к точке подключения контакта.
Испытание считается пройденным, если не возникло видимого пламени или если пламя затухает в течение 30 секунд после удаления накаленного проводника. Кроме этого, слой тонкой обёрточной бумаги под образцом не должен воспламениться от раскаленных частиц от образца.

Тесты и испытания по стандартам МЭК/EN (продолжение)

Климатические испытания

Следующие испытания показывают реакцию продукции на помещение в агрессивную окружающую среду. При долговременном воздействии промышленная атмосфера изменяет характеристики контакта клемм, что проверяется в термокамере при климатических испытаниях.

Вся продукция WAGO выполняет требования следующих климатических испытаний:

• Термоциклирование по МЭК/EN 60947-7-1, МЭК/EN 60998-2-2

Данное испытание показывает изменение падения напряжения при долговременном термоциклировании. Типовая процедура испытаний состоит из 192 температурных циклов, напр., каждый цикл продолжительностью 60 минут (см. схему).

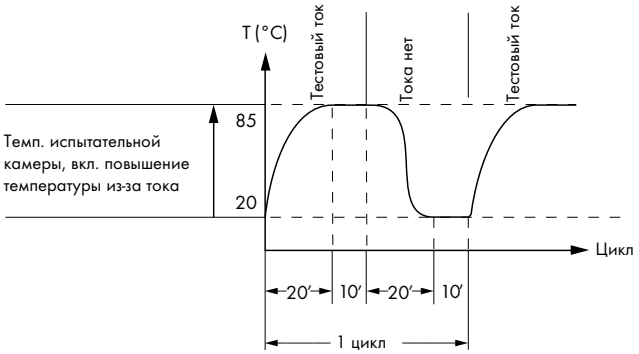

Номинальный ток подается к исследуемому образцу во время повышения температуры и при достижении температурного максимума; во время второй половины цикла тока нет. Падение напряжения измеряется каждые 24 цикла и не должно превышать максимального значения или значительно изменяться. Падение напряжения, измеренное в конце 192-го цикла, не должно превышать 1,5 значения, измеренного после 24-го цикла. После испытания проверка должна показать отсутствие изменений, препятствующих дальнейшему использованию продукции.

• Промышленная атмосфера по EN ISO 6988, МЭК/EN 60068-2-42, МК/EN 60068-2-60

Сера и ее продукты горения - это крайне агрессивные загрязняющие вещества, распространенные в промышленной среде. Процедура испытаний имитирует подобные коррозионные условия при помещении исследуемого образца в конденсацию воды в различных атмосферах, содержащих диоксид серы.



Сначала в камере для климатических испытаний подогревом водного раствора диоксида серы создается влажная атмосфера. Не более чем через полчала исследуемый образец становится полностью влажным от паров конденсата и помещается в эту атмосферу на восемь часов.

После помещения во влажную атмосферу исследуемый образец помещается в сухие и прохладные условия при комнатной температуре на 16 часов. В зависимости от строгости испытаний исследуемый образец может помещаться в подобные условия несколько раз. Герметичность зажимного устройства проверяется измерением падения напряжения.

При других процедурах испытания продукция помещается в сухую коррозионную газообразную атмосферу, содержащую сульфид, азот и оксиды серы или хлористый газ. Данное испытание может выполняться в период от 4 до 21 дня.

• Солевой туман по МЭК/EN 60068-2-11; условия морских перевозок по GL, LR, DNV

Данное испытание похоже на испытание, выполняемое в водном конденсате с разными атмосферами, за исключением того, что вместо промышленной атмосферы в термокамере имитируются условия соляного тумана (см. изображение).

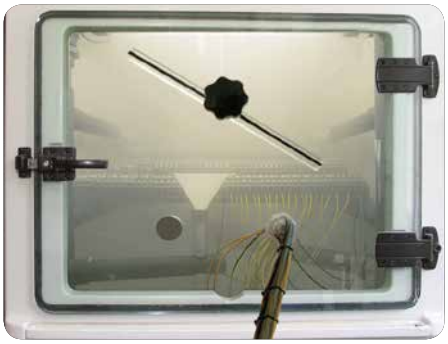

В зависимости от применяемых процедур, исследуемый образец обрызгивается соляным туманом в течение периода от 16 до 672 часов (4 недель).

Испытание соляным туманом широко используется, особенно для судовых апробаций.

Но это испытание выполняется иначе, чем процедуры испытаний для общих задач:
Во время типового испытания исследуемый образец обрызгивается соляным раствором в течение двух часов, а затем хранится семь дней в среде с относительной влажностью от 90 до 95%.

Данная процедура повторяется четыре раза. Измерение падения напряжения используется как критерий оценки.

• Быстрое термоциклирование по МЭК/EN 60068-2-14

Без кондиционирования воздуха коммутационные панели и коробки помещаются в сезонные (постоянно меняющиеся) температурные максимумы - особенно в открытом пространстве.
Например, при технологическом процессе, клемма попадает в более быстрые смены температуры.

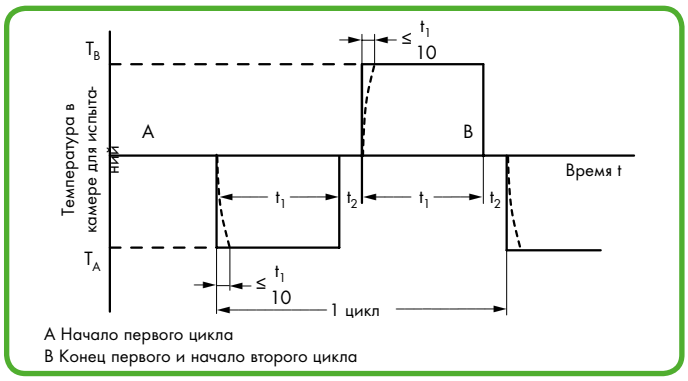

A Начало первого цикла
B Конец первого и начало второго цикла

Для имитации подобных состояний исследуемый образец помещается в условия повторяющихся изменений температуры между, например, T_A -40°C и T_B +70°C.

Время выдержки t_1 зависит от теплоемкости опытного образца и должно быть между максимумом 3 ч и минимумом 10 мин. а время перехода t_2 2 - 3 мин., 20 – 30 с или менее 10 секунд.

Механические и электрические свойства продукции проверяются в конце испытания.

• Влажное тепло, циклически (12 + 12 часов) по МЭК/EN 60068-2-30; в условиях морских перевозок по GL, LR, DNV

Данное испытание определяет пригодность электрического оборудования для использования и хранения в условиях высокой относительной влажности вкупе с циклическими температурными изменениями и, в общем, при образовании конденсата на поверхности исследуемого образца.

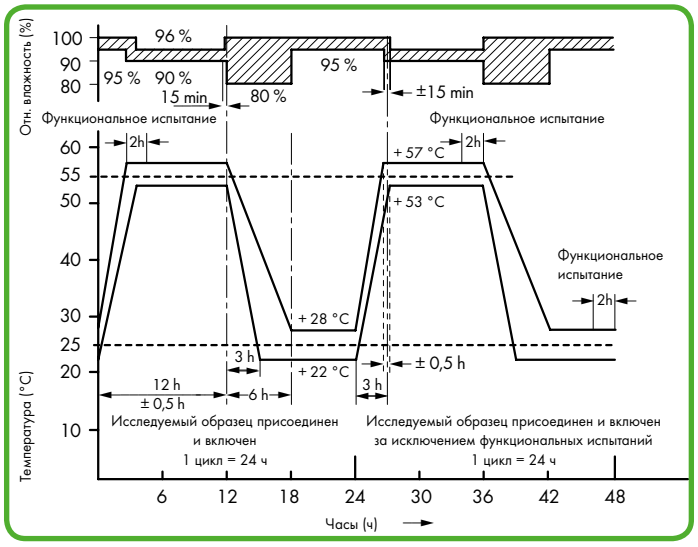

В дополнение к испытанию соляным туманом испытание влажным теплом также используется для судовых апробаций.

При данном испытании к опытному образцу применяется циклическое изменение температуры от +25°C до +55°C при относительной влажности 95% (допустимые отклонения см. на изображении).

Функциональные испытания проводятся в определенное время в период хранения.

Механические и электрические свойства продукции проверяются в конце испытания.

Спецификации UL - Лаборатории по технике безопасности, США

Клеммы и соединители WAGO проверены лабораторией по технике безопасности по одному или нескольким соответствующим стандартам UL:

– Клеммные колодки для печатных плат (напр., серии 236, 745) утверждены для неавтономных компонентов по UL 1059 в сочетании с UL 486E.	UL 1059 UL 486 E	Стандарт для клемм Монтажные зажимы для оборудования для использования вместе с алюминиевыми и/или медными проводниками
– *Мультиштекерная система (MCS) MIDI* дважды утверждена; как клеммные колодки согласно стандарту UL 1059 в сочетании с UL 486 E. Таким образом, они пригодна для полевого и заводского монтажа с напряжением в 300 В.		
– Проводники также сертифицированы как «соединители для использования в целях передачи данных, сигналов, управления и питания» по UL 1977 для «промышленной прокладки кабеля» при 600 В (т.е., зажимное устройство монтируется в регулируемых промышленных условиях).	UL 1977	Компоненты соединителей для использования для передачи данных, сигналов, управления и питания
– Клеммы класса Ex e II сертифицированы по UL 60079-7.	UL 60079-7	Электрические аппараты для взрывоопасной газовой атмосферы – часть 7: Повышенный уровень безопасности
– Изолирующие материалы проверены на воспламеняемость и надежность по UL 94.	UL 94	Испытание на воспламеняемость пластмассовых материалов для деталей устройств и приборов

Тесты и тестовые процедуры по стандартам UL

Вся продукция WAGO выполняет требования следующих испытаний:

- Испытание на вытягивание по UL 1059, UL 486 E

В данном испытании к подключенному проводнику прикладывается соответствующее тяговое усилие согласно следующей таблице без резкого подергивания в течение одной минуты.

Размер проводника:		Тяговое усилие, фунты (N)			
AWG или		UL 486 E, Таблица 22			
kcmil	(мм²)	Медные		Алюминиевые	
30	(0,05)	0,5	(2,2)	-	-
28	(0,08)	1	(4,5)	-	-
26	(0,13)	2	(8,9)	-	-
24	(0,20)	3	(13,4)	-	-
22	(0,32)	4,5	(20)	-	-
20	(0,52)	6,75	(30)	-	-
18	(0,82)	6,75	(30)	-	-
16	(1,3)	9	(40)	-	-
14	(2,1)	11,5	(50)	-	-
12	(3,3)	13,5	(60)	10	(44)
10	(5,3)	18	(80)	10	(44)
8	(8,4)	20,5	(90)	10	(44)
6	(13,3)	21	(94)	28	(124)
4	(21,2)	30	(133)	36	(160)
3	(26,7)	35	(156)	42	(187)
2	(33,6)	42	(186)	50	(222)
1	(42,4)	53	(236)	61	(271)
1/0	(53,5)	64	(285)	72	(320)
2/0	(67,4)	64	(285)	78	(347)
3/0	(85,0)	79	(351)	97	(432)
4/0	(107)	96	(427)	116	(516)
250	(127)	96	(427)	116	(516)
300	(156)	99	(441)	116	(516)

Схема испытания по UL 1059, UL 486 E:

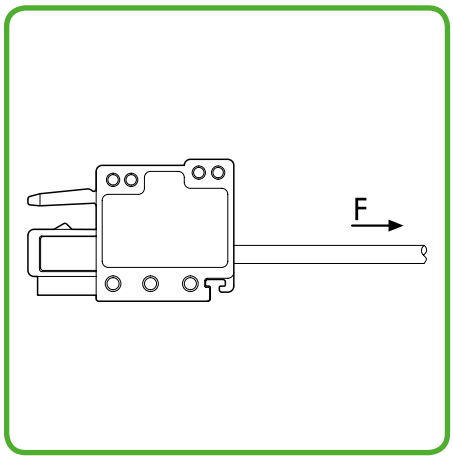

Спецификации UL - Лаборатории по технике безопасности, США (продолжение)
Тесты и тестовые процедуры по стандартам UL (продолжение)

• Термоциклирование по UL 1059, UL 486 E

Испытание выполнено:

по UL 1059

Испытание проведено при максимальном номинальной площади поперечного сечения
Тестовый ток 150% от макс. номинального тока

84 циклов: 3 1/2 ч «ВКЛ» / 1/2 ч «ВЫКЛ»

Повышение температуры измеряется после первого и 84-го цикла.

Повышение температуры не должно превышать 5°C (41°F) после 84-го цикла, по сравнению с температурой, замеренной после первого цикла.

до UL 486 E (зажимы для оборудования)

Испытание проведено при максимальном номинальной площади поперечного сечения
Тестовый ток повышенный тестовый ток по UL 486 E, Таб. 4

500 циклов: 1 ч «ВКЛ» / 1 ч «ВЫКЛ»
1 1/2 ч «ВКЛ» / 1 1/2 ч «ВЫКЛ»
(от AWG 4/0 до 400 kcmil согласно UL 486 E)

Повышение температуры у клемм и управляющих проводников измеряется и записывается после: 1, 25, 50, 75, 100, 125, 175, 225, 275, 350, 425 и 500 цикла.

Повышение температуры не должно превышать 125°C, а коэффициент устойчивости «S» не должен превышать ± 10.

Размер проводника:		Тестовый ток для медного проводника в A							
		UL 486 E, таблица 4							
AWG или kcmil	мм²	Заданный макс. диапазон тока[b]	Статический нагрев[a,c,g]		Термоциклирование Диапазон температуры[a] 75 °C[d,g]		90 °C[e,g]		
30	(0,05)	-		3		3,5		4	
28	(0,08)	-		3,5		4		5	
26	(0,13)	-		5,5		6		8	
24	(0,20)	-		7		8		10	
22	(0,32)	-		9		12		13	
20	(0,52)	-		12		16		17	
18	(0,82)	-		17		19		24	
16	(1,3)	-		18		20		31	
14	(2,1)	15	[20]	30	[22]	33	[27]	40	
12	(3,3)	20	[25]	35	[28]	39	[40]	54	
10	(5,3)	30	[40]	50	[45]	56	[60]	75	
8	(8,4)	50		70		80		100	
6	(13,3)	65		95		105		131	
4	(21,2)	85		125		140		175	
3	(26,7)	100		145		165		205	
2	(33,6)	115		170		190		240	
1	(42,4)	130		195		220		275	
1/0	(53,5)	150		230		255		320	
2/0	(67,4)	175		265		300		370	
3/0	(85,0)	200		310		345		435	
4/0	(107)	230		360		405		505	
250	(127)	255		405		445		565	
300	(152)	285		445		500		625	

[a] См. раздел 7.2, 8.2 и 9.2 (UL 486 E)
[b] Значения для 75°C (167°F). не более 3 проводников в кабелепровод или допустимая токовая нагрузка, Национальный электрический стандарт, ANSI/NFPA 70
[c] Значения для 75°C (167°F) - один проводник при свободных допустимых нагрузках по току, Национальный электрический стандарт, ANSI/NFPA 70
[d] Значения составляют примерно 112% токов испытания статическим нагревом.
[e] Значения для No. 8 AWG и более крупных проводников составляют 140 % токов испытания статическим нагревом.
[f] См. раздел 9.2.4
[g] Значения в скобках применяются к соединителям с заданным диапазоном токов.

• Приведение к требуемым техническим условиям – Испытание повышением температуры по UL 1059

Испытание выполнено:
по UL 1059 (клеммы)

Приведение к требуемым техническим условиям:

Зажимные элементы **предварительно подсоединены и предварительно вставлены 9 раз** с помощью проводника с максимальным номинальным поперечным сечением.
После 10-го раза присоединяется новый проводник.
После этого проводится испытание статическим нагревом.

Испытание статическим нагревом:

Тестовый ток	Номинальный ток клеммы
Продолжительность испытания:	30 дней
Максимально допустимое повышение температуры	30 °C

Спецификации UL - Лаборатории по технике безопасности, США (продолжение)
Тесты и тестовые процедуры по стандартам UL (продолжение)

• Параметры изоляции по UL 1059

В таблице ниже приведены участвующие потенциалы и соответствующие изоляционные расстояния и пути тока утечки для различных задач.

Минимально допустимое расстояние для клемм, стандарт UL 1059, таблица 8.1

Применение	Участвующие потенциалы в вольтах	Расстояние в дюймах (мм) между неизолированными частями под напряжением различной полярности, неизолированными частями под напряжением и неизолированными заземленными частями отличными от корпуса	
		Воздушное пр-во	Над поверхностями
A Распределительные щиты с задним доступом к токоведущим частям, щиты управления, сервисное оборудование и подобные устройства	51 – 150 151 – 300 301 – 600	1/2 (12,7) 3/4 (19,1) 1 (25,4)	3/4 (19,1) 1-1/4 (31,8) 2 (50,8)
B Коммерческие бытовые приборы, включая коммерческое оборудование, электронное оборудование для обработки данных и подобные устройства	51 – 150 151 – 300 301 – 600	1/16[a] (1,6)[a] 3/32[a] (2,4)[a] 3/8 (9,5)	1/16[a] (1,6)[a] 3/32[a] (2,4)[a] 1/2 (12,7)
C. Промышленное, общее	51 – 150 151 – 300 301 – 600	1/8[a] (3,2)[a] 1/4 (6,4) 3/8 (9,5)	1/4 (6,4) 3/8 (9,5) 1/2 (12,7)
D. Промышленное, устройства с ограниченными характеристиками	51 – 300 301 – 600	1/16[a] (1,6)[a] 3/16[a] (4,8)[a]	1/8[a] (3,2)[a] 3/8 (9,5)
E. Клеммы с допустимым током до 601 - 1500B[c]	601 – 1000 1001 – 1500	0,55 (14,0) 0,70 (17,8)	0.85 (21,6) 1.20 (30,5)

Примечания

1 Разъем, паз или подобный элемент шириной 0,33 мм или менее в контуре изоляционного материала, которым можно пренебречь.

2 Воздушное пространство 0,33 мм или менее между частями под напряжением и изолированной поверхностью которой можно пренебречь в целях измерения пространства над поверхностью.

[a] Пространство между клеммами различной полярности и пространство между клеммами и заземленными металлическими частями без напряжения должно быть не менее 1/4 дюйма (6,4 мм), если результатом выступающей жилы многожильного проводника может стать короткое замыкание или заземление такой клеммы.

[b] Значения расстояния, указанные в подпараграфе D таблицы 8.1, применимы для клемм, используемых только в или с промышленными приборами управления, где нагрузка на любую выделенную схему клеммы не превышает 15 А при 51–150 В, 10 А при 151–300 В, 5 А при 301–600 В, или максимальный номинальный ток в любом случае меньше.

[c] Применимо только к клеммам, рассматриваемым в части II данной спецификации. См. раздел 22.1 (UL 1059).

• Испытание на воспламенение по UL 94

Данное испытание проверяет способность материала потушить пламя при возгорании.
Может применяться несколько характеристик на основании степени возгорания, времени тушения, устойчивости к подтеканию и времени тления после тушения. Каждый проверяемый материал может иметь несколько характеристик, в зависимости от толщины стенок.
Категории UL 94:

V2
- Образец установлен вертикально
- Горение прекращается через 30 секунд после удаления пламени
- Допустимо появления капель оплавления
- Время тления после тушения не более 60 секунд

V1
- Образец установлен вертикально
- Горение прекращается через 30 секунд после удаления пламени
- Недопустимо появления капель оплавления
- Время тления после тушения не более 60 секунд

V0
- Образец установлен вертикально
- Горение прекращается через 10 секунд после удаления пламени
- Недопустимо появления капель оплавления
- Время тления после тушения не более 30 секунд

Во время испытания к закрепленному вертикально образцу применяется пламя 20 ±1 мм в два 10-секундных интервала.

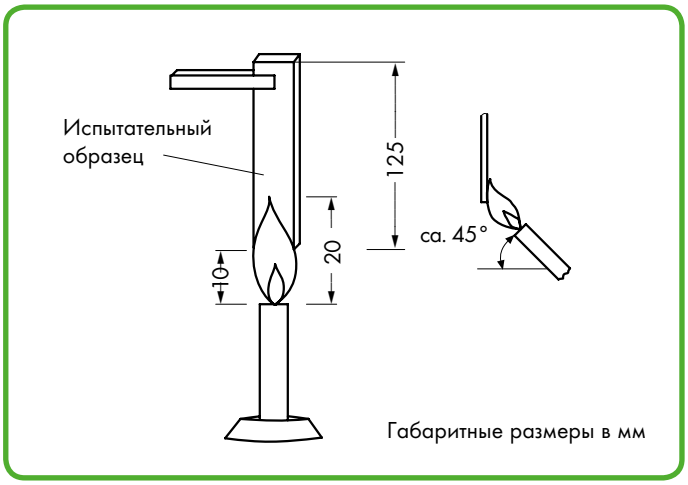

Подключение алюминиевых проводников

Клеммы WAGO с пружинным зажимом подходят для одножильных алюминиевых проводников ❶ до 4 мм²/ AWG 12, если для соединения используется контактная паста WAGO «Alu-Plus» (см. страницу 11.29).
Также обратите внимание на то, что номинальный ток должен быть подстроен под пониженную проводимость алюминиевого проводника:
2,5 мм² = 16 A
4 мм² = 22 A
Контактная паста WAGO «Alu-Plus» вводится прямо в отверстие для проводника при помощи удобного шприца.

Алюминиевые проводники, на которых явно заметна коррозия (черные пятна), необходимо чистить механически.
После введения пасты «Alu-Plus», без дополнительной подготовки, одножильные алюминиевые проводники могут быть легко извлечены (также в сочетании с медными проводниками в многополюсных клеммах).

WAGO «Alu-Plus»
- предотвращает новое окисление в точке зажима
- предотвращает электролитическую коррозию между алюминиевым и медным проводником (в одном соединителе)
- обеспечивает постоянную защиту от коррозии

Также, конечно, можно нанести WAGO «Alu-Plus» прямо на поверхность алюминиевого проводника перед зажимом.

WAGO «Alu-Plus» в шприце обеспечивает высокую степень надежности и чистоты при монтаже одножильных алюминиевых проводников.
Например, три следующие клеммы WAGO очень легко заполняются пастой (см. описание справа).

❶ Алюминиевые проводники согласно МЭК 61545, класс B, сплав 1370, с прочностью на растяжение 90 - 180 Н/мм² и растяжением 1 - 4 %. Стандартные значения: прочность на растяжение 90 - 180 МПа, растяжение 1 - 4 %. (согласно EN 615.4.1)

Что дальше:

Есть два способа применения контактной пасты при монтаже алюминиевых проводников:
1. Нанесите WAGO «Alu-Plus» прямо на поверхность алюминиевого проводника перед зажимом.
2. Либо вставьте насадку шприца в каждое отверстие для проводника клеммы WAGO, как показано в трех примерах.

Данные процедуры обеспечивают больше надежности и чистоты легко и просто.

Клеммы для печатных плат WAGO

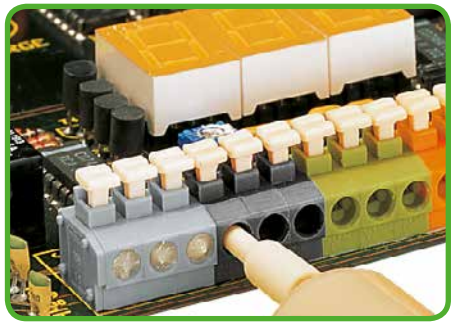

1. Вставьте насадку шприца «Alu-Plus» в каждое отверстие для проводника.

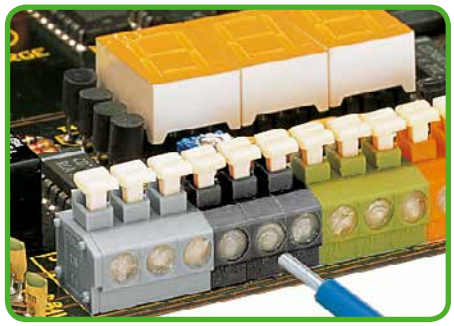

2. Нажимайте на поршень, пока **паста «Alu-Plus» не заполнит каждое отверстие.**

Информация о процессе и спецификации материала

Информация о пайке

Пайка волной:

Клеммы для печатных плат и соединители WAGO отвечают требованиям директивы 2011/65/EU от 8 июня 2011 года и имеют логотип «RoHS compliant» на упаковке.

В соответствии с МЭК 61760-1 максимальная температура пайки двойной волной составляет 260 °C при максимальной длительности волны 5 или 10 секунд.

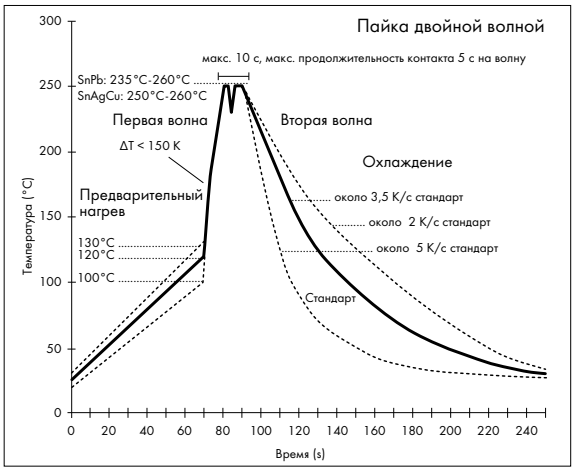

Пайка оплавлением припоя:

Клеммы и соединители для печатных плат для поверхностного монтажа WAGO имеют изолированные корпуса, устойчивые к высоким температурам, и контакты, пригодные для пайки оплавлением припоя.

В соответствии с МЭК 61760-1 или МЭК 60068-2-58 максимальная температура пайки составляет 260 °C (пиковая температура). Поскольку у разных заказчиков разные переменные (например, конфигурация и координация компонентов, тип паечной машины, паяльная паста), рекомендуются предварительные испытания, чтобы обеспечить совместимость продукта с процессом в реальных промышленных условиях.

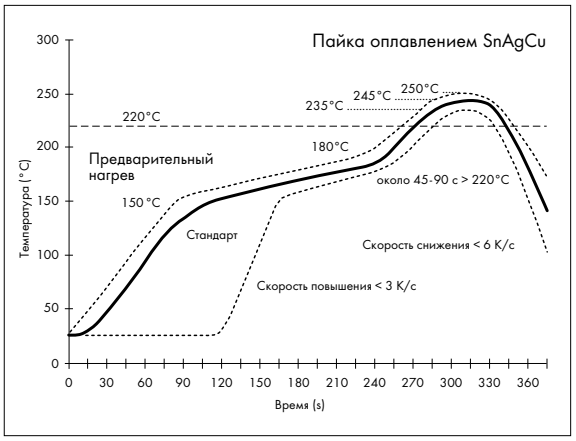

Изоляционные материалы:

Фирма WAGO использует в качестве изоляционного материала для токоведущих частей приоритетно полиамид (PA 6.6 и PA 4.6) и поликарбонат (PC) (см. таблицу). Эти материалы прекрасно зарекомендовали себя на протяжении более чем 40-летнего использования при производстве изделий фирмы WAGO и успешно прошли испытания в соответствующих лабораториях.

Таблица: стандартные изоляционные материалы

Материал	PA 6.6	PA 6.6 со стекловолокном	PPA со стекловолокном	PA 4.6
Воспламеняемость Данные испытаний на воспламеняемость UL 94	V0	V0	V0	V2
Испытание раскаленным проводником по МЭК 60695-2-12 GWFI МЭК 60695-2-13 GWIT	960°C 775°C	960°C 750°C	960°C 725°C	750°C 725°C
CTI Сравнительный показатель пробоя (CTI) по МЭК 60112	±600 В	±550 В	±600 В	±375 В
Нагрузка RTI по 746B	105 °C	100 °C	115 °C	115 °C
Температуроустойчивость при HDT/B согласно ISO 75 (с напряжением изгиба 0,45 МПа).	215 °C	235 °C	285 °C	280 °C
Удельное сопротивление поверхности согласно МЭК 60093	10^{12} Ом	10^{12} Ом	10^{15} Ом	10^{13} Ом
Индивидуальное продольное сопротивление по МЭК 60093	10^{15} Ом/см	10^{15} Ом/см	10^{13} Ом/см	10^{13} Ом/см
Диэлектрическая прочность по МЭК 60243-1	30 кВ/мм	40 кВ/мм	26 кВ/мм	25 кВ/мм

Полиамид (PA 6.6)
WAGO использует модифицированный полиамид **без** галогена, хлорированного углеводорода, силикона, асбеста, кадмия и формальдегида.

Такой материал не подвержен коррозии, характеризуется низкой воспламеняемостью и свойством самоугасания (категория V0 по UL 94), термостатированный, что обеспечивает длительную термостойкость до 105 °C.

Эта длительная термостойкость относится к условиям механической нагрузки, соответственно UL-индексу RTI (относительный температурный индекс), чтобы все электрические и механически-диэлектрические свойства сохранялись с достаточный запасом надёжности.
Предельная температура на короткое время находится на уровне 200°C (392°F).

Аналогичная философия безопасности лежит в основе характеристик, относящихся к нижнему температурному пределу.
Для температуры до -35°C (-31°F) обеспечено отсутствие повреждений в процессе работы с изолирующим материалом. После установки и монтажа продукты WAGO могут использоваться даже при температурах до -60°C (-76°F).

Впитываемая из окружающей среды влага, в среднем до 2,5 %, связывается химическими реакциями в структуре вещества, посредством чего достигается оптимальная эластичность и запас прочности.

Базовая стабилизация зарекомендовала себя как достаточное и долгосрочное средство защиты от повреждений озоном или ультрафиолетовым излучением. Устойчивость в агрессивной среде высока, поэтому полиамид хорошо подходит для использования в условиях тропиков.

Изолированные детали из полиамида термитоустойчивы. Для микроорганизмов он не обеспечивает источника кислорода либо иных биогенных элементов. Анаэробные культуры земляных бактерий, а также плесневый грибок и энзимы не производят неблагоприятных изменений. Этот диэлектрик показал себя в высшей степени устойчивым по отношению к горючему, большинству масел и жиров, а также чистящим средствам самого широкого применения вроде алкоголя, фреона, хладона, тетрахлорметана. Устойчивость по отношению к кислотам зависит от типа кислоты и её концентрации. Дополнительные сведения по запросу.

Компания WAGO принимает поставки только гранулированного изоляционного материала вместе с сертификатом соответствия и после указанных испытаний материала.

Полиамид 4.6 (PA 4.6)
Полиамид 4.6 демонстрирует значительно меньшие деформации при нагревании по сравнению с полиамидом 6.6. Долгосрочная теплоустойчивость при механических нагрузках по индексу RTI (относительный температурный индекс) составляет 115°C. Долгосрочная теплоустойчивость после 10000 часов работы при 140°C (284°F). Краткосрочный верхний температурный предел составляет 280°C (536°F) для полиамида 4.6, используемого компанией WAGO.

Для дополнительной информации, см. таблицу.

Армированный стекловолокном полиамид (PA-GF)
Благодаря своей превосходной прочности, высокой термальной стабильности и устойчивости к деформации, армированный стекловолокном полиамид хорошо подходит для применения в сферах, где важны не только его отличные механические свойства, но и прекрасные электрические свойства и высокий уровень противопожарной защиты. Отличная дугостойкость материала позволяет оставлять короткие пути утечки. Галогенное и не содержащее тяжелых металлов противопожарное оборудование обеспечивает категорию воспламеняемости V0, при очень тонких стенках.

Армированный стекловолокном полифталамид (PPA-GF)
Армированный стекловолокном и устойчивый к высоким температурам полифталамид PPA-GF предназначается для применения при высоких температурах, что возможно благодаря его высокой степени стабильности и устойчивости к деформации, низкой степени зависимости от условий окружающей среды и превосходной прочности. Отличная дугостойкость материала позволяет оставлять короткие пути утечки для миниатюрных компонентов. Галогенное и не содержащее тяжелых металлов противопожарное оборудование обеспечивает категорию воспламеняемости V0, при очень тонких стенках. PPA-GF впитывает значительно меньше жидкости из окружающей среды и таким образом очень хорошо подходит для применения при THR-пайке.

Технические требования к материалам (продолжение)

Материалы контактов

Электролитная медь (E_{Cu}), твердая и сверхтвердая, а также сверхтвердые медные сплавы являются стандартными материалами для изготовления токопроводящих частей изделий фирмы WAGO.

Данные материалы сочетают в себе прекрасную проводимость и хорошую стойкость к химическому воздействию без риска разрыва под действием напряжений.

Контактная поверхность

Покрытие из специального оловянного сплава, стандартное для токопроводящих частей в изделиях фирмы WAGO, гарантирует долговременную защиту от коррозии. Кроме этого, такое покрытие обеспечивает герметичность контакта, которая гарантирует долговременное переходное сопротивление.

В зажимном элементе проводник вставляется в мягкий слой олова под высоким контактным давлением. Это защищает область контакта от коррозии.

Толстый слой лужения обеспечивает пригодность к пайке выводов под пайку как клемм для печатных плат, так и соединителей.

Материал зажимной пружины

Все зажимные пружины WAGO изготовлены из высококачественной тщательно проверенной аустенитной хром-никелиевой стали (CrNi) с высоким уровнем предела прочности, что доказывает устойчивость к коррозии при долговременном использовании.

Материал устойчив к соленому морскому воздуху, городским загрязняющим веществам и промышленным выбросам (напр., диоксиду серы, сероводороду).

При комнатной температуре примерно 20°C (68°F) данный материал устойчив к солевому раствору до 30% и раствору фосфорной кислоты до 30%.

Даже после нескольких десятилетий использования не было обнаружено никакой гальванической коррозии между хром-никилиевой пружинной сталью (вместе с контактным материалом, используемым WAGO) и подсоединенными медными проводниками.

Ослаблением материала как функцией времени и температурами окружающей среды до 105°C (221°F) можно пренебречь. Образцы, нагруженные на 500 Н/мм^2 при температуре 250°C, показали ослабление материала всего в 1,5%.

В некоторых линейках продукции зажимные пружины проходят термообработку при температуре от 350°C (662°F) до 420°C (788°F) после изготовления.

Такая обработка снижает внутреннее напряжение за счет механической деформации материала, что может привести к появлению коричневых пятен на поверхности пружины.

Компания WAGO принимает поставки только хром-никилиевой пружинной стали вместе с сертификатами соответствия и после указанных испытаний материала.

Общая техническая информация по электрооборудованию во взрывоопасных средах

Предпосылкой наличия потенциальной опасности взрыва является состав взрывоопасной атмосферы. Такая атмосфера может возникнуть в любом месте, где производятся, обрабатываются, перевозятся и/или хранятся горючие газы и жидкости.
Такие **взрывоопасные среды** могут появиться, например, на химических предприятиях, нефтеперерабатывающих заводах, электростанциях, лакокрасочных заводах. в магазинах, торгующих краской, на автозаправочных станциях, в транспортных средствах, на заводах по переработке сточных вод, в аэропортах, на зерновых мельницах или в портовых помещениях.

СЛЕДУЮЩИЕ ПОЛОЖЕНИЯ СЛЕДУЕТ ИСПОЛЬЗОВАТЬ КАК РУКОВОДСТВО ДЛЯ ОСНОВНЫХ ПРИНЦИПОВ ВЗРЫВОЗАЩИТЫ:

Общие положения

Европейский стандарт EN 60079-0 – классификация VDE 0170, часть 1 – содержит «Общие положения» по проектированию и испытаниям электрооборудования, предназначенного для использования во взрывоопасных зонах.
Это гарантирует, что оборудование не станет причиной взрыва окружающей атмосферы.
Стандарт EN 60079-0 дополнен и пересмотрен европейскими стандартами, указанными справа; в нем указаны специальные стандартизированные типы защиты.

Электрическое оборудование

Электрическое оборудования включает все объекты, использующие электричество частично либо полностью. Это включает элементы для создания, передачи, распределения, хранения, измерения, управления, преобразования и потребления электрической энергии, а также телекоммуникации.

Компоненты Ex

Компоненты Ex - это элементы электрического оборудования для взрывоопасных зон, отмеченные знаком “U”. Такие компоненты не должны использоваться сами по себе в таких зонах и требуют наличия дополнительного сертификата при использовании в таких зонах и установке в электрооборудовании.

Категории защиты от воспламенения

Только взрывобезопасное оборудование может использоваться в местах, где возможно возникновение взрывоопасной атмосферы, несмотря на внедрение превентивных мер.
Электрическое взрывобезопасное оборудование может иметь различные типы защиты в соответствии с техническими условиями конструкции EN 60079 соответствующих стандартов.
Защита, предлагаемая производителем, существенно зависит от типа и функций аппаратуры. С точки зрения безопасности все стандартизированные типы защиты должны рассматриваться как равные.
Защита от возгорания категории «n» описывает исключительно использование взрывобезопасных электрических компонентов в Зоне 2.
К данной зоне относятся области, где взрывоопасная атмосфера может возникать редко или на короткие промежутки времени.
Она представляет собой переходный вариант между зоной 1, где необходима защита от взрыва, и безопасной зоной, где, например, в любой момент могут выполняться сварочные работы.
Нормы, касающиеся таких электрических компонентов, существуют по всему миру. Такие организации, как KEMA в Нидерландах или PTB в Германии, подтверждают, что устройство соответствует требованиям европейского стандарта EN 60079-15.
Согласно типу защиты от возгорания категории «n» необходима дополнительная идентификационная маркировка электрооборудования, как показано ниже:

- A – искробезопасный (функциональные модули без реле и переключателей)
- AC – искрообразование, контакты защищаются с помощью уплотнений (функциональные модули с реле/ без переключателей)
- L – ограниченное питание (функциональные модули без переключателей)

Общая техническая информация (продолжение) по электрооборудованию во взрывоопасных средах

Взрывоопасные окружающие среды представляют собой зоны, в которых атмосфера может стать взрывоопасной. Взрывоопасная атмосфера - это смесь воспламеняющихся веществ в форме газа, пара либо смеси с воздухом в атмосферных условиях с критическими параметрами, такими как чрезмерно высокая температура, разряд или искры, которые могут привести к взрыву.

Согласно EN 1127-1 и другим стандартам, взрывоопасные области делятся на зоны согласно вероятности возникновения взрывоопасной атмосферы следующим образом:

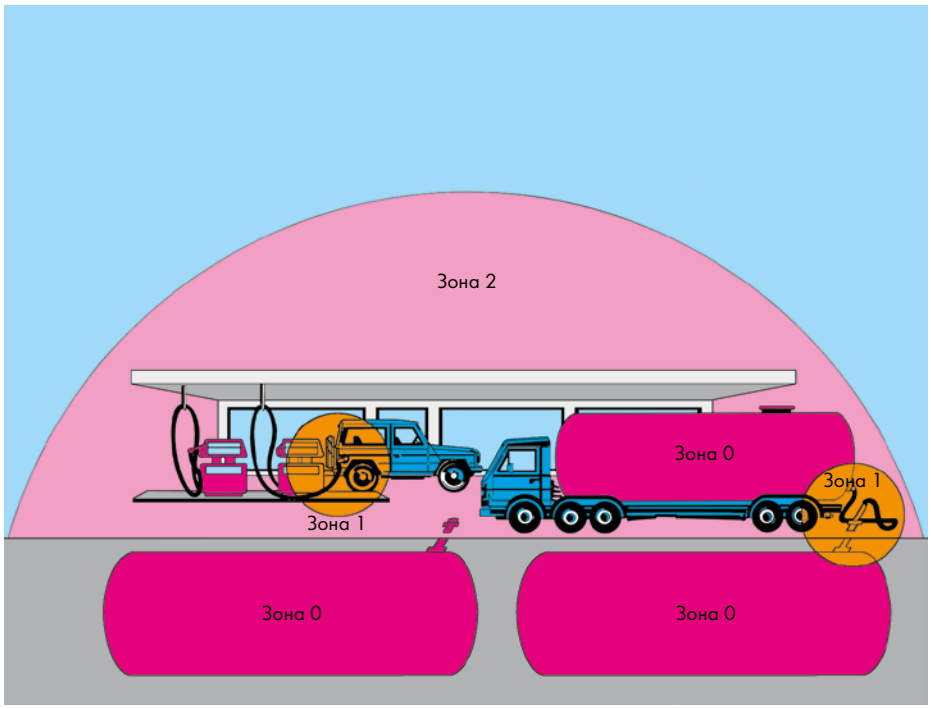

❶ Взрывоопасная область, возникшая в результате появления горючих газов, пара или тумана

Зона 0:

Области, в которых опасная, потенциально готовая к взрыву атмосфера присутствует постоянно, в течение длительного периода либо возникает часто.

Зона 1:

Области, в которых опасная, потенциально готовая к взрыву атмосфера возникает «случайно» во время нормальной работы.

Зона 2:

Области, в которых опасная, потенциально готовая к взрыву атмосфера возникает «редко» и на «непродолжительный период» во время нормальной работы.

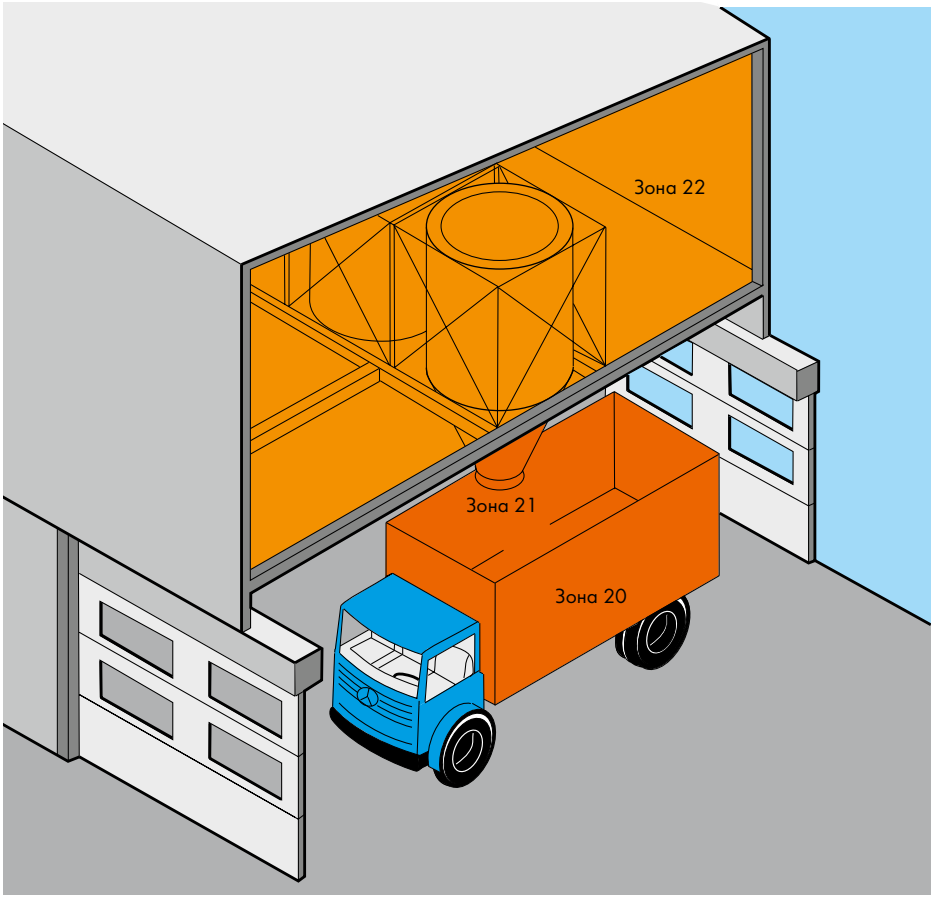

❷ Опасная область из-за наличия воспламеняющейся пыли

Зона 20:

Области, в которых взрывоопасная пыльная атмосфера присутствует «постоянно», «продолжительный период» или возникает «часто» и в которой количество воспламеняющейся пыли неизвестно или может сформироваться избыточное ее количество. Отложения пыли сами по себе не образуют зону 20.

Зона 21:

Области, в которых взрывоопасная пыльная атмосфера возникает «случайно» в нормальных рабочих условиях и в которой обычно присутствуют отложения или слои воспламеняющейся пыли.

Зона 22:

Области, в которых взрывоопасная пыльная атмосфера обычно не возникает в нормальных рабочих условиях, а если возникает, то на «непродолжительное время», либо в которой присутствуют скопления или слои воспламеняющейся пыли.

EN 60079-0 также классифицирует электрическое оборудования для использования в опасных зонах на две группы:

Группа I:
Электрическое оборудование для горных работ с возможностью выброса горючего газа.

Группа II:
Электрическое оборудование для взрывоопасных зон за исключением шахт, подверженных образованию газа.
Так как широкая сфера применения включает большое количество потенциально горючих газов, группа II разбивается на подгруппы IIA, IIB и IIC.
Данное разделение связано с тем, что различные газы и материалы демонстрируют различный уровень мощности возгорания как параметр. Поэтому образцы газов были распределены в три подгруппы:

- IIA – Пропан
- IIB – Этилен
- IIC – Водород

Публикация горного управления WBK за март 1989 года.
Цитата: « . . . также могут использоваться клеммы, прошедшие сертификацию по типу защиты Ex e II, например, для группы I – Электрическое оборудование с типом защиты – Повышенная безопасность 'e'».

Данные сведения указаны также в пункте 12 свидетельства об испытании опытного образца EC, на основании которых клеммы были отнесены к группе I и II.

Категория температуры	Максимальная температура поверхности °C
T1	450
T2	300
T3	200
T4	135
T5	100
T6	85

В зависимости от максимальной температуры поверхности, электрическое оборудование группы II классифицируется по температурным категориям типов защиты от T1 до T6. Температура окружающей среды, которая должна учитываться в расчетах, принимается равной 40°C (104°F) (допустимы отклонения в некоторых условиях).

Тип защиты клемм – Повышенная безопасность «e» – обычно связан с категорией температуры T6. При использовании клеммы с оборудованием, относящемся к температурным категориям T1 - T5, убедитесь, что максимальная температура изолируемых частей не превышает 85°C (185°F).

Максимальное измеренное повышение температуры поверхности не должно превышать 40 K.

Термостойкость изолирующего материала должна быть как минимум на 20°C больше максимальной рабочей температуры. Низкая температуростойкость считается достаточной, если изолирующий материал может выдержать хранение в течение 24 часов при температуре -60°C без утраты типа защиты.

Специальные требования «Повышенная безопасность Ex e»
Европейский стандарт EN 60079-7 – VDE 0170, часть 6 – содержит «специальные требования» по проектированию и испытаниям электрооборудования с типом защиты – Повышенная безопасность «e» – для использования во взрывоопасных зонах.
Данный стандарт является дополнением EN 60079-0 и применяется к оборудованию или его частям, при использовании которых не возникает искр или разряда при нормальных условиях эксплуатации и не превышается опасная температура.
В данном стандарте приведены специальные меры, которые должны соблюдаться для поддержания безопасности в соответствии с типом защиты - Повышенная безопасность «e».
Такие компоненты класса Ex, как клеммы для печатных плат, описаны в разделе 4.2 «Клеммы для внешних проводников».
Далее следуют наиболее важные конструктивные требования для клемм для внешних электрических проводников:
Данные клеммы должны:

- быть достаточно большими для организации надежного соединения внешних проводников с поперечным сечением не менее размера, требуемого для номинального тока оборудования.
- иметь защиту от непроизвольного ослабления и иметь такую конструкцию, чтобы внешние проводники не выпадали из зажимных элементов клемм.
- иметь конструкцию, обеспечивающую необходимое контактное давление без повреждения проводника.
- иметь конструкцию, не позволяющую изменяться контактному давлению при термоциклировании.
- иметь пружинную перемычку для присоединения многожильных проводников.
- иметь конструкцию, допускающую безопасное присоединение проводников меньшего поперечного сечения для клемм до 4 мм² /AWG 12.

Минимальная мощность возгорания типовых газов:

Взрывоопасная группа	I	IIA	IIB	IIC
Газ	Метан	Пропан	Этилен	Водород
Мощность возгорания	280	250	82	16

Следующая таблица представляет сравнительные характеристики текущих практик по ElexV, DIN VDE 0165: 1991 и новому EN 1127-1:

Группа устройств II				
Категория	Степень защиты	Соответствующий уровень безопасности для	В сравнении с текущей практикой	Новый, на основе EN 1127
1 Атмосфера Ex в высокой вероятностью, пыли в воздухе	Максимальная	2 защитных меры 2 отказа	Группа II Зона 0 Зона 10	Зона 0, зона 20
2 Случайная атмосфера Ex	Повышенная	Отказ или сбой оборудования	Группа II Зона 1	Зона 1, зона 21
3 Низкая вероятность атмосферы Ex, осевшая пыль	Нормальная	Работа без сбоев	Группа II Зона 2 Зона 11	Зона 2, зона 22

Общая техническая информация по электрооборудованию во взрывоопасных средах (продолжение)

Категорически запрещено использовать изолированные части для передачи давления контакта!
Клеммы с острыми краями, которые могут повредить проводник, и клеммы, которые могут вращаться, поворачиваться или постоянно деформироваться при фиксации на месте, не допускаются к использованию. Клеммы для внутреннего соединения в электрооборудовании не должны подвергаться чрезмерному механическому напряжению. Данные элементы должны выполнять требования для клемм для внешних электрических проводников:
Воздушный зазор между проводящими частями, имеющими различные потенциалы, должен быть не менее 3 мм для внешних проводников, как указано в таблице 1.
Путь тока утечки зависит от рабочего напряжения, геометрии поверхности изолирующих частей и дугостойкости изолирующего материала.
Пазы на поверхности могут учитываться только в случае, если их глубина и ширина не менее 2,5 мм, буртики на поверхности - только если их высота не менее 2,5 мм и их ширина соответствует механической прочности материала, но не менее 1 мм.

Таблица 1: путь тока утечки и изоляционное расстояние

Напряжение[1] среднеквадратическое значение для напряжения перем. тока или напряжения пост. тока В	Минимальный путь тока утечки мм			Минимальное изоляционное расстояние
	Группа материалов			
	I	II	III a	мм
10[2]	1,6	1,6	1,6	1,6
12.5	1,6	1,6	1,6	1,6
16	1,6	1,6	1,6	1,6
20	1,6	1,6	1,6	1,6
25	1,7	1,7	1,7	1,7
32	1,8	1,8	1,8	1,8
40	1,9	2,4	3	1,9
50	2,1	2,6	3,4	2,1
63	2,1	2,6	3,4	2,1
80	2,2	2,8	3,6	2,2
100	2,4	3	3,8	2,4
125	2,5	3,2	4	2,5
160	3,2	4	5	3,2
200	4	5	6,3	4
250	5	6,3	8	5
320	6,3	8	10	6
400 (440)*)	8	10	12,5	6
500 (550)*)	10	12,5	16	8
630 (690)*)	12	16	20	10
800	16	20	25	12
1000	20	25	32	14
1250	22	26	32	18
1600	23	27	32	20
2000	25	28	32	23
2500	32	36	40	29
3200	40	45	50	36
4000	50	56	63	44
5000	63	71	80	50
6300	80	90	100	60
8000	100	110	125	80
10000	125	140	160	100

[1] Приведенное напряжение взято из МЭК 60664-1 . Рабочее напряжение *) может превышать напряжение, указанное в таблице на 10%. Это связано с упрощением напряжения питания в соответствии с таблицей 3b в МЭК 60664-1.
Приведенные значения для пути тока утечки и изоляционного расстояния основываются на максимальном отклонении от предела напряжения питания в ± 10%.
[2] Значения CTI не могут применяться для напряжений в 10 В и меньше. Материалы, не соответствующие требованиям к материалам группы III, не могут использоваться.

Классификация изоляционных материалов проводится в соответствии с их CTI (сравнительным показателем пробоя) и приведена в таблице 2:
Данная классификация применяется к изолированным частям без буртиков и пазов.
Если изолированные части имеют буртики или пазы достаточно большого размера, минимальный путь тока утечки должен быть установлен в соответствии со значениями для изолирующих материалов следующего уровня, например, группы I вместо группы II.
Принимая во внимание температуру окружающей среды 40°C, определенную для электрооборудования, допустимая нагрузка по току для проводника с резиновой изоляцией снижается до 82%, согласно DIN VDE 0298-4: 2003-08, таблица 10 и до 87% для проводников с ПВХ-изоляцией для допустимой нагрузки по току, определенной для 30°C в соответствии с пунктом 4.3.3 DIN VDE 0298-4: 2003-08.

Таблица 2:
Дугостойкость изолирующих материалов

Группа материалов	Сравнительный показатель пробоя
I	600 ≤ CTI
II	400 ≤ CTI < 600
III a	175 ≤ CTI < 400

Типы проводников и их подготовка
Согласно EN 60079-14/DIN VDE 0165-1, окончания многожильных и тонкопроволочных проводников должны быть защищены от перекоса (напр., с помощью кабельных наконечников) либо по типу используемой клеммы. Только пайка не эффективна.

Отверстия для проводников клемм на печатную плату от WAGO отвечают этим требованиям.
Согласно части 6 EN 60069-7/DIN VDE 0170, подключение электрооборудования к клемме с типом защиты – Повышенная безопасность «e» – не должно вызывать сокращения пути тока утечки и воздушного зазора по EN 60069-7/DIN VDE.
Основываясь на опыте, полученном в результате использования оборудования в агрессивных средах в химической промышленности, мы рекомендуем применение либо герметично опрессованных медных наконечников или штырьковых выводов с тонкопроволочными проводниками для соединения клемм в коррозионных атмосферах.

Сертификаты

Если клеммы могут использоваться в зоне I и II, это означает, что клеммы находятся в корпусе, имеющем защиту не менее IP54 и сертификат Ex e. Клеммы рассматриваются как компоненты Ex, если они являются частью оборудования. Сертификат на деталь, выданный Агентством сертификации Ex, служит базой для получения полной декларации соответствия для элемента.
В соответствии с директивой о приборах и защитных системах для применения во взрывоопасных средах 94/9/EC (ATEX 100 a), выдан сертификат апробации EC-типа на основе ATEX 100.
Кроме этого, сертификат IEXEx может быть получен от соответствующего уполномоченного агентства согласно соглашению о сертификации IECEx, действующего в Европе, а также в Канаде, Китае и Австралии.
Сертификат также доступен по адресу:
www.iecex.com.

Маркировка клемм должна выполняться согласно рекомендациям по безопасности 94/9/EC Ex ATEX 100 a:

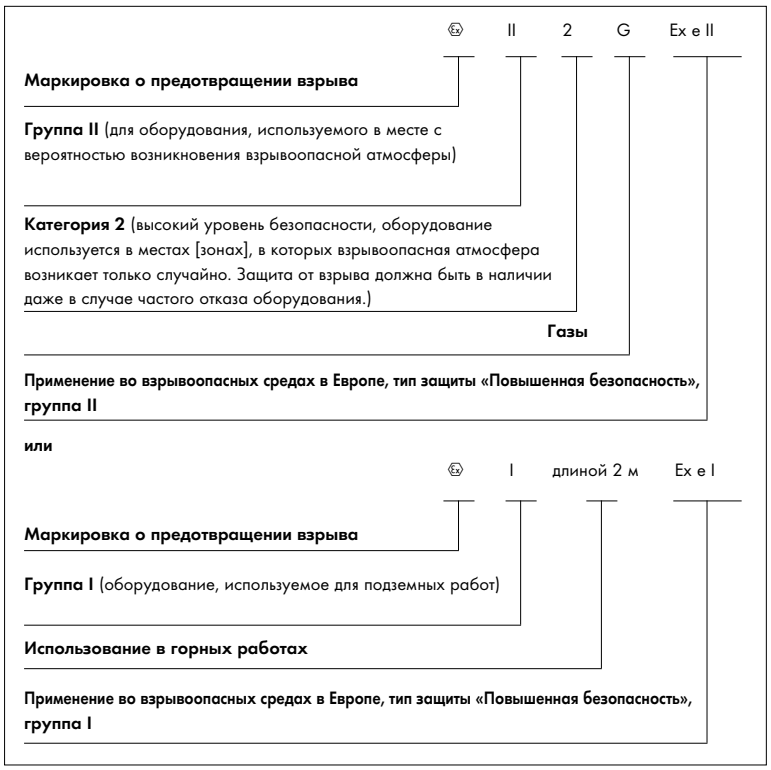

Маркировка с отметкой Ex подходит в качестве альтернативы.

Сертификат испытаний типа EC выдан всем клеммам WAGO, приведенным в каталоге.
Клеммы WAGO, имеющие подтверждение типа защиты от возгорания Ex e II, выполнены из огнеупорного полиамида 6.6 с функцией самотушения. Это относится и к клеммам, используемым в опасных зонах без угрозы взрыва. Обеспечена дугостойкость со значением CTI 600 по МЭК 60112 и постоянная рабочая температура 105°C (22°F) согласно МЭК 60216-1 и -2.
Плановые испытания всех клемм для печатных плат с сертификацией Ex e II проводятся на заводе, чтобы контролировать и гарантировать наличие у продуктов качеств, описанных выше.

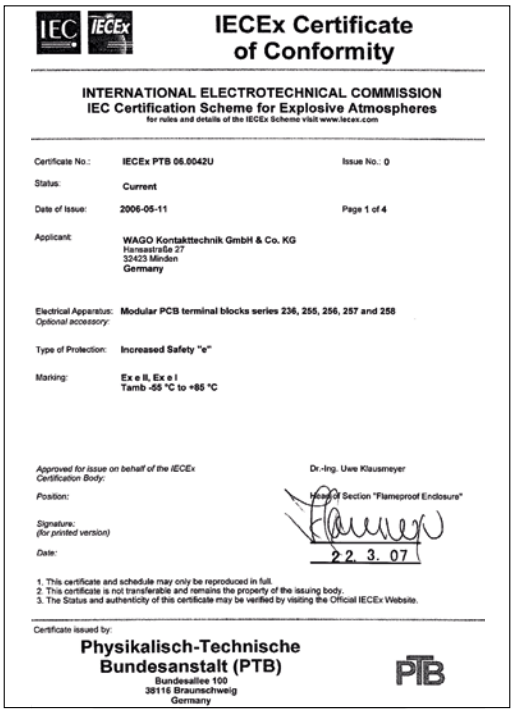

IECEx Certificate of Conformity

INTERNATIONAL ELECTROTECHNICAL COMMISSION
IEC Certification Scheme for Explosive Atmospheres
for rules and details of the IECEx Scheme visit www.iecex.com

Certificate No.: IECEx PTB 06.0042U — Issue No.: 0
Status: Current
Date of Issue: 2006-05-11 — Page 1 of 4
Applicant: WAGO Kontakttechnik GmbH & Co. KG, Hansastraße 27, 32423 Minden, Germany
Electrical Apparatus: Modular PCB terminal blocks series 236, 255, 256, 257 and 258
Optional accessory:
Type of Protection: Increased Safety "e"
Marking: Ex e II, Ex e I, Tamb -55 °C to +85 °C

Approved for issue on behalf of the IECEx Certification Body: Dr.-Ing. Uwe Klausmeyer
Position: Head of Section "Flameproof Enclosure"
Signature: (for printed version)
Date: 22. 3. 07

1. This certificate and schedule may only be reproduced in full.
2. This certificate is not transferable and remains the property of the issuing body.
3. The Status and authenticity of this certificate may be verified by visiting the Official IECEx Website.

Certificate issued by:
Physikalisch-Technische Bundesanstalt (PTB)
Bundesallee 100
38116 Braunschweig
Germany

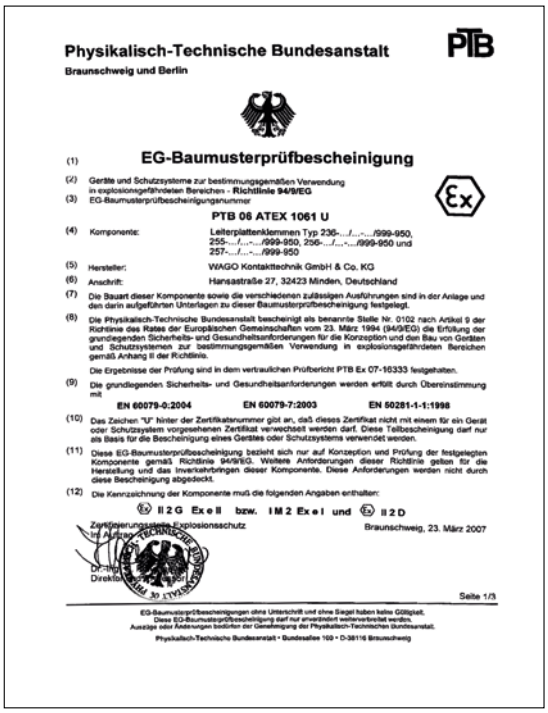

Physikalisch-Technische Bundesanstalt
Braunschweig und Berlin

EG-Baumusterprüfbescheinigung

(1) PTB 06 ATEX 1061 U
(2) Geräte und Schutzsysteme zur bestimmungsgemäßen Verwendung in explosionsgefährdeten Bereichen - Richtlinie 94/9/EG
(3) EG-Baumusterprüfbescheinigungsnummer
(4) Komponente: Leiterplattenklemmen Typ 236-.../...-.../999-950, 255-.../...-.../999-950, 256-.../...-.../999-950 und 257-.../...-.../999-950
(5) Hersteller: WAGO Kontakttechnik GmbH & Co. KG
(6) Anschrift: Hansastraße 27, 32423 Minden, Deutschland
(7) Die Bauart dieser Komponente sowie die verschiedenen zulässigen Ausführungen sind in der Anlage und den darin aufgeführten Unterlagen zu dieser Baumusterprüfbescheinigung festgelegt.
(8) Die Physikalisch-Technische Bundesanstalt bescheinigt als benannte Stelle Nr. 0102 nach Artikel 9 der Richtlinie des Rates der Europäischen Gemeinschaften vom 23. März 1994 (94/9/EG) die Erfüllung der grundlegenden Sicherheits- und Gesundheitsanforderungen für die Konzeption und den Bau von Geräten und Schutzsystemen zur bestimmungsgemäßen Verwendung in explosionsgefährdeten Bereichen gemäß Anhang II der Richtlinie.
Die Ergebnisse der Prüfung sind in dem vertraulichen Prüfbericht PTB Ex 07-16333 festgehalten.
(9) Die grundlegenden Sicherheits- und Gesundheitsanforderungen werden erfüllt durch Übereinstimmung mit EN 60079-0:2004, EN 60079-7:2003, EN 50281-1-1:1998
(10) Das Zeichen "U" hinter der Zertifikatsnummer gibt an, daß dieses Zertifikat nicht mit einem für ein Gerät oder Schutzsystem vorgesehenen Zertifikat verwechselt werden darf. Diese Teilbescheinigung darf nur als Basis für die Bescheinigung eines Gerätes oder Schutzsystems verwendet werden.
(11) Diese EG-Baumusterprüfbescheinigung bezieht sich nur auf Konzeption und Prüfung der festgelegten Komponente gemäß Richtlinie 94/9/EG. Weitere Anforderungen dieser Richtlinie gelten für die Herstellung und das Inverkehrbringen dieser Komponente. Diese Anforderungen werden nicht durch diese Bescheinigung abgedeckt.
(12) Die Kennzeichnung der Komponente muß die folgenden Angaben enthalten: II 2 G Ex e II bzw. IM2 Ex e I und II 2 D

Zertifizierungsstelle Explosionsschutz
Im Auftrag
Dr.-Ing.
Direktorialrat

Braunschweig, 23. März 2007

Seite 1/3

EG-Baumusterprüfbescheinigungen ohne Unterschrift und ohne Siegel haben keine Gültigkeit.
Diese EG-Baumusterprüfbescheinigung darf nur unverändert weiterverbreitet werden.
Auszüge oder Änderungen bedürfen der Genehmigung der Physikalisch-Technischen Bundesanstalt.
Physikalisch-Technische Bundesanstalt • Bundesallee 100 • D-38116 Braunschweig

Общая техническая информация по электрооборудованию во взрывоопасных средах (продолжение)

Специальные требования «Тип внутренней присущей безопасности Ex i»
Европейский стандарт EN 60079-11 – классификация VDE – содержит «специальные требования» по проектированию и испытаниям электрооборудования с типом защиты – Защита оборудования по типу внутренней присущей безопасности «i» – предназначенного для использования во взрывоопасных зонах.

Схема обозначается как «искробезопасный» элемент, если при нормальных условиях работы и в случае сбоя в работе не возникает искр и термических эффектов, которые могут вызвать возгорание в определенной взрывоопасной атмосфере.

Различают:
- искробезопасное электрооборудование, если все цепи являются искробезопасными
- объединенное электрическое оборудование с искробезопасными и неискробезопасными цепями, спроектированное так, чтобы неискробезопасные цепи не могли повлиять на искробезопасные цепи.

Искробезопасное электрооборудование и аналогичные детали такого оборудования классифицируются по уровню защиты «ia» или «ib».
Электрооборудование, классифицируемое как Ex «ia», не должно возгораться в следующих случаях при подаче питания:
a) Во время нормальной работы без сбоев и с серьезными сбоями, которые выявляются при наиболее неблагоприятных условиях;
b) Во время нормальной работы без сбоев, с незаметными сбоями и заметными сбоями, которые выявляются при неблагоприятных условиях.
c) Во время нормальной работы без сбоев, с двумя заметными сбоями и незаметными сбоями, которые выявляются при наиболее неблагоприятных условиях.

Продукция, классифицированная как Ex «ib», не должна возгораться при наличии тока в следующих случаях:
a) Во время нормальной работы с серьезными сбоями, которые выявляются при наиболее неблагоприятных условиях.
b) Во время нормальной работы без сбоев, с несерьезными сбоями и с серьезными сбоями, которые выявляются при наиболее неблагоприятных условиях.

Клеммы, используемые как обычное электрическое оборудование для типа защиты «Ex i», не требуют специальных допусков, так как они не содержат источника напряжения и по ним доступны точные сведения об электрических характеристиках и производительности при повышении температуры.
Должна быть возможность идентификации клемм, например. по типу их обозначения, поэтому должны выполняться следующие конструктивные требования:
- Воздушный зазор между оголенными проводящими частями клемм в различных искробезопасных цепях должен быть равен или превышать значения, определенные в стандарте. Кроме того, воздушные зазоры между клеммами должны быть такой длины, чтобы воздушные зазоры между оголенными проводящими частями подсоединенных внешних проводников составляли 6 мм и более. Каждое возможное смещение не закрепленных жестко металлических частей должно учитываться.
- Если возможное соединение не рассматривается из соображений безопасности, минимальное изоляционное расстояние между заземленными металлическими или другими проводящими частями и неизолированными проводящими частями проводников, подключенных к клемме, должно составлять 3 мм.
- **Маркировка клеммы должна быть уникальной и четкой. Если цвет уже использован, используйте светло-синий (схожий с RAL 5015).**

Примите во внимание при использовании клемм:
Клеммы, используемые для искробезопасных и неискробезопасных цепей, должны быть изолированы от используемых в неискробезопасных цепях.
Если изоляция достигается пространственным разделением, то расстояние между клеммами должно составлять минимум 50 мм. Изоляции можно также добиться, расположив клеммы для искробезопасных и неискробезопасных цепей в разных корпусах или с использованием изолирующих или заземленных перегородок между клеммами с одной крышкой. Размер перегородки должен обеспечивать расстояние 1,5 мм и менее от боковой стороны корпуса или обеспечивать путь тока утечки не менее 50 мм между искробезопасными и неискробезопасными цепями во всех направлениях.

Требования к необходимым расстояниям для использования клемм в зоне DIN EN 60079-11 (VDE 0170-7) «Взрывоопасная атмосфера – часть 11: Защита устройств при помощи искробезопасных свойств «i» (МЭК 60079-11)» определены в разделе 6.2 «Место соединения для внешних цепей», разделе 6.2.1
«Печатные платы». В общем, для клемм согласно рисунку 1b верно следующее:
«Пример изоляции искробезопасных клемм с перегородками» в сочетании с рисунком 2:
«Пример изоляции проводящих частей» и таблицей 5 – «Расстояние очистки и путь тока утечки и изоляционные расстояния».

Наружный
a) Изолированные искробезопасные цепи длиной минимум 6 мм
Все клеммы для печатных плат, указанные в каталоге как подходящие для применения в зонах Ex «i», отвечают данным требованиям.
b) Искробезопасные цепи и обычные цепи (неискробезопасные) ≥ 50 мм.

Внутренний
a) Ex «i» к Ex «i»
b) Ex «i» к обычным цепям
c) Ex «i» к земле

Согласно рисунку 2 и таблице 5 (см. страницу 590) в соответствии с выбранным уровнем защиты и специальными требованиями для зазоров, как описано в разделах 6.3.1 и 6.3.13, или в соответствии с альтернативными процедурами для расчетов зазоров, приведенными в приложении F.

Клеммы с более короткими зазорами между выводами также могут использоваться для внутренних соединений в случае, если они отвечают требованиям, приведенным в таблице 5. (см. ниже)

Точные изоляционные расстояния и пути тока утечки, а также зазоры, указанные в таблице 5, должны выводиться исходя из отдельных продуктов, описанных выше.

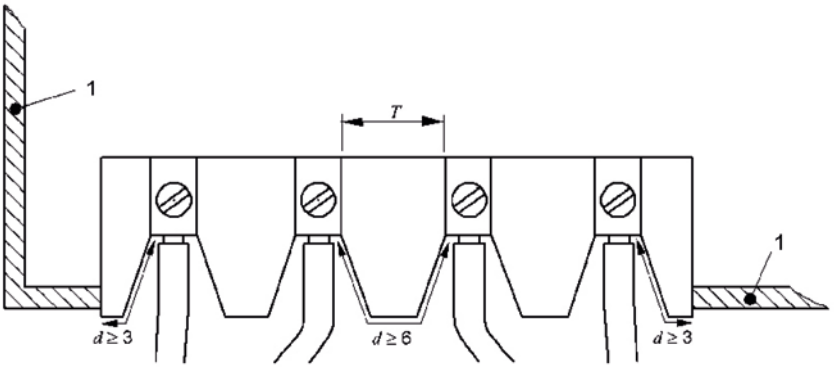

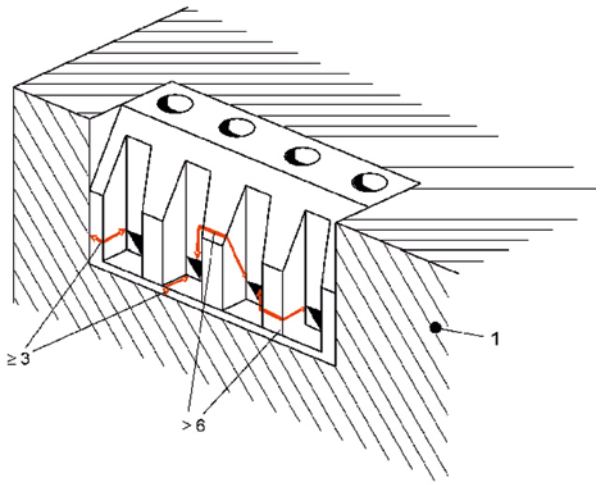

Обозначения
1 крышка проводника
T Расстояния на основании таблицы 5
d Расстояние между внешними соединительными элементами клеммы согласно 6.2.1

Примечание:
Габариты, указанные здесь, означают изоляционное расстояние и путь тока утечки вокруг изоляции, а не толщину изоляции!

Габаритные размеры в мм

Рисунок 1a – Требования к изоляционному расстоянию и пути тока утечки для клемм с изолированными искробезопасными цепями.

Общая техническая информация по электрооборудованию во взрывоопасных средах (продолжение)

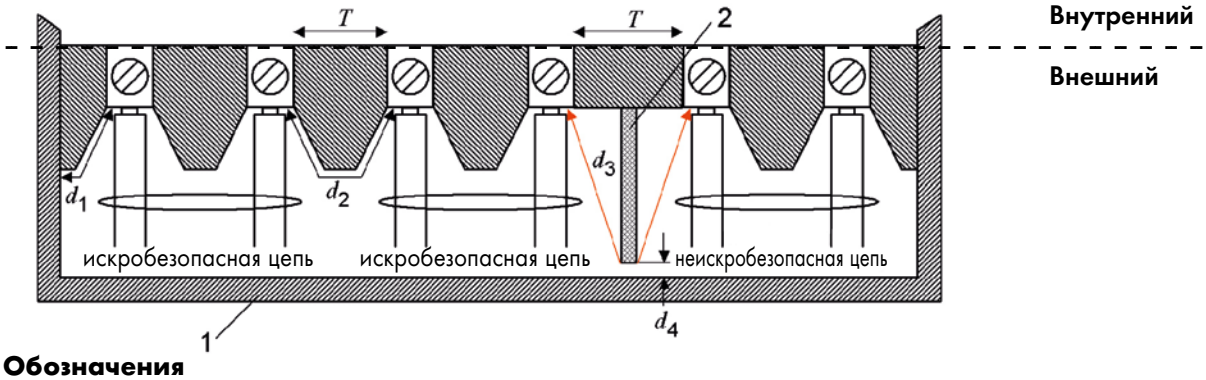

Обозначения

1 Крышка: непроводящая или проводящая и с заземлением
2 Перегородка на основании 6.2.1 b); в данном примере перегородка должна заканчиваться у основания или быть приклеена к основанию.
T Расстояния на основании таблицы 5
d1 ≥ 3 мм, когда крышка проводящая и с заземлением
d2 ≥ 6 мм
d3 ≥ 50 мм или d4 ≤ 1,5 мм

Примечание:
Габариты, указанные здесь, описывают расстояния очистки вокруг изоляции, а не толщину изоляции!

Рисунок 1b – Пример изоляции искробезопасных и неискробезопасных клемм при помощи перегородки

Таблица 5 - Изоляционное расстояние, путь тока утечки и изоляционное расстояние

1	2		3		4		5		6		7	
Напряжение (пиковое) В	Изоляционное расстояние мм		Разделение инкапсуляцией мм		Разделение фиксированной инкапсуляцией мм		Путь тока утечки по воздуху мм		Путь тока утечки под защитным слоем мм		Сравнительный показатель пробоя (CTI)	
Уровень защиты	ia, ib	ic	ia, ib	ic	ia, ib	ic	ia, ib	ic	ia, ib	ic	ia	ib, ic
10	1,5	0,4	0,5	0,2	0,5	0,2	1,5	1,0	0,5	0,3	–	
30	2,0	0,8	0,7	0,2	0,5	0,2	2,0	1,3	0,7	0,3	100	100
60	3,0	0,8	1,0	0,3	0,5	0,3	3,0	1,9	1,0	0,6	100	100
90	4,0	0,8	1,3	0,3	0,7	0,3	4,0	2,1	1,3	0,6	100	100
190	5,0	1,5	1,7	0,6	0,8	0,6	8,0	2,5	2,6	1,1	175	175
375	6,0	2,5	2,0	0,6	1,0	0,6	10,0	4,0	3,3	1,7	175	175
550	7,0	4,0	2,4	0,8	1,2	0,8	15,0	6,3	5,0	2,4	275	175
750	8,0	5,0	2,7	0,9	1,4	0,9	18,0	10,0	6,0	2,9	275	175
1000	10,0	7,0	3,3	1,1	1,7	1,1	25,0	12,5	8,3	4,0	275	175
1300	14,0	8,0	4,6	1,7	2,3	1,7	36,0	13,0	12,0	5,8	275	175
1575	16,0	10,0	5,3	*	2,7	*	49,0	15,0	16,3	*	275	175
3,3k	*	18,0	9,0	*	4,5	*	*	32,0	*	*	*	*
4,7k	*	22,0	12,0	*	6,0	*	*	50,0	*	*	*	*
9,5k	*	45,0	20,0	*	10,0	*	*	100,0	*	*	*	*
15,6k	*	70,0	33,0	*	16,5	*	*	150,0	*	*	*	*

Примечание 1	*На данный момент значения для указанных напряжений отсутствуют.
Примечание 2	Доказательство выполнения требований CTI для изолирующих материалов должно быть предоставлено производителем. Определение CTI не обязательно для изолирующих материалов с уровнем напряжения до 10 В.

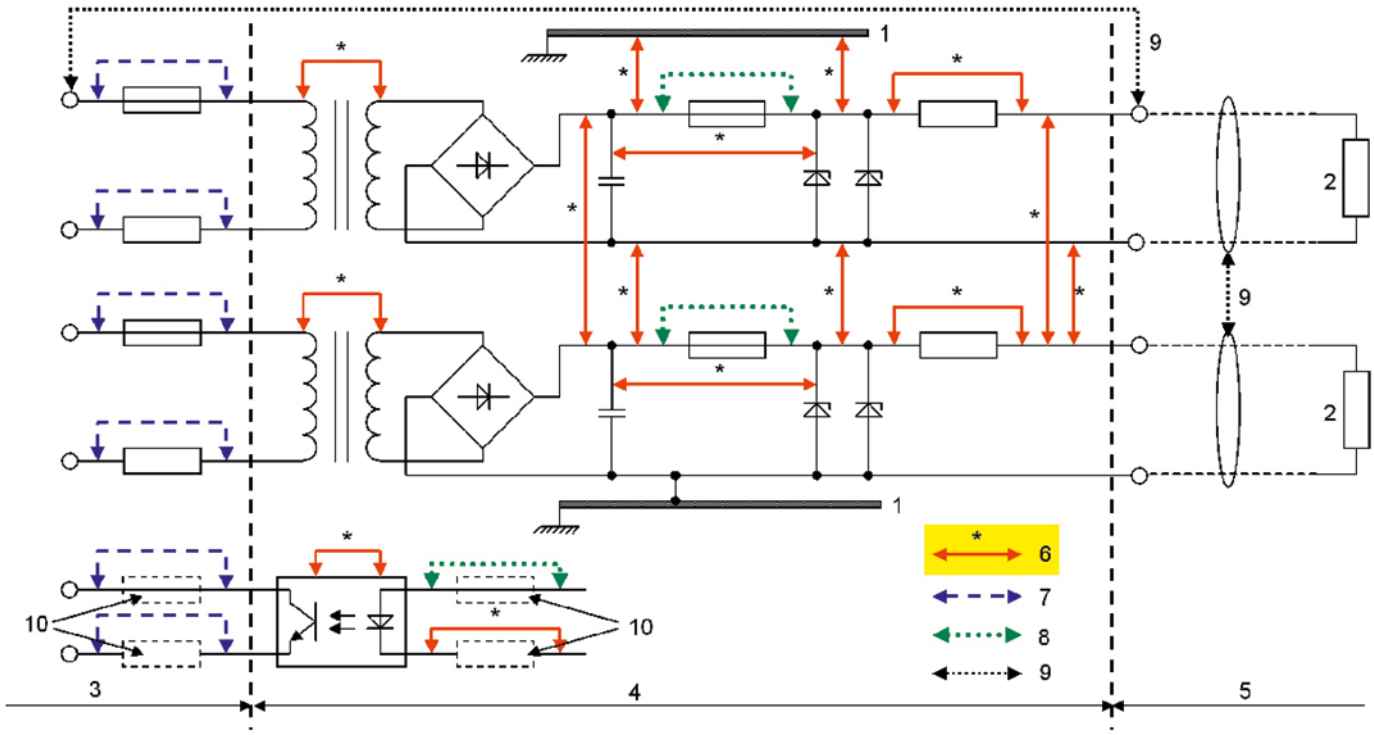

Обозначения

1 Корпус
2 Нагрузка
3 Искробезопасная цепь, определенная по запросу
4 Часть искробезопасной цепи, сам элемент неискробезопасный
5 Искробезопасная цепь
6 Габариты, для которых применима таблица 5
7 Габариты, для которых применимы общие промышленные стандарты
8 Габариты на основании 7.3
9 Габариты на основании 6.2.1 для внешних клемм между изолированными искробезопасными цепями (d2 ≥ 6 мм) и между цепями с внутренней безопасностью и без внутренней безопасности (d3 ≥ 50 мм)
10 При необходимости

Рисунок 2 – Пример изоляции проводящих частей

Согласно руководству по конструкции электрооборудования DIN EN 60079-14 (VDE 0165-1), окончания многожильных и тонкопроволочных проводников, используемых в искробезопасных цепях, должны быть защищены от перекоса (напр., с помощью наконечников или штырьковых выводов) **либо по типу используемой клеммы**, но не только с помощью пайки.
Входные отверстия проводников для клемм на печатную плату WAGO отвечают этим требованиям.
WAGO рекомендует герметичные медные наконечники с лужением или медные штырьковые выводы с лужением при соединении тонких многожильных проводников с клеммами в коррозионных атмосферах.

Международные организации по сертификации – Обзор

	Сокращение для онлайн поиска
Лаборатории UL по технике безопасности США http://www.ul.com	**UL**
Лаборатории UL по технике безопасности США http://www.ul.com	**UL**
Лаборатории UL по технике безопасности США http://www.ul.com	**cURus**
Лаборатории UL по технике безопасности США http://www.ul.com	**cULus**
Канадская Ассоциация Стандартов **Канада** http://www.csa.ca	**CSA**
VDE-Gutachten mit Fertigungs-überwachung **Федеративная Республика Германия** http://www.vde.de/vde/html/e/home.htm	**VDE**
VDE – Германский союз электротехников **Германия** http://www.vde.de	
VDE – Prüfbericht **Германия**	
Австрийский союз электротехников Австрия http://www.ove.at	**ÖVE**
Швейцарский союз электротехников **Швейцария** http://www.sev.ch/	**SEV**
N.V. tot Keuring van Elektrotechnische Materialien **Нидерланды** http://www.kema.nl	**KEMA**
СОГЛАШЕНИЕ О СЕРТИФИКАЦИИ CENELEC	**CCA**
N.V. tot Keuring van Elektrotechnische Materialien **Нидерланды** http://www.cenelec.org	**№ утверж-дения для NL**
Norges Elektriske Materialkontroll **Норвегия** http://express.nemko.com	**NEMKO**
Svenska Elektriska Materielkontrollanstalten AB **Швеция** http://www.semko.com	**SEMKO**

	Сокращение для онлайн поиска
Danmarks Elektriske Materielkontrol **Дания** http://www.demko.dk	**DEMKO**
СОГЛАШЕНИЕ О СЕРТИФИКАЦИИ CENELEC	
Danmarks Elektriske Materielkontrol **Дания** http://www.cenelec.org	**CCA номер заявки с DK**
SETI – FEMKO Sähkötarkastuskeskus Elinspecktionscentralen **Финляндия** http://www.seti.fi	
Sähkötarkastuskeskus Elinspecktionscentralen **Финляндия** http://www.fimko.com	**FIMKO**
Южноафриканское бюро стандартов **Южная Африка** http://www.sabs.co.za	**SABS**
PocTect **Russia** http://www.rostest.ru	**POCTECT**
Departamentul Молдовастандарт **Молдова** http://www.moldova.md/ro/government/oll/D_STAND/en/strcent2.htm	**CSM**
Свидетельство о регистрации **Великобритания** http://www.astacertification.com	**ASTA**
Рейнско-Вестфальский союз технического контроля **Германия** http://www.rwtuv.de	**RWTÜV**
Elektrotechnick´y v´yskumn´y a projektov´y ústav **Чешская Республика** http://www.ezu.cz	**EZU**
Stowarzyszenie Elektrykow Polskich **Польша** http://www.bbj.pl	**BBJ**
Stowarzyszenie Elektrykow Polskich **Польша** http://www.sep.com.pl	**SEP**

	Сокращение для онлайн поиска
Государственный центр телекоммуникационных исследований Франция http://www.lannion.cnet.fr	**CNET**
Центральная лаборатория электротехнической промышленности Франция http://www.lcie.fr	LCIE
Fyzikálne Technick´y Zkusební Ústav, Ostava Чешская Республика http://www.ftzu.cz	**FTZU**

Допуски по судостроению

Германский Ллойд Федеральная Республика Германия http://www.gl-group.com	**GL**
Бюро Веритас Франция http://www.bureauveritas.fr	**BV**
Регистр Ллойда Великобритания http://www.lloydsregister.com	**LR**
NV – Дет Норске Веритас Норвегия http://www.dnv.com	**DNV**
Российский морской регистр судоходства ГУС http://www.rs-head.spb.ru	**RMR**
Польский Регистр Судоходства Польша http://www.prs.pl	**PRS**
Корейский Регистр Судоходства Корея http://www.krs.co.kr	**KR**
Американское бюро судоходства США http://www.eagle.org	**ABS**

	Сокращение для онлайн поиска
Robbanásbiztos Villamos Berendezések Венгрия http://www.bki.hu	**BKI**
CB – АКТ ИСПЫТАНИЙ Индия http://www.ul-europe.com	**CB**
CB – АКТ ИСПЫТАНИЙ Китай http://www.ul-europe.com	**CB**
UL-International Demko A/S Дания http://www.ul-europe.com	**ENEC**

Допуски Ex

Физико-техническое федеральное управление Германия Ex e II http://www.ptb.de	**PTB**
Лаборатории UL по технике безопасности США http://www.ul.com	**cURus-EX**
N.V. tot Keuring van Elektrotechnische Materialien Нидерланды http://www.kemaquality.com	**KEMA-EX**
GOSENERGO-Ex ГОСЭНЕРГОНАДЗОР Russia	**GOSENERGO-EX**
Fyzikálne Technick´y Zkusební Ústav, Ostava Чешская Республика http://www.ftzu.cz	**FTZU**
Robbanásbiztos Villamos Berendezések Венгрия http://www.bki.hu	**BKI-EX**

Сертификаты – Руководство пользователя
Обновленные сертификаты см. по адресу www.wago.com



• 1: Выберите «Страну» ❶



напр., Великобритания



• 2: Выберите «Продукция»



Выберите «Сертификаты»

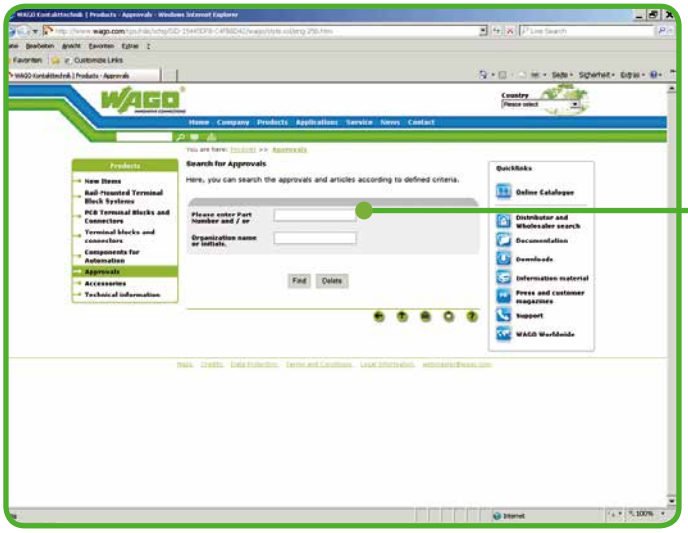

• 3: «Поиск сертификатов»



Так вы можете найти нужные сертификаты по заданному критерию.

❶ Шаг 1 необходим только если страна не была выбрана автоматически.

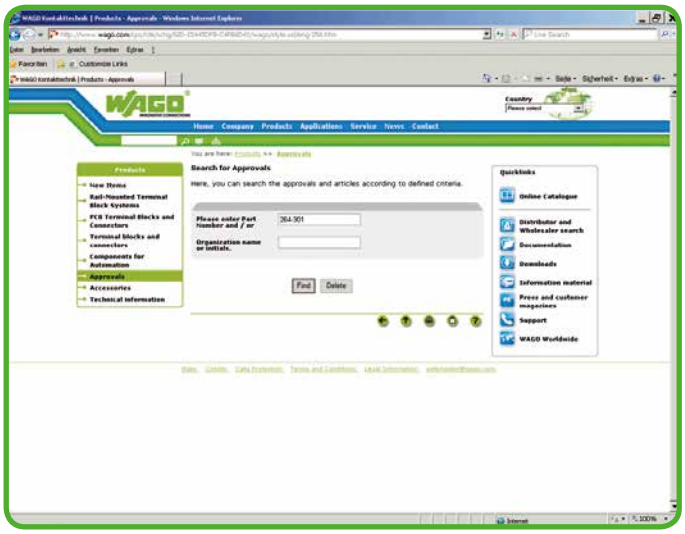

- **4: Варианты ввода**

  a) Код
  напр., 264-301

  b) Орган сертификации
  напр., «UL»

  c) Орган сертификации и диапазон кодов;
  напр., «280 - 6» и «UR»

Part Number	Organization	Approval No.	Voltage [V]	Current [A]	Wire Size [mm²]
264-301	ABS	04-HG476174/1-PDA	800	24	2,5
264-301	BV	07436/C0			0,08-2,5
264-301	CCA	NL6511	800	24	2,5
264-301	CSA	18677-23	600	20	26-12
264-301	DNV	E-9215	800	24	2,5
264-301	GL	17295-00HH	800	24	2,5
264-301	KR	HMB05880-EL002	800	24	
264-301	LR	92/20242(E5)	800	24	2,5
264-301	RMR	11130002	800	24	2,5
264-301	UR	E45172	600/600	20/20	28-12

Результаты поиска a)
код:

Отобразятся все связанные с товаром сертификаты.

Part Number	Organization	Approval No.	Voltage [V]	Current [A]	Wire Size [mm²]
222-412	UL	E69654	600	20	28-12"s","str"
222-413	UL	E69654	600	20	28-12"s","str"
222-415	UL	E69654	600	20	28-12"s","str"
224-101	UL	E69654	300	20	14-12"s"/20-16"s"/"str"
224-104	UL	E69654	300	20	14-12"s"/20-16"s"/"str"
224-112	UL	E69654	300	20	18-16"s"/20-16"s"/"str"
224-114	UL	E69654	300	20	18-16"s"/20-16"s"/"str"
224-201	UL	E69654	300	20	20-16
273-100	UL	E69654	600	20	20-16"s"
273-101	UL	E69654	600	20	20-16"s"

Результаты поиска
b) Орган сертификации:

Отобразятся все товары, сертифицированные данным органом.

Part Number	Organization	Approval No.	Voltage [V]	Current [A]	Wire Size [mm²]
280-601	UR	E45172	600/600	20/20	28-12
280-602	UR	E45172	600/600	20/20	28-12
280-603	UR	E45172	600/600	20/30	28-12
280-604	UR	E45172	300/300	15/15	28-12
280-606	UR	E45172	300/300	10/10	28-12
280-607	UR	E45172			28-12
280-610	UR	E45172	300/300	10/10	28-12
280-612	UR	E45172	300/300	15/15	28-12
280-616	UR	E45172	300/300	10/10	28-12
280-621	UR	E45172	300/300	15/15	28-12

Результаты поиска c)
Орган сертификации и код:

Отобразится весь ряд товаров, сертифицированные данным органом.

Семинары WAGO – Learn Today

С выгодой для будущего



Инновационные идеи и передовые технологии - это движущие силы развития и создания лидирующей на рынке продукции WAGO.

Используйте преимущества продукции WAGO максимально эффективно путем оптимального применения знаний, полученных на обучающих семинарах WAGO. Навыки и опыт, приобретенные во время наших эффективных, ориентированных на пользователя презентаций сэкономит ваше время и поможет вам использовать нашу продукцию с максимальной эффективностью.

Планирование ваших целей

Семинары с учетом специфики заказчика и используемых продуктов



Маленькие группы

Не остается неотвеченных вопросов, всем уделяется внимание на учебных курсах компании WAGO для небольших групп.



Командная работа

Обучение наиболее эффективно в команде. Идеи обсуждаются, ими обмениваются, делятся опытом – все на пользу каждому из участников.



Практические темы

Экспериментально доказано: практика позволяет добиться идеальных результатов. Основное внимание в каждом учебном курсе WAGO уделяется практическому обучению.

Семинары WAGO

Эффективное и ориентированное на практику обучение

Семинары WAGO – Почувствуйте пользу от знаний из первых рук и практики - прямо из источника!

Ваш преподаватель - специалист в своей области и знает всю специфику темы. Любой из тщательно разработанных семинаров WAGO гарантирует, что каждая потраченная минута станет эффективным вложением в Вашу квалификацию.

Запросите форму для регистрации по эл. почте:
training@wago.com

Свяжитесь с представительством компании WAGO в вашей стране.

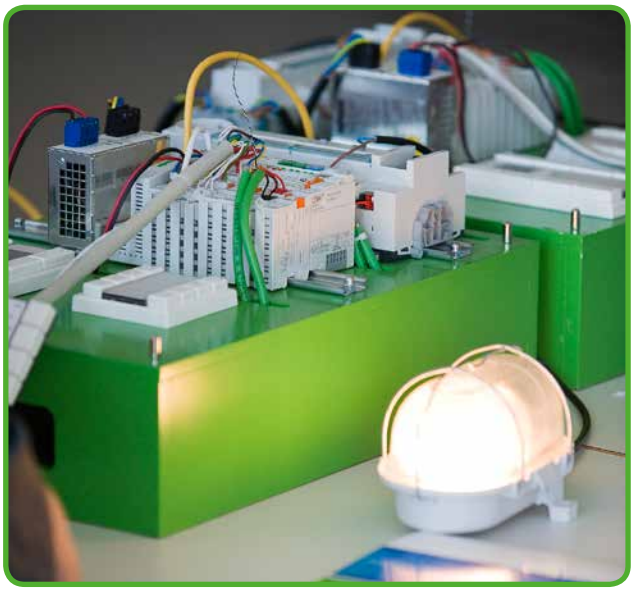

Семинары по продукции

Мы предлагаем регулярные курсы по продукции по следующим темам:

- Промышленная автоматизация и автоматизация в строительстве
- Программирование компонентов автоматизации
- Системы с интерфейсными шинами

Информация о текущих семинарах на сайте:
www.wago.com/seminare

Учебные курсы с учетом специфики заказчика

В дополнение к открытым учебным курсам мы предлагаем посетить курсы, ориентированные на клиента, т.е., курсы, разработанные специально с учетом потребностей вашей компании.

По запросу мы можем провести такие курсы в месте расположения вашей компании.

Специализированные семинары для компаний

Электротехническая лаборатория: Безопасность продукции для наших клиентов

Лаборатория компании WAGO в Миндене - это «аккредитованная испытательная лаборатория для проведения электрических и механических испытаний на клеммных колодках и соединителях, которая также используется для моделирования внешней среды».

Аккредитация, согласно ISO/IEC 17011:2004, - это аттестация третьей стороной экспертного агенства по оценке соответствия, формально подтверждающая его право выполнять конкретные задачи по оценке соответствия.

Аккредитацию, согласно DIN EN ISO/МЭК 17025, гарантирует Немецкая аккредитационная служба DAkkS. Эта национальная аккредитационная служба, основанная Федеральным министерством экономики и технологии Германии (BMWi), подтверждает, что наша испытательная лаборатория официально признана как лаборатория, имеющая необходимую квалификацию для проведения определенных испытаний и видов испытаний независимо и объективно.

Благодаря получению аккредитации были достигнуты следующие цели:

- Требования клиента
- Оптимизация производственного процесса
- Четко определенные процессы
- Четкая огранизация и структура
- Большая прозрачность
- Последовательное, высококачественное лабораторное тестирование
- Максимальная трассируемость
- Прослеживаемые результаты измерений
- Устойчивое знание методов обеспечения качества

Испытание высоким напряжением





Центр для посетителей

Испытание на вибро- и удароустойчивость





Испытание на силу зажима проводника



Deutsche Gesellschaft für Akkreditierung mbH

Deutsche Gesellschaft für Akkreditierung mbH

Unterzeichner der Multilateralen Abkommen von
EA und ILAC zur gegenseitigen Anerkennung

vertreten im

Deutschen AkkreditierungsRat

Akkreditierung

Die **DGA Deutsche Gesellschaft für Akkreditierung mbH** bestätigt hiermit, dass das Prüflaboratorium

WAGO Kontakttechnik GmbH & Co. KG
Hansastraße 27
D-32423 Minden / Germany

die Kompetenz nach DIN EN ISO/IEC 17025 besitzt, Prüfungen in den Bereichen

Elektrische und mechanische Prüfungen an Klemmen und Steckverbinder sowie Umweltsimulation

auszuführen. Die Anlage ist Bestandteil der Urkunde und besteht aus **6** Seiten.

Die Akkreditierung ist gültig vom **2009-12-22** bis **2014-12-21**.

DAR- Registriernummer: **DGA-PL-302/09-00**

Frankfurt, 2009-12-22

Dipl.-Ing. (FH) Ralf Egner
Leiter der Abteilung Elektrotechnik/IT

Mitglied in EA, ILAC, IAF

Siehe Hinweise auf der Rückseite



12

	Страницы
Предметный указатель	602 – 608
Указатель по номеру артикула	609 – 621
Адрес компании WAGO **- По всему миру**	622 – 623

Предметный указатель

Каталог
Каталог (Стр.)

B

BACnet конфигуратор 3

E

EPSITRON®
- Источники питания WAGO PRO 3, 4
- Источники питания WAGO CLASSIC 3, 4
- Источники питания WAGO ECO 3, 4
- Электронные выключатели 3, 4
- Источники бесперебойного питания (UPS) 3, 4
- Модули емкостных буферов 3, 4
- Модуль резервирования 3, 4
- Кабель связи RS-232 3, 4

Ex e II
- Двух- и трехуровневые клеммы, фронтальное подключение
  TOPJOB®S 1
- Двух-потенциальные клеммы, фронтальное подключение 1
- Проходные клеммы, фронтальное подключение
  - угловой тип 1
  TOPJOB® 1
  TOPJOB®S 1
  - горизонтальный тип 1
  TOPJOB®S 1
- Модульные клеммы и клеммные колодки с крепежными фланцами или опорными ножками
  - фронтальное подключение 1
  - боковое подключение 1
- Клеммные колодки для печатных плат
- Миниатюрные проходные клеммы для реек DIN 15 и DIN 35 1
- Миниатюрные клеммы с заземлением, фронтальное подключение для реек DIN 15 и DIN 35 1

Ex i
- Модули полевой шины 3
- Клеммы см. "Проходные клеммы"

J

JUMPFLEX®
- Преобразователи 4
- Цоколи с твердотельным реле 4
- Цоколи с миниатюрным коммутационным реле 4

K

KAMMRELAIS® 4

L

Linect® 5

N

N-проводные клеммы с размыкателем
- TOPJOB® 1
- TOPJOB®S 1

Каталог
Каталог (Стр.)

P

PERSPECTO 3
picoMAX® 2 (www.wago.com)
picoMAX®eCOM 2 (www.wago.com)
Product safety - electrical engineering laboratory 2 (598 - 599), 1, 3, 4, 5
ProServe®, WAGO обеспечение 1, 3, 4

S

SCHUKO, см. кабельные сборки *WINSTA®* MIDI 5
Siemens-SIMATIC 4
SPEEDWAY 3

T

TO-PASS® 3
translate
- клемм для печатных плат, серии 236, 736, 737, 738 2 (198 - 199)

W

WAGO
- по всему миру 2 (622 - 623), 1, 3, 4, 5

WAGO “ProServe” 1, 3, 4
WAGO OPC 3
WAGO *SPEEDWAY* 3
WAGO обеспечение 1, 3
WAGO онлайн 3
WAGOframe 3, 4
WAGO-I/O-CHECK 3
WAGO-I/O-IPC 3
WAGO-I/O-PRO 3
WAGO-сервисный кабель USB 3, 4
Web панель 3
WINSTA® 5
WMB Inline 1, 3, 4

X

X-COM®S-SYSTEM
- Клеммы для установки модулей 1
- Соединители розетки с соединением CAGE CLAMP®S 1

X-COM®-SYSTEM
- Клеммы для установки модулей 1
- Соединители розетки с соединением CAGE CLAMP® 1
- Соединители вилки с соединением CAGE CLAMP® 1
- Вилки с выводами под пайку 1

A

Автоматизация зданий 3
Антенна (разъем SMA) 3, 4

Каталог
Каталог (Стр.)

Б

Базовые контроллеры 3
Без воздействия в функциях безопасности 3
Беспроводная технология 3
Блокировочная крышка 2 (469)
Блочная система ввода-вывода 3

В

Ввод программного обеспечения в эксплуатацию 3, 4
Вертикально перемещаемая маркировочная система 1
Вилки и розетки
- накидные, 3- и 6- контактные (лифтовое оборудование) 2 (513 - 514)
- для применения на Европейской инсталляционной шине 2 (523), 5
- 10- или 20-контактные соединители для панелей 2 (519 - 520)
- для печатных плат 2 (499 - 507), 5
- сильноточные 1
- МУЛЬТИШТЕКЕРНАЯ СИСТЕМА
- TOPJOB®S 1
- *WINSTA®* 5
- X-COM®-SYSTEM 1
- X-COM®S-SYSTEM 1

Винтовые фланцы
- MCS - MINI 2 (245, 250)
- MCS - MIDI 2 (371, 380, 384)
- MCS - MINI HD 2 (285)

Вставные проволочные перемычки для
- Клеммы для монтажа на рейку 1
- TOPJOB®S 1

Встраиваемые монтажные ножки, MCS-MIDI Classic
- 5/5,08 мм 2 (369, 371, 375, 377 - 379, 403, 405)
- 7,5/7,62 мм 2 (426, 428, 431, 433 - 434, 453 - 455)

Встраиваемые монтажные ножки, MCS-MIDI, 100% защита от неправильного подсоединения
- 5 мм 2 (306, 309, 311, 321)
- 7,5 мм 2 (336, 339, 341, 351)

Встраиваемые соединители, *WINSTA®*
- MINI 5
- MIDI 5
- *WINSTA®* MINI special 5
- *WINSTA®* MIDI special 5

Встроенная торцевая пластина для объединения в группы
- Потеря шага между контактами 2 (367, 370, 378, 380)

Втычная технология
- Клеммные колодки для печатных плат 2 (71 - 73)
- МУЛЬТИШТЕКЕРНАЯ СИСТЕМА, 3,5 мм, 3,81 мм, 5 мм

Выбор фазы
- *WINSTA®* MIDI
- *WINSTA®* MIDI 5
- *WINSTA®* IDC 5

Выпрямители 4

Г

Гравировочный плоттер с гравировальным инструментом 3, 4
Гребешковые перемычки 2 (197), 1

Каталог
Каталог (Стр.)

Г

Групповые держатели маркировки 1, 3, 4
TOPJOB®S 1

Д

Датчики сопротивления 3
Двойной модуль-разделитель 3
Двухпиновые наконечники
см. МУЛЬТИШТЕКЕРНАЯ СИСТЕМА MIDI
Двухпозиционные реле
- установка на монтажную DIN рейку 4
- съемные 4
Двухполюсный разделительный усилитель 4
Двух-потенциальные клеммы, фронтальное подключение 1
TOPJOB®S 1
для матричных панелей 1
Двухуровневые клеммные сборки для печатных плат 2 (47 - 53, 130)
Двухуровневые клеммы с диодом, фронтальное подключение 1
TOPJOB®S 1
Двухуровневые клеммы, фронтальное подключение 1
TOPJOB®S 1
клеммы с диодом, клеммы со светодиодом 1
TOPJOB®S 1
Двухуровневые наконечники МУЛЬТИШТЕКЕРНАЯ СИСТЕМА 2 (256, 259)
Держатели маркировки 1
Держатель кабеля 1
Держатель маркировки 3
Держатель маркировки (10X) 1
Держатель перемычек 1
Детектор обрыва линии
см. "Дискретные модули ввода" 3
Децентрализованная автоматизация зданий 3
Диодный модуль
- установка на монтажную DIN рейку 4
- съемные 4
Директивы ЕС 1, 4
Диск DVD “AUTOMATION Tools and Docs” 3, 4
Дискретные модули ввода 3
Дискретные модули вывода 3
Дискретный импульсный интерфейс 3
Дифференциальные входы и дифференциальные измерительные входы
см. "Модули аналогового ввода" 3
Документация 3, 4
Дополнительные модули для кроссовых матриц 1
Дочерние фирмы и представители, WAGO по всему миру 2 (622 - 625), 1, 3, 4, 5

Е

Емкостной модуль резервного питания 3, 4

З

Заглушка для рейки DIN 35 3, 4
Зажимы POWER CAGE CLAMP 1
Зажимы для экрана 1

Каталог
Каталог (Стр.)

З

Запирающие рычаги
- *WINSTA*® MINI 5
- *WINSTA*® MIDI 5
Защита осветительных линий 4
Защитные корпуса для системы ввода-вывода WAGO-I/O-SYSTEM 750 3

И

Импульсные усилители NAMUR 4
Импульсный выключатель 4
Индикатор напряжения 2 (536), 3, 4
Инструкции для компонентов полевой шины 3
Инструмент программного обеспечения 3
Инструменты 2 (Раздел 10), 1, 3, 4, 5
Инструменты для зачистки изоляции 2 (531), 1, 3, 4, 5
Инструменты для защиты изоляции 2 (530), 1, 3, 4, 5
Инструменты для разъединения 1
Инструменты сборки 1
Интерфейс TTY 3
Интерфейс передатчика SSI 3
Интерфейсное программное обеспечение 3
Интерфейсные модули 4
- для ETHERNET 4
- для ответного соединителя ERNI 4
- для ответного соединителя Harting 4
- для Siemens SIMATIC 4
- для соединителей 4
- с цоколем 4
- со сверхминиатюрным D соединителем 4
Интерфейсный модуль RJ-45 4
Интефейс шифратора приращений 3
Источник питания AS-интерфейс 3, 4
Источники питания
- установка на монтажную DIN рейку 3, 4
- Источники постоянного напряжения 3, 4
- Источники питания, с монтажом на DIN рейку 3, 4
- Источники питания в экранированном металлическом корпусе 3, 4
Источники питания с первичной синхронизацией 3, 4
Источники постоянного напряжения
- установка на монтажную DIN рейку 3, 4

К

Кабели для подключения исполнительных устройств 3
Кабели и соединители для полевых шин 3
Кабели и соединители 3
Кабели, с разъемами
WINSTA® MINI 5
WINSTA® MIDI 5
WINSTA® RD 5
WINSTA® KNX 5
WINSTA® MINI special 5
WINSTA® MIDI special 5
Кабель датчика 3
Кабельная маркировка 1, 3, 4
Кабельная сборка 3
Кабельные сборки
- *WINSTA*® MINI 5
- *WINSTA*® MIDI 5

Каталог
Каталог (Стр.)

К

Кабельные сборки
- *WINSTA*® RD 5
- *WINSTA*® KNX 5
- *WINSTA*® MINI special 5
- *WINSTA*® MIDI special 5
Каплер для KNX/EIB приложений 2 (522 - 523)
Каплер полевой шины SERCOS III 3
Каплер шины CC-Link 3
Катушка (THR)
- печатная плата 2 (25, 85, 127)
- MCS 2 (231 - 232, 261 - 263, 397 - 400, 447 - 450)
Клемма для подключения светильников (“Сервисная” клемма) 1
Клеммные колодки для печатных плат
с задвижками, 2 (83 - 85)
Двухуровневые клеммные колодки, 2 (47 - 53, 130)
Трехуровневые клеммные колодки, 2 (55 - 61)
Четырехуровневые клеммные колодки, 2 (63 - 65)
фронтальное подключение и боковое подключение, 2 (19, 23 - 25, 75 - 79, 89 - 91, 96, 100 - 101, 104 - 105, 119, 123 - 129, 133, 135, 139, 141, 147, 149, 151, 156, 165)
для втычной технологии, 2 (71 - 73)
для пайки оплавлением припоя, 2 (25, 85, 127, 143)
Клеммные колодки на большие токи, 2 (29, 31, 35, 39, 41, 45, 107, 109, 111, 113)
с нажимными рычагами, 2 (97, 101, 105)
2-проводные, 2 (159, 181)
Клеммные колодки для электрических устройств 1
- фронтальное подключение 1
- боковое подключение 1
Клеммный блок с монтажом на держатель 1
Клеммы CT/VT
см. "Клеммы с размыкателем / тестовые клеммы"
Клеммы TOPJOB® с соединением CAGE CLAMP®
Проходные клеммы 1
N-проводные клеммы с размыкателем 1
Клеммы с размыкателем, с распределением мощности 1
Экранированные клеммы 1
Клеммы с заземлением 1
Инструменты 1
Клеммы TOPJOB®S с соединением CAGE CLAMP®S
Клеммы с диодами и светодиодами 1
Двух-потенциальные клеммы 1
Двухуровневые клеммы 1
Трехуровневые клеммы 1
Проходные клеммы 1
Многоуровневые клеммы 1
N-проводные клеммы с размыкателем 1
Клеммы с размыкателем, с распределением мощности 1
Адаптер тестового штекера 1
Клеммы с заземлением 1
Клеммы с размыкателем для тестирования и измерений 1
Клеммы с предохранителями 1
Штекеры с предохранителями 1
Предохранительные клеммные колодки с поворотным патроном предохранителя 1
Вилки и розетки 1
Клеммные колодки электропитания для распределительных коробок 1
Четырехуровневые клеммы 1
Клеммы блока питания, клеммы с заземлением
TOPJOB® 1

Предметный указатель

Каталог
Каталог (Стр.)

K

Клеммы блока питания, клеммы с заземлением
TOPJOB®S 1
N-проводные клеммы с размыкателем
TOPJOB® 1
TOPJOB®S 1
Клеммы для датчиков и клеммы для датчиков со светодиодом 1
Клеммы для исполнительных устройств и клеммы со светодиодом
Клеммы для монтажа на рейку 1
Клеммы для печатных плат 2 (171, 175, 177)
Клеммы для поверхностного монтажа 2 (118 - 119)
Клеммы для подключения экрана
- угловой тип 1
Клеммы на рейку TOPJOB® 1
- горизонтальный тип 1
Трехуровневые клеммы 1
Клеммы на рейку TOPJOB®S 1
Двухуровневые клеммы TOPJOB®S 1
Клеммы для светильников 1
Клеммы для сменных модулей, f.-e. 4
Клеммы для сменных модулей, фронтальное подключение 4
Клеммы для установки модуля 1
- двухуровневые, трехуровневые клеммы 1
X-COM®S-SYSTEM-MINI 1
TOPJOB®S 1
X-COM®-SYSTEM 1
X-COM®S-SYSTEM 1
Клеммы и клеммные колодки с крепежными фланцами или опорными ножками 1
- фронтальное подключение 1
- боковое подключение 1
Клеммы на DIN рейку для быстрого подключения электродвигателей (четырехуровневые) 1
TOPJOB®S 1
Клеммы поперечного включения 1
Клеммы с диодом, фронтальное подключение 1
TOPJOB®S 1
Клеммы с заземлением, боковое подключение 1
Клеммы на большие токи 1
Клеммы с заземлением, соединение с прорезанием изоляции (FIT CLAMP®) 1
Клеммы с заземлением, фронтальное подключение
- угловой тип 1
Клеммы питания 1
Клеммы на рейку TOPJOB® 1
TOPJOB®S 1
- горизонтальный тип 1
5 мм, 4 мм² 1
Двухуровневые клеммы 1
Трехуровневые клеммы 1
Клеммы на рейку TOPJOB®S 1
TOPJOB®S 1
Клеммы с общим потенциалом, матричные коммутационные панели, 4-уровневые клеммы, 8-уровневые клеммы 1
Клеммы с переменным резистором, фронтальное подключение 1
Клеммы с предохранителем, фронтальное подключение
- угловой тип для автомобильных плоских предохранителей 1
с поворотным патроном предохранителя 1
- горизонтальный тип, TOPJOB®S 1
с поворотным патроном предохранителя 1
Клеммы с предохранителями 1
Клеммы с размыкателем / тестовые, боковое подключение 1

Каталог
Каталог (Стр.)

K

Клеммы с размыкателем / тестовые, фронтальное подключение
- угловой тип
для цепей трансформатора напряжения или цепей трансформатора тока 1
- горизонтальный тип
с поворотным ножевым размыкателем 1
TOPJOB®S 1
с поворотным размыкающим рычагом 1
Клеммы с размыкателем для тестов и измерений
см. "Клеммы с размыкателем для тестирования и измерений"
Клеммы с размыкателем и заземлением, боковое подключение 1
Клеммы с размыкателем и заземлением, фронтальное подключение 1
TOPJOB®S 1
TOPJOB®S 1
TOPJOB® 1
TOPJOB®S 1
Клеммы с размыкателем, фронтальное подключение
- угловой тип
с поворотным ножевым размыкателем 1
- горизонтальный тип
Двухуровневые клеммы 1
с клавишей разъединения 1
Клеммы со светодиодом, фронтальное подключение 1
TOPJOB®S 1
Клеммы со светодиодом, фронтальное подключение
двухуровневые клеммы 1
TOPJOB®S 1
Клеммы со светодиодом, фронтальное подключение
трехуровневые клеммы 1
TOPJOB®S 1
Кодирование, *WINSTA*® 5
Кодирующие ключи 2 (237, 275, 468)
Кодирующий штифт, *WINSTA*® 5
Комбинированная система маркировки WAGO 1
Комбинированные клеммы для печатных плат 2 (170)
Коммутирующий радиоприемник EnOcean 3, 4
Коммутирующий радиоприемник *WINSTA*® 3, 4
Компактное соединение для гибких проводников 1
Компактные блочные клеммы 1
Компактные клеммы, см. "Миниатюрные клеммы (для монтажа на рейку)"
Компании и представительства 2 (622 - 625), 1, 3, 4, 5
Компоненты полевой шины 3
Компоненты полевой шины II/O-LIGHTBUS 3
Компоненты полевой шины INTERBUS® 3
Компоненты полевой шины LONWORKS® 3
Компоненты полевой шины MODBUS® 3
Компоненты полевой шины PROFIBUS 3
Компоненты полевой шины PROFINET I/O 3
Компоненты шины CAL® 3
Компоненты шины CANopen® 3
Компоненты шины DeviceNet® 3
Компоненты шины ETHERNET 3
Компьютерная маркировка 1, 3, 4
Контактная паста Alu-Plus 2 (539), 1
Контактные модули для клемм на рейку для монтажа Wire-Wrap® и Thermi-Point® 1
Контроллер KNX IP 3
Контроллер Linux® 3
Контроллер узла полевой шины 3

Каталог
Каталог (Стр.)

K

Конфигурационные кабели 3, 4
Конфигурационные файлы 3
Концевые втулки 2 (534 - 535), 1, 4
TOPJOB®S 1
4-проводные корпусные клеммные колодки с креплением 1
Коробки датчиков и исполнительных устройств 3
Короткозамыкатели, *WINSTA*® 5
Корпуса для модулей ввода-вывода 3
Кривые ограничения допустимых значений
см. Кривые токопроводящей способности МУЛЬТИШТЕКЕРНАЯ СИСТЕМА
Кривые токопроводящей способности
- клеммы на печатную плату
- X-COM®-SYSTEM 1
- МУЛЬТИШТЕКЕРНАЯ СИСТЕМА
Кроссовые матрицы с общим потенциалом 1
Крышки для клемм на DIN-рейку 1
Кусачки 2 (532), 1, 3, 4, 5

Л

Лента (THR)
- печатная плата 2 (85, 119, 127, 397 - 400, 447 - 450)
- MCS 2 (231 - 233, 261 - 263, 291 - 296)
Ленточные кабели 5
Ленточные кабели WAGO 3, 4

M

Магнитная антенна 3, 4
Маркировка 2 (Раздел 10), 1, 3
Маркировка CE 2 (551 - 552), 1, 3, 4
Маркировка кабеля 1, 3, 4
Маркировка клемм 2 (см. маркировка), 1
Маркировочные бирки 1
Маркировочные карты
Система быстрой маркировки Mini-WSB (маркировочные карты WSB) 2 (542), 1, 3, 4
Самоклеющиеся маркировочные полоски, компьютерно-маркированные 2 (540 - 541), 1
Мультимаркировочная система WMB (маркировочные карты WMB) 2 (542), 1, 3, 4
Система быстрой маркировки WSB (маркировочные карты WSB) 1, 4
Маркировочные карты для групповых держателей маркировки WAGO 1, 3, 4
Маркировочные линейки 1
Маркировочные полоски для TOPJOB®S 1
Маркировочные полоски, самоклеящиеся 2 (540 - 541), 3
Мастер модуль AS-интерфейс 3
Мастер модуль DALI/DSI 3
Милливольтный преобразователь 4
Миниатюрные клеммы с заземлением, фронтальное подключение для реек DIN 15 и DIN 35 1
Миниатюрные переключающие реле 4
Миниатюрные проходные клеммы для реек DIN 15 и DIN 35 1
Миниатюрные проходные клеммы, фронтальное подключение для реек DIN 15 и DIN 35 1
Многодиапазонное реле времени, вставное 4

Каталог
Каталог (Стр.)

M

Многоуровневые клеммные сборки на печатную плату, двухуровневые, трехуровневые, четырехуровневые клеммные сборки 2 (47 - 65)
Многоуровневые клеммы
см. многоуровневые установочные клеммы
Двухуровневые, трехуровневые, четырехуровневые клеммы 1
TOPJOB®S 1
TOPJOB® см. ZKGT
TOPJOB®S см. Www.wago.com 1
Многофункциональное реле времени 4
Модули аналогового ввода 3
Модули аналогового вывода 3
Модули безопасности 3
Модули безопасности PROFIsafe 3
Модули ввода-вывода
см. "Система ввода-вывода WAGO I/O SYSTEM" 3
Модули ввода-вывода для сложных условий эксплуатации
- WAGO-I/O-SYSTEM 755 3
Модули для плавкой вставки
- для клемм для установки модулей 1
- двухуровневые, трехуровневые клеммы 1
Модули для самостоятельной сборки 4
см. "Светодиодные схемы, светодиодные индикаторы, клеммы со светодиодом"
Модули контроля протекания переменного тока
- съемные 4
Модули на DIN рейку для самостоятельного монтажа 4
Модули питания
см. модули питания
Модули питания S0 4
Модули расширения внутренней шины данных 3
Модули с диодной схемой
- установка на монтажную DIN рейку 4
- съемные 4
Модули с диодом, для проходных клемм и клемм для установки модулей, съемные 1
Модули с испытательной схемой для лампы
- установка на монтажную DIN рейку 4
Модули с неоновым индикатором, вставные 1
Модули со светодиодом
- установка на монтажную DIN рейку 4
- съемные 4
Модули температурного преобразователя 4
Модуль KNX/EIB/TP1 3
Модуль RTC 3
Модуль аналогового ввода Pt100 3
Модуль в монтируемом на DIN-рейку корпусе
- Модуль ручного управления 4
- Коммутирующий радиоприемник 4
- Переключаемые реле 4
- для самостоятельного монтажа 4
Модуль ввода, резистентное температурное устройство (RTD) 3
Модуль ввода-вывода Bluethooth 3
Модуль контроля постоянного тока 3
Модуль логического "И"
- съемные 4
Модуль обмена данными 3
Модуль питания 3
Модуль питания, *WINSTA*® IDC 5
Модуль радиоприемника 3
Модуль размножения потенциалов 3
Модуль распределительного шкафа 1
Модуль ручного управления 4
Модуль с переключающим реле 4
Модуль с реле времени
- съемный 4

Каталог
Каталог (Стр.)

M

Модуль с широтно-импульсной модуляцией 3
Модуль шагового привода 3
Модульная система ввода-вывода WAGO-I/O-SYSTEM 750 3
Модульные клеммы для печатных плат
клеммы с предохранителем, клеммы, клеммы для тестирования и измерений 2 (184 - 195)
фронтальное и боковое подключение, клеммы на большие токи 2 (27, 33, 37, 43)
1-проводные 2 (95, 99, 103, 119, 133, 135, 137, 151, 153, 163)
2-проводные 2 (115, 117, 157, 167, 173, 179)
Модульные клеммы и клеммные сборки
см. клеммные колодки и модульные клеммы
см. клеммы на печатную плату
Модульные проходные клеммы 2 (206)
Модульные соединители розетки для печатных плат 2 (506)
Модульные тестовые адаптеры см. "Тестовые адаптеры"
Мониторинг скорости колебаний/состояния подшипников 3
Мониторинг состояния 3
Монтажные адаптеры для монтажа печатных плат на DIN рейку 4
Монтажные держатели и ножки для защелкивающего монтажа на печатную плату 4
Монтажные клеммы
Серия 222 1
Серия 243 1
Серия 273 1
Серия 773 1
Серия 2273 1
Монтажные панели, для соединителей *WINSTA*®
- MINI 5
- MIDI 5
- IDC 5
Монтажный адаптер для мультиштекерной системы 2 (475)
Монтажный держатель для изолированного монтажа на несущие рейки 1
Монтируемые на рельс клеммные колодки 1, 4
с соединением CAGE CLAMP® 1
с соединением CAGE CLAMP®S 1
с соединением FIT CLAMP® (IDC) 1
с функцией каплера 4
с защитой от перенапряжения 4
для самостоятельного монтажа 4
с соединением POWER CAGE CLAMP 1
Мультимаркировочная система WMB 2 (542), 1, 3, 4
Мультиштекерная система MICRO 100% защита от неправильного подсоединения
- 2,5 мм 2 (222 - 239)
- 2,5 мм втычная технология 2 (229)
- 2,5 мм пайка оплавлением припоя 2 (231 - 232)
Мультиштекерная система MIDI 100% защита от неправильного подсоединения
- 5 мм 2 (304 - 332)
- 5 мм втычная технология 2 (317)
- 7,5 мм 2 (335 - 357)
Мультиштекерная система MIDI Classic
- 5 мм, 5,08 мм 2 (367 - 422)
- 5 мм втычная технология 2 (397 - 400)
- 7,5 мм, 7,62 мм 2 (425 - 464)
- 7,5 mm втычная технология 2 (447 - 450)
Мультиштекерная система MINI 100% защита от неправильного подсоединения
- 3,5 мм 2 (240 - 280)
- 3,5 мм втычная технология 2 (255)

Каталог
Каталог (Стр.)

M

Мультиштекерная система MINI 100% защита от неправильного подсоединения
- 3,5 мм пайка оплавлением припоя 2 (261 - 262)
- 3,81 мм 2 (240 - 280)
- 3,81 мм втычная технология 2 (258)
- 3,81 мм пайка оплавлением припоя 2 (262 - 263)
- MINI HD 2 (282 - 299)
- MINI HD пайка оплавлением припоя 2 (291 - 296)
Мультиштекерная система, принадлежности 2 (236 - 238, 274 - 277, 466 - 476)

H

Нажимной рычаг 2 (236, 466)
Накидные клеммы с прорезанием изоляции например, в лифтовом оборудовании 2 (510 - 514)
Наклейки с инструкцией по монтажу 2 (543), 1
Наконечники для двухуровневой сборки, МУЛЬТИШТЕКЕРНАЯ СИСТЕМА 2 (Разделы 3 - 7)
Несущие рельсы 2 (546), 1, 3, 4
Нож для удаления изоляции для плоского кабеля 5

O

Обжимные инстументы для наконечников 2 (532 - 533), 1
Объединяющие полоски для клемм на печатную плату 2 (67)
Оконечные стопоры
- для рейки DIN 15 1
- для рейки DIN 35 1, 3, 4
Оконечный модуль 3
Оптронные модули
- Клеммы на DIN рейку 4
- съемные 4
Оптронные модули S0 4
Отвертка
см. "Рабочий инструмент"
Отводящие модули *WINSTA*® IDC 5

П

Пайка оплавлением припоя: клеммы на печатную плату 2 (25, 85, 127, 143)
Пайка оплавлением припоя: мультиштекерная система
- 2,5 мм 2 (231 - 232)
- 3,55 мм/3,81 мм 2 (261 - 263, 291 - 296)
- 5 мм 2 (397 - 400)
- 7,5 mm 2 (447 - 550)
Панель Visu 3
Панель управления 3
Переключаемые клеммы продольного разъединения 1
Переключаемые модули 4
- съемные 4
Переключаемые модули, переключатели, сменные 4

Предметный указатель

Каталог
Каталог (Стр.)

П

Переключаемые релейные модули
- в клеммах для монтажа на рейку
- в монтируемом на DIN рейку корпусе
- установка на монтажную DIN рейку
- съемные

Переключатели EnOcean 3, 4
Переключатель порогового значения 4
Перемычки 1
Перемычки для наборных клеммников
см. втычные перемычки, ступенчатые перемычки, понижающие перемычки
TOPJOB®S 1
Перемычки нейтральной точки 1
Перо 2 (542), 1, 3, 4
Плавкие вставки
- для клемм для установки модулей 1
Пластины разгрузки натяжения
для MCS-MICRO 2 (238)
для MCS-MINI / MINI HD 2 (277, 298)
для MCS-MIDI 2 (470 - 471)
для серии 294 1
Плоттеры и принадлежности к ним 1, 3, 4
Подключение проводников 3, 4
Пожарная нагрузка
Последовательный интерфейс 3
Предупреждающая маркировка, *WINSTA*®
- MINI 5
- MIDI 5
Преобразователи 4
Преобразователи температуры 4
Преобразователь DC/DC
- Клеммы на DIN рейку 4
- установка на монтажную DIN рейку 4
Преобразователь аналоговых сигналов
- съемный 4
Применение в железнодорожной отрасли 4
Принтеры и принадлежности к ним 1, 3, 4
Проволочные перемычки для наборных клеммников
- съемные 1
TOPJOB®S 1
Программируемые контроллеры полевых шин 3
Программируемый интерфейс, беспроводной 3
WAGO SCRIPT
WAGOframe
Программное обеспечение DLL MODBUS®/TCP 3
Программное обеспечение для обслуживания и программирования WAGO-I/O-SYSTEM 759 3
Программное обеспечение для параметризации 3, 4
Продажи 2 (622 - 625), 1, 3
Промышленные переключатели 3
Промышленные реле 4
Промышленный компактный компьютер 3
Промышленный компьютер 3
Проходные клеммные сборки
для печатных плат 2 (209 - 221)
Проходные клеммы, боковое подключение 1
Проходные клеммы на большие токи 1
Проходные клеммы, соединение с прорезанием изоляции (FIT CLAMP®) 1
Проходные клеммы, фронтальное подключение
- угловой тип 1
для цепей трансформатора 1
подходит для клемм с предохранителем для плоских автомобильных предохранителей 1
Клеммы на рейку TOPJOB® 1
Клеммы на рейку TOPJOB®S 1
- горизонтальный тип 1
5 мм; 4 мм² 1

Каталог
Каталог (Стр.)

П

Проходные клеммы, фронтальное подключение
двухуровневые, трехуровневые, четырехуровневые клеммы 1
TOPJOB®S 1
Клеммы на рейку TOPJOB®S 1
Распределительные клеммы 1
TOPJOB®S 1
Проходные разъемы для печатных плат
см. МУЛЬТИШТЕКЕРНАЯ СИСТЕМА
Пружинные штекеры 1
Прямая печать
- MICRO 2 (339)
- MINI 2 (278 - 279)
- MIDI 2 (358 - 360)
- MAXI 2 (493, 497)
Пустые корпуса
Пустые корпуса для клемм, монтируемые на DIN рейку 4
для самостоятельного монтажа 4
для клемм, монтируемых на DIN рейку 4

Р

Рабочий инструмент 2 (237, 274, 466 - 467, 526 - 528), 1, 3, 4, 5
TOPJOB® 1
TOPJOB®S 1
Радио адаптер 3
Радиоприемник в корпусе для монтажа на DIN рейку 3, 4
Радиоприемник в распределительном корпусе *WINSTA*® 3
Радио-технология EnOcean 3, 4
Разветвитель сигнала 4
Разгрузка от натяжения
для MCS-MINI 2 (276)
для MCS-MIDI 2 (472 - 473)
для *WINSTA*®
- MINI 4, 5
- MIDI 5
Разделители 2 (468)
Разделители для клемм для датчиков/исполнительных устройств 1
Разделитель той же формы 2 (329, 419), 1
Разделительные модули 3
Разделительный модуль 3
Разделительный модуль питания внешних цепей 3
Разъем 4
Разъемный монтаж 3
Разъемы
WINSTA® MINI 5
WINSTA® MIDI 5
WINSTA® MAXI 5
WINSTA® KNX 5
WINSTA® MINI special 5
WINSTA® MIDI special 5
Разъемы для лифтового оборудования 2 (513 - 514)
Разъемы для подключения питания 1
Распределительная коробка, *WINSTA*® 5
Распределительные кабели (датчик / актуатор) 3
Распределительные клеммы, фронтальное подключение
см. Многоуровневые клеммы для установки модулей TOPJOB®
TOPJOB®S 1
Распределительные модули для сети DeviceNet 3
Распределительные установочные клеммы
см. также "Многоуровневые клеммы для установки модулей"

Каталог
Каталог (Стр.)

Р

Распределительный модуль, *WINSTA*® MIDI 5
Распределительный соединитель, *WINSTA*®
- MINI 5
- MIDI 5
- KNX 5
- *WINSTA*® MINI special 5
- *WINSTA*® MIDI special 5

Расширенный диапазон входного напряжения 4
Расширенный диапазон входного напряжения и температуры 4
Расширенный диапазон температур 3, 4
Резисторные мосты (тензорезисторы) 3
Резисторный модуль логического "И"
- установка на монтажную DIN рейку 4

Релейные модули
- в монтируемом нв DIN рейку корпусе 4
- клеммы 4
- с миниатюрным реле 4
- установка на монтажную DIN рейку 4
- съемные 4

Релейный модуль вывода 3
Релейный цоколь
- установка на монтажную DIN рейку
- с миниатюрным реле

Розетка распределительного шкафа 1
Розетки
см.МУЛЬТИШТЕКЕРНАЯ СИСТЕМА
X-COM®-SYSTEM 1
X-COM®S-SYSTEM-MINI 1
X-COM®S-SYSTEM 1
Руководство по подключению проводов, *WINSTA*® 5
Руководство пользователя по компонентам полевой шины 3

С

Сборки с выводом под пайку 2 (503 - 505)
Сбрасываемый модуль с индикацией сбоя
- съемный 4

Светодиодные и неоновые индикаторы, вставные 1
Семинары 2 (596 - 597), 1, 3, 4
Сенсорный монитор 3
Сервер OPC для MODBUS-/TCP 3
Сервис "ProServe" 1, 3, 4
Сервисные клеммы 1
Серийный интерфейс RS-232 3
Серийный интерфейс RS-485 3
Сертификаты 2 (592 - 593), 1, 3
Сертификаты для WAGO-I/O-SYSTEM 3
Сильноточные клеммы для монтажа на DIN рейку с соединением POWER CAGE CLAMP 1
Сильноточные клеммы для печатных плат 2 (27 - 45)
Сильноточные соединители 2 (493 - 497), 1
Система быстрой маркировки Mini-WSB (маркировочные карты) 2 (542), 1, 3, 4
Система быстрой маркировки WSB 2 (www.wago.com), 1, 4
Системные модули ввода-вывода 3
Системы ввода-вывода 3
Системы подключения
Матрицы с общим потенциалом 1
Матричные коммутационные панели (3-прводные двойные потенциальные клеммы) 1
Клеммы с общим потенциалом, матричные коммутационные панели (4-уровневые клеммы, 8-уровневые клеммы) 1

Каталог
Каталог (Стр.)

С

Системы подключения
Матричные коммутационные панели с соединением CAGE CLAMP® 1
Системы соединений под экранированный провод,
зажимная скоба для экран.провода 1, 3, 4
Соединение CAGE CLAMP® 2 (554, 555), 1, 3, 4
Соединение CAGE CLAMP®S 2 (554, 555), 1, 3, 4
Соединение FIT CLAMP®
(соединение с прорезанием изоляции) 1
Соединение PUSH WIRE® 1
Соединение PUSH WIRE® 2 (554), 1, 3
Соединение RJ-45 3, 4
Соединение WAGO CAGE CLAMP® 2 (2), 1, 3
Соединение WAGO CAGE CLAMP®S 2 (2), 1, 3
Соединение алюминиевых проводников 1
Соединение с прорезанием изоляции (FIT CLAMP®) 1
Соединители MICRO PUSH WIRE® для распределительных коробок 1
Соединители PUSH WIRE® для распределительных коробок 1
Соединители PUSH WIRE® для распределительных коробок Ex e II 1
Соединители PUSH WIRE® для распределительных коробок, MICRO 1
Соединители RJ-45 3
Соединители вилки и розетки
см. "Соединители для панелей"
Соединители для приборов
- *WINSTA*® MINI 5
- *WINSTA*® MIDI 5
WINSTA® MINI special 5
WINSTA® MIDI special 5
Соединители для распределительных коробок 1
Соединители для распределительных коробок COMPACT PUSH WIRE® 1
Соединители полевой шины 3
Соединители полевой шины PROFINET 3
Соединители розетки 2 (506 - 507)
Соединители розетки и вилки
см. "Соединители для панелей"
Соединитель розетка на печатную плату 2 (504 - 505)
Соединитель шины CC-Link 3
Соединитель шины D-Sub 3
Соединитель шины ETHERNET 3
Соединительная система, 10- или 20-полюсная 2 (519 - 520)
Соединительные и распределительные клеммы MICRO для шины KNX/EIB 2 (523)
Соединительные кабели 3
Соединительные модули 4
датчики 4
исполнители 4
Составные сборки 2 (269)
Специальные модули ввода-вывода 3
Спецификации IEC/EN 2 (552 - 553), 1, 3, 4
Спецификации UL - Лаборатории по технике безопасности США
Спецификации UL - Лаборатории по технике безопасности США 2 (575 - 578), 1
- Тесты и тестовые процедуры по стандартам Лаборатории по технике безопасности в США 2 (575 - 578), 1
Спецификация материалов для изолированных материалов, контактных материалов, контактной поверхности 2 (Раздел 11), 1
Сплошная маркировочная полоса WFB 1
Стопор для изоляции
для кроссовых матриц 1

Каталог
Каталог (Стр.)

С

Стопор для изоляции
для клемм, монтируемых на DIN рейку 1
для MCS 2 (275, 469)
Ступенчатые перемычки для проходных клемм
- фронтальное подключение 1
- боковое подключение 1
TOPJOB®S 1
Счетчик с нижним порогом см. "Счетчики с верхними и нижними порогами"
Счетчики с верхними/нижними порогами 3

Т

Твердотельные реле 4
Телеконтроллер 3
Термографические принтеры 1, 3, 4
Термопара 3
Тестер Testboy 2 (537), 1, 3, 4
Тестовые втычные адаптеры для
клемм для печатных плат, серии 255, 256, 257 2 (196)
мультиштекерной системы MIDI 2 (474)
Тестовый штекер 2 (538)
Электрические тесты, экологические тесты, механические тесты, тесты материала
Техническая информация
основной 2 (551 - 591), 1, 3, 5
опасные зоны 1, 3
для использования с предохранителями типа G 1
Техническая информация Ex 1, 3, 4
Техническая поддержка 3
Технология телеуправления 3
Т-образные маркировочные бирки 1
Т-распределитель, штекер
- *WINSTA*® MINI 5
- *WINSTA*® MIDI 5
- *WINSTA*® KNX 5
- *WINSTA*® MINI special 5
- *WINSTA*® MIDI special 5
Тренинги 3, 4
Трехуровневые клеммные колодки для печатных плат 2 (55 - 61)
Трехуровневые клеммы с диодом, фронтальное подключение 1
TOPJOB®S 1
Трехуровневые клеммы, фронтальное подключение 1
TOPJOB®S 1
клеммы с диодом, клеммы со светодиодом
TOPJOB®S 1
Трехуровневые установочные клеммы
см. TOPJOB®

У

Угловые кронштейны 1, 3
Угловые розетки
см. "Мультиштекерная система", 100% защита от неправильного подключения, классическая/стандартная версия
Указатель по номеру элемента 2 (602 - 615), 1, 3, 4, 5
Управление освещением DALI/DSI 3
Управляющий модуль IO-Link 3
Усиливающий блок питания 3

Каталог
Каталог (Стр.)

У

Усиливающий блок питания, HART 4
Устройства для отвода перенапряжений
- Клеммы для монтажа на DIN рейку 4
- съемные 4
Устройство адресации 3
Устройство управления шаговым приводом 3

Ф

Файлы EDS (см. "Файлы конфигурации")
Файлы GSD
см. "Файлы конфигурации"
Файлы параметризации
см. "Файлы конфигурации" 3
Фиксирующий фланец MCS-MIDI 100% защита от неправильного подсоединения
- 5 мм 2 (305 - 306, 309, 312, 321, 326 - 327)
- 7,5 мм 2 (335 - 336, 339, 342, 351, 356 - 357)
Фиксирующий фланец MCS-MIDI Classic
- 5/5,08 мм 2 (368, 372, 375, 378, 380, 388 - 389, 403, 412 - 413, 415 - 416)
- 7,5/7,62 мм 2 (425 - 428, 431, 434 - 435, 442 - 443, 453 - 454, 460 - 461, 463 - 464)
Фиксирующий фланец MCS-MINI
3,5/3,81 мм 2 (249 - 251, 265 - 266)
Фланцы с резьбой
- MINI 2 (254, 265)
- MIDI 2 (391 - 392, 406)
- MINI HD 2 (289, 295, 296)
Форма заказа доступна по запросу
Функциональные блоки для автоматизации зданий 3
Функциональные модули 4

Ч

Четырехуровневые клеммные колодки для печатных плат 2 (63 - 65)
Четырехуровневые клеммы на рейку для быстрого подсоединения электродвигателей 1
TOPJOB®S 1
Ч-образный разветвитель
- *WINSTA*® MINI 5
- *WINSTA*® MIDI 5
- *WINSTA*® MINI special 5
- *WINSTA*® MIDI special 5

Ш

Шинные клеммы 1
Штекеры
WINSTA® MINI 5
WINSTA® MIDI 5
WINSTA® MAXI 5
WINSTA® KNX 5
- МУЛЬТИШТЕКЕРНАЯ СИСТЕМА X-COM®-SYSTEM 1
WINSTA® MINI special 5
WINSTA® MIDI special 5
Штекеры для лифтового оборудования 2 (513 - 514)

Предметный указатель

Каталог
Каталог (Стр.)

Э

Экранирующая соединительная накладка
- *WINSTA*® MINI 5
- *WINSTA*® MIDI 5

Электронные книги 3, 4

Электротехническая лаборатория - безопасность продукции 2 (598 - 599), 1, 3, 4, 5

Каталог
Каталог (Стр.)

Каталог
Каталог (Стр.)

Указатель по номеру артикула

Артикул	Стр.
Серия 206	
206-118	532
206-124	531
|	
206-128	
206-170	530
206-171	530
206-173	530
206-174	530
206-204	532
206-216	532
206-225	533
206-250	533
206-501	531
|	
206-503	
206-802	503
206-804	537
206-806	536
|	
206-808	
206-810	537
206-811	537
206-815	537
206-830	529
206-831	527
206-840	529
206-880	528
Серия 209	
209-120	475
209-130	528
209-132	528
209-137	475
209-147	546
209-148	475
209-172	276
209-173	472
209-174	472
209-176	472
209-177	472
Серия 210	
210-110	542
210-112	546
|	
210-115	
210-136	538
210-137	538
210-191	543
210-197	546
210-199	543
210-250	466
210-251	236
210-331/0250-0202	540
210-331/0250-0204	540
210-331/0250-0206	540
210-331/0250-0207	540
210-331/0254-0202	540
210-331/0254-0204	540
210-331/0254-0206	540
210-331/0254-0207	540
210-331/0500-0103	540
210-331/0508-0103	541

Артикул	Стр.
Серия 210	
210-331/0508-0104	541
210-331/0750-0202	541
210-331/0762-0202	541
210-332/0350-0202	540
210-332/0350-0204	540
210-332/0350-0206	540
210-332/0381-0202	540
210-332/0381-0204	540
210-332/0381-0205	540
210-332/0381-0206	540
210-332/0396-0202	540
210-332/0396-0204	540
210-332/0396-0205	540
210-332/0396-0206	540
210-332/0400-0202	540
210-332/0400-0204	540
210-332/0400-0205	540
210-332/0400-0206	540
210-332/0500-0001	540
210-332/0500-0104	540
210-332/0500-0202	540
210-332/0500-0204	540
210-332/0500-0205	540
210-332/0500-0206	540
210-332/0508-0001	541
210-332/0508-0202	541
210-332/0508-0204	541
210-332/0508-0205	541
210-332/0508-0206	541
210-332/0575-0103	541
210-332/0700-0001	541
210-332/0700-0102	541
210-332/0700-0103	541
210-332/0750-0001	541
210-332/0750-0020	541
210-332/0762-0001	541
210-332/0762-0020	541
210-332/1000-0001	541
210-332/1000-0202	541
210-332/1000-0204	541
210-332/1000-0206	541
210-332/1016-0001	541
210-332/1016-0202	541
210-332/1016-0204	541
210-332/1016-0206	541
210-334/0762-0202	541
210-406	543
210-416	543
210-533	544
210-647	526
210-648	526
210-657	526
210-658	526
210-719	526
210-720	526
210-721	526
210-722	526
Серия 216	
216-101	534
|	
216-110	
216-121	534
|	
216-124	
216-131	534
216-132	534
216-151	534

Артикул	Стр.
Серия 216	
216-152	534
216-201	535
|	
216-210	
216-221	535
|	
216-224	
216-301	535
216-302	535
216-321	535
216-322	535
Серия 218	
218-102	83
|	
218-124	
218-102/000-604	85
|	
218-107/000-604	
218-102/000-604/997-403	85
218-103/000-604/997-405	85
218-105/000-604/997-405	85
|	
218-107/000-604/997-405	
218-502	83
|	
218-524	
218-502/000-604	85
|	
218-507/000-604	
218-502/000-604/997-403	85
218-503/000-604/997-405	85
|	
218-507/000-604/997-405	
Серия 226	
226-101	207
|	
226-104	
226-107	207
|	
226-114	
226-119	207
226-120	207
Серия 231	
231-100	198
231-102/008-000	369
|	
231-124/008-000	
231-102/026-000	367
|	
231-124/026-000	
231-102/031-000	368
|	
231-124/031-000	
231-102/037-000	368
|	
231-124/037-000	
231-102/102-000	367
|	
231-124/102-000	

Артикул	Стр.
Серия 231	
231-106/027-000	368
|	
231-124/027-000	
231-125	198
|	
231-128	
231-129	468
231-130	468
231-131	466
231-132/001-000	387
|	
231-154/001-000	
231-132/001-000/105-604	397
|	
231-136/001-000/105-604	
231-132/001-000/105-604/ 997-405	397
231-133/001-000/105-604/ 997-405	397
231-134/001-000/105-604/ 997-407	397
|	
231-136/001-000/105-604/ 997-407	
231-132/040-000	388
231-133/040-000	388
231-135/040-000	388
231-136/040-000	388
231-138/001-000/105-604	397
231-138/001-000/105-604/ 997-407	397
231-140/001-000/105-604	397
231-140/001-000/105-604/ 997-409	397
231-142/001-000/105-604	397
231-142/001-000/105-604/ 997-409	397
231-144/040-000	388
231-155	199
231-159	466
231-160	468
231-161	186
231-162/001-000	387
|	
231-184/001-000	
231-162/001-000/105-604	398
|	
231-172/001-000/105-604	
231-162/001-000/105-604/ 997-405	398
|	
231-172/001-000/105-604/ 997-405	
231-162/003-000	419
|	
231-172/003-000	
231-162/040-000	388
231-163/040-000	388
231-165/040-000	388
231-166/040-000	388
231-174/040-000	388
231-175	504
231-176/003-000	419
231-180/003-000	419
231-193	469
231-194	546

Указатель по номеру артикула

Артикул	Стр.
Серия 231	
231-195	546
231-202/008-000	426
231-213/008-000	
231-202/026-000	425
231-213/026-000	
231-202/031-000	425
231-205/031-000	
231-202/037-000	425
231-213/037-000	
231-203/031-000	426
231-213/031-000	
231-206/027-000	425
231-213/037-000	
231-216/008-000	426
231-216/026-000	425
231-216/027-000	425
231-216/031-000	426
231-216/037-000	425
231-231	466
231-232/001-000	441
231-243/001-000	
231-240/040-000	442
231-246/001-000	441
231-262/001-000	441
231-273/001-000	
231-270/040-000	442
231-276/001-000	441
231-291	466
231-295	546
231-300	198
231-302/008-000	371
231-324/008-000	
231-302/026-000	370
231-324/026-000	
231-302/031-000	372
231-324/031-000	
231-302/037-000	371
231-324/037-000	
231-302/102-000	370
231-324/102-000	
231-302/107-000	371
231-310/107-000	
231-306/027-000	372
231-324/027-000	
231-312/107-000	371
231-314/107-000	371
231-316/107-000	
231-332/001-000	390
231-354/001-000	

Артикул	Стр.
Серия 231	
231-232/001-000/105-604	447
231-242/001-000/105-604	
231-232/001-000/105-604/997-405	447
231-239/001-000/105-604/997-409	
231-332/108-000	369
231-340/108-000	
231-342/108-000	369
231-344/108-000	369
231-346/108-000	
231-362/001-000	390
231-384/001-000	
231-362/108-000	392
231-370/108-000	
231-262/001-000/105-604	449
231-272/001-000/105-604	
231-262/001-000/105-604/997-405	449
231-269/001-000/105-604/997-409	
231-372/108-000	392
231-374/108-000	392
231-376/108-000	
231-393	469
231-426	198
231-432/001-000	387
231-454/001-000	
231-432/001-000/105-604	399
231-436/001-000/105-604	
231-432/001-000/105-604/997-405	399
231-436/001-000/105-604/997-405	
231-432/040-000	389
231-433/040-000	389
231-435/040-000	389
231-436/040-000	389
231-438/001-000/105-604	399
231-438/001-000/105-604/997-405	399
231-440/001-000/105-604	399
231-440/001-000/105-604/997-405	399
231-442/001-000/105-604	399
231-442/001-000/105-604/997-405	399
231-444/040-000	389
231-455	199
231-456	199

Артикул	Стр.
Серия 231	
231-462/001-000	388
231-484/001-000	
231-462/001-000/105-604	400
231-472/001-000/105-604	
231-462/001-000/105-604/997-405	400
231-472/001-000/105-604/997-409	
231-462/040-000	389
231-463/040-000	389
231-465/040-000	389
231-466/040-000	389
231-474/040-000	389
231-500	468
231-532/001-000	390
231-554/001-000	
231-532/108-000	391
231-540/108-000	
231-542/108-000	391
231-544/108-000	391
231-546/108-000	
231-562/001-000	391
231-584/001-000	
231-562/108-000	392
231-570/108-000	
231-572/108-000	392
231-574/108-000	392
231-576/108-000	
231-602	403
231-624	
231-602/017-000	219
231-612/017-000	
231-602/018-000	403
231-624/018-000	
231-602/019-000	403
231-624/019-000	
231-602/023-000	219
231-612/023-000	
231-602/114-000	404
231-624/114-000	
231-632	405
231-654	
231-632/017-000	221
231-642/017-000	
231-632/018-000	405
231-654/018-000	

Артикул	Стр.
Серия 231	
231-632/019-000	405
231-654/019-000	
231-632/023-000	221
231-642/023-000	
231-632/109-000	406
231-640/109-000	
231-642/109-000	406
231-644/109-000	406
231-646/109-000	
231-632/114-000	406
231-654/114-000	
231-632/129-000	406
231-640/129-000	
231-642/129-000	406
231-644/129-000	406
231-646/129-000	
231-661	474
231-662	474
231-668	469
231-670	
231-672	469
231-675	
231-702/008-000	428
231-712/008-000	
231-702/026-000	427
231-712/026-000	
231-702/031-000	427
231-705/031-000	
231-702/031-000	428
231-712/031-000	
231-702/037-000	427
231-712/037-000	
231-706/027-000	427
231-712/027-000	
231-732/001-000	444
231-742/001-000	
231-762/001-000	444
231-772/001-000	
231-832/001-000	442
231-843/001-000	
231-832/001-000/105-604	448
231-842/001-000/105-604	

Артикул	Стр.
Серия 231	
231-832/001-000/105-604/997-405	448
231-839/001-000/105-604/997-409	
231-840/040-000	443
231-846/001-000	442
231-862/001-000	441
231-873/001-000	
231-862/001-000/105-604	450
231-872/001-000/105-604	
231-862/001-000/105-604/997-405	450
231-869/001-000/105-604/997-409	
231-870/040-000	443
231-876/001-000	441
231-902	476
231-903	476
231-905	476
231-907	476
231-910	476
231-932/001-000	444
231-942/001-000	
231-962/001-000	445
231-972/001-000	
231-2102/026-000	383
231-2116/026-000	
231-2102/037-000	383
231-2116/037-000	
231-2202/026-000	437
231-2212/026-000	
231-2202/037-000	437
231-2212/037-000	
231-2302/026-000	384
231-2316/026-000	
231-2302/037-000	384
231-2316/037-000	
231-2302/107-000	384
231-2310/107-000	
231-2312/107-000	384
231-2314/107-000	384
231-2316/107-000	
231-2702/026-000	438
231-2712/026-000	

Артикул	Стр.
Серия 231	
231-2702/037-000	438
231-2712/037-000	
Серия 232	
232-102/026-000	369
232-124/026-000	
232-132	411
232-154	
232-132/005-000	421
232-140/005-000	
232-132/005-000/039-000	422
232-140/005-000/039-000	
232-132/031-000	412
232-154/031-000	
232-132/039-000	411
232-154/039-000	
232-132/047-000	413
232-154/047-000	
232-142/005-000	421
232-142/005-000/039-000	422
232-146/005-000	421
232-146/005-000/039-000	422
232-150/005-000	421
232-150/005-000/039-000	422
232-162	414
232-184	
232-162/031-000	415
232-184/031-000	
232-162/039-000	414
232-184/039-000	
232-162/047-000	416
232-184/047-000	
232-202/026-000	369
232-224/026-000	
232-232	411
232-254	
232-232/005-000	421
232-240/005-000	
232-232/005-000/039-000	422
232-240/005-000/039-000	
232-232/031-000	412
232-254/031-000	
232-232/039-000	412
232-254/039-000	
232-232/047-000	413
232-254/047-000	
232-242/005-000	421
232-242/005-000/039-000	422

Артикул	Стр.
Серия 232	
232-246/005-000	421
232-246/005-000/039-000	422
232-250/005-000	421
232-250/005-000/039-000	422
232-262	414
232-284	
232-262/031-000	415
232-284/031-000	
232-262/039-000	415
232-284/039-000	
232-262/047-000	416
232-284/047-000	
232-302/026-000	373
232-324/026-000	
232-332	395
232-338	
232-340	395
232-342	395
232-346	395
232-362	395
232-364	
232-366	395
232-368	395
232-370	395
232-372	395
232-376	395
232-402/026-000	373
232-424/026-000	
232-502/007-000	409
232-524/007-000	
232-532/007-000	409
232-554/007-000	
232-562/007-000	457
232-572/007-000	
232-582/007-000	457
232-592/007-000	
232-602	472
232-610	
232-612	472
232-632	472
232-640	
232-642	472
232-646	472
232-662	473
232-665	
232-667	473
232-670	473

Артикул	Стр.
Серия 232	
232-682	473
232-685	
232-687	473
232-732	459
232-743	
232-732/031-000	460
232-743/031-000	
232-732/039-000	459
232-743/039-000	
232-732/047-000	461
232-743/047-000	
232-746	459
232-746/031-000	460
232-746/039-000	459
232-746/047-000	461
232-762	462
232-772	
232-762/031-000	463
232-772/031-000	
232-762/039-000	462
232-772/039-000	
232-762/047-000	464
232-772/047-000	
232-832	459
232-843	
232-832/031-000	460
232-843/031-000	
232-832/039-000	460
232-843/039-000	
232-832/047-000	461
232-843/047-000	
232-846	459
232-846/031-000	460
232-846/039-000	460
232-846/047-000	461
232-862	462
232-872	
232-862/031-000	463
232-872/031-000	
232-862/039-000	463
232-872/039-000	
232-862/047-000	464
232-872/047-000	
Серия 233	
233-102	19
233-110	
233-112	19

Указатель по номеру артикула

Артикул	Стр.
Серия 233	
233-116	19
233-124	19
233-202	89
233-210	
233-212	89
233-216	89
233-224	89
233-331	236
233-332	236
233-335	527
233-402	19
233-410	
233-412	19
233-416	19
233-424	19
233-502	89
233-510	
233-512	89
233-516	89
233-524	89
Серия 234	
234-202	91
234-210	
234-212	91
234-216	91
234-224	91
234-502	91
234-510	
234-512	91
234-516	91
234-524	91
Серия 235	
235-100	133
235-101	133
235-110	
235-101/330-000	151
235-102/330-000	151
235-110/330-000	
235-112	133
235-112/330-000	151
235-116	133
235-116/330-000	151
235-124	133
235-124/330-000	151
235-136	133
235-136/330-000	151
235-148	133
235-148/330-000	151
235-200	133
235-201	135
235-210	
235-212	135

Артикул	Стр.
Серия 235	
235-216	135
235-224	135
235-236	135
235-248	135
235-300	135
235-316	133
235-400	133
235-401	153
235-401/331-000	137
235-402	155
235-410	
235-402/331-000	139
235-410/331-000	
235-412	155
235-412/331-000	139
235-416	155
235-416/331-000	139
235-424	155
235-424/331-000	139
235-436	155
235-436/331-000	139
235-448	155
235-448/331-000	139
235-452	159
235-460	
235-452/331-000	181
235-460/331-000	
235-462	159
235-462/331-000	181
235-466	159
235-466/331-000	181
235-474	159
235-474/331-000	181
235-486	159
235-486/331-000	181
235-498	159
235-498/331-000	181
235-500	133
235-501	153
235-501/331-000	137
235-502	155
235-510	
235-502/331-000	139
235-510/331-000	
235-512	155
235-512/331-000	139
235-516	155
235-516/331-000	139
235-524	155
235-524/331-000	139
235-550	133
235-551	157
235-551/331-000	179
235-552	159
235-560	
235-552/331-000	181
235-560/331-000	

Артикул	Стр.
Серия 235	
235-562	159
235-562/331-000	181
235-566	159
235-566/331-000	181
235-574	159
235-574/331-000	181
235-600	133
235-650	153
235-700	133
235-701	137
235-711	157
235-714	
235-711/331-000	179
235-714/331-000	
235-716	157
235-716/331-000	163
235-717	157
235-717/331-000	163
235-722	157
235-724	
235-722/331-000	179
235-724/331-000	
235-726	157
235-726/331-000	179
235-727	157
235-727/331-000	179
235-732	157
235-734	
235-732/331-000	179
235-734/331-000	
235-736	157
235-736/331-000	179
235-737	157
235-737/331-000	179
235-740/331-000	137
235-749/331-000	
235-742	153
235-744	
235-746	153
235-747	153
235-752	153
235-754	
235-752/331-000	137
235-758/331-000	
235-756	153
235-757	153
235-762	153
235-764	
235-762/331-000	137
235-768/331-000	
235-766	153
235-767	153
235-770	133
235-772	

Артикул	Стр.
Серия 235	
235-774	133
235-778	
235-780	135
235-782	
235-788	135
235-800	133
235-801	123
235-801/331-000	137
235-802	155
235-810	
235-802/331-000	139
235-810/331-000	
235-812	155
235-812/331-000	139
235-816	155
235-816/331-000	139
235-824	155
235-824/331-000	139
235-850	133
235-851	157
235-851/331-000	179
235-852	159
235-860	
235-852/331-000	181
235-860/331-100	
235-862	159
235-862/331-000	181
235-866	159
235-866/331-000	181
235-874	159
235-874/331-000	181
Серия 236	
236-100	21
236-101	21
236-102	23
236-104	
236-106	23
236-108	23
236-112	23
236-116	23
236-124	23
236-136	23
236-148	23
236-200	21
236-201	21
236-202	23
236-204	
236-206	23
236-208	23
236-212	23
236-216	23
236-224	23
236-300	21
236-301	21
236-302	23
236-304	

Артикул	Стр.
Серия 236	
236-306	23
236-308	23
236-312	23
236-316	23
236-324	23
236-332	527
236-335	527
236-400	21
236-401	21
236-402	23
236-402/334-604	25
236-402/334-604/997-405	25
236-403	23
236-403/334-604	25
236-403/334-604/997-405	25
236-404	23
236-404/334-604	25
236-404/334-604/997-405	25
236-405/334-604	25
236-405/334-604/997-405	25
236-406	23
236-406/334-604	25
236-406/334-604/997-405	25
236-408	23
236-412	23
236-416	23
236-424	23
236-436	23
236-448	23
236-500	21
236-501	21
236-502	23
236-504	
236-506	23
236-508	23
236-512	23
236-516	23
236-524	23
236-600	21
236-601	21
236-602	23
236-604	
236-606	23
236-608	23
236-612	23
236-616	23
236-624	23
236-700	21
236-710	21
236-717	
236-713/999-950	21
236-722	21
236-727	
236-723/999-950	21
236-732	21
236-737	
236-733/999-950	21
236-740	21
236-747	

Артикул	Стр.
Серия 236	
236-752	21
236-757	
236-762	21
236-767	
236-800	21
236-850	21
236-851	21
236-852	21
236-853	21
236-854	21
236-855	21
236-856	21
236-881	21
236-882	21
236-884	21
236-885	21
236-891	21
236-894	21
Серия 243	
243-131	503
243-211	523
243-212	523
243-721	507
243-724	
243-742	507
243-748	
Серия 246	
246-101	519
246-102	519
246-103	521
246-108	521
246-111	520
246-112	520
246-114	520
246-131	519
246-132	519
246-141	520
246-142	520
Серия 248	
248-472	542
248-474	542
248-501	542
248-502	542
248-506	
248-566	542
248-569	542
248-573	
Серия 249	
249-110	196
249-115	
249-130	539

Артикул	Стр.
Серия 250	
250-102	125
250-124	
250-202	125
250-224	
250-202/353-604	127
250-208/353-604	
250-202/353-604/997-404	127
250-208/353-604/997-406	
250-402	123
250-424	
250-402/350-604	127
250-408/350-604	
250-502	129
250-516	
250-602	129
250-612	
250-702	131
250-704	
250-706	131
250-708	131
250-710	131
250-712	131
250-716	131
250-724	131
250-1402	123
250-1424	
Серия 251	
251-102	171
251-107	
251-303	171
251-304	171
251-306	171
251-308	
251-310	171
Серия 252	
252-102	503
252-110	
252-152	503
252-160	
252-902	503
252-910	
252-954	503

Артикул	Стр.
Серия 253	
253-102	167
253-116	
Серия 254	
254-100	163
254-200	163
254-300	163
254-400	163
254-451	163
254-452	165
254-460	
254-462	165
254-466	165
254-474	165
254-486	165
254-498	165
254-551	163
254-552	165
254-560	
254-562	165
254-566	165
254-574	165
254-600	163
254-651	163
254-652	165
254-660	
254-662	165
254-666	165
254-674	165
254-700	163
254-842	163
254-844	
254-846	163
254-847	163
254-852	163
254-854	
254-856	163
254-857	163
254-862	163
254-864	
254-866	163
254-867	163
Серия 255	
255-100	95
255-200	95
255-300	95
255-400	95
255-401	95
255-402	96
255-410	

Указатель по номеру артикула

Артикул	Стр.
Серия 255	
255-402/333-000	97
|	
255-410/333-000	
255-412	96
255-412/333-000	97
255-416	96
255-416/333-000	97
255-424	96
255-424/333-000	97
255-436	96
255-448	96
255-500	95
255-501	95
255-502	96
|	
255-510	
255-502/333-000	97
|	
255-510/333-000	
255-512	96
255-512/333-000	97
255-516	96
255-516/333-000	97
255-524	96
255-524/333-000	97
255-600	95
255-601	95
255-602	96
|	
255-610	
255-602/333-000	97
|	
255-610/333-000	
255-612	96
255-612/333-000	97
255-616	96
255-616/333-000	97
255-624	96
255-624/333-000	97
255-700	95
255-740	95
|	
255-744	
255-746	95
|	
255-748	
255-743/999-950	95
255-750	95
|	
255-754	
255-756	95
|	
255-758	
255-753/999-950	95
255-760	95
|	
255-764	
255-766	95
|	
255-768	
255-763/999-950	95
255-800	95
255-801	95
255-811	95
255-821	95

Артикул	Стр.
Серия 256	
256-100	99
256-200	99
256-300	99
256-400	99
256-401	99
256-402	100
|	
256-410	
256-402/333-000	101
|	
256-410/333-000	
256-412	100
256-412/333-000	101
256-416	100
256-416/333-000	101
256-424	100
256-424/333-000	101
256-436	100
256-448	100
256-500	99
256-501	99
256-502	100
|	
256-510	
256-502/333-000	101
|	
256-510/333-000	
256-512	100
256-512/333-000	101
256-516	100
256-516/333-000	101
256-524	100
256-524/333-000	101
256-600	99
256-601	99
256-602	100
|	
256-610	
256-602/333-000	101
|	
256-610/333-000	
256-612	100
256-612/333-000	101
256-616	100
256-616/333-000	101
256-624	100
256-624/333-000	101
256-700	99
256-740	99
|	
256-744	
256-743/999-950	99
256-746	99
256-747	99
256-750	99
|	
256-754	
256-753/999-950	99
256-756	99
256-757	99
256-760	99
|	
256-764	

Артикул	Стр.
Серия 256	
256-736/999-950	99
256-766	99
256-767	99
256-800	99
Серия 257	
257-100	103
257-200	103
257-300	103
257-400	103
257-401	103
257-402	104
|	
257-410	
257-402/333-000	105
|	
257-410/333-000	
257-412	104
257-412/333-000	105
257-416	104
257-416/333-000	105
257-424	104
257-424/333-000	105
257-436	104
257-448	104
257-451	103
257-452	104
|	
257-460	
257-462	104
257-466	104
257-474	104
257-486	104
257-498	104
257-500	103
257-501	103
257-502	104
|	
257-510	
257-502/333-000	105
|	
257-510/333-000	
257-512	104
257-512/333-000	105
257-516	104
257-516/333-000	105
257-524	104
257-524/333-000	105
257-551	103
257-552	104
|	
257-560	
257-562	104
257-566	104
257-574	104
257-600	103
257-601	103
257-602	104
|	
257-610	
257-602/333-000	105
|	
257-610/333-000	

Артикул	Стр.
Серия 257	
257-612	104
257-612/333-000	105
257-616	104
257-616/333-000	105
257-624	104
257-624/333-000	105
257-651	103
257-652	104
|	
257-660	
257-662	104
257-666	104
257-674	104
257-700	103
257-740	103
257-742	103
|	
257-744	
257-746	103
257-747	103
257-750	103
257-752	103
|	
257-754	
257-756	103
257-757	103
257-760	103
257-762	103
|	
257-764	
257-766	103
257-767	103
257-801	103
257-811	103
257-821	103
257-840	103
257-842	103
|	
257-844	
257-843/999-950	103
257-846	103
257-847	103
257-850	103
257-852	103
|	
257-854	
257-853/999-950	103
257-856	103
257-857	103
257-860	103
257-862	103
|	
257-864	
257-863/999-950	103
257-866	103
257-867	103
Серия 280	
280-130	493
280-335/056-000	419
280-402	189

Артикул	Стр.
Серия 280	
280-432	528
|	
280-440	
280-650/056-000	329
280-654/056-000	329
280-835/056-000	329
280-902/056-000	329
Серия 288	
288-001	545
|	
288-002	
288-600	544
|	
288-602	
288-620	544
|	
288-622	
288-626	544
288-627	544
Серия 709	
709-196	544
709-198	544
Серия 713	
713-126	298
|	
713-129	
713-1103	285
|	
713-1118	
713-1103/037-000	285
|	
713-1118/037-000	
713-1103/107-000	285
|	
713-1118/107-000	
713-1403	287
|	
713-1418	
713-1403/037-000	288
|	
713-1418/037-000	
713-1403/105-000	291
|	
713-1418/105-000	
713-1403/105-000/997-405	291
|	
713-1405/105-000/997-405	
713-1406/105-000/997-406	291
|	
713-1408/105-000/997-406	
713-1409/105-000/997-407	291
|	
713-1411/105-000/997-407	

Артикул	Стр.
Серия 713	
713-1412/105-000/997-408	291
|	
713-1416/105-000/997-408	
713-1417/105-000/997-409	291
713-1418/105-000/997-409	291
713-1403/107-000	289
|	
713-1418/107-000	
713-1403/116-000	293
|	
713-1418/116-000	
713-1403/116-000/997-405	293
|	
713-1405/116-000/997-405	
713-1406/116-000/997-406	293
|	
713-1408/116-000/997-406	
713-1409/116-000/997-407	293
|	
713-1411/116-000/997-407	
713-1412/116-000/997-408	293
|	
713-1416/116-000/997-408	
713-1417/116-000/997-409	293
713-1418/116-000/997-409	293
713-1403/117-000	295
|	
713-1418/117-000	
713-1403/117-000/997-405	295
713-1404/117-000/997-406	295
|	
713-1406/117-000/997-406	295
713-1407/117-000/997-407	295
|	
713-1409/117-000/997-407	
713-1410/117-000/997-408	295
|	
713-1414/117-000/997-408	
713-1415/117-000/997-409	295
|	
713-1418/117-000/997-409	
713-1423	287
|	
713-1438	
713-1423/105-000	292
|	
713-1438/105-000	
713-1423/105-000/997-405	292
|	
713-1425/105-000/997-405	
713-1426/105-000/997-406	292
|	
713-1428/105-000/997-406	
713-1429/105-000/997-407	292
|	
713-1431/105-000/997-407	
713-1432/105-000/997-408	292
|	
713-1436/105-000/997-408	
713-1437/105-000/997-409	292
713-1488/105-000/997-409	292

Артикул	Стр.
Серия 713	
713-1423/037-000	288
|	
713-1438/037-000	
713-1423/107-000	289
|	
713-1438-/107-000	
713-1423/117-000	296
|	
713-1438/117-000	
713-1423/117-000/997-405	296
713-1424/117-000/997-406	296
|	
713-1426/117-000/997-406	296
713-1427/117-000/997-407	296
|	
713-1429/117-000/997-407	
713-1430/117-000/997-408	296
|	
713-1434/117-000/997-408	
713-1435/117-000/997-409	296
|	
713-1438/117-000/997-409	
Серия 714	
714-101	299
Серия 721	
721-102/008-000	306
|	
721-116/008-000	
721-102/026-000	305
|	
721-116/026-000	
721-102/031-000	306
|	
721-116/031-000	
721-102/037-000	305
|	
721-116/037-000	
721-106/027-000	305
|	
721-116/027-000	
721-120/008-000	306
721-120/026-000	305
721-120/027-000	305
721-120/031-000	306
721-120/037-000	305
721-132/001-000	317
|	
721-146/001-000	
721-133/001-040	317
|	
721-135/001-040	
721-150/001-000	317
721-162/001-000	317
|	
721-172/001-000	
721-162/003-000	329
|	
721-176/003-000	

Артикул	Стр.
Серия 721	
721-162/100-000	317
|	
721-172/100-000	
721-163/001-040	317
|	
721-165/001-040	
721-174/003-000	309
721-176/003-000	309
721-180/001-000	317
721-180/003-000	329
721-202/008-000	336
|	
721-212/008-000	
721-202/026-000	335
|	
721-212/026-000	
721-202/031-000	335
|	
721-205/031-000	
721-202/031-000	336
|	
721-212/031-000	
721-202/037-000	335
|	
721-212/037-000	
721-206/027-000	335
|	
721-212/027-000	
721-232/001-000	347
|	
721-242/001-000	
721-233/001-040	347
|	
721-235/001-040	
721-262/001-000	347
|	
721-272/001-000	
721-263/001-040	347
|	
721-265/001-040	
721-302/008-000	309
|	
721-316/008-000	
721-302/031-000	309
|	
721-316/031-000	
721-320/008-000	309
721-320/031-000	309
721-332/008-000	339
|	
721-342/008-000	
721-332/031-000	339
|	
721-342/031-000	
721-432/001-000	318
|	
721-446/001-000	
721-433/001-040	318
|	
721-435/001-040	
721-450/001-000	318
721-462/001-000	318
|	
721-476/001-000	

Указатель по номеру артикула

Артикул	Стр.
Серия 721	
721-463/001-040 | 721-465/001-040	318
721-480/001-000	318
721-602 | 721-616	321
721-602/018-000 | 721-616/018-000	321
721-602/019-000 | 721-616/019-000	321
721-602/114-000 | 721-616/114-000	323
721-603/000-042 | 721-605/000-042	321
721-603/018-042 | 721-605/018-042	321
721-603/019-042 | 721-605/019-042	321
721-603/114-042 | 721-605/114-042	323
721-620	321
721-620/018-000	321
721-620/019-000	321
721-620/114-000	323
721-832/001-000 | 721-842/001-000	348
721-833/001-040 | 721-835/001-040	348
721-862/001-000 | 721-872/001-000	348
721-863/001-040 | 721-865/001-040	348
721-2102/026-000 | 721-2116/026-000	315
721-2102/037-000 | 721-2116/037-000	315
721-2202/026-000 | 721-2212/026-000	345
721-2202/037-000 | 721-2212/037-000	345
Серия 722	
722-102/026-000 | 722-112/026-000	307
722-114/026-000	307
722-116/026-000	307
722-120/026-000	307

Артикул	Стр.
Серия 722	
722-132 | 722-146	325
722-132/005-000 | 722-146/005-000	331
722-132/005-000/039-000 | 722-142/005-000/039-000	312
722-132/031-000 | 722-146/031-000	326
722-132/039-000 | 722-146/039-000	325
722-132/047-000 | 722-146/047-000	327
722-144/005-000/039-000	332
722-146/005-000/039-000	332
722-150	325
722-150/005-000	331
722-150/005-000/039-000	332
722-150/031-000	326
722-150/039-000	325
722-150/047-000	327
722-202/026-000 | 722-216/026-000	307
722-220/026-000	307
722-232 | 722-246	325
722-232/005-000 | 722-246/005-000	331
722-232/005-000/039-000 | 722-242/005-000/039-000	332
722-232/031-000 | 722-246/031-000	326
722-232/039-000 | 722-246/039-000	326
722-232/047-000 | 722-246/047-000	327
722-244/005-000/039-000	332
722-246/005-000	331
722-246/005-000/039-000	332
722-250	325
722-250/005-000	331
722-250/005-000/039-000	332
722-250/031-000	326
722-250/039-000	326
722-250/047-000	327
722-732 | 722-742	355
722-732/031-000 | 722-742/031-000	356
722-732/039-000 | 722-742/039-000	355

Артикул	Стр.
Серия 722	
722-732/047-000 | 722-742/047-000	357
722-832 | 722-842	355
722-832/031-000 | 722-842/031-000	356
722-832/039-000 | 722-842/039-000	356
722-832/047-000 | 722-842/047-000	357
Серия 723	
723-602 | 723-612	351
723-602/018-000 | 723-612/018-000	351
723-602/019-000 | 723-612/019-000	351
723-602/114-000 | 723-612/114-000	353
723-603/000-042 | 723-605/000-042	351
723-603/018-042 | 723-605/018-042	351
723-603/019-042 | 723-605/019-042	351
723-603/114-042 | 723-605/114-042	353
Серия 730	
730-103	513
730-106	514
730-113	513
730-116	514
730-123	513
730-126	514
Серия 731	
731-132 | 731-135	219
731-136/048-000 | 731-142/048-000	219
731-162 | 731-165	221
731-166/048-000 | 731-172/048-000	221

Артикул	Стр.
Серия 731	
731-502/008-000 | 731-520/008-000	375
731-502/031-000 | 731-520/031-000	375
731-532/008-000 | 731-534/008-000	431
731-532/031-000 | 731-534/031-000	431
731-536/008-000 | 731-542/008-000	431
731-536/031-000 | 731-542/031-000	431
731-602 | 731-613	453
731-602/018-000 | 731-613/018-000	453
731-602/019-000 | 731-613/019-000	453
731-602/114-000 | 731-613/114-000	454
731-616	453
731-616/018-000	453
731-616/019-000	453
731-616/114-000	454
731-632 | 731-642	454
731-632/018-000 | 731-642/018-000	455
731-632/019-000 | 731-642/019-000	454
731-632/114-000 | 731-642/114-000	455
Серия 732	
732-102/026-000 | 732-113	426
732-116/026-000	426
732-122/026-000 | 732-132/026-000	428
Серия 733	
733-102 | 733-110	227
733-102/037-000 | 733-110/037-000	227
733-112	227

Артикул	Стр.
Серия 733	
733-112/037-000	227
733-130	236
733-191	236
733-202	235
733-210	
733-212	235
733-330	237
733-331	237
733-332	229
733-340	
733-332/100-000	229
733-340/100-000	
733-332/105-604	231
733-340/105-604	
733-332/105-604/997-446	231
733-340/105-604/997-446	
733-342	229
733-342/100-000	229
733-342/105-604	231
733-342/105-604/997-446	231
733-362	229
733-370	
733-362/105-604	232
733-370/105-604	
733-362/105-604/997-446	232
733-370/105-604/998-446	
733-372	229
733-372/105-604	232
733-372/105-604/997-446	232
Серия 734	
734-102	245
734-114	
734-102/008-000	246
734-114/008-000	
734-102/037-000	245
734-114/037-000	
734-102/107-000	245
734-114/107-000	
734-116	245
734-116/008-000	246
734-116/037-000	245
734-116/107-000	245
734-118	245
734-118/008-000	246
734-118/107-000	245
734-118/037-000	245
734-120	245
734-120/037-000	245
734-120/008-000	246
734-120/107-000	245

Артикул	Стр.
Серия 734	
734-124	245
734-124/037-000	245
734-124/008-000	246
734-124/107-000	245
734-126	277
734-129	
734-130	275
734-132	253
734-144	
734-132/100-000	255
734-142/100-000	
734-132/105-604	261
734-142/105-604	
734-132/105-604/997-405	261
734-135/105-604/997-405	
734-132/108-000	254
734-144/108-000	
734-136/105-604/997-407	261
734-142/105-604/997-407	
734-144/105-604	261
734-144/105-604/997-408	261
734-146	253
734-146/105-604	261
734-146/105-604/997-408	261
734-146/108-000	254
734-148	253
734-148/108-000	254
734-150	253
734-150/108-000	254
734-154	253
734-154/108-000	254
734-159	275
734-162	253
734-174	
734-162/105-604	262
734-172/105-604	
734-162/105-604/997-405	262
734-165/105-604/997-405	
734-162/108-000	254
734-174/108-000	
734-166/105-604/997-407	262
734-172/105-604/997-407	
734-174/105-604	262
734-174/105-604/997-408	262
734-176	253
734-176/105-604	262
734-176/105-604/997-408	262
734-176/108-000	254
734-178	253
734-178/108-000	254
734-180	253
734-180/108-000	254
734-184	253
734-184/108-000	254
734-190	274
734-191	274

Артикул	Стр.
Серия 734	
734-202	246
734-210	
734-202/008-000	247
734-210/008-000	
734-202/037-000	246
734-210/037-000	
734-212	246
734-212/008-000	247
734-212/037-000	246
734-214	246
734-214/008-000	247
734-214/037-000	246
734-216	246
734-216/008-000	247
734-216/037-000	246
734-218	246
734-218/008-000	247
734-218/037-000	246
734-219	246
734-219/008-000	247
734-219/037-000	246
734-220	246
734-220/008-000	247
734-220/037-000	246
734-226	277
734-229	
734-230	274
734-231	274
734-232	257
734-236	
734-232/100-000	258
734-236/100-000	
734-232/105-604	262
734-236/105-604	
734-232/105-604/997-405	263
734-234/105-604/997-405	
734-235/105-604/997-407	263
734-236/105-604/997-407	
734-238	257
734-240	
734-238/100-000	258
734-240/100-000	
734-238/105-604	262
734-238/105-604/997-407	263
734-240/105-604	262
734-240/105-604/997-407	263
734-242	257
734-242/100-000	258
734-242/105-604	262
734-242/105-604/997-408	263
734-244	257
734-246	257
734-248	257
734-250	

Артикул	Стр.
Серия 734	
734-262	257
734-266	
734-262/105-604	263
734-266/105-604	
734-262/105-604/997-405	263
734-264/105-604/997-405	
734-265/105-604/997-407	263
734-266/105-604/997-407	263
734-268	257
734-270	
734-268/105-604	263
734-268/105-604/997-407	263
734-270/105-604	263
734-270/105-604/997-407	263
734-272	257
734-272/105-604	263
734-272/105-604/997-408	263
734-274	257
734-276	257
734-278	257
734-280	
734-302	265
734-314	
734-302/018-000	266
734-314/018-000	
734-302/019-000	265
734-314/019-000	
734-302/109-000	265
734-314/109-000	
734-316	265
734-316/018-000	266
734-316/019-000	265
734-316/109-000	265
734-318	265
734-318/018-000	266
734-318/019-000	265
734-318/109-000	265
734-320	265
734-320/018-000	266
734-320/019-000	265
734-320/109-000	265
734-324	265
734-324/018-000	266
734-324/019-000	265
734-324/109-000	265
734-326	471
734-329	
734-332	266
734-336	
734-332/018-000	267
734-336/018-000	
734-332/019-000	266
734-336/019-000	
734-338	266
734-340	

Указатель по номеру артикула

Артикул	Стр.
Серия 734	
734-338/018-000	267
734-340/018-000	
734-338/019-000	266
734-340/019-000	
734-342	266
734-342/019-000	266
734-342/018-000	267
734-344	266
734-344/018-000	267
734-344/019-000	266
734-346	266
734-346/018-000	267
734-346/019-000	266
734-348	266
734-348/018-000	267
734-348/019-000	266
734-349	266
734-349/018-000	267
734-349/019-000	266
734-350	266
734-350/018-000	267
734-350/019-000	266
734-362	269
734-372	
734-362/008-000	269
734-372/008-000	
734-362/037-000	269
734-372/037-000	
734-400	275
734-402	256
734-410	
734-402/001-000	256
734-410/001-000	
734-412	256
734-412/001-000	256
734-420	278
734-426	277
734-427	471
734-428	277
734-429	471
734-430	471
734-431	471
734-432	259
734-440	
734-432/001-000	259
734-440/001-000	
734-442	259
734-442/001-000	259
734-462	257
734-474	
734-462/037-000	271
734-474/037-000	
734-476	271
734-476/037-000	271
734-478	271
734-478/037-000	271

Артикул	Стр.
Серия 734	
734-480	271
734-480/037-000	271
734-484	271
734-484/037-000	271
734-502	258
734-506	
734-502/037-000	273
734-506	
734-508	258
734-510	
734-508/037-000	273
734-510/037-000	
734-512	258
734-512/037-000	273
734-514	258
734-514/037-000	273
734-516	258
734-516/037-000	273
734-520	258
734-520/037-000	273
734-532	271
734-544	
734-532/037-000	272
734-544/037-000	
734-546	271
734-546/037-000	272
734-548	271
734-548/037-000	272
734-550	271
734-550/037-000	272
734-554	271
734-554/037-000	272
734-562	272
734-566	
734-562/037-000	273
734-566/037-000	
734-568	272
734-570	
734-568/037-000	273
734-570/037-000	
734-572	272
734-572/037-000	273
734-574	272
734-574/037-000	273
734-576	272
734-576/037-000	273
734-580	272
734-580/037-000	273
734-602	276
734-612	
734-632	276
734-636	
734-638	276
734-640	
734-642	276
734-671	275

Артикул	Стр.
Серия 735	
735-122	175
735-123	175
735-123/001-000	175
735-126	175
735-126/001-000	175
735-127	175
735-127/001-000	175
735-302	177
735-303	
735-303/001-000	177
735-306	177
735-306/001-000	177
735-306/003-000	177
735-307	177
735-307/001-000	177
735-307/002-000	177
735-500	538
Серия 736	
736-102	47
736-104	
736-106	47
736-108	47
736-112	47
736-116	47
736-124	47
736-202	47
736-204	
736-206	47
736-208	47
736-212	47
736-216	47
736-224	47
736-302	51
736-304	
736-306	51
736-308	51
736-312	51
736-316	51
736-324	51
736-402	51
736-404	
736-406	51
736-408	51
736-412	51
736-416	51
736-424	51
736-502	48
736-504	
736-506	48
736-508	48
736-512	48
736-516	48
736-552	48
736-554	
736-556	48

Артикул	Стр.
Серия 736	
736-558	48
736-562	48
736-566	48
736-602	52
736-604	
736-606	52
736-608	52
736-612	52
736-616	52
736-652	52
736-654	
736-656	52
736-658	52
736-662	52
736-666	52
736-702	49
736-704	
736-706	49
736-708	49
736-712	49
736-752	49
736-754	
736-756	49
736-758	49
736-762	49
736-802	53
736-804	
736-806	53
736-808	53
736-812	53
736-852	53
736-854	
736-856	53
736-858	53
736-862	53
Серия 737	
737-102	55
737-104	
737-106	55
737-108	55
737-112	55
737-116	55
737-124	55
737-202	55
737-204	
737-206	55
737-208	55
737-212	55
737-216	55
737-224	55

Артикул	Стр.
Серия 737	
737-302	59
|	
737-304	
737-306	59
737-308	59
737-312	59
737-316	59
737-324	59
737-402	59
|	
737-404	
737-406	59
737-408	59
737-412	59
737-416	59
737-424	59
737-502	56
|	
737-504	
737-506	56
737-508	56
737-512	56
737-516	56
737-552	56
|	
737-554	
737-556	56
737-558	56
737-562	56
737-566	56
737-602	60
|	
737-604	
737-606	60
737-608	60
737-612	60
737-616	60
737-652	60
|	
737-654	
737-656	60
737-658	1 - 60
737-662	60
737-666	60
737-702	57
|	
737-704	
737-706	1 - 57
737-708	57
737-712	57
737-752	1 - 57
|	
737-754	
737-756	57
737-758	57
737-762	57
737-802	61
|	
737-804	
737-806	61
737-808	61
737-812	61
737-852	61
|	
737-854	

Артикул	Стр.
Серия 737	
737-856	61
737-858	61
737-862	61
Серия 738	
738-102	63
|	
738-104	
738-106	63
738-108	63
738-112	63
738-116	63
738-124	63
738-202	63
|	
738-204	
738-206	63
738-208	63
738-212	63
738-216	63
738-224	63
738-302	65
|	
738-304	
738-306	65
738-308	65
738-312	65
738-316	65
738-324	65
738-402	65
|	
738-404	
738-406	65
738-408	65
738-412	65
738-416	65
738-424	65
Серия 739	
739-102	75
|	
739-110	
739-103/100-000	71
|	
739-110/100-000	
739-112	75
739-112/100-000	71
739-116	75
739-124	75
739-152	77
|	
739-160	
739-153/100-000	73
|	
739-160/100-000	
739-162	77
739-162/100-000	73
739-166	77
739-174	77
739-202	76
|	
739-210	

Артикул	Стр.
Серия 739	
739-203/100-000	72
|	
739-210/100-000	
739-212	76
739-212/100-000	72
739-232	77
|	
739-240	
739-233/100-000	73
|	
739-240/100-000	
739-242	77
739-242/100-000	73
739-302	75
|	
739-310	
739-302/001-000	75
|	
739-310/001-000	
739-302/100-000/001-000	71
|	
739-310/100-000/001-000	
739-303/100-000	71
|	
739-310/100-000	
739-312	75
739-312/001-000	75
739-312/100-000	71
739-312/100-000/001-000	71
739-332	76
|	
739-340	
739-332/001-000	76
|	
739-340/001-000	
739-332/100-000/001-000	72
|	
739-340/100-000/001-000	
739-333/100-000	72
|	
739-340/100-000	
739-342	76
739-342/001-000	76
739-342/100-000	72
739-342/100-000/001-000	72
739-3202	76
|	
739-3212	
Серия 740	
740-102	79
|	
740-110	
740-112	79
740-116	79
740-124	79
Серия 741	
741-102	211
|	
741-110	
741-112	211
741-116	211

Артикул	Стр.
Серия 741	
741-132	215
|	
741-140	
741-142	215
741-146	215
741-202	213
|	
741-210	
741-212	213
741-216	213
741-232	217
|	
741-240	
741-242	217
741-246	217
741-302	211
|	
741-310	
741-322	215
|	
741-330	
741-402	213
|	
741-410	
741-422	217
|	
741-430	
741-502	211
|	
741-508	
741-522	215
|	
741-528	
741-602	213
|	
741-608	
741-622	217
|	
741-628	
Серия 742	
742-100	185
742-101	185
742-106	187
742-111	193
742-116	195
742-121	189
742-124	189
742-126	191
742-128	189
742-150	185
|	
742-153	
742-156	187
742-158	187
742-161	193
742-163	193
742-166	195
742-168	195
742-171	189
742-174	189
742-176	191
742-178	189

Указатель по номеру артикула

Артикул	Стр.
Серия 742	
742-400	189
742-450	189
742-600	187
742-650	187
742-651	187
742-800	189
742-850	189
Серия 744	
744-202	169
744-203	169
744-204	169
744-206	169
744-207	169
744-210	169
Серия 745	
745-100	33
745-102	35
745-110	
745-112	35
745-140	33
745-145	33
745-152	35
745-160	
745-162	35
745-180	197
745-185	
745-190	197
745-195	
745-202	35
745-210	
745-212	35
745-280	197
745-285	
745-300	37
745-302	41
745-310	
745-312	41
745-338	37
745-340	37
745-345	37
745-352	41
745-360	
745-362	41
745-380	197
745-385	
745-390	197
745-395	
745-500	43
745-502/006-000	45
745-505/006-000	

Артикул	Стр.
Серия 745	
745-540	43
745-545	43
745-582	185
745-585	
745-602/006-000	45
745-605/006-000	
745-631	197
745-635	
745-652/006-000	45
745-655/006-000	
745-681	197
745-685	
745-801	33
745-803	33
745-803/999-950	33
745-804	33
745-807	33
745-808	33
745-811	33
745-813	33
745-813/999-950	33
745-814	33
745-817	33
745-818	33
745-821	33
745-823	33
745-823/999-950	33
745-824	33
745-827	33
745-828	33
745-831	37
745-833	37
745-833/999-950	37
745-834	37
745-837	37
745-838	37
745-841	37
745-843	37
745-843/999-950	37
745-844	37
745-847	37
745-848	37
745-851/006-000	43
745-853/006-000	43
745-853/006-000/999-950	43
745-854/006-000	43
745-857/006-000	43
745-858/006-000	43
745-871/006-000	43
745-873/006-000	43
745-873/006-000/999-950	43
745-874/006-000	43
745-877/006-000	43
745-878/006-000	43
745-881/006-000	43
745-883/006-000	43
745-883/006-000/999-950	43
745-884/006-000	43
745-887/006-000	43
745-888/006-000	43

Артикул	Стр.
Серия 745	
745-1352	39
745-1360	
745-1362	39
745-1402	39
745-1410	
745-1412	39
745-1452	39
745-1460	
745-1462	39
745-3100	27
745-3100/000-006	27
745-3100/000-009	27
745-3100/000-016	27
745-3100/000-017	27
745-3102	29
745-3112	
745-3138	27
745-3152	29
745-3162	
745-3202	31
745-3212	
745-3252	31
745-3262	
745-3801	27
745-3803	27
745-3803/999-950	27
745-3804	27
745-3807	27
745-3808	27
Серия 746	
746-2302	117
746-2312	
Серия 793	
793-501	542
793-517	
793-565	542
793-566	542
793-569	542
793-573	
Серия 804	
804-102	149
804-116	
804-302	149
804-312	

Артикул	Стр.
Серия 805	
805-102	147
805-124	
805-302	147
805-324	
Серия 806	
806-102	505
806-112	
806-202	505
806-212	
806-902	505
806-912	
Серия 816	
816-102	115
816-112	
Серия 826	
826-155	205
826-172	
826-158/000-006	205
826-158/000-016	205
Серия 828	
828-334	209
Серия 831	
831-137	497
831-500	495
831-3102	493
831-3109	
831-3102/037-000	493
831-3109/037-000	
831-3202	497
831-3209	
831-3202/007-000	497
831-3209/007-000	
831-3602	495
831-3609	
831-3622	495
831-3629	

Артикул	Стр.
Серия 2060	
2060-401/998-404	119
2060-402/998-404	119
2060-403/998-404	119
Серия 2080	
2080-504	173
2080-506	173
Серия 2081	
2081-1122	141
2081-1128	
2081-1122/200-604	143
2081-1128/200-604	
2081-1132/200-604	143
2081-1202	141
2081-1208	
2081-1212	141
2081-1202/200-604	143
2081-1208/200-604	
2081-1212/200-604	143
2081-1222	141
2081-1228	
2081-1232	141
2081-1222/200-604	143
2081-1228/200-604	
2081-1232/200-604	143
Серия 2231	
2231-102/008-000	377
2231-124/008-000	
2231-102/026-000	377
2231-124/026-000	
2231-102/031-000	378
2231-124/031-000	
2231-102/037-000	377
2231-124/037-000	
2231-102/102-000	378
2231-124/102-000	
2231-202/008-000	433
2231-213/008-000	
2231-202/026-000	433
2231-213/026-000	
2231-202/031-000	434
2231-213/031-000	
2231-202/037-000	433
2231-213/037-000	
2231-216/008-000	433
2231-216/026-000	433
2231-216/031-000	434
2231-216/037-000	433

Артикул	Стр.
Серия 2231	
2231-302/008-000	379
2231-324/008-000	
2231-302/026-000	379
2231-324/026-000	
2231-302/031-000	380
2231-324/031-000	
2231-302/037-000	379
2231-324/037-000	
2231-302/102-000	380
2231-324/102-000	
2231-302/107-000	380
2231-310/107-000	
2231-312/107-000	380
2231-314/107-000	380
2231-316/107-000	
2231-702/008-000	434
2231-712/008-000	
2231-702/026-000	434
2231-712/026-000	
2231-702/031-000	435
2231-712/031-000	
2231-702/037-000	435
2231-712/037-000	
Серия 2706	
2706-102	107
2706-112	
2706-152	109
2706-162	
2706-202	107
2706-212	109
2716-252	109
2706-262	
2706-302	107
2706-312	
Серия 2716	
2716-102	111
2716-108	
2716-152	113
2716-158	
2716-202	111
2716-208	
2716-252	113
2716-258	

Артикул	Стр.
Серия 2721	
2721-102/008-000	311
2721-116/008-000	
2721-102/026-000	311
2721-116/026-000	
2721-102/031-000	312
2721-116/031-000	
2721-102/037-000	311
2721-116/037-000	
2721-120/008-000	311
2721-120/026-000	311
2721-120/031-000	312
2721-120/037-000	311
2721-202/008-000	341
2721-212/008-000	
2721-202/026-000	341
2721-212/026-000	
2721-202/031-000	342
2721-212/031-000	
2721-202/037-000	341
2721-212/037-000	
Серия 2734	
2734-102	249
2734-114	
2734-102/031-000	249
2734-114/031-000	
2734-102/037-000	249
2734-114/037-000	
2734-102/107-000	250
2734-114/107-000	
2734-116	249
2734-116/031-000	249
2734-116/037-000	249
2734-116/107-000	250
2734-118	249
2734-118/031-000	249
2734-118/037-000	249
2734-118/107-000	250
2734-120	249
2734-120/031-000	249
2734-120/037-000	249
2734-120/107-000	250
2734-124	249
2734-124/031-000	249
2734-124/037-000	249
2734-124/107-000	250
2734-202	250
2734-206	
2734-202/031-000	251
2734-206/031-000	

Артикул	Стр.
Серия 2734	
2734-202/037-000	250
2734-206/037-000	
2734-208	250
2734-210	
2734-208/031-000	251
2734-210/031-000	
2734-208/037-000	250
2734-210/037-000	
2734-212	250
2734-212/031-000	251
2734-212/037-000	250
2734-214	250
2734-214/031-000	251
2734-214/037-000	250
2734-216	250
2734-216/031-000	251
2734-216/037-000	250
2734-218	250
2734-218/031-000	251
2734-218/037-000	250
2734-219	250
2734-219/031-000	251
2734-219/037-000	250
2734-220	250
2734-220/031-000	251
2734-220/037-000	250

Компания WAGO в мире Компании и представительства

Алжир
пожалуйста, обратитесь в WAGO France

Аргентина
Bruno Schillig S.A.
Arenales 4030, B1604CFD
Florida, PBA
Тел. +54 11 4730/1100
Факс +54 11 4761-7244
wago@schillig.com.ar

Австралия
Kontact Group
Автоматизация зданий & системы WINSTA
Офис: 730 Springvale Rd
Mulgrave Victoria 3170
P.O. Box 3003, Wheelers Hill VIC 3150
Тел. +61 03 95602757
Факс +61 03 95601727
sales@kontactgroup.com.au

NHP ELECTRICAL ENGINEERING
PRODUCTS PTY LTD
43-67 River Street
Richmond, Victoria, 3121, P.O. Box 199
Тел. +61 3 9429/2999
Факс +61 3 9429-1075
export@wago.com

Австрия
WAGO Kontakttechnik Ges.m.b.H.
Laxenburger Straße 244
1230 Wien
Тел. +43 1 6150780
Факс +43 1 6150775
info.at@wago.com

Азербайджан
AZ Technics LTD
Zulfi V. Alizade
Y.Safarov str.33 , AZ1025,
Baku
Republic of Azerbaijan
Тел. +994 12 4968335
Факс +994 12 4968334
info@AZtechnics.az

Беларусь
UP FEK
pr-t Pushkina 29-B
220015 Minsk
Тел. +375 17 2102189
Факс +375 17 2102189
wago@fek.by

Бельгия
WAGO Kontakttechnik
Excelsiorlaan 11
1930 Zaventem
Тел. +32 2 7179090
Факс +32 2 7179099
info-be@wago.com

Босния и Герцеговина
пожалуйста, обратитесь в WAGO Bulgaria

Бразилия
WAGO Eletroeletrônicos Ltda
Rua Américo Simões 1470
São Roque da Chave
Itupeva SP Brasil 13295-000
Тел. +55 11 4591/0199
Факс +55 11 4591-0190
info.br@wago.com

Болгария
WAGO Kontakttechnik GmbH & Co. KG
Business Center Serdika
2E Akad. Ivan Geshov Blvd.
Building 1, Floor 4, Office 417
1330 Sofia
Тел. +359 2 489 46 - 09
Факс +359 2 928 28 50
info-BG@wago.com

Канада
пожалуйста, обратитесь в WAGO USA

Чили
Desimat Chile
Av Puerto Vespucio 9670
Pudahuel Santiago
Тел. +56 2 7470152
Факс +56 2 7470153
ventaschile@desimat.cl

Китай
WAGO ELECTRONIC (TIANJIN) Co. LTD
No.5, Quan Hui Road, Wuqing Development Area
Tianjin 301700
Тел. +86 22 59617688
Факс +86 22 59617668
info-cn@wago.com

Колумбия
T.H.L. Ltda.
Cra. 49 B # 91-33
Богота
Тел. +57 1 621 85 - 50
Факс +57 1 621 60 28
ventas-thl@thl-ltda.com

Хорватия
M.B.A. d.o.o. za trgovinu i zastupanje
Frana Supila 5
51211 Matulji HR
Тел. +385 51 275/736
Факс +385 51 275-066
mba@ri.htnet.hr

Хорватия
GENERA CTR d.o.o.
- только для технических средств автоматизации -
Siget 18 b
10020 Zagreb
Тел. +385 13647849
Факс +385 13636662
wago@geneza.hr

Чешская Республика
WAGO Elektro spol. sr. o.
Rozvodova 1116/36
143 00 Praha 4 - Modřany
Тел. +420 261 090 143
Факс +420 261 090 144
info.cz@wago.com

Дания
WAGO Danmark
Филиал WAGO Kontakttechnik GmbH & Co. KG
Lejrvej 17
3500 Værløse
Тел. +45 44 357777
Факс +45 44 357787
salg.dk@wago.com

Эквадор
ECUAINSETEC CIA LTDA
El Zurriago 177 y El Vengador
Quito
Тел. +593 2 2 26 91 / 48
Факс +593 2 2 46 18 33
g.castro@ecuainsetec.com.ec

Египет
IBN Engineering Instrumentation & Control
71 a El Shaheed Ahmed Hamdi St.
King Faisal, Giza
Тел. +20 2 7214350
Факс +20 2 7221709
sales@ibnengineering.com

Эстония
Eltarko OÜ
Laki 14 - 502
10621 Tallinn
Тел. +372 651 7731
Факс +372 651 7786
andres@eltarko.ee

Финляндия
WAGO Kontakttechnik GmbH & Co. KG
Filial i Finland
Vellamonkatu 30 B
00550 Helsinki
Тел. +358 9 7744/060
Факс +358 9 7744-0660
tilaus@wago.fi

Франция
WAGO CONTACT SAS
Paris Nord 2
83 Rue des Chardonnerets
B.P. 55065 - Tremblay en France
95947 - ROISSY CDG CEDEX
Тел. +33 1 48172590
Факс +33 1 48632520
info-fr@wago.com

Германия
WAGO Kontakttechnik GmbH & Co. KG
Postfach 28 80, 32385 Minden
Hansastraße 27
32423 Minden
Тел. +49 571 887/0
Факс +49 571 887-169
info@wago.com

WAGO Kontakttechnik GmbH & Co. KG
Waldstraße 1
99706 Sondershausen
Тел. +49 3632 659/0
Факс +49 3632 659-100
info@wago.com

Великобритания
WAGO Limited
Triton Park, Swift Valley Industrial Estate
RUGBY
Warwickshire, CV21 1SG
Тел. +44 1788 568008
Факс +44 1788 568050
uksales@wago.com

Греция
PANAGIOTIS SP. DIMOULAS - BIOMAT
DIMOULAS AUTOMATIONS
Kritis Str. 26
10439 Athen
Тел. +30 210 883 3337
Факс +30 210 883-4436
wago.info@dimoulas.com.gr

Гонконг
National Concord Eng., Ltd.
Unit A-B, 5/F.
Southeast Industrial Building
611-619 Castle Peak Road
Tsuen Wan, N.T.
Тел. +852 24292611
Факс +852 24292164
sales@nce.com.hk

Венгрия
WAGO Hungária KFT
Ipari Park, Gyár u. 2
2040 Budapest
Тел. +36 23 502/170
Факс +36 23 502-166
info.hu@wago.com

Исландия
S. Gudjonsson ehf.
Audbrekku 9-11
202 Kopavogur
Тел. +354 520-4500
Факс +354 520-4501
export@wago.com

Индия
WAGO & CONTROLS (INDIA) LTD.
C-27, Sector-58, Phase-III
Noida-201 301
Gautam Budh Nagar (U.P)
Тел. +91 120 2 580409 - 10
Факс +91 120 2-580081
info@wagoindia.com

Индонезия
пожалуйста, обратитесь в WAGO Singapore

Ирак
пожалуйста, обратитесь в WAGO Middle East

Иран
Patsa Industry
No.номер 2 Bahar St.
South Shiraz Ave
P.O. Box.: 15875-1698
14369 Tehran
Тел. +98 21 88047626
Факс +98 21 88040886
info.uae@wago.com

Ирландия
Drives & Controls
Unit F4, Riverview Business Park
Nangor Road
Dublin 12
Тел. +353 1 4604474
Факс +353 1 4604507
wago@drivesandcontrols.ie

Израиль
Comtel Israel Electronic Solutions Ltd.
Bet Hapaamon
20 Hataas Street
P.O. Box 66
44425 Kefar-Saba
Тел. +972 9 76 77 - 240
Факс +972 9 76 77 243
sales@comtel.co.il

Италия
WAGO ELETTRONICA SRL
Via Parini 1
40033 Casalecchio di Reno (BO)
Тел. +39 051 6132112
Факс +39 051 6272174
info-ita@wago.com

Япония
WAGO Co. of JAPAN Ltd.
Nittetsu ND-Tower Building 4F
Kameido 1-5-7
Koto-Ku
Tokyo 136-0071
Тел. +81 3 5627/2050
Факс +81 3 5627-2055
info-jp@wago.com

Казахстан
TOO INTANT
ul. Muratbaeva, d. 61
050026 Almaty
Тел. +7 727 2371492
Факс +7 727 2980151
info@intant.kz

TOO Technik-Trade
ul. i. A Protosanova, 81
070004 Ust-Kamenogorsk
Тел. +7 7232 254064
Факс +7 7232 253251
info@technik.kz

Корея
WAGO Korea Co., Ltd.
#205 Anyang Mega Valley
Dongan-gu, Anyang-si
Kyunggi-do, South Korea
Тел. +82 3142 12470
export@wago.com

Косово
пожалуйста, обратитесь в WAGO Bulgaria

Кювейт
Kuwait Controls Company
Al Sour Street, Above Lufthansa Airline
Safat Kuwait 13062
Тел. +965 222 54300
Факс +965 224 33698
info.uae@wago.com

Латвия
INSTABALT LATVIA SIA
Vestienas iela 6
Rīga, LV-1035
Тел. +371 790 1188
Факс +371 790 1180
info@instabalt.lv

Ливан
Gemayel Trading & Contracting
Antonins Project
P.O. BOX 70-1096
Antelias, Lebanon
Тел. +961 4 521/029
Факс +961 4 521-029
gtc.libanon@gmail.com

Литва
INSTABALT LIT UAB
Savanoriu 187
Vilnius, 2053
Тел. +370 52 322/295
Факс +370 52 322-247
info@instabalt.lt

Люксембург
пожалуйста, обратитесь в WAGO Belgium

Македония
пожалуйста, обратитесь в WAGO Bulgaria

Malaysia
WAGO Representative Office Malaysia
No 806, Block A4, Leisure Commerce Square,
No 9, Jalan PJS 8/9, 46150 Petaling Jaya,
Selangor Darul Ehsan, Malaysia
Тел. +60 3 7877/1776
Факс +60 3 7877-2776
kian.guan.tan@wago.com

HPH Materials (M) Sdn Bhd
No.номер 4, Jalan Nilam 1/6
Suban Hi-Tech Industrial Park
40000 Shah Alam
Selangor D.E. Malaysia
Тел. +60 3 5638/2213
Факс +60 3 5638-8213
info@hphmaterials.com

Setia Raya Teknik Sdn. Bhd.
40 & 42 Jalan SS15/4
Subang Jaya, 47500 P.J.
Selangor D.E. Malaysia
Тел. +60 3 5633/5511
Факс +60 3 5633-3411
sales@setiaraya.com.my

Мексика
WAGO SA de CV
Av. Del Marques 38 Bodega 3
P. «i» Bernardo Quintana
76240 El Marques, Querétaro
Тел. +52 442 221/5946
Факс +52 442 221-5063
Toll-Free: 001-800-309-5975
info.mx@wago.com

Марокко
пожалуйста, обратитесь в WAGO France

Нидерланды
WAGO Nederland
Laan van de Ram 19
7324 BW Apeldoorn
Тел. +31 55 36 83 - 500
Факс +31 55 36 83 599
info-nl@wago.com

New Zealand
NHP NZ
7 Lockhart Place
Mt Wellington
New Zealand
Тел. +64 9 2761967
Факс +64 9 2761992
export@wago.com

Норвегия
WAGO Norge NUF
Jerikoveien 20
1067 Oslo
Тел. +47 22 30 94 - 50
Факс +47 22 30 94 51
info.no@wago.com

Pakistan
FuziLogiX Automation & Control
Suit No. 14, 5th Floor, Shan Arcade
New Garden Town, Lahore
Pakistan
Тел. +92 42 594 1503 - 4
Факс +92 42 585-1431
info@fuzilogix.com

Филиппины
пожалуйста, обратитесь в WAGO Singapore

Польша
WAGO ELWAG sp. z o. o.
ul. Piękna 58 a
50-506 Wrocław
Тел. +48 71 3602970
Факс +48 71 3602999
wago.elwag@wago.com

Португалия
MORGADO & CA. LDA - SEDE
Estrada Exterior da
Circunvalação 3558/3560
Apartado 1057
4435 Rio Tinto
Тел. +351 22 9770600
Факс +351 22 9770699
geral@morgadocl.pt

Республика Молдова
Electroservice Slavinschi T.T.
str. Bolgarskaia 9, office 6
2001 Kishinev
Тел. +373 22 274427
Факс +373 22 224481
es@es.mldnet.com

Romania
WAGO Kontakttechnik GmbH & Co. KG
WAGO Representative Office Bucharest
Str. Nicolae G. Caramfil Nr. 26, Bl. 1D, Et. 3, Ap. 7, Sect. 1, OP52
014144-Bucuresti, Romania
Тел. +40-(0)31 421 85 68
Факс +40 0 21 232 02 31
info-RO@wago.com

VDR & Servicii srl
Str. Valeriu Braniște, nr. 60, ap.1, sector 3
Romania
Тел. +40 21 3225074/76
Факс +40 21 3225075
office@componente-automatizari.ro

Россия
ООО WAGO Kontakt Rus
Dmitrovskoe shosse, 157, bldg. 12/5
127411 Moscow
Россия
Тел. +7 495 9874790
Факс +7 495 9874791
info.ru@wago.com

Филиал WAGO
ЕкатеринбургЕкатеринбург
Тел. +7 343 216/3426

Филиал WAGO
NovosibirskНовосибирск
Тел. +7 383 217/9244

Филиал WAGO
St. Petersburg
Тел. +7 812 312/1918

Саудовская Аравия
Ali Zaid Al Quraishi & Partners Electrical Services of S.A.
Al Quraishi Center, King Khalid Street
P.O. Box 7386
Dammam - 31462
Тел. +966 3 8351155
Факс +966 3 8352297
info.uae@wago.com

Сербия
пожалуйста, обратитесь в WAGO Bulgaria

Tagor Electronic doo
Tihomira Brankovica 21
18000 Nis
Тел. +381 18 575545
Факс +381 18 217125
ana.aleksic@tagor.rs

Сингапур
WAGO Electronic Pte Ltd
10 Upper Aljunied Link
04-04 Johnson Controls Building
Singapore 367904
Тел. +65 62866776
Факс +65 62842425
info-sing@wago.com

Словакия
WAGO Elektrik spol. s r. o
Odborárska 52
83102 Bratislava
Тел. +421 2 4569 2503
export@wago.com

Proelektro spol. s r.o.
Na barine 22
84103 Bratislava Lamač
Тел. +421 2 4569 2503
info@wago.sk

Словения
GENERA d.o.o.
Prevale 10
1236 Trzin
Тел. +386 14393050
Факс +386 14393090
genera@genera.si

IC elektronika d.o.o.
Vodovodna cesta 100
1000 Ljubljana
Тел. +386 15680110
Факс +386 15689107
info@ic-elect.si

Южная Африка
Shorrock Automation (Pty) Ltd
Postnet Suite # 219
Private Bag X 8,Elardus Park
0047 Pretoria
Тел. +27 12 4500300
Факс +27 12 4500322
sales@shorrock.co.za

Испания
DICOMAT S.L.
Avda. de la Industria, 36
Apartado Correos, 1.178
28108 - Alcobendas (Madrid)
Тел. +34 91 6621362
Факс +34 91 6610089
info@dicomat.com

Швеция
WAGO Sverige
WAGO Kontakttechnik GmbH
Tyskland Filial
Box 639, 17527 Järfälla
Datavägen 9 A, 17543 Järfälla
Тел. +46 858410680
Факс +46 858410699
info.se@wago.com

Швейцария
WAGO CONTACT SA
Rte. de l'Industrie 19
Case Postale 168
1564 Domdidier
Тел. +41 26 676 75 - 86
Факс +41 26 676 75 01
info.switzerland@wago.com

Сирия
Zahabi Co.
8/5 Shouhadaa St., P.O. Box 8262
Aleppo
Тел. +963 21 21 22 235 / 6
Факс +963 21 21 24 768
info.uae@wago.com

Тайвань
WAGO Contact, Ltd.
5F., No.168, Jiankang Rd
Zhonghe City
Taipei County 23585, Taiwan
Тел. +886 2 22250123
Факс +886 2 22251511
info.taiwan@wago.com

Тайланд
WAGO Representative Office Thailand
4th Floor, KS Building
213/6-8 Rachada Phisek Road
Ding Daeng, Bangkok 10320
Тел. +66 2 6935611
Факс +66 2 6935612
wago@asianet.co.th

US Power Distribution Co., Ltd.
4th Floor K.S. Building
213/6-8 Rachada Phisek Road
Ding Daeng, Bangkok 10400
Тел. +66 2 2763040
Факс +66 2 2763049
wago@asianet.co.th

Тунис
пожалуйста, обратитесь в WAGO France

Турция
WAGO Elektronik Sanayi ve Ticaret Ltd. Şti.
Yukan Dudullu Mahallesi Bayraktar Bulvan
CAD Hattat Sok. No.номер 10
34775 Umraniye - Istanbul
Турция
Тел. +90 216 472 1133
Факс +90 216 472-9910
info.tr@wago.com

Украина
NPP Logicon
Predslavinskaya street, 39, office 303
03150 Kiev
Тел. +380 44 5228019
Факс +380 44 2611803
info@logicon.ua

ООО Mikropribor
ul. Kotelnikova, 4
03115 Kiev
Тел. +380 44 5369386
Факс +380 44 5369387
sales@micropribor.kiev.ua

Объединённые Арабские Эмираты (ОАЭ)
WAGO Middle East (FZC)
SAIF Zone, Q4-282
P.O. Box: 120665
Sharjah, UAE
Тел. +971 6 5579920
Факс +971 6 5579921
info.uae@wago.com

США
WAGO Corporation
N120 W19129 Freistadt Road
Germantown, WI 53022
Тел. +1 262 255/6222
Факс +1 262 255-3232
Toll-Free: 1-800 DIN Rail (346-7245)
info.us@wago.com

Венесуэла
PETROBORNAS, C.A.
C.C. PLAZA AEROPUERTO - PISO 1 - LOCAL P1 - B - 03
(8015) UNARE - PUERTO ORDAZ - ESTADO BOLÍVAR
REPÚBLICA BOLIVARIANA DE VENEZUELA
Тел. +58 286 951 3382
Факс +58 286 951-3382
info@petrobornas.com

Вьетнам
пожалуйста, обратитесь в WAGO Germany (Минден)

Version: 09/2013
Действующий адрес на сайте www.wago.com



Каталог PCB/MCS · 2012/2013 · RU · 03/2012-00 · Напечатано в Германии · Допустимы технические изменения